2025년 상반기

[부록] BIM단가 상세설명서

2025. 1.

국토교통부

KICT 한국건설기술연구원

목 차

1.옹벽(역T형)

CG520.13000	역T형 옹벽 [H=3.0m, 사면경사 LEVEL, 성토높이 0m]	1
CG520.13500	역T형 옹벽 [H=3.5m, 사면경사 LEVEL, 성토높이 0m]	3
CG520.14000	역T형 옹벽 [H=4.0m, 사면경사 LEVEL, 성토높이 0m]	5
CG520.14500	역T형 옹벽 [H=4.5m, 사면경사 LEVEL, 성토높이 0m]	7
CG520.15000	역T형 옹벽 [H=5.0m, 사면경사 LEVEL, 성토높이 0m]	9
CG520.15500	역T형 옹벽 [H=5.5m, 사면경사 LEVEL, 성토높이 0m]	11
CG520.16000	역T형 옹벽 [H=6.0m, 사면경사 LEVEL, 성토높이 0m]	13
CG520.16500	역T형 옹벽 [H=6.5m, 사면경사 LEVEL, 성토높이 0m]	15
CG520.17000	역T형 옹벽 [H=7.0m, 사면경사 LEVEL, 성토높이 0m]	17
CG520.17500	역T형 옹벽 [H=7.5m, 사면경사 LEVEL, 성토높이 0m]	19
CG520.18000	역T형 옹벽 [H=8.0m, 사면경사 LEVEL, 성토높이 0m]	21
CG520.23010	역T형 옹벽 [H=3.0m, 사면경사 1:1.8, 성토높이 3.00m]	23
CG520.23020	역T형 옹벽 [H=3.0m, 사면경사 1:1.8, 성토높이 6.00m]	25
CG520.23510	역T형 옹벽 [H=3.5m, 사면경사 1:1.8, 성토높이 3.50m]	27
CG520.23520	역T형 옹벽 [H=3.5m, 사면경사 1:1.8, 성토높이 7.00m]	29
CG520.24010	역T형 옹벽 [H=4.0m, 사면경사 1:1.8, 성토높이 2.00m]	31
CG520.24020	역T형 옹벽 [H=4.0m, 사면경사 1:1.8, 성토높이 4.0m]	33
CG520.24030	역T형 옹벽 [H=4.0m, 사면경사 1:1.8, 성토높이 8.0m]	35
CG520.24510	역T형 옹벽 [H=4.5m, 사면경사 1:1.8, 성토높이 1.13m]	37
CG520.24520	역T형 옹벽 [H=4.5m, 사면경사 1:1.8, 성토높이 2.25m]	39
CG520.24530	역T형 옹벽 [H=4.5m, 사면경사 1:1.8, 성토높이 4.5m]	41
CG520.24540	역T형 옹벽 [H=4.5m, 사면경사 1:1.8, 성토높이 9.0m]	43
CG520.25010	역T형 옹벽 [H=5.0m, 사면경사 1:1.8, 성토높이 1.25m]	45
CG520.25020	역T형 옹벽 [H=5.0m, 사면경사 1:1.8, 성토높이 2.5m]	47
CG520.25030	역T형 옹벽 [H=5.0m, 사면경사 1:1.8, 성토높이 5.0m]	49
CG520.25040	역T형 옹벽 [H=5.0m, 사면경사 1:1.8, 성토높이 10.0m]	51
CG520.25510	역T형 옹벽 [H=5.5m, 사면경사 1:1.8, 성토높이 1.38m]	53
CG520.25520	역T형 옹벽 [H=5.5m, 사면경사 1:1.8, 성토높이 2.75m]	55
CG520.25530	역T형 옹벽 [H=5.5m, 사면경사 1:1.8, 성토높이 5.5m]	57
CG520.25540	역T형 옹벽 [H=5.5m, 사면경사 1:1.8, 성토높이 11.0m]	59

CG520.26010	역T형 옹벽 [H=6.0m, 사면경사 1:1.8, 성토높이 1.5m]	61
CG520.26020	역T형 옹벽 [H=6.0m, 사면경사 1:1.8, 성토높이 3.0m]	63
CG520.26030	역T형 옹벽 [H=6.0m, 사면경사 1:1.8, 성토높이 6.0m]	65
CG520.26040	역T형 옹벽 [H=6.0m, 사면경사 1:1.8, 성토높이 12.0m]	67
CG520.26510	역T형 옹벽 [H=6.5m, 사면경사 1:1.8, 성토높이 1.63m]	69
CG520.26520	역T형 옹벽 [H=6.5m, 사면경사 1:1.8, 성토높이 3.25m]	71
CG520.26530	역T형 옹벽 [H=6.5m, 사면경사 1:1.8, 성토높이 6.5m]	73
CG520.26540	역T형 옹벽 [H=6.5m, 사면경사 1:1.8, 성토높이 13.0m]	75
CG520.27010	역T형 옹벽 [H=7.0m, 사면경사 1:1.8, 성토높이 1.75m]	77
CG520.27020	역T형 옹벽 [H=7.0m, 사면경사 1:1.8, 성토높이 3.5m]	79
CG520.27030	역T형 옹벽 [H=7.0m, 사면경사 1:1.8, 성토높이 7.00m]	81
CG520.27040	역T형 옹벽 [H=7.0m, 사면경사 1:1.8, 성토높이 14.0m]	83
CG520.27510	역T형 옹벽 [H=7.5m, 사면경사 1:1.8, 성토높이 1.88m]	85
CG520.27520	역T형 옹벽 [H=7.5m, 사면경사 1:1.8, 성토높이 3.75m]	87
CG520.27530	역T형 옹벽 [H=7.5m, 사면경사 1:1.8, 성토높이 7.50m]	89
CG520.27540	역T형 옹벽 [H=7.5m, 사면경사 1:1.8, 성토높이 15.0m]	91
CG520.28010	역T형 옹벽 [H=8.0m, 사면경사 1:1.8, 성토높이 2.0m]	93
CG520.28020	역T형 옹벽 [H=8.0m, 사면경사 1:1.8, 성토높이 4.0m]	95
CG520.28030	역T형 옹벽 [H=8.0m, 사면경사 1:1.8, 성토높이 8.0m]	97
CG520.28040	역T형 옹벽 [H=8.0m, 사면경사 1:1.8, 성토높이 16.0m]	99
CG520.33010	역T형 옹벽 [H=4.0m, 사면경사 1:1.5, 성토높이 2.0m]	101
CG520.33020	역T형 옹벽 [H=3.0m, 사면경사 1:1.5, 성토높이 6.00m]	103
CG520.33510	역T형 옹벽 [H=3.5m, 사면경사 1:1.5, 성토높이 3.5m]	105
CG520.33520	역T형 옹벽 [H=3.5m, 사면경사 1:1.5, 성토높이 7.0m]	107
CG520.34010	역T형 옹벽 [H=4.0m, 사면경사 1:1.5, 성토높이 2.0m]	109
CG520.34020	역T형 옹벽 [H=4.0m, 사면경사 1:1.5, 성토높이 4.0m]	111
CG520.34030	역T형 옹벽 [H=4.0m, 사면경사 1:1.5, 성토높이 8.0m]	113
CG520.34510	역T형 옹벽 [H=4.5m, 사면경사 1:1.5, 성토높이 1.13m]	115
CG520.34520	역T형 옹벽 [H=4.5m, 사면경사 1:1.5, 성토높이 2.25m]	117
CG520.34530	역T형 옹벽 [H=4.5m, 사면경사 1:1.5, 성토높이 4.50m]	119
CG520.34540	역T형 옹벽 [H=4.5m, 사면경사 1:1.5, 성토높이 9.0m]	121
CG520.35010	역T형 옹벽 [H=5.0m, 사면경사 1:1.5, 성토높이 2.5m]	123
CG520.35020	역T형 옹벽 [H=5.0m, 사면경사 1:1.5, 성토높이 5.0m]	125
CG520.35030	역T형 옹벽 [H=5.0m, 사면경사 1:1.5, 성토높이 10.0m]	127
CG520.35510	역T형 옹벽 [H=5.5m, 사면경사 1:1.5, 성토높이 2.75m]	129

CG520.35520	역T형 옹벽 [H=5.5m, 사면경사 1:1.5, 성토높이 5.5m]	131
CG520.35530	역T형 옹벽 [H=5.5m, 사면경사 1:1.5, 성토높이 11.0m]	133
CG520.35540	역T형 옹벽 [H=5.5m, 사면경사 1:1.5, 성토높이 1.38m]	135
CG520.36010	역T형 옹벽 [H=6.0m, 사면경사 1:1.5, 성토높이 1.5m]	137
CG520.36020	역T형 옹벽 [H=6.0m, 사면경사 1:1.5, 성토높이 3.0m]	139
CG520.36030	역T형 옹벽 [H=6.0m, 사면경사 1:1.5, 성토높이 6.0m]	141
CG520.36040	역T형 옹벽 [H=6.0m, 사면경사 1:1.5, 성토높이 12.0m]	143
CG520.36510	역T형 옹벽 [H=6.5m, 사면경사 1:1.5, 성토높이 1.63m]	145
CG520.36520	역T형 옹벽 [H=6.5m, 사면경사 1:1.5, 성토높이 3.25m]	147
CG520.36530	역T형 옹벽 [H=6.5m, 사면경사 1:1.5, 성토높이 6.5m]	149
CG520.36540	역T형 옹벽 [H=6.5m, 사면경사 1:1.5, 성토높이 13.0m]	151
CG520.37010	역T형 옹벽 [H=7.0m, 사면경사 1:1.5, 성토높이 1.75m]	153
CG520.37020	역T형 옹벽 [H=7.0m, 사면경사 1:1.5, 성토높이 3.5m]	155
CG520.37030	역T형 옹벽 [H=7.0m, 사면경사 1:1.5, 성토높이 7.0m]	157
CG520.37040	역T형 옹벽 [H=7.0m, 사면경사 1:1.5, 성토높이 14.0m]	159
CG520.37510	역T형 옹벽 [H=7.5m, 사면경사 1:1.5, 성토높이 1.88m]	161
CG520.37520	역T형 옹벽 [H=7.5m, 사면경사 1:1.5, 성토높이 3.75m]	163
CG520.37530	역T형 옹벽 [H=7.5m, 사면경사 1:1.5, 성토높이 7.5m]	165
CG520.37540	역T형 옹벽 [H=7.5m, 사면경사 1:1.5, 성토높이 15.0m]	167
CG520.38010	역T형 옹벽 [H=8.0m, 사면경사 1:1.5, 성토높이 2.0m]	169
CG520.38020	역T형 옹벽 [H=8.0m, 사면경사 1:1.5, 성토높이 4.0m]	171
CG520.38030	역T형 옹벽 [H=8.0m, 사면경사 1:1.5, 성토높이 8.0m]	173
CG520.38040	역T형 옹벽 [H=8.0m, 사면경사 1:1.5, 성토높이 16.0m]	175

2.도로포장

LC001.00041	아스팔트포장 [고속도로, 4차로, B=23.4m, TYPE1]	177
LC001.00061	아스팔트포장 [고속도로, 6차로, B=30.6m, TYPE1]	179
LC001.10081	아스팔트포장 [고속도로, 8차로, B=37.8m, TYPE1]	181
LC001.10042	아스팔트포장 [고속도로, 본선4차로, B=22.8m, TYPE2]	183
LC001.10062	아스팔트포장 [고속도로, 본선6차로, B=30.0m, TYPE2]	185
LC001.10082	아스팔트포장 [고속도로, 본선8차로, B=37.2m, TYPE2]	187
LC001.21010	아스팔트포장 [고속도로, 연결로, 1방향 1차로, B=7.6m]	189
LC001.21020	아스팔트포장 [고속도로, 연결로, 1방향 2차로, B=10.2m]	191
LC001.21030	아스팔트포장 [고속도로, 연결로, 1방향 3차로, B=13.8m]	193
LC001.21040	아스팔트포장 [고속도로, 연결로, 1방향 4차로, B=17.4m]	195

LC001.22020	아스팔트포장 [고속도로, 연결로, 양방향 2차로, B=14.7m]	197
LC001.22040	아스팔트포장 [고속도로, 연결로, 양방향 4차로, B=21.9m]	199
LC001.22060	아스팔트포장 [고속도로, 연결로, 양방향 6차로, B=29.1m]	201
LC001.22080	아스팔트포장 [고속도로, 연결로, 양방향 8차로, B=36.3m]	203
LD001.10041	콘크리트포장 [고속도로, 본선4차로, B=23.4m, TYPE1]	205
LD001.10061	콘크리트포장 [고속도로, 본선6차로, B=30.6m, TYPE1]	207
LD001.10081	콘크리트포장 [고속도로, 본선8차로, B=37.8m, TYPE1]	209
LD001.10042	콘크리트포장 [고속도로, 본선4차로, B=22.8m, TYPE2]	211
LD001.10062	콘크리트포장 [고속도로, 본선6차로, B=30.0m, TYPE2]	213
LD001.10082	콘크리트포장 [고속도로, 본선8차로, B=37.2m, TYPE2]	215
LC002.10040	아스팔트포장 [국도, 본선 4차로, B=20m, TYPE1]	217
LC002.10041	아스팔트포장 [국도, 본선 4차로, B=18.5m, TYPE1-1]	219
LC002.22020	아스팔트포장 [국도, 연결로 양방향 2차로, B=11.5m]	221
LC002.10042	아스팔트포장 [국도, 본선 4차로, B=21.0m, TYPE2]	223
LC002.21010	아스팔트포장 [국도, 연결로 1방향 1차로, B=7.0m]	225
LC002.21020	아스팔트포장 [국도, 연결로 1방향 2차로, B=10.5m]	227
LD002.10041	콘크리트포장 [국도, 본선 4차로 , B=20m, TYPE1]	229
LD002.10042	콘크리트포장 [국도, 본선 4차로 , B=21.0m, TYPE2]	231

3.중앙분리대

LH610.00081	중앙분리대 [H=0.81m, 콘크리트 포장용, SB4, TYPE-A]	233
LH610.00086	중앙분리대 [H=0.86m, 아스팔트 포장용, SB4, TYPE-A]	235
LH610.00127	중앙분리대 [H=1.27m, 콘크리트 포장용, SB4, TYPE-B]	237

4.측구

LJ200.10000	V형측구 [TYPE-1]	239
LJ200.20000	V형측구 [TYPE-2]	241
LJ200.30000	V형측구 [TYPE-3]	243
LJ300.10000	산마루측구 [TYPE-1]	245
LJ300.20000	산마루측구 [TYPE-2]	247
LJ300.30000	산마루측구 [TYPE-3]	249
LJ400.10000	L형측구 [TYPE-1]	251
LJ400.20000	L형측구 [TYPE-2]	253
LJ400.40000	L형측구 [TYPE-4]	255

LJ400.00050	L형측구(포설식) [TYPE-1, H=0.5m, 기계타설]	257
LJ400.00120	L형측구(포설식) [TYPE-2, H=1.2m, 기계타설]	259
LJ601.10000	U형측구 [TYPE-1]	261
LJ601.20000	U형측구 [TYPE-2]	263
LJ601.30000	U형측구 [TYPE-3]	265
LJ601.40000	U형측구 [TYPE-4]	267

5.보강배수관

LK341.00800	보강배수관 [흄관 보강 / D800mm, 토피 15m이하]	269
LK351.01000	보강배수관 [흄관 보강 / D1000mm, 토피 15m이하]	271
LK351.02000	보강배수관 [흄관 보강 / D1200mm, 토피 15m이하]	273
LK342.00800	보강배수관 [VR관 보강 / D800mm, 토피 15m이하]	275
LK352.01000	보강배수관 [VR관 보강 / D1000mm, 토피 15m이하]	277
LK352.02000	보강배수관 [VR관 보강 / D1200mm, 토피 15m이하]	279

6.도수로

LL330.10100	흙쌓기부 도수로 [D300, 형식1,2]	281
LL330.10200	흙쌓기부 도수로 [D600, 형식1,2]	283
LL330.10300	흙쌓기부 도수로 [D800, 형식1,2]	285
LL330.10400	흙쌓기부 도수로 [D1000, 형식1,2]	287
LL330.10500	흙쌓기부 도수로 [D1200, 형식1,2]	289
LL330.10600	흙쌓기부 도수로 [중분대배수용, 형식1,2]	291
LL341.01100	흙깎기부 도수로 [300x250 (BxH), 토사구간]	293
LL341.01200	흙깎기부 도수로 [400x350 (BxH), 토사구간]	295
LL341.01300	흙깎기부 도수로 [500x450 (BxH), 토사구간]	297
LL341.01400	흙깎기부 도수로 [600x500 (BxH), 토사구간]	299
LL342.02100	흙깎기부 도수로 [300x250 (BxH), 암구간]	301
LL342.02200	흙깎기부 도수로 [400x350 (BxH), 암구간]	303
LL342.02300	흙깎기부 도수로 [500x450 (BxH), 암구간]	305
LL342.02400	흙깎기부 도수로 [600x500 (BxH), 암구간]	307

7.배수관날개벽

LL730.11110	배수관 날개벽(1련) [경사=1:1.5, D300, Θ=0~8˚]	309
LL730.11120	배수관 날개벽(1련) [경사=1:1.5, D300, Θ=8~22˚]	311

LL730.11130	배수관 날개벽(1련) [경사=1:1.5, D300, Θ=22~37˚]	313
LL730.11140	배수관 날개벽(1련) [경사=1:1.5, D300, Θ=37~52˚]	315
LL730.11210	배수관 날개벽(1련) [경사=1:1.5, D450, Θ=0~8˚]	317
LL730.11220	배수관 날개벽(1련) [경사=1:1.5, D450, Θ=8~22˚]	319
LL730.11230	배수관 날개벽(1련) [경사=1:1.5, D450, Θ=22~37˚]	321
LL730.11240	배수관 날개벽(1련) [경사=1:1.5, D450, Θ=37~52˚]	323
LL730.11310	배수관 날개벽(1련) [경사=1:1.5, D600, Θ=0~8˚]	325
LL730.11320	배수관 날개벽(1련) [경사=1:1.5, D600, Θ=8~22˚]	327
LL730.11330	배수관 날개벽(1련) [경사=1:1.5, D600, Θ=22~37˚]	329
LL730.11340	배수관 날개벽(1련) [경사=1:1.5, D600, Θ=37~52˚]	331
LL730.11410	배수관 날개벽(1련) [경사=1:1.5, D800, Θ=0~8˚]	333
LL730.11420	배수관 날개벽(1련) [경사=1:1.5, D800, Θ=8~22˚]	335
LL730.11430	배수관 날개벽(1련) [경사=1:1.5, D800, Θ=22~37˚]	337
LL730.11440	배수관 날개벽(1련) [경사=1:1.5, D800, Θ=37~52˚]	339
LL730.11510	배수관 날개벽(1련) [경사=1:1.5, D1000, Θ=0~8˚]	341
LL730.11520	배수관 날개벽(1련) [경사=1:1.5, D1000, Θ=8~22˚]	343
LL730.11530	배수관 날개벽(1련) [경사=1:1.5, D1000, Θ=22~37˚]	345
LL730.11540	배수관 날개벽(1련) [경사=1:1.5, D1000, Θ=37~52˚]	347
LL730.11610	배수관 날개벽(1련) [경사=1:1.5, D1200, Θ=0~8˚]	349
LL730.11620	배수관 날개벽(1련) [경사=1:1.5, D1200, Θ=8~22˚]	351
LL730.11630	배수관 날개벽(1련) [경사=1:1.5, D1200, Θ=22~37˚]	353
LL730.11640	배수관 날개벽(1련) [경사=1:1.5, D1200, Θ=37~55˚]	355
LL730.12110	배수관 날개벽(1련) [경사=1:1.8, D300, Θ=0~8˚]	357
LL730.12120	배수관 날개벽(1련) [경사=1:1.8, D300, Θ=8~22˚]	359
LL730.12130	배수관 날개벽(1련) [경사=1:1.8, D300, Θ=22~37˚]	361
LL730.12140	배수관 날개벽(1련) [경사=1:1.8, D300, Θ=37~52˚]	363
LL730.12210	배수관 날개벽(1련) [경사=1:1.8, D450, Θ=0~8˚]	365
LL730.12220	배수관 날개벽(1련) [경사=1:1.8, D450, Θ=8~22˚]	367
LL730.12230	배수관 날개벽(1련) [경사=1:1.8, D450, Θ=22~37˚]	369
LL730.12240	배수관 날개벽(1련) [경사=1:1.8, D450, Θ=37~52˚]	371
LL730.12310	배수관 날개벽(1련) [경사=1:1.8, D600, Θ=0~8˚]	373
LL730.12320	배수관 날개벽(1련) [경사=1:1.8, D600, Θ=8~22˚]	375
LL730.12330	배수관 날개벽(1련) [경사=1:1.8, D600, Θ=22~37˚]	377
LL730.12340	배수관 날개벽(1련) [경사=1:1.8, D600, Θ=37~52˚]	379
LL730.12410	배수관 날개벽(1련) [경사=1:1.8, D800, Θ=0~8˚]	381

LL730.12420	배수관 날개벽(1련) [경사=1:1.8, D800, Θ=8~22˚]	383
LL730.12430	배수관 날개벽(1련) [경사=1:1.8, D800, Θ=22~37˚]	385
LL730.12440	배수관 날개벽(1련) [경사=1:1.8, D800, Θ=37~52˚]	387
LL730.12510	배수관 날개벽(1련) [경사=1:1.8, D1000, Θ=0~8˚]	389
LL730.12520	배수관 날개벽(1련) [경사=1:1.8, D1000, Θ=8~22˚]	391
LL730.12530	배수관 날개벽(1련) [경사=1:1.8, D1000, Θ=22~37˚]	393
LL730.12540	배수관 날개벽(1련) [경사=1:1.8, D1000, Θ=37~52˚]	395
LL730.12610	배수관 날개벽(1련) [경사=1:1.8, D1200, Θ=0~8˚]	397
LL730.12620	배수관 날개벽(1련) [경사=1:1.8, D1200, Θ=8~22˚]	399
LL730.12630	배수관 날개벽(1련) [경사=1:1.8, D1200, Θ=22~37˚]	401
LL730.12640	배수관 날개벽(1련) [경사=1:1.8, D1200, Θ=37~55˚]	403
LL730.21110	배수관 날개벽(2련) [경사=1:1.5, D300, Θ=0~8˚]	405
LL730.21120	배수관 날개벽(2련) [경사=1:1.5, D300, Θ=8~22˚]	407
LL730.21130	배수관 날개벽(2련) [경사=1:1.5, D300, Θ=22~37˚]	409
LL730.21140	배수관 날개벽(2련) [경사=1:1.5, D300, Θ=37~52˚]	411
LL730.21210	배수관 날개벽(2련) [경사=1:1.5, D450, Θ=0~8˚]	413
LL730.21220	배수관 날개벽(2련) [경사=1:1.5, D450, Θ=8~22˚]	415
LL730.21230	배수관 날개벽(2련) [경사=1:1.5, D450, Θ=22~37˚]	417
LL730.21240	배수관 날개벽(2련) [경사=1:1.5, D450, Θ=37~52˚]	419
LL730.21310	배수관 날개벽(2련) [경사=1:1.5, D600, Θ=0~8˚]	421
LL730.21320	배수관 날개벽(2련) [경사=1:1.5, D600, Θ=8~22˚]	423
LL730.21330	배수관 날개벽(2련) [경사=1:1.5, D600, Θ=22~37˚]	425
LL730.21340	배수관 날개벽(2련) [경사=1:1.5, D600, Θ=37~52˚]	427
LL730.21410	배수관 날개벽(2련) [경사=1:1.5, D800, Θ=0~8˚]	429
LL730.21420	배수관 날개벽(2련) [경사=1:1.5, D800, Θ=8~22˚]	431
LL730.21430	배수관 날개벽(2련) [경사=1:1.5, D800, Θ=22~37˚]	433
LL730.21440	배수관 날개벽(2련) [경사=1:1.5, D800, Θ=37~52˚]	435
LL730.21510	배수관 날개벽(2련) [경사=1:1.5, D1000, Θ=0~8˚]	437
LL730.21520	배수관 날개벽(2련) [경사=1:1.5, D1000, Θ=8~22˚]	439
LL730.21530	배수관 날개벽(2련) [경사=1:1.5, D1000, Θ=22~37˚]	441
LL730.21540	배수관 날개벽(2련) [경사=1:1.5, D1000, Θ=37~52˚]	443
LL730.21610	배수관 날개벽(2련) [경사=1:1.5, D1200, Θ=0~8˚]	445
LL730.21620	배수관 날개벽(2련) [경사=1:1.5, D1200, Θ=8~22˚]	447
LL730.21630	배수관 날개벽(2련) [경사=1:1.5, D1200, Θ=22~37˚]	449
LL730.21640	배수관 날개벽(2련) [경사=1:1.5, D1200, Θ=37~55˚]	451

8.집수정

LL111.11010	흙쌓기부집수정 [형식1,D300]	453
LL111.11020	흙쌓기부집수정 [형식1,D450]	455
LL111.11030	흙쌓기부집수정 [형식1,D600]	457
LL111.11040	흙쌓기부집수정 [형식1,D800]	459
LL111.11050	흙쌓기부집수정 [형식1,D1000]	461
LL111.11060	흙쌓기부집수정 [형식1,D1200]	463
LL121.11040	흙깍기부집수정 [형식1,흄관 D800]	465
LL121.11050	흙깍기부집수정 [형식1,흄관 D1000]	467
LL121.11060	흙깍기부집수정 [형식1,흄관 D1200]	469
LL111.22010	흙쌓기부집수정 [형식2,D300]	471
LL111.22020	흙쌓기부집수정 [형식2,D450]	473
LL111.22030	흙쌓기부집수정 [형식2,D600]	475
LL111.22040	흙쌓기부집수정 [형식2,D800]	477
LL111.22050	흙쌓기부집수정 [형식2, D1000]	479
LL111.22060	흙쌓기부집수정 [형식2, D1200]	481
LL121.22010	흙깎기부집수정 [형식2,D300]	483
LL121.22020	흙깎기부집수정 [형식2,(L)700*(H)200]	485
LL121.33010	흙깎기부집수정 [형식3,D200]	487
LL121.33020	흙깎기부집수정 [형식3,D250]	489
LL121.44040	흙깎기부집수정 [형식4,흄관 D800(D600)]	491
LL121.44050	흙깎기부집수정 [형식4,흄관 D1000(D600)]	493
LL121.44060	흙깎기부집수정 [형식4,흄관 D1200(D600)]	495
LL121.55040	흙깎기부집수정 [형식5,흄관 D800(D600)]	497
LL121.55050	흙깎기부집수정 [형식5,흄관 D1000(D600)]	499
LL121.55060	흙깎기부집수정 [형식5,흄관 D1200(D600)]	501

9.용수개거

LL310.00909	용수개거 [(H)0.9m×(B)0.9m]	503
LL310.00915	용수개거 [(H)0.9m×(B)1.5m]	505
LL310.01010	용수개거 [(H)1.0m×(B)1.0m]	507
LL310.01015	용수개거 [(H)1.0m×(B)1.5m]	509
LL310.01111	용수개거 [(H)1.1m×(B)1.1m]	511
LL310.01115	용수개거 [(H)1.1m×(B)1.5m]	513

LL310.01212 용수개거 [(H)1.2m×(B)1.2m] 515
LL310.01215 용수개거 [(H)1.2m×(B)1.5m] 517
LL310.01313 용수개거 [(H)1.3m×(B)1.3m] 519
LL310.01315 용수개거 [(H)1.3m×(B)1.5m] 521
LL310.01414 용수개거 [(H)1.4m×(B)1.4m] 523
LL310.01415 용수개거 [(H)1.4m×(B)1.5m] 525
LL310.01515 용수개거 [(H)1.5m×(B)1.5m] 527
LL310.01520 용수개거 [(H)1.5m×(B)2.0m] 529
LL310.01616 용수개거 [(H)1.6m×(B)1.6m] 531
LL310.01620 용수개거 [(H)1.6m×(B)2.0m] 533
LL310.01717 용수개거 [(H)1.7m×(B)1.7m] 535
LL310.01720 용수개거 [(H)1.7m×(B)2.0m] 537
LL310.01818 용수개거 [(H)1.8m×(B)1.8m] 539
LL310.01820 용수개거 [(H)1.8m×(B)2.0m] 541
LL310.01919 용수개거 [(H)1.9m×(B)1.9m] 543
LL310.01920 용수개거 [(H)1.9m×(B)2.0m] 545
LL310.02020 용수개거 [(H)2.0m×(B)2.0m] 547
LL310.02025 용수개거 [(H)2.0m×(B)2.5m] 549
LL310.02121 용수개거 [(H)2.1m×(B)2.1m] 551
LL310.02125 용수개거 [(H)2.1m×(B)2.5m] 553
LL310.02222 용수개거 [(H)2.2m×(B)2.2m] 555
LL310.02225 용수개거 [(H)2.2m×(B)2.5m] 557
LL310.02323 용수개거 [(H)2.3m×(B)2.3m] 559
LL310.02325 용수개거 [(H)2.3m×(B)2.5m] 561
LL310.02424 용수개거 [(H)2.4m×(B)2.4m] 563
LL310.02425 용수개거 [(H)2.4m×(B)2.5m] 565
LL310.02525 용수개거 [(H)2.5m×(B)2.5m] 567
LL310.02530 용수개거 [(H)2.5m×(B)3.0m] 569
LL310.03030 용수개거 [(H)3.0m×(B)3.0m] 571
LL310.03035 용수개거 [(H)3.0m×(B)3.5m] 573

10.수로암거

LM110.01010 수로암거(1련) [(B)2.0m×(H)1.5m,토피:2m이하] 575
LM110.01020 수로암거(1련) [(B)2.0m×(H)1.5m,토피:3m이하] 577
LM110.01030 수로암거(1련) [(B)2.0m×(H)1.5m,토피:5m이하] 579

LM110.01040	수로암거(1련) [(B)2.0m×(H)1.5m,토피:7m이하]	581
LM110.01050	수로암거(1련) [(B)2.0m×(H)1.5m,토피:10m이하]	583
LM110.02010	수로암거(1련) [(B)2.0m×(H)2.0m,토피:2m이하]	585
LM110.02020	수로암거(1련) [(B)2.0m×(H)2.0m,토피:3m이하]	587
LM110.02030	수로암거(1련) [(B)2.0m×(H)2.0m,토피:5m이하]	589
LM110.02040	수로암거(1련) [(B)2.0m×(H)2.0m,토피:7m이하]	591
LM110.02050	수로암거(1련) [(B)2.0m×(H)2.0m,토피:10m이하]	593
LM110.03010	수로암거(1련) [(B)2.5m×(H)2.0m,토피:2m이하]	595
LM110.03020	수로암거(1련) [(B)2.5m×(H)2.0m,토피:3m이하]	597
LM110.03030	수로암거(1련) [(B)2.5m×(H)2.0m,토피:5m이하]	599
LM110.03040	수로암거(1련) [(B)2.5m×(H)2.0m,토피:7m이하]	601
LM110.03050	수로암거(1련) [(B)2.5m×(H)2.0m,토피:10m이하]	603
LM110.04010	수로암거(1련) [(B)2.5m×(H)2.5m,토피:2m이하]	605
LM110.04020	수로암거(1련) [(B)2.5m×(H)2.5m,토피:3m이하]	607
LM110.04030	수로암거(1련) [(B)2.5m×(H)2.5m,토피:5m이하]	609
LM110.04040	수로암거(1련) [(B)2.5m×(H)2.5m,토피:7m이하]	611
LM110.04050	수로암거(1련) [(B)2.5m×(H)2.5m,토피:10m이하]	613
LM110.05010	수로암거(1련) [(B)3.0m×(H)2.5m,토피:2m이하]	615
LM110.05020	수로암거(1련) [(B)3.0m×(H)2.5m,토피:3m이하]	617
LM110.05030	수로암거(1련) [(B)3.0m×(H)2.5m,토피:5m이하]	619
LM110.05040	수로암거(1련) [(B)3.0m×(H)2.5m,토피:7m이하]	621
LM110.05050	수로암거(1련) [(B)3.0m×(H)2.5m,토피:10m이하]	623
LM110.06010	수로암거(1련) [(B)3.0m×(H)3.0m,토피:2m이하]	625
LM110.06020	수로암거(1련) [(B)3.0m×(H)3.0m,토피:3m이하]	627
LM110.06030	수로암거(1련) [(B)3.0m×(H)3.0m,토피:5m이하]	629
LM110.06040	수로암거(1련) [(B)3.0m×(H)3.0m,토피:8m이하]	631
LM110.06050	수로암거(1련) [(B)3.0m×(H)3.0m,토피:10m이하]	633
LM110.08010	수로암거(1련) [(B)3.5m×(H)3.5m,토피:2m이하]	635
LM110.08020	수로암거(1련) [(B)3.5m×(H)3.5m,토피:3m이하]	637
LM110.08030	수로암거(1련) [(B)3.5m×(H)3.5m,토피:5m이하]	639
LM110.08040	수로암거(1련) [(B)3.5m×(H)3.5m,토피:7m이하]	641
LM110.08050	수로암거(1련) [(B)3.5m×(H)3.5m,토피:10m이하]	643
LM110.09010	수로암거(1련) [(B)4.0m×(H)4.0m,토피:2m이하]	645
LM110.09020	수로암거(1련) [(B)4.0m×(H)4.0m,토피:3m이하]	647
LM110.09030	수로암거(1련) [(B)4.0m×(H)4.0m,토피:5m이하]	649

LM110.09040	수로암거(1련) [(B)4.0m×(H)4.0m,토피:7m이하]	651
LM110.09050	수로암거(1련) [(B)4.0m×(H)4.0m,토피:10m이하]	653
LM110.11010	수로암거(1련) [(B)4.5m×(H)4.5m,토피:2m이하]	655
LM110.11020	수로암거(1련) [(B)4.5m×(H)4.5m,토피:3m이하]	657
LM110.11030	수로암거(1련) [(B)4.5m×(H)4.5m,토피:5m이하]	659
LM110.11040	수로암거(1련) [(B)4.5m×(H)4.5m,토피:7m이하]	661
LM110.11050	수로암거(1련) [(B)4.5m×(H)4.5m,토피:10m이하]	663
LM120.01010	수로암거(2련) [(B)2.0m×(H)1.5m,토피:2m이하]	665
LM120.01020	수로암거(2련) [(B)2.0m×(H)1.5m,토피:3m이하]	667
LM120.01030	수로암거(2련) [(B)2.0m×(H)1.5m,토피:5m이하]	669
LM120.01040	수로암거(2련) [(B)2.0m×(H)1.5m,토피:8m이하]	671
LM120.01050	수로암거(2련) [(B)2.0m×(H)1.5m,토피:10m이하]	673
LM120.02010	수로암거(2련) [(B)2.0m×(H)2.0m,토피:2m이하]	675
LM120.02020	수로암거(2련) [(B)2.0m×(H)2.0m,토피:3m이하]	677
LM120.02030	수로암거(2련) [(B)2.0m×(H)2.0m,토피:5m이하]	679
LM120.02040	수로암거(2련) [(B)2.0m×(H)2.0m,토피:8m이하]	681
LM120.02050	수로암거(2련) [(B)2.0m×(H)2.0m,토피:10m이하]	683
LM120.03010	수로암거(2련) [(B)2.5m×(H)2.0m,토피:2m이하]	685
LM120.03020	수로암거(2련) [(B)2.5m×(H)2.0m,토피:3m이하]	687
LM120.03030	수로암거(2련) [(B)2.5m×(H)2.0m,토피:5m이하]	689
LM120.03040	수로암거(2련) [(B)2.5m×(H)2.0m,토피:8m이하]	691
LM120.03050	수로암거(2련) [(B)2.5m×(H)2.0m,토피:10m이하]	693
LM120.04010	수로암거(2련) [(B)2.5m×(H)2.5m,토피:2m이하]	695
LM120.04020	수로암거(2련) [(B)2.5m×(H)2.5m,토피:3m이하]	697
LM120.04030	수로암거(2련) [(B)2.5m×(H)2.5m,토피:5m이하]	699
LM120.04040	수로암거(2련) [(B)2.5m×(H)2.5m,토피:8m이하]	701
LM120.04050	수로암거(2련) [(B)2.5m×(H)2.5m,토피:10m이하]	703
LM120.05010	수로암거(2련) [(B)3.0m×(H)2.5m,토피:2m이하]	705
LM120.05020	수로암거(2련) [(B)3.0m×(H)2.5m,토피:3m이하]	707
LM120.05030	수로암거(2련) [(B)3.0m×(H)2.5m,토피:5m이하]	709
LM120.05040	수로암거(2련) [(B)3.0m×(H)2.5m,토피:7m이하]	711
LM120.05050	수로암거(2련) [(B)3.0m×(H)2.5m,토피:10m이하]	713
LM120.06010	수로암거(2련) [(B)3.0m×(H)3.0m,토피:2m이하]	715
LM120.06020	수로암거(2련) [(B)3.0m×(H)3.0m,토피:3m이하]	717
LM120.06030	수로암거(2련) [(B)3.0m×(H)3.0m,토피:5m이하]	719

LM120.06040	수로암거(2련) [(B)3.0m×(H)3.0m,토피:7m이하]	721
LM120.06050	수로암거(2련) [(B)3.0m×(H)3.0m,토피:10m이하]	723
LM120.07010	수로암거(2련) [(B)3.5m×(H)3.0m,토피:2m이하]	725
LM120.07020	수로암거(2련) [(B)3.5m×(H)3.0m,토피:3m이하]	727
LM120.07030	수로암거(2련) [(B)3.5m×(H)3.0m,토피:5m이하]	729
LM120.07040	수로암거(2련) [(B)3.5m×(H)3.0m,토피:7m이하]	731
LM120.07050	수로암거(2련) [(B)3.5m×(H)3.0m,토피:10m이하]	733
LM120.08010	수로암거(2련) [(B)3.5m×(H)3.5m,토피:2m이하]	735
LM120.08020	수로암거(2련) [(B)3.5m×(H)3.5m,토피:3m이하]	737
LM120.08030	수로암거(2련) [(B)3.5m×(H)3.5m,토피:5m이하]	739
LM120.08040	수로암거(2련) [(B)3.5m×(H)3.5m,토피:7m이하]	741
LM120.08050	수로암거(2련) [(B)3.5m×(H)3.5m,토피:10m이하]	743
LM120.09010	수로암거(2련) [(B)4.0m×(H)4.0m,토피:2m이하]	745
LM120.09020	수로암거(2련) [(B)4.0m×(H)4.0m,토피:3m이하]	747
LM120.09030	수로암거(2련) [(B)4.0m×(H)4.0m,토피:5m이하]	749
LM120.09040	수로암거(2련) [(B)4.0m×(H)4.0m,토피:8m이하]	751
LM120.09050	수로암거(2련) [(B)4.0m×(H)4.0m,토피:10m이하]	753
LM130.01010	수로암거(3련) [(B)2.0m×(H)1.5m,토피:2m이하]	755
LM130.01020	수로암거(3련) [(B)2.0m×(H)1.5m,토피:3m이하]	757
LM130.01030	수로암거(3련) [(B)2.0m×(H)1.5m,토피:5m이하]	759
LM130.01040	수로암거(3련) [(B)2.0m×(H)1.5m,토피:7m이하]	761
LM130.01050	수로암거(3련) [(B)2.0m×(H)1.5m,토피:10m이하]	763
LM130.02020	수로암거(3련) [(B)2.5m×(H)2.0m,토피:3m이하]	765
LM130.02030	수로암거(3련) [(B)2.5m×(H)2.0m,토피:6m이하]	767
LM130.02040	수로암거(3련) [(B)2.5m×(H)2.0m,토피:8m이하]	769
LM130.02050	수로암거(3련) [(B)2.5m×(H)2.0m,토피:10m이하]	771
LM130.04010	수로암거(3련) [(B)2.5m×(H)2.5m,토피:2m이하]	773
LM130.05010	수로암거(3련) [(B)3.0m×(H)2.5m,토피:2m이하]	775
LM130.05020	수로암거(3련) [(B)3.0m×(H)2.5m,토피:3m이하]	777
LM130.05030	수로암거(3련) [(B)3.0m×(H)2.5m,토피:5m이하]	779
LM130.05040	수로암거(3련) [(B)3.0m×(H)2.5m,토피:7m이하]	781
LM130.05050	수로암거(3련) [(B)3.0m×(H)2.5m,토피:10m이하]	783
LM130.06010	수로암거(3련) [(B)3.0m×(H)3.0m,토피:2m이하]	785
LM130.06020	수로암거(3련) [(B)3.0m×(H)3.0m,토피:3m이하]	787
LM130.06030	수로암거(3련) [(B)3.0m×(H)3.0m,토피:5m이하]	789

LM130.06040 수로암거(3련) [(B)3.0m×(H)3.0m,토피:7m이하] 791
LM130.06050 수로암거(3련) [(B)3.0m×(H)3.0m,토피:10m이하] 793
LM130.07010 수로암거(3련) [(B)3.5m×(H)3.0m,토피:2m이하] 795
LM130.07020 수로암거(3련) [(B)3.5m×(H)3.0m,토피:3m이하] 797
LM130.07030 수로암거(3련) [(B)3.5m×(H)3.0m,토피:5m이하] 799
LM130.07040 수로암거(3련) [(B)3.5m×(H)3.0m,토피:7m이하] 801
LM130.07050 수로암거(3련) [(B)3.5m×(H)3.0m,토피:10m이하] 803
LM130.08010 수로암거(3련) [(B)3.5m×(H)3.5m,토피:2m이하] 805
LM130.08020 수로암거(3련) [(B)3.5m×(H)3.5m,토피:3m이하] 807
LM130.08030 수로암거(3련) [(B)3.5m×(H)3.5m,토피:5m이하] 809
LM130.08040 수로암거(3련) [(B)3.5m×(H)3.5m,토피:7m이하] 811
LM130.08050 수로암거(3련) [(B)3.5m×(H)3.5m,토피:10m이하] 813
LM130.09010 수로암거(3련) [(B)4.0m×(H)4.0m,토피:2m이하] 815
LM130.09020 수로암거(3련) [(B)4.0m×(H)4.0m,토피:3m이하] 817
LM130.09030 수로암거(3련) [(B)4.0m×(H)4.0m,토피:5m이하] 819
LM130.09040 수로암거(3련) [(B)4.0m×(H)4.0m,토피:7m이하] 821
LM130.09050 수로암거(3련) [(B)4.0m×(H)4.0m,토피:10m이하] 823

11.통로암거

LM141.05010 통로암거(1련) [(B)3.0m×(H)2.5m,토피:2m이하] 825
LM141.05020 통로암거(1련) [(B)3.0m×(H)2.5m,토피:3m이하] 827
LM141.05030 통로암거(1련) [(B)3.0m×(H)2.5m,토피:5m이하] 829
LM141.05040 통로암거(1련) [(B)3.0m×(H)2.5m,토피:8m이하] 831
LM141.05050 통로암거(1련) [(B)3.0m×(H)2.5m,토피:10m이하] 833
LM141.06010 통로암거(1련) [(B)3.0m×(H)3.0m,토피:2m이하] 835
LM141.06020 통로암거(1련) [(B)3.0m×(H)3.0m,토피:3m이하] 837
LM141.06030 통로암거(1련) [(B)3.0m×(H)3.0m,토피:5m이하] 839
LM141.06040 통로암거(1련) [(B)3.0m×(H)3.0m,토피:8m이하] 841
LM141.06050 통로암거(1련) [(B)3.0m×(H)3.0m,토피:10m이하] 843
LM141.08010 통로암거(1련) [(B)3.5m×(H)3.5m,토피:2m이하] 845
LM141.08020 통로암거(1련) [(B)3.5m×(H)3.5m,토피:3m이하] 847
LM141.08030 통로암거(1련) [(B)3.5m×(H)3.5m,토피:5m이하] 849
LM141.08040 통로암거(1련) [(B)3.5m×(H)3.5m,토피:7m이하] 851
LM141.08050 통로암거(1련) [(B)3.5m×(H)3.5m,토피:10m이하] 853
LM141.09010 통로암거(1련) [(B)4.0m×(H)4.0m,토피:2m이하] 855

LM141.09020	통로암거(1련) [(B)4.0m×(H)4.0m,토피:3m이하]	857
LM141.09030	통로암거(1련) [(B)4.0m×(H)4.0m,토피:5m이하]	859
LM141.09040	통로암거(1련) [(B)4.0m×(H)4.0m,토피:7m이하]	861
LM141.09050	통로암거(1련) [(B)4.0m×(H)4.0m,토피:10m이하]	863
LM141.11010	통로암거(1련) [(B)4.5m×(H)4.5m,토피:2m이하]	865
LM141.11020	통로암거(1련) [(B)4.5m×(H)4.5m,토피:3m이하]	867
LM141.11030	통로암거(1련) [(B)4.5m×(H)4.5m,토피:5m이하]	869
LM141.11040	통로암거(1련) [(B)4.5m×(H)4.5m,토피:7m이하]	871
LM141.11050	통로암거(1련) [(B)4.5m×(H)4.5m,토피:10m이하]	873
LM141.12010	통로암거(1련) [(B)5.0m×(H)4.5m,토피:2m이하]	875
LM141.12020	통로암거(1련) [(B)5.0m×(H)4.5m,토피:3m이하]	877
LM141.12030	통로암거(1련) [(B)5.0m×(H)4.5m,토피:5m이하]	879
LM141.12040	통로암거(1련) [(B)5.0m×(H)4.5m,토피:8m이하]	881
LM141.12050	통로암거(1련) [(B)5.0m×(H)4.5m,토피:9m이하]	883
LM141.13010	통로암거(1련) [(B)6.0m×(H)4.5m,토피:2m이하]	885
LM141.13020	통로암거(1련) [(B)6.0m×(H)4.5m,토피:3m이하]	887
LM141.13030	통로암거(1련) [(B)6.0m×(H)4.5m,토피:4m이하]	889
LM141.13040	통로암거(1련) [(B)6.0m×(H)4.5m,토피:5m이하]	891
LM141.13050	통로암거(1련) [(B)6.0m×(H)4.5m,토피:6m이하]	893
LM142.05010	통로암거(2련) [(B)3.0m×(H)2.5m,토피:2m이하]	895
LM142.05020	통로암거(2련) [(B)3.0m×(H)2.5m,토피:3m이하]	897
LM142.05030	통로암거(2련) [(B)3.0m×(H)2.5m,토피:5m이하]	899
LM142.05040	통로암거(2련) [(B)3.0m×(H)2.5m,토피:7m이하]	901
LM142.05050	통로암거(2련) [(B)3.0m×(H)2.5m,토피:10m이하]	903
LM142.06010	통로암거(2련) [(B)3.0m×(H)3.0m,토피:2m이하]	905
LM142.06020	통로암거(2련) [(B)3.0m×(H)3.0m,토피:3m이하]	907
LM142.06030	통로암거(2련) [(B)3.0m×(H)3.0m,토피:5m이하]	909
LM142.06040	통로암거(2련) [(B)3.0m×(H)3.0m,토피:7m이하]	911
LM142.06050	통로암거(2련) [(B)3.0m×(H)3.0m,토피:10m이하]	913
LM142.08010	통로암거(2련) [(B)3.5m×(H)3.5m,토피:2m이하]	915
LM142.08020	통로암거(2련) [(B)3.5m×(H)3.5m,토피:3m이하]	917
LM142.08030	통로암거(2련) [(B)3.5m×(H)3.5m,토피:5m이하]	919
LM142.08040	통로암거(2련) [(B)3.5m×(H)3.5m,토피:7m이하]	921
LM142.08050	통로암거(2련) [(B)3.5m×(H)3.5m,토피:10m이하]	923
LM142.09010	통로암거(2련) [(B)4.0m×(H)4.0m,토피:2m이하]	925

LM142.09020	통로암거(2련) [(B)4.0m×(H)4.0m,토피:3m이하]	927
LM142.09030	통로암거(2련) [(B)4.0m×(H)4.0m,토피:5m이하]	929
LM142.09040	통로암거(2련) [(B)4.0m×(H)4.0m,토피:8m이하]	931
LM142.09050	통로암거(2련) [(B)4.0m×(H)4.0m,토피:10m이하]	933
LM142.10010	통로암거(2련) [(B)4.0m×(H)4.5m,토피:2m이하]	935
LM142.10020	통로암거(2련) [(B)4.0m×(H)4.5m,토피:3m이하]	937
LM142.10030	통로암거(2련) [(B)4.0m×(H)4.5m,토피:5m이하]	939
LM142.10040	통로암거(2련) [(B)4.0m×(H)4.5m,토피:7m이하]	941
LM142.10050	통로암거(2련) [(B)4.0m×(H)4.5m,토피:10m이하]	943
LM142.11010	통로암거(2련) [(B)4.5m×(H)4.5m,토피:2m이하]	945
LM142.11020	통로암거(2련) [(B)4.5m×(H)4.5m,토피:3m이하]	947
LM142.11030	통로암거(2련) [(B)4.5m×(H)4.5m,토피:5m이하]	949
LM142.11040	통로암거(2련) [(B)4.5m×(H)4.5m,토피:7m이하]	951
LM142.11050	통로암거(2련) [(B)4.5m×(H)4.5m,토피:10m이하]	953
LM142.12010	통로암거(2련) [(B)5.0m×(H)4.5m,토피:2m이하]	955
LM142.12020	통로암거(2련) [(B)5.0m×(H)4.5m,토피:3m이하]	957
LM142.12030	통로암거(2련) [(B)5.0m×(H)4.5m,토피:5m이하]	959
LM142.12040	통로암거(2련) [(B)5.0m×(H)4.5m,토피:6m이하]	961
LM142.12050	통로암거(2련) [(B)5.0m×(H)4.5m,토피:8m이하]	963

12.벽체

OD210.00100	단열벽체 [그라스울(100이하)+석고보드]	965
OD210.00200	단열벽체 [그라스울(200이하)+석고보드]	967
OD210.00300	단열벽체 [그라스울(300이하)+석고보드]	969
OD110.00100	단열벽체 [발포폴리스트렌(100이하)+석고보드]	971
OD110.00200	단열벽체 [발포폴리스트렌(200이하)+석고보드]	973
OD110.00300	단열벽체 [발포폴리스틸렌(300이하)+석고보드]	975
OD310.00100	단열벽체 [경질우레탄폼(100이하)+석고보드]	977
OD310.00200	단열벽체 [경질우레탄폼(200이하)+석고보드]	979
OD310.00300	단열벽체 [경질우레탄폼(300이하)+석고보드]	981
FA110.10006	조적벽체 [시멘트모르타르(6)]	983
FA110.10015	조적벽체 [시멘트모르타르(15)]	985
FA110.10018	조적벽체 [시멘트모르타르(18)]	987
FA110.20000	조적벽체 [석고보드]	989
FA110.20006	조적벽체 [시멘트모르타르(6)+단열재+석고보드]	991

MA110.10018	타일마감벽체 [시멘트모르타르(18)+타일(접착)]	993
MA110.20006	타일마감벽체 [시멘트모르타르(6)+타일(압착)]	995
MA110.20012	타일마감벽체 [시멘트모르타르(12)+타일(압착)]	997

13.경량천장

JI110.10300	경량천장 [경량천장철골틀(300mm)+석고보드]	999
JI110.10450	경량천장 [경량천장철골틀(450mm)+석고보드]	1001
JI110.10600	경량천장 [경량천장철골틀(600mm)+석고보드]	1003
JI110.20300	경량천장 [경량천장철골틀(300mm)+흡음텍스]	1005
JI110.20450	경량천장 [경량천장철골틀(450mm)+흡음텍스]	1007
JI110.20650	경량천장 [경량천장철골틀(600mm)+흡음텍스]	1009

14.옥내강관

BA211.11025	옥내강관(일반배관 및 보온) [고무발포보온재 / 강관 ø15mm, 보온두께 25mm이하]	1011
BA211.11050	옥내강관(일반배관 및 보온) [고무발포보온재 / 강관 ø15mm, 보온두께 50mm이하]	1013
BA211.12025	옥내강관(일반배관 및 보온) [유리솜보온재 / 강관 ø15mm, 보온두께 25mm이하]	1015
BA211.12050	옥내강관(일반배관 및 보온) [유리솜보온재 / 강관 ø15mm, 보온두께 50mm이하]	1017
BA211.13025	옥내강관(일반배관 및 보온) [발포폴리에틸렌보온재 / 강관 ø15mm, 보온두께 25mm이하]	1019
BA211.13050	옥내강관(일반배관 및 보온) [발포폴리에틸렌보온재 / 강관 ø15mm, 보온두께 50mm이하]	1021
BA221.11025	옥내강관(일반배관 및 보온) [고무발포보온재 / 강관 ø20mm, 보온두께 25mm이하]	1023
BA221.11050	옥내강관(일반배관 및 보온) [고무발포보온재 / 강관 ø20mm, 보온두께 50mm이하]	1025
BA221.12025	옥내강관(일반배관 및 보온) [유리솜보온재 / 강관 ø20mm, 보온두께 25mm이하]	1027
BA221.12050	옥내강관(일반배관 및 보온) [유리솜보온재 / 강관 ø20mm, 보온두께 50mm이하]	1029
BA221.13025	옥내강관(일반배관 및 보온) [발포폴리에틸렌보온재 / 강관 ø20mm, 보온두께 25mm이하]	1031
BA221.13050	옥내강관(일반배관 및 보온) [발포폴리에틸렌보온재 / 강관 ø20mm, 보온두께 50mm이하]	1033

BA231.11025	옥내강관(일반배관 및 보온) [고무발포보온재 / 강관 ø25mm, 보온두께 25mm이하]	1035
BA231.11050	옥내강관(일반배관 및 보온) [고무발포보온재 / 강관 ø25mm, 보온두께 50mm이하]	1037
BA231.12025	옥내강관(일반배관 및 보온) [유리솜보온재 / 강관 ø25mm, 보온두께 25mm이하]	1039
BA231.12050	옥내강관(일반배관 및 보온) [유리솜보온재 / 강관 ø25mm, 보온두께 50mm이하]	1041
BA231.13025	옥내강관(일반배관 및 보온) [발포폴리에틸렌보온재 / 강관 ø25mm, 보온두께 25mm이하]	1043
BA231.13050	옥내강관(일반배관 및 보온) [발포폴리에틸렌보온재 / 강관 ø25mm, 보온두께 50mm이하]	1045
BA241.11025	옥내강관(일반배관 및 보온) [고무발포보온재 / 강관 ø32mm, 보온두께 25mm이하]	1047
BA241.11050	옥내강관(일반배관 및 보온) [고무발포보온재 / 강관 ø32mm, 보온두께 50mm이하]	1049
BA241.12025	옥내강관(일반배관 및 보온) [유리솜보온재 / 강관 ø32mm, 보온두께 25mm이하]	1051
BA241.12050	옥내강관(일반배관 및 보온) [유리솜보온재 / 강관 ø32mm, 보온두께 50mm이하]	1053
BA241.13025	옥내강관(일반배관 및 보온) [발포폴리에틸렌보온재 / 강관 ø32mm, 보온두께 25mm이하]	1055
BA241.13050	옥내강관(일반배관 및 보온) [발포폴리에틸렌보온재 / 강관 ø32mm, 보온두께 50mm이하]	1057
BA251.11025	옥내강관(일반배관 및 보온) [고무발포보온재 / 강관 ø40mm, 보온두께 25mm이하]	1059
BA251.11050	옥내강관(일반배관 및 보온) [고무발포보온재 / 강관 ø40mm, 보온두께 50mm이하]	1061
BA251.12025	옥내강관(일반배관 및 보온) [유리솜보온재 / 강관 ø40mm, 보온두께 25mm이하]	1063
BA251.12050	옥내강관(일반배관 및 보온) [유리솜보온재 / 강관 ø40mm, 보온두께 50mm이하]	1065
BA251.13025	옥내강관(일반배관 및 보온) [발포폴리에틸렌보온재 / 강관 ø40mm, 보온두께 25mm이하]	1067
BA251.13050	옥내강관(일반배관 및 보온) [발포폴리에틸렌보온재 / 강관 ø40mm, 보온두께 50mm이하]	1069
BA261.11025	옥내강관(일반배관 및 보온) [고무발포보온재 / 강관 ø50mm, 보온두께 25mm이하]	1071
BA261.11050	옥내강관(일반배관 및 보온) [고무발포보온재 / 강관 ø50mm, 보온두께 50mm이하]	1073

BA261.12025	옥내강관(일반배관 및 보온) [유리솜보온재 / 강관 ø50mm, 보온두께 25mm이하]	1075
BA261.12050	옥내강관(일반배관 및 보온) [유리솜보온재 / 강관 ø50mm, 보온두께 50mm이하]	1077
BA261.13025	옥내강관(일반배관 및 보온) [발포폴리에틸렌보온재 / 강관 ø50mm, 보온두께 25mm이하]	1079
BA261.13050	옥내강관(일반배관 및 보온) [발포폴리에틸렌보온재 / 강관 ø50mm, 보온두께 50mm이하]	1081
BA271.11025	옥내강관(일반배관 및 보온) [고무발포보온재 / 강관 ø65mm, 보온두께 25mm이하]	1083
BA271.11050	옥내강관(일반배관 및 보온) [고무발포보온재 / 강관 ø65mm, 보온두께 50mm이하]	1085
BA271.12025	옥내강관(일반배관 및 보온) [유리솜보온재 / 강관 ø65mm, 보온두께 25mm이하]	1087
BA271.12050	옥내강관(일반배관 및 보온) [유리솜보온재 / 강관 ø65mm, 보온두께 50mm이하]	1089
BA271.13025	옥내강관(일반배관 및 보온) [발포폴리에틸렌보온재 / 강관 ø65mm, 보온두께 25mm이하]	1091
BA271.13050	옥내강관(일반배관 및 보온) [발포폴리에틸렌보온재 / 강관 ø65mm, 보온두께 50mm이하]	1093
BA281.11025	옥내강관(일반배관 및 보온) [고무발포보온재 / 강관 ø80mm, 보온두께 25mm이하]	1095
BA281.11050	옥내강관(일반배관 및 보온) [고무발포보온재 / 강관 ø80mm, 보온두께 50mm이하]	1097
BA281.12025	옥내강관(일반배관 및 보온) [유리솜보온재 / 강관 ø80mm, 보온두께 25mm이하]	1099
BA281.12050	옥내강관(일반배관 및 보온) [유리솜보온재 / 강관 ø80mm, 보온두께 50mm이하]	1101
BA281.13025	옥내강관(일반배관 및 보온) [발포폴리에틸렌보온재 / 강관 ø80mm, 보온두께 25mm이하]	1103
BA281.13050	옥내강관(일반배관 및 보온) [발포폴리에틸렌보온재 / 강관 ø80mm, 보온두께 50mm이하]	1105
BB211.11025	옥내강관(일반배관 및 보온) [고무발포보온재 / 강관 ø100mm, 보온두께 25mm이하]	1107
BB211.11050	옥내강관(일반배관 및 보온) [고무발포보온재 / 강관 ø100mm, 보온두께 50mm이하]	1109
BB211.12025	옥내강관(일반배관 및 보온) [유리솜보온재 / 강관 ø100mm, 보온두께 25mm이하]	1111
BB211.12050	옥내강관(일반배관 및 보온) [유리솜보온재 / 강관 ø100mm, 보온두께 50mm이하]	1113

BB211.13025	옥내강관(일반배관 및 보온) [발포폴리에틸렌보온재 / 강관 ø100mm, 보온두께 25mm이하]	1115
BB211.13050	옥내강관(일반배관 및 보온) [발포폴리에틸렌보온재 / 강관 ø100mm, 보온두께 50mm이하]	1117
BB221.11025	옥내강관(일반배관 및 보온) [고무발포보온재 / 강관 ø125mm, 보온두께 25mm이하]	1119
BB221.11050	옥내강관(일반배관 및 보온) [고무발포보온재 / 강관 ø125mm, 보온두께 50mm이하]	1121
BB221.12025	옥내강관(일반배관 및 보온) [유리솜보온재 / 강관 ø125mm, 보온두께 25mm이하]	1123
BB221.12050	옥내강관(일반배관 및 보온) [유리솜보온재 / 강관 ø125mm, 보온두께 50mm이하]	1125
BB221.13025	옥내강관(일반배관 및 보온) [발포폴리에틸렌보온재 / 강관 ø125mm, 보온두께 25mm이하]	1127
BB221.13050	옥내강관(일반배관 및 보온) [발포폴리에틸렌보온재 / 강관 ø125mm, 보온두께 50mm이하]	1129
BB231.11025	옥내강관(일반배관 및 보온) [고무발포보온재 / 강관 ø150mm, 보온두께 25mm이하]	1131
BB231.11050	옥내강관(일반배관 및 보온) [고무발포보온재 / 강관 ø150mm, 보온두께 50mm이하]	1133
BB231.12025	옥내강관(일반배관 및 보온) [유리솜보온재 / 강관 ø150mm, 보온두께 25mm이하]	1135
BB231.12050	옥내강관(일반배관 및 보온) [유리솜보온재 / 강관 ø150mm, 보온두께 50mm이하]	1137
BB231.13025	옥내강관(일반배관 및 보온) [발포폴리에틸렌보온재 / 강관 ø150mm, 보온두께 25mm이하]	1139
BB231.13050	옥내강관(일반배관 및 보온) [발포폴리에틸렌보온재 / 강관 ø150mm, 보온두께 50mm이하]	1141
BB241.11025	옥내강관(일반배관 및 보온) [고무발포보온재 / 강관 ø200mm, 보온두께 25mm이하]	1143
BB241.11050	옥내강관(일반배관 및 보온) [고무발포보온재 / 강관 ø200mm, 보온두께 50mm이하]	1145
BB241.12025	옥내강관(일반배관 및 보온) [유리솜보온재 / 강관 ø200mm, 보온두께 25mm이하]	1147
BB241.12050	옥내강관(일반배관 및 보온) [유리솜보온재 / 강관 ø200mm, 보온두께 50mm이하]	1149
BB241.13025	옥내강관(일반배관 및 보온) [발포폴리에틸렌보온재 / 강관 ø200mm, 보온두께 25mm이하]	1151
BB241.13050	옥내강관(일반배관 및 보온) [발포폴리에틸렌보온재 / 강관 ø200mm, 보온두께 50mm이하]	1153

BB251.11025	옥내강관(일반배관 및 보온) [고무발포보온재 / 강관 ø250mm, 보온두께 25mm이하]	1155
BB251.11050	옥내강관(일반배관 및 보온) [고무발포보온재 / 강관 ø250mm, 보온두께 50mm이하]	1157
BB251.12025	옥내강관(일반배관 및 보온) [유리솜보온재 / 강관 ø250mm, 보온두께 25mm이하]	1159
BB251.12050	옥내강관(일반배관 및 보온) [유리솜보온재 / 강관 ø250mm, 보온두께 50mm이하]	1161
BB251.13025	옥내강관(일반배관 및 보온) [발포폴리에틸렌보온재 / 강관 ø250mm, 보온두께 25mm이하]	1163
BB251.13050	옥내강관(일반배관 및 보온) [발포폴리에틸렌보온재 / 강관 ø250mm, 보온두께 50mm이하]	1165
BB261.11025	옥내강관(일반배관 및 보온) [고무발포보온재 / 강관 ø300mm, 보온두께 25mm이하]	1167
BB261.11050	옥내강관(일반배관 및 보온) [고무발포보온재 / 강관 ø300mm, 보온두께 50mm이하]	1169
BB261.12025	옥내강관(일반배관 및 보온) [유리솜보온재 / 강관 ø300mm, 보온두께 25mm이하]	1171
BB261.12050	옥내강관(일반배관 및 보온) [유리솜보온재 / 강관 ø300mm, 보온두께 50mm이하]	1173
BB261.13025	옥내강관(일반배관 및 보온) [발포폴리에틸렌보온재 / 강관 ø300mm, 보온두께 25mm이하]	1175
BB261.13050	옥내강관(일반배관 및 보온) [발포폴리에틸렌보온재 / 강관 ø300mm, 보온두께 50mm이하]	1177

15.옥내동관

BC211.11025	옥내동관(일반배관 및 보온) [고무발포보온재 / 동관 ø15mm, 보온두께 25mm이하]	1179
BC211.11050	옥내동관(일반배관 및 보온) [고무발포보온재 / 동관 ø15mm, 보온두께 50mm이하]	1181
BC211.11125	옥내동관(일반배관 및 보온) [고무발포보온재 / 동관 ø8mm, 보온두께 25mm이하]	1183
BC211.11150	옥내동관(일반배관 및 보온) [고무발포보온재 / 동관 ø8mm, 보온두께 50mm이하]	1185
BC211.11225	옥내동관(일반배관 및 보온) [고무발포보온재 / 동관 ø10mm, 보온두께 25mm이하]	1187
BC211.11250	옥내동관(일반배관 및 보온) [고무발포보온재 / 동관 ø10mm, 보온두께 50mm이하]	1189

BC211.12025	옥내동관(일반배관 및 보온) [유리솜보온재 / 동관 ø15mm, 보온두께 25mm이하]	1191
BC211.12050	옥내동관(일반배관 및 보온) [유리솜보온재 / 동관 ø15mm, 보온두께 50mm이하]	1193
BC211.12125	옥내동관(일반배관 및 보온) [유리솜보온재 / 동관 ø8mm, 보온두께 25mm이하]	1195
BC211.12150	옥내동관(일반배관 및 보온) [유리솜보온재 / 동관 ø8mm, 보온두께 50mm이하]	1197
BC211.12225	옥내동관(일반배관 및 보온) [유리솜보온재 / 동관 ø10mm, 보온두께 25mm이하]	1199
BC211.12250	옥내동관(일반배관 및 보온) [유리솜보온재 / 동관 ø10mm, 보온두께 50mm이하]	1201
BC211.13025	옥내동관(일반배관 및 보온) [발포폴리에틸렌보온재 / 동관 ø15mm, 보온두께 25mm이하]	1203
BC211.13050	옥내동관(일반배관 및 보온) [발포폴리에틸렌보온재 / 동관 ø15mm, 보온두께 50mm이하]	1205
BC211.13125	옥내동관(일반배관 및 보온) [발포폴리에틸렌보온재 / 동관 ø8mm, 보온두께 25mm이하]	1207
BC211.13150	옥내동관(일반배관 및 보온) [발포폴리에틸렌보온재 / 동관 ø8mm, 보온두께 50mm이하]	1209
BC211.13225	옥내동관(일반배관 및 보온) [발포폴리에틸렌보온재 / 동관 ø10mm, 보온두께 25mm이하]	1211
BC211.13250	옥내동관(일반배관 및 보온) [발포폴리에틸렌보온재 / 동관 ø10mm, 보온두께 50mm이하]	1213
BC221.11025	옥내동관(일반배관 및 보온) [고무발포보온재 / 동관 ø20mm, 보온두께 25mm이하]	1215
BC221.11050	옥내동관(일반배관 및 보온) [고무발포보온재 / 동관 ø20mm, 보온두께 50mm이하]	1217
BC221.12025	옥내동관(일반배관 및 보온) [유리솜보온재 / 동관 ø20mm, 보온두께 25mm이하]	1219
BC221.12050	옥내동관(일반배관 및 보온) [유리솜보온재 / 동관 ø20mm, 보온두께 50mm이하]	1221
BC221.13025	옥내동관(일반배관 및 보온) [발포폴리에틸렌보온재 / 동관 ø20mm, 보온두께 25mm이하]	1223
BC221.13050	옥내동관(일반배관 및 보온) [발포폴리에틸렌보온재 / 동관 ø20mm, 보온두께 50mm이하]	1225
BC231.11025	옥내동관(일반배관 및 보온) [고무발포보온재 / 동관 ø25mm, 보온두께 25mm이하]	1227
BC231.11050	옥내동관(일반배관 및 보온) [고무발포보온재 / 동관 ø25mm, 보온두께 50mm이하]	1229

BC231.12025	옥내동관(일반배관 및 보온) [유리솜보온재 / 동관 ø25mm, 보온두께 25mm이하]	1231
BC231.12050	옥내동관(일반배관 및 보온) [유리솜보온재 / 동관 ø25mm, 보온두께 50mm이하]	1233
BC231.13025	옥내동관(일반배관 및 보온) [발포폴리에틸렌보온재 / 동관 ø25mm, 보온두께 25mm이하]	1235
BC231.13050	옥내동관(일반배관 및 보온) [발포폴리에틸렌보온재 / 동관 ø25mm, 보온두께 50mm이하]	1237
BC241.11025	옥내동관(일반배관 및 보온) [고무발포보온재 / 동관 ø32mm, 보온두께 25mm이하]	1239
BC241.11050	옥내동관(일반배관 및 보온) [고무발포보온재 / 동관 ø32mm, 보온두께 50mm이하]	1241
BC241.12025	옥내동관(일반배관 및 보온) [유리솜보온재 / 동관 ø32mm, 보온두께 25mm이하]	1243
BC241.12050	옥내동관(일반배관 및 보온) [유리솜보온재 / 동관 ø32mm, 보온두께 50mm이하]	1245
BC241.13025	옥내동관(일반배관 및 보온) [발포폴리에틸렌보온재 / 동관 ø32mm, 보온두께 25mm이하]	1247
BC241.13050	옥내동관(일반배관 및 보온) [발포폴리에틸렌보온재 / 동관 ø32mm, 보온두께 50mm이하]	1249
BC251.11025	옥내동관(일반배관 및 보온) [고무발포보온재 / 동관 ø40mm, 보온두께 25mm이하]	1251
BC251.11050	옥내동관(일반배관 및 보온) [고무발포보온재 / 동관 ø40mm, 보온두께 50mm이하]	1253
BC251.12025	옥내동관(일반배관 및 보온) [유리솜보온재 / 동관 ø40mm, 보온두께 25mm이하]	1255
BC251.12050	옥내동관(일반배관 및 보온) [유리솜보온재 / 동관 ø40mm, 보온두께 50mm이하]	1257
BC251.13025	옥내동관(일반배관 및 보온) [발포폴리에틸렌보온재 / 동관 ø40mm, 보온두께 25mm이하]	1259
BC251.13050	옥내동관(일반배관 및 보온) [발포폴리에틸렌보온재 / 동관 ø40mm, 보온두께 50mm이하]	1261
BC261.11025	옥내동관(일반배관 및 보온) [고무발포보온재 / 동관 ø50mm, 보온두께 25mm이하]	1263
BC261.11050	옥내동관(일반배관 및 보온) [고무발포보온재 / 동관 ø50mm, 보온두께 50mm이하]	1265
BC261.12025	옥내동관(일반배관 및 보온) [유리솜보온재 / 동관 ø50mm, 보온두께 25mm이하]	1267
BC261.12050	옥내동관(일반배관 및 보온) [유리솜보온재 / 동관 ø50mm, 보온두께 50mm이하]	1269

BC261.13025	옥내동관(일반배관 및 보온) [발포폴리에틸렌보온재 / 동관 ø50mm, 보온두께 25mm이하]	1271
BC261.13050	옥내동관(일반배관 및 보온) [발포폴리에틸렌보온재 / 동관 ø50mm, 보온두께 50mm이하]	1273
BC271.11025	옥내동관(일반배관 및 보온) [고무발포보온재 / 동관 ø65mm, 보온두께 25mm이하]	1275
BC271.11050	옥내동관(일반배관 및 보온) [고무발포보온재 / 동관 ø65mm, 보온두께 50mm이하]	1277
BC271.12025	옥내동관(일반배관 및 보온) [유리솜보온재 / 동관 ø65mm, 보온두께 25mm이하]	1279
BC271.12050	옥내동관(일반배관 및 보온) [유리솜보온재 / 동관 ø65mm, 보온두께 50mm이하]	1281
BC271.13025	옥내동관(일반배관 및 보온) [발포폴리에틸렌보온재 / 동관 ø65mm, 보온두께 25mm이하]	1283
BC271.13050	옥내동관(일반배관 및 보온) [발포폴리에틸렌보온재 / 동관 ø65mm, 보온두께 50mm이하]	1285
BC281.11025	옥내동관(일반배관 및 보온) [고무발포보온재 / 동관 ø80mm, 보온두께 25mm이하]	1287
BC281.11050	옥내동관(일반배관 및 보온) [고무발포보온재 / 동관 ø80mm, 보온두께 50mm이하]	1289
BC281.12025	옥내동관(일반배관 및 보온) [유리솜보온재 / 동관 ø80mm, 보온두께 25mm이하]	1291
BC281.12050	옥내동관(일반배관 및 보온) [유리솜보온재 / 동관 ø80mm, 보온두께 50mm이하]	1293
BC281.13025	옥내동관(일반배관 및 보온) [발포폴리에틸렌보온재 / 동관 ø80mm, 보온두께 25mm이하]	1295
BC281.13050	옥내동관(일반배관 및 보온) [발포폴리에틸렌보온재 / 동관 ø80mm, 보온두께 50mm이하]	1297
BD211.11025	옥내동관(일반배관 및 보온) [고무발포보온재 / 동관 ø100mm, 보온두께 25mm이하]	1299
BD211.11050	옥내동관(일반배관 및 보온) [고무발포보온재 / 동관 ø100mm, 보온두께 50mm이하]	1301
BD211.12025	옥내동관(일반배관 및 보온) [유리솜보온재 / 동관 ø100mm, 보온두께 25mm이하]	1303
BD211.12050	옥내동관(일반배관 및 보온) [유리솜보온재 / 동관 ø100mm, 보온두께 50mm이하]	1305
BD211.13025	옥내동관(일반배관 및 보온) [발포폴리에틸렌보온재 / 동관 ø100mm, 보온두께 25mm이하]	1307
BD211.13050	옥내동관(일반배관 및 보온) [발포폴리에틸렌보온재 / 동관 ø100mm, 보온두께 50mm이하]	1309

BD221.11025	옥내동관(일반배관 및 보온) [고무발포보온재 / 동관 ø125mm, 보온두께 25mm이하]	1311
BD221.11050	옥내동관(일반배관 및 보온) [고무발포보온재 / 동관 ø125mm, 보온두께 50mm이하]	1313
BD221.12025	옥내동관(일반배관 및 보온) [유리솜보온재 / 동관 ø125mm, 보온두께 25mm이하]	1315
BD221.12050	옥내동관(일반배관 및 보온) [유리솜보온재 / 동관 ø125mm, 보온두께 50mm이하]	1317
BD221.13025	옥내동관(일반배관 및 보온) [발포폴리에틸렌보온재 / 동관 ø125mm, 보온두께 25mm이하]	1319
BD221.13050	옥내동관(일반배관 및 보온) [발포폴리에틸렌보온재 / 동관 ø125mm, 보온두께 50mm이하]	1321
BD231.11025	옥내동관(일반배관 및 보온) [고무발포보온재 / 동관 ø150mm, 보온두께 25mm이하]	1323
BD231.11050	옥내동관(일반배관 및 보온) [고무발포보온재 / 동관 ø150mm, 보온두께 50mm이하]	1325
BD231.12025	옥내동관(일반배관 및 보온) [유리솜보온재 / 동관 ø150mm, 보온두께 25mm이하]	1327
BD231.12050	옥내동관(일반배관 및 보온) [유리솜보온재 / 동관 ø150mm, 보온두께 50mm이하]	1329
BD231.13025	옥내동관(일반배관 및 보온) [발포폴리에틸렌보온재 / 동관 ø150mm, 보온두께 25mm이하]	1331
BD231.13050	옥내동관(일반배관 및 보온) [발포폴리에틸렌보온재 / 동관 ø150mm, 보온두께 50mm이하]	1333
BD241.11025	옥내동관(일반배관 및 보온) [고무발포보온재 / 동관 ø200mm, 보온두께 25mm이하]	1335
BD241.11050	옥내동관(일반배관 및 보온) [고무발포보온재 / 동관 ø200mm, 보온두께 50mm이하]	1337
BD241.12025	옥내동관(일반배관 및 보온) [유리솜보온재 / 동관 ø200mm, 보온두께 25mm이하]	1339
BD241.12050	옥내동관(일반배관 및 보온) [유리솜보온재 / 동관 ø200mm, 보온두께 50mm이하]	1341
BD241.13025	옥내동관(일반배관 및 보온) [발포폴리에틸렌보온재 / 동관 ø200mm, 보온두께 25mm이하]	1343
BD241.13050	옥내동관(일반배관 및 보온) [발포폴리에틸렌보온재 / 동관 ø200mm, 보온두께 50mm이하]	1345
BD251.11025	옥내동관(일반배관 및 보온) [고무발포보온재 / 동관 ø250mm, 보온두께 25mm이하]	1347
BD251.11050	옥내동관(일반배관 및 보온) [고무발포보온재 / 동관 ø250mm, 보온두께 50mm이하]	1349

BD251.12025	옥내동관(일반배관 및 보온) [유리솜보온재 / 동관 ø250mm, 보온두께 25mm이하]	1351
BD251.12050	옥내동관(일반배관 및 보온) [유리솜보온재 / 동관 ø250mm, 보온두께 50mm이하]	1353
BD251.13025	옥내동관(일반배관 및 보온) [발포폴리에틸렌보온재 / 동관 ø250mm, 보온두께 25mm이하]	1355
BD251.13050	옥내동관(일반배관 및 보온) [발포폴리에틸렌보온재 / 동관 ø250mm, 보온두께 50mm이하]	1357

[별첨]

1.옹벽(역T형)

CG520.13000 역T형 옹벽 / H=3.0m, 사면경사 LEVEL, 성토높이 0m	
코드	CG520.13000
명칭	역T형 옹벽
규격	H=3.0m, 사면경사 LEVEL, 성토높이 0m
단위	m
적용단가(원)	413,274
노무비율(%)	80 %

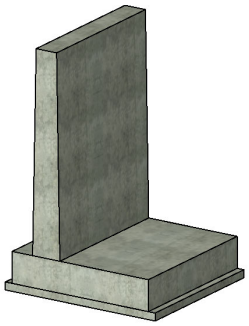

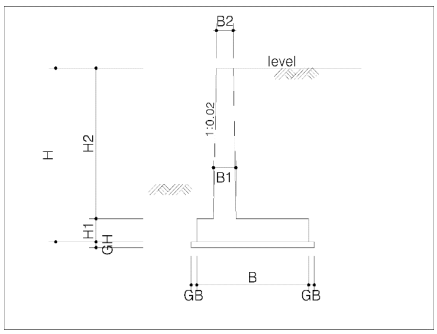

< 기본산출변수 >

산출변수	설명	변수값	단위	비고
LEN	옹벽길이	1	m	
H	옹벽높이	3	m	
H1	기초높이	0.4	m	
H2	벽체높	2.6	m	
B	기초너비	2	m	
B1	벽체아래폭	0.4	m	
B2	벽체위폭	0.3	m	
GH	버림콘크리트두께	0.1	m	
GB	버림콘크리트돌출폭	0.1	m	
MA	마감면적	1.71	m2	

CG520.13000 역T형 옹벽 / H=3.0m, 사면경사 LEVEL, 성토높이 0m							
< 공사비 산출 항목 >							
구분	품명/규격	단위	수량	단가	금액	표준시장단가 코드	비고
본체	철근가공조립/현장가공 TYPE-1	ton	0.149	689,635	102,756	EE001.20000	
	콘크리트 타설/장비사용 무근콘크리트	m3	0.22	27,151	5,973	EC110.12000	
	철근타설/펌프카 보통(S15, 150m3)	m3	1.71	23,158	39,600	EC201.02152	
	합판거푸집 간단	m2	0.2	45,596	9,119	ED001.01000	
	유로폼 보통	m2	6.087	39,417	239,931	ED402.02000	
	소계				397,379	[A]	
부대공	수축줄눈설치 (35×35mm) 신축이음설치 다웰바 신축이음설치 채움재 신축이음설치 실링마감 수팽창고무지수재 (20×10㎜) 스 페 이 셔 (벽체용)	sum	[A]의	4%	15,895	요율산출	
	소계				15,895	[B]	
합계					413,274	[A+B]	

< 객체단가 정의 및 해설 >

【단가정의】

① 이 단가는 역T형 옹벽 설치에 소요되는 철근, 콘크리트, 거푸집, 부대작업 비용을 포함한다.

② 주재료(철근, 콘크리트)의 구입 및 운반비와 비계, 동바리의 설치 및 해체지용은 제외되어 있다.

③ 부대작업(신축이음(다웰바, 채움, 실링마감), 스페이서, 지수재)에 소요되는 재료비 및 설치비를 포함한다.

【적용기준】

① BIM라이브러리 정보

- 토목시설의 상세표준도 기반 BIM라이브러리(국토교통부/건설기술연구원)

② BIM단가 상세설명서 활용방법

- 본 단가는 상기의 BIM라이브러리에 기준한 것으로, 제시된 기준이 당해공사의 시공규모 또는 현장여건 및 작업조건 등과 부합하지 않는 경우에는 BIM단가를 조정 산출하여 적용할 수 있다.
- BIM단가 상세설명서를 활용하여 수량정보 및 공사비 산출항목을 변경할 수 있으며, 공사비 산출항목의 변경시에는 본 단가집의 공종별 표준시장단가를 적용한다.

【기본산출변수 상세정보는 별첨자료 참고】

CG520.13500 역T형 옹벽 / H=3.5m, 사면경사 LEVEL, 성토높이 0m	
코드	CG520.13500
명칭	역T형 옹벽
규격	H=3.5m, 사면경사 LEVEL, 성토높이 0m
단위	m
적용단가(원)	479,290
노무비율(%)	81 %

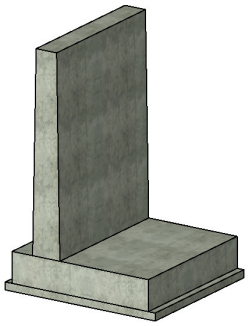

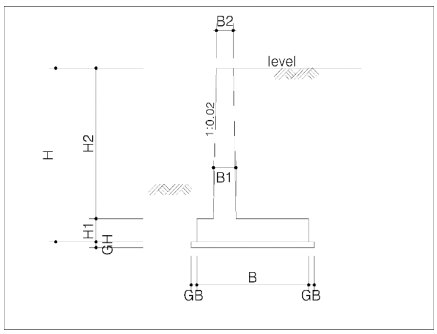

< 기본산출변수 >

산출변수	설명	변수값	단위	비고
LEN	옹벽길이	1	m	
H	옹벽높이	3.5	m	
H1	기초높이	0.4	m	
H2	벽체높	3.1	m	
B	기초너비	2.3	m	
B1	벽체아래폭	0.4	m	
B2	벽체위폭	0.3	m	
GH	버림콘크리트두께	0.1	m	
GB	버림콘크리트돌출폭	0.1	m	
MA	마감면적	2.005	m2	

CG520.13500 역T형 옹벽 / H=3.5m, 사면경사 LEVEL, 성토높이 0m							
< 공사비 산출 항목 >							
구분	품명/규격	단위	수량	단가	금액	표준시장단가 코드	비고
본체	철근가공조립/현장가공 TYPE-1	ton	0.172	689,635	118,617	EE001.20000	
	콘크리트 타설/장비사용 무근콘크리트	m3	0.25	27,151	6,788	EC110.12000	
	철근타설/펌프카 보통(S15, 150m3)	m3	2.005	23,158	46,432	EC201.02152	
	합판거푸집 간단	m2	0.2	45,596	9,119	ED001.01000	
	유로폼 보통	m2	7.101	39,417	279,900	ED402.02000	
	소계				460,856	[A]	
부대공	수축줄눈설치 (35×35mm) 신축이음설치 다웰바 신축이음설치 채움재 신축이음설치 실링마감 수팽창고무지수재 (20×10㎜) 스 페 이 셔 (벽체용)	sum	[A]의	4%	18,434	요율산출	
	소계				18,434	[B]	
합계					479,290	[A+B]	

< 객체단가 정의 및 해설 >

【단가정의】

① 이 단가는 역T형 옹벽 설치에 소요되는 철근, 콘크리트, 거푸집, 부대작업 비용을 포함한다.

② 주재료(철근, 콘크리트)의 구입 및 운반비와 비계, 동바리의 설치 및 해체지용은 제외되어 있다.

③ 부대작업(신축이음(다웰바, 채움, 실링마감), 스페이서, 지수재)에 소요되는 재료비 및 설치비를 포함한다.

【적용기준】

① BIM라이브러리 정보

- 토목시설의 상세표준도 기반 BIM라이브러리(국토교통부/건설기술연구원)

② BIM단가 상세설명서 활용방법

- 본 단가는 상기의 BIM라이브러리에 기준한 것으로, 제시된 기준이 당해공사의 시공규모 또는 현장여건 및 작업조건 등과 부합하지 않는 경우에는 BIM단가를 조정 산출하여 적용할 수 있다.
- BIM단가 상세설명서를 활용하여 수량정보 및 공사비 산출항목을 변경할 수 있으며, 공사비 산출항목의 변경시에는 본 단가집의 공종별 표준시장단가를 적용한다.

【기본산출변수 상세정보는 별첨자료 참고】

CG520.14000 역T형 옹벽 / H=4.0m, 사면경사 LEVEL, 성토높이 0m	
코드	CG520.14000
명칭	역T형 옹벽
규격	H=4.0m, 사면경사 LEVEL, 성토높이 0m
단위	m
적용단가(원)	544,628
노무비율(%)	81 %

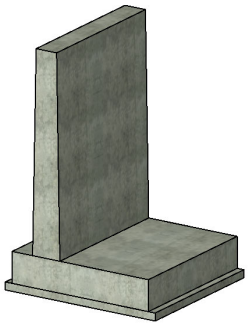

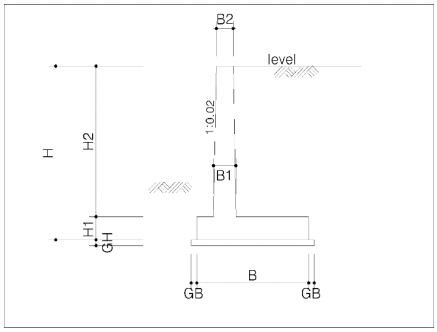

< 기본산출변수 >

산출변수	설명	변수값	단위	비고
LEN	옹벽길이	1	m	
H	옹벽높이	4	m	
H1	기초높이	0.4	m	
H2	벽체높	3.6	m	
B	기초너비	2.6	m	
B1	벽체아래폭	0.4	m	
B2	벽체위폭	0.3	m	
GH	버림콘크리트두께	0.1	m	
GB	버림콘크리트돌출폭	0.1	m	
MA	마감면적	2.3	m2	

CG520.14000 역T형 옹벽 / H=4.0m, 사면경사 LEVEL, 성토높이 0m							
< 공사비 산출 항목 >							
구분	품명/규격	단위	수량	단가	금액	표준시장단가 코드	비고
본체	철근가공조립/현장가공 TYPE-1	ton	0.194	689,635	133,789	EE001.20000	
	콘크리트 타설/장비사용 무근콘크리트	m3	0.28	27,151	7,602	EC110.12000	
	철근타설/펌프카 보통(S15, 150m3)	m3	2.3	23,158	53,263	EC201.02152	
	합판거푸집 간단	m2	0.2	45,596	9,119	ED001.01000	
	유로폼 보통	m2	8.116	39,417	319,908	ED402.02000	
	소계				523,681	[A]	
부대공	수축줄눈설치 (35×35mm) 신축이음설치 다웰바 신축이음설치 채움재 신축이음설치 실링마감 수팽창고무지수재 (20×10㎜) 스 페 이 셔 (벽체용)	sum	[A]의	4%	20,947	요율산출	
	소계				20,947	[B]	
합계					544,628	[A+B]	

< 객체단가 정의 및 해설 >

【단가정의】

① 이 단가는 역T형 옹벽 설치에 소요되는 철근, 콘크리트, 거푸집, 부대작업 비용을 포함한다.

② 주재료(철근, 콘크리트)의 구입 및 운반비와 비계, 동바리의 설치 및 해체지용은 제외되어 있다.

③ 부대작업(신축이음(다웰바, 채움, 실링마감), 스페이서, 지수재)에 소요되는 재료비 및 설치비를 포함한다.

【적용기준】

① BIM라이브러리 정보

- 토목시설의 상세표준도 기반 BIM라이브러리(국토교통부/건설기술연구원)

② BIM단가 상세설명서 활용방법

- 본 단가는 상기의 BIM라이브러리에 기준한 것으로, 제시된 기준이 당해공사의 시공규모 또는 현장여건 및 작업조건 등과 부합하지 않는 경우에는 BIM단가를 조정 산출하여 적용할 수 있다.
- BIM단가 상세설명서를 활용하여 수량정보 및 공사비 산출항목을 변경할 수 있으며, 공사비 산출항목의 변경시에는 본 단가집의 공종별 표준시장단가를 적용한다.

【기본산출변수 상세정보는 별첨자료 참고】

CG520.14500 역T형 옹벽 / H=4.5m, 사면경사 LEVEL, 성토높이 0m	
코드	CG520.14500
명칭	역T형 옹벽
규격	H=4.5m, 사면경사 LEVEL, 성토높이 0m
단위	m
적용단가(원)	615,260
노무비율(%)	81 %

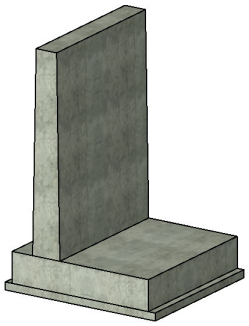

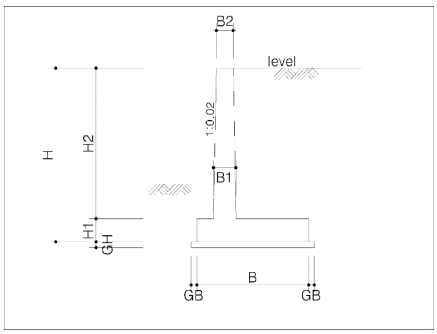

< 기본산출변수 >

산출변수	설명	변수값	단위	비고
LEN	옹벽길이	1	m	
H	옹벽높이	4.5	m	
H1	기초높이	0.45	m	
H2	벽체높	4.05	m	
B	기초너비	2.9	m	
B1	벽체아래폭	0.45	m	
B2	벽체위폭	0.3	m	
GH	버림콘크리트두께	0.1	m	
GB	버림콘크리트돌출폭	0.1	m	
MA	마감면적	2.824	m2	

CG520.14500 역T형 옹벽 / H=4.5m, 사면경사 LEVEL, 성토높이 0m							
< 공사비 산출 항목 >							
구분	품명/규격	단위	수량	단가	금액	표준시장단가 코드	비고
본체	철근가공조립/현장가공 TYPE-1	ton	0.215	689,635	148,272	EE001.20000	
	콘크리트 타설/장비사용 무근콘크리트	m3	0.31	27,151	8,417	EC110.12000	
	철근타설/펌프카 보통(S15, 150m3)	m3	2.824	23,158	65,398	EC201.02152	
	합판거푸집 간단	m2	0.2	45,596	9,119	ED001.01000	
	유로폼 보통	m2	9.143	39,417	360,390	ED402.02000	
	소계				591,596	[A]	
부대공	수축줄눈설치 (35×35mm) 신축이음설치 다웰바 신축이음설치 채움재 신축이음설치 실링마감 수팽창고무지수재 (20×10㎜) 스 페 이 셔 (벽체용)	sum	[A]의	4%	23,664	요율산출	
	소계				23,664	[B]	
합계					615,260	[A+B]	

< 객체단가 정의 및 해설 >

【단가정의】

① 이 단가는 역T형 옹벽 설치에 소요되는 철근, 콘크리트, 거푸집, 부대작업 비용을 포함한다.

② 주재료(철근, 콘크리트)의 구입 및 운반비와 비계, 동바리의 설치 및 해체지용은 제외되어 있다.

③ 부대작업(신축이음(다웰바, 채움, 실링마감), 스페이서, 지수재)에 소요되는 재료비 및 설치비를 포함한다.

【적용기준】

① BIM라이브러리 정보

- 토목시설의 상세표준도 기반 BIM라이브러리(국토교통부/건설기술연구원)

② BIM단가 상세설명서 활용방법

- 본 단가는 상기의 BIM라이브러리에 기준한 것으로, 제시된 기준이 당해공사의 시공규모 또는 현장여건 및 작업조건 등과 부합하지 않는 경우에는 BIM단가를 조정 산출하여 적용할 수 있다.
- BIM단가 상세설명서를 활용하여 수량정보 및 공사비 산출항목을 변경할 수 있으며, 공사비 산출항목의 변경시에는 본 단가집의 공종별 표준시장단가를 적용한다.

【기본산출변수 상세정보는 별첨자료 참고】

CG520.15000 역T형 옹벽 / H=5.0m, 사면경사 LEVEL, 성토높이 0m	
코드	CG520.15000
명칭	역T형 옹벽
규격	H=5.0m, 사면경사 LEVEL, 성토높이 0m
단위	m
적용단가(원)	688,657
노무비율(%)	80 %

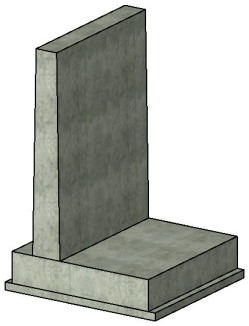

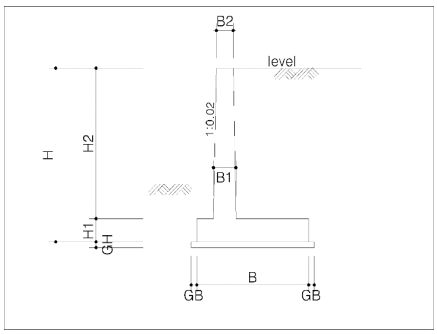

< 기본산출변수 >

산출변수	설명	변수값	단위	비고
LEN	옹벽길이	1	m	
H	옹벽높이	5	m	
H1	기초높이	0.5	m	
H2	벽체높	4.5	m	
B	기초너비	3.2	m	
B1	벽체아래폭	0.5	m	
B2	벽체위폭	0.3	m	
GH	버림콘크리트두께	0.1	m	
GB	버림콘크리트돌출폭	0.1	m	
MA	마감면적	3.4	m2	

CG520.15000 역T형 옹벽 / H=5.0m, 사면경사 LEVEL, 성토높이 0m							
< 공사비 산출 항목 >							
구분	품명/규격	단위	수량	단가	금액	표준시장단가 코드	비고
본체	철근가공조립/현장가공 TYPE-1	ton	0.238	689,635	164,133	EE001.20000	
	콘크리트 타설/장비사용 무근콘크리트	m3	0.34	27,151	9,231	EC110.12000	
	철근타설/펌프카 보통(S15, 150m3)	m3	3.4	23,158	78,737	EC201.02152	
	합판거푸집 간단	m2	0.2	45,596	9,119	ED001.01000	
	유로폼 보통	m2	10.172	39,417	400,950	ED402.02000	
	소계				662,170	[A]	
부대공	수축줄눈설치 (35×35mm) 신축이음설치 다웰바 신축이음설치 채움재 신축이음설치 실링마감 수팽창고무지수재 (20×10㎜) 스 페 이 셔 (벽체용)	sum	[A]의	4%	26,487	요율산출	
	소계				26,487	[B]	
합계					688,657	[A+B]	

< 객체단가 정의 및 해설 >

【단가정의】

① 이 단가는 역T형 옹벽 설치에 소요되는 철근, 콘크리트, 거푸집, 부대작업 비용을 포함한다.

② 주재료(철근, 콘크리트)의 구입 및 운반비와 비계, 동바리의 설치 및 해체지용은 제외되어 있다.

③ 부대작업(신축이음(다웰바, 채움, 실링마감), 스페이서, 지수재)에 소요되는 재료비 및 설치비를 포함한다.

【적용기준】

① BIM라이브러리 정보

- 토목시설의 상세표준도 기반 BIM라이브러리(국토교통부/건설기술연구원)

② BIM단가 상세설명서 활용방법

- 본 단가는 상기의 BIM라이브러리에 기준한 것으로, 제시된 기준이 당해공사의 시공규모 또는 현장여건 및 작업조건 등과 부합하지 않는 경우에는 BIM단가를 조정 산출하여 적용할 수 있다.
- BIM단가 상세설명서를 활용하여 수량정보 및 공사비 산출항목을 변경할 수 있으며, 공사비 산출항목의 변경시에는 본 단가집의 공종별 표준시장단가를 적용한다.

【기본산출변수 상세정보는 별첨자료 참고】

CG520.15500 역T형 옹벽 / H=5.5m, 사면경사 LEVEL, 성토높이 0m	
코드	CG520.15500
명칭	역T형 옹벽
규격	H=5.5m, 사면경사 LEVEL, 성토높이 0m
단위	m
적용단가(원)	797,882
노무비율(%)	81 %

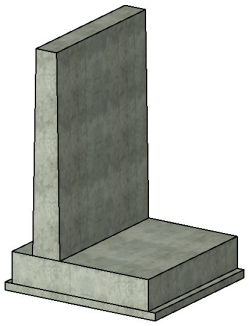

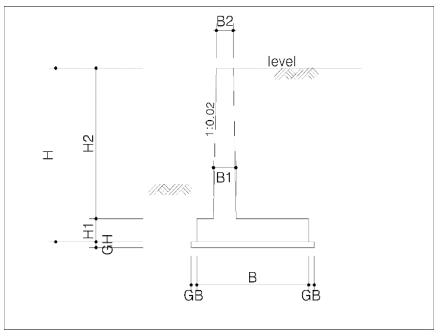

< 기본산출변수 >

산출변수	설명	변수값	단위	비고
LEN	옹벽길이	1	m	
H	옹벽높이	5.5	m	
H1	기초높이	0.55	m	
H2	벽체높	4.95	m	
B	기초너비	3.5	m	
B1	벽체아래폭	0.55	m	
B2	벽체위폭	0.3	m	
GH	버림콘크리트두께	0.1	m	
GB	버림콘크리트돌출폭	0.1	m	
MA	마감면적	4.029	m2	

CG520.15500 역T형 옹벽 / H=5.5m, 사면경사 LEVEL, 성토높이 0m							
< 공사비 산출 항목 >							
구분	품명/규격	단위	수량	단가	금액	표준시장단가 코드	비고
본체	철근가공조립/현장가공 TYPE-1	ton	0.309	689,635	213,097	EE001.20000	
	콘크리트 타설/장비사용 무근콘크리트	m3	0.37	27,151	10,046	EC110.12000	
	철근타설/펌프카 보통(S15, 150m3)	m3	4.029	23,158	93,304	EC201.02152	
	합판거푸집 간단	m2	0.2	45,596	9,119	ED001.01000	
	유로폼 보통	m2	11.204	39,417	441,628	ED402.02000	
	소계				767,194	[A]	
부대공	수축줄눈설치 (35×35mm) 신축이음설치 다웰바 신축이음설치 채움재 신축이음설치 실링마감 수팽창고무지수재 (20×10㎜) 스 페 이 셔 (벽체용)	sum	[A]의	4%	30,688	요율산출	
	소계				30,688	[B]	
합계					797,882	[A+B]	

< 객체단가 정의 및 해설 >

【단가정의】

① 이 단가는 역T형 옹벽 설치에 소요되는 철근, 콘크리트, 거푸집, 부대작업 비용을 포함한다.

② 주재료(철근, 콘크리트)의 구입 및 운반비와 비계, 동바리의 설치 및 해체지용은 제외되어 있다.

③ 부대작업(신축이음(다웰바, 채움, 실링마감), 스페이서, 지수재)에 소요되는 재료비 및 설치비를 포함한다.

【적용기준】

① BIM라이브러리 정보

- 토목시설의 상세표준도 기반 BIM라이브러리(국토교통부/건설기술연구원)

② BIM단가 상세설명서 활용방법

- 본 단가는 상기의 BIM라이브러리에 기준한 것으로, 제시된 기준이 당해공사의 시공규모 또는 현장여건 및 작업조건 등과 부합하지 않는 경우에는 BIM단가를 조정 산출하여 적용할 수 있다.
- BIM단가 상세설명서를 활용하여 수량정보 및 공사비 산출항목을 변경할 수 있으며, 공사비 산출항목의 변경시에는 본 단가집의 공종별 표준시장단가를 적용한다.

【기본산출변수 상세정보는 별첨자료 참고】

CG520.16000 역T형 옹벽 / H=6.0m, 사면경사 LEVEL, 성토높이 0m	
코드	CG520.16000
명칭	역T형 옹벽
규격	H=6.0m, 사면경사 LEVEL, 성토높이 0m
단위	m
적용단가(원)	875,529
노무비율(%)	81 %

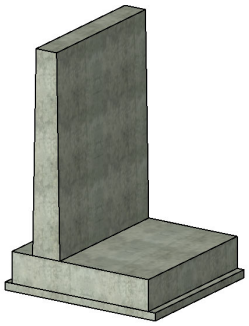

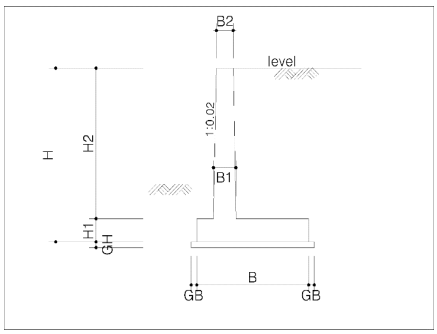

< 기본산출변수 >

산출변수	설명	변수값	단위	비고
LEN	옹벽길이	1	m	
H	옹벽높이	6	m	
H1	기초높이	0.6	m	
H2	벽체높	5.4	m	
B	기초너비	3.8	m	
B1	벽체아래폭	0.6	m	
B2	벽체위폭	0.3	m	
GH	버림콘크리트두께	0.1	m	
GB	버림콘크리트돌출폭	0.1	m	
MA	마감면적	4.71	m2	

CG520.16000 역T형 옹벽 / H=6.0m, 사면경사 LEVEL, 성토높이 0m							
< 공사비 산출 항목 >							
구분	품명/규격	단위	수량	단가	금액	표준시장단가 코드	비고
본체	철근가공조립/현장가공 TYPE-1	ton	0.334	689,635	230,338	EE001.20000	
	콘크리트 타설/장비사용 무근콘크리트	m3	0.4	27,151	10,860	EC110.12000	
	철근타설/펌프카 보통(S15, 150m3)	m3	4.71	23,158	109,074	EC201.02152	
	합판거푸집 간단	m2	0.2	45,596	9,119	ED001.01000	
	유로폼 보통	m2	12.24	39,417	482,464	ED402.02000	
	소계				841,855	[A]	
부대공	수축줄눈설치 (35×35mm) 신축이음설치 다웰바 신축이음설치 채움재 신축이음설치 실링마감 수팽창고무지수재 (20×10㎜) 스 페 이 셔 (벽체용)	sum	[A]의	4%	33,674	요율산출	
	소계				33,674	[B]	
합계					875,529	[A+B]	

< 객체단가 정의 및 해설 >

【단가정의】

① 이 단가는 역T형 옹벽 설치에 소요되는 철근, 콘크리트, 거푸집, 부대작업 비용을 포함한다.

② 주재료(철근, 콘크리트)의 구입 및 운반비와 비계, 동바리의 설치 및 해체지용은 제외되어 있다.

③ 부대작업(신축이음(다웰바, 채움, 실링마감), 스페이서, 지수재)에 소요되는 재료비 및 설치비를 포함한다.

【적용기준】

① BIM라이브러리 정보

- 토목시설의 상세표준도 기반 BIM라이브러리(국토교통부/건설기술연구원)

② BIM단가 상세설명서 활용방법

- 본 단가는 상기의 BIM라이브러리에 기준한 것으로, 제시된 기준이 당해공사의 시공규모 또는 현장여건 및 작업조건 등과 부합하지 않는 경우에는 BIM단가를 조정 산출하여 적용할 수 있다.
- BIM단가 상세설명서를 활용하여 수량정보 및 공사비 산출항목을 변경할 수 있으며, 공사비 산출항목의 변경시에는 본 단가집의 공종별 표준시장단가를 적용한다.

【기본산출변수 상세정보는 별첨자료 참고】

CG520.16500 역T형 옹벽 / H=6.5m, 사면경사 LEVEL, 성토높이 0m	
코드	CG520.16500
명칭	역T형 옹벽
규격	H=6.5m, 사면경사 LEVEL, 성토높이 0m
단위	m
적용단가(원)	1,001,874
노무비율(%)	81 %

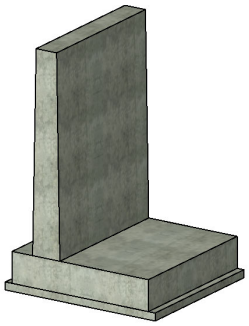

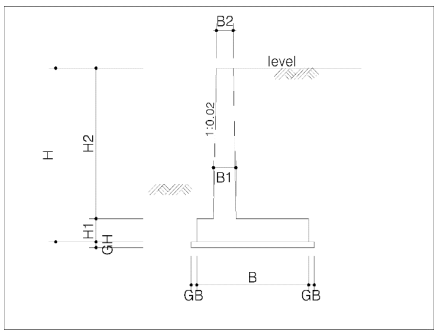

< 기본산출변수 >

산출변수	설명	변수값	단위	비고
LEN	옹벽길이	1	m	
H	옹벽높이	6.5	m	
H1	기초높이	0.65	m	
H2	벽체높	5.85	m	
B	기초너비	4.1	m	
B1	벽체아래폭	0.65	m	
B2	벽체위폭	0.3	m	
GH	버림콘크리트두께	0.1	m	
GB	버림콘크리트돌출폭	0.1	m	
MA	마감면적	5.444	m2	

CG520.16500 역T형 옹벽 / H=6.5m, 사면경사 LEVEL, 성토높이 0m							
< 공사비 산출 항목 >							
구분	품명/규격	단위	수량	단가	금액	표준시장단가 코드	비고
본체	철근가공조립/현장가공 TYPE-1	ton	0.425	689,635	293,095	EE001.20000	
	콘크리트 타설/장비사용 무근콘크리트	m3	0.43	27,151	11,675	EC110.12000	
	철근타설/펌프카 보통(S15, 150m3)	m3	5.444	23,158	126,072	EC201.02152	
	합판거푸집 간단	m2	0.2	45,596	9,119	ED001.01000	
	유로폼 보통	m2	13.278	39,417	523,379	ED402.02000	
	소계				963,340	[A]	
부대공	수축줄눈설치 (35×35mm) 신축이음설치 다웰바 신축이음설치 채움재 신축이음설치 실링마감 수팽창고무지수재 (20×10㎜) 스 페 이 셔 (벽체용)	sum	[A]의	4%	38,534	요율산출	
	소계				38,534	[B]	
합계					1,001,874	[A+B]	

< 객체단가 정의 및 해설 >

【단가정의】

① 이 단가는 역T형 옹벽 설치에 소요되는 철근, 콘크리트, 거푸집, 부대작업 비용을 포함한다.

② 주재료(철근, 콘크리트)의 구입 및 운반비와 비계, 동바리의 설치 및 해체지용은 제외되어 있다.

③ 부대작업(신축이음(다웰바, 채움, 실링마감), 스페이서, 지수재)에 소요되는 재료비 및 설치비를 포함한다.

【적용기준】

① BIM라이브러리 정보

- 토목시설의 상세표준도 기반 BIM라이브러리(국토교통부/건설기술연구원)

② BIM단가 상세설명서 활용방법

- 본 단가는 상기의 BIM라이브러리에 기준한 것으로, 제시된 기준이 당해공사의 시공규모 또는 현장여건 및 작업조건 등과 부합하지 않는 경우에는 BIM단가를 조정 산출하여 적용할 수 있다.
- BIM단가 상세설명서를 활용하여 수량정보 및 공사비 산출항목을 변경할 수 있으며, 공사비 산출항목의 변경시에는 본 단가집의 공종별 표준시장단가를 적용한다.

【기본산출변수 상세정보는 별첨자료 참고】

CG520.17000 역T형 옹벽 / H=7.0m, 사면경사 LEVEL, 성토높이 0m	
코드	CG520.17000
명칭	역T형 옹벽
규격	H=7.0m, 사면경사 LEVEL, 성토높이 0m
단위	m
적용단가(원)	1,072,059
노무비율(%)	81 %

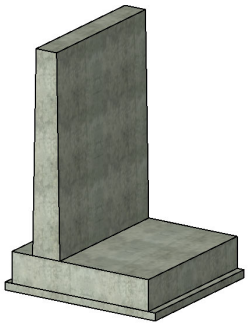

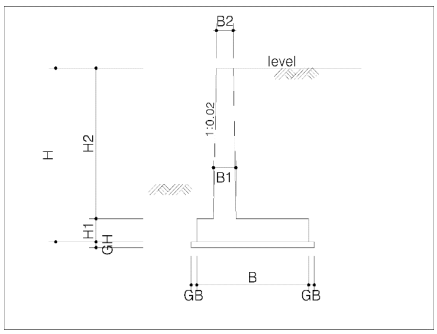

< 기본산출변수 >

산출변수	설명	변수값	단위	비고
LEN	옹벽길이	1	m	
HH1	기초단부높이	0.6	m	
H	옹벽높이	7	m	
H1	기초높이	0.7	m	
H2	벽체높	6.3	m	
B	기초너비	4.4	m	
B1	벽체아래폭	0.7	m	
B2	벽체위폭	0.3	m	
GH	버림콘크리트두께	0.1	m	
GB	버림콘크리트돌출폭	0.1	m	
MA	마감면적	6.045	m2	

CG520.17000 역T형 옹벽 / H=7.0m, 사면경사 LEVEL, 성토높이 0m							
< 공사비 산출 항목 >							
구분	품명/규격	단위	수량	단가	금액	표준시장단가 코드	비고
본체	철근가공조립/현장가공 TYPE-1	ton	0.454	689,635	313,094	EE001.20000	
	콘크리트 타설/장비사용 무근콘크리트	m3	0.46	27,151	12,489	EC110.12000	
	철근타설/펌프카 보통(S15, 150m3)	m3	6.045	23,158	139,990	EC201.02152	
	합판거푸집 간단	m2	0.2	45,596	9,119	ED001.01000	
	유로폼 보통	m2	14.109	39,417	556,134	ED402.02000	
	소계				1,030,826	[A]	
부대공	수축줄눈설치 (35×35mm) 신축이음설치 다웰바 신축이음설치 채움재 신축이음설치 실링마감 수팽창고무지수재 (20×10㎜) 스 페 이 셔 (벽체용)	sum	[A]의	4%	41,233	요율산출	
	소계				41,233	[B]	
합계					1,072,059	[A+B]	

< 객체단가 정의 및 해설 >

【단가정의】

① 이 단가는 역T형 옹벽 설치에 소요되는 철근, 콘크리트, 거푸집, 부대작업 비용을 포함한다.

② 주재료(철근, 콘크리트)의 구입 및 운반비와 비계, 동바리의 설치 및 해체지용은 제외되어 있다.

③ 부대작업(신축이음(다웰바, 채움, 실링마감), 스페이서, 지수재)에 소요되는 재료비 및 설치비를 포함한다.

【적용기준】

① BIM라이브러리 정보

- 토목시설의 상세표준도 기반 BIM라이브러리(국토교통부/건설기술연구원)

② BIM단가 상세설명서 활용방법

- 본 단가는 상기의 BIM라이브러리에 기준한 것으로, 제시된 기준이 당해공사의 시공규모 또는 현장여건 및 작업조건 등과 부합하지 않는 경우에는 BIM단가를 조정 산출하여 적용할 수 있다.
- BIM단가 상세설명서를 활용하여 수량정보 및 공사비 산출항목을 변경할 수 있으며, 공사비 산출항목의 변경시에는 본 단가집의 공종별 표준시장단가를 적용한다.

【기본산출변수 상세정보는 별첨자료 참고】

CG520.17500 역T형 옹벽 / H=7.5m, 사면경사 LEVEL, 성토높이 0m	
코드	CG520.17500
명칭	역T형 옹벽
규격	H=7.5m, 사면경사 LEVEL, 성토높이 0m
단위	m
적용단가(원)	1,167,857
노무비율(%)	81 %

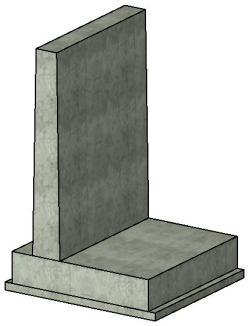

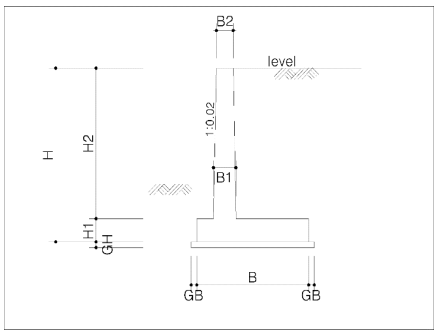

< 기본산출변수 >

산출변수	설명	변수값	단위	비고
LEN	옹벽길이	1	m	
HH1	기초단부높이	0.65	m	
H	옹벽높이	7.5	m	
H1	기초높이	0.75	m	
H2	벽체높	6.75	m	
B	기초너비	4.7	m	
B1	벽체아래폭	0.75	m	
B2	벽체위폭	0.3	m	
GH	버림콘크리트두께	0.1	m	
GB	버림콘크리트돌출폭	0.1	m	
MA	마감면적	6.872	m2	

CG520.17500 역T형 옹벽 / H=7.5m, 사면경사 LEVEL, 성토높이 0m							
< 공사비 산출 항목 >							
구분	품명/규격	단위	수량	단가	금액	표준시장단가 코드	비고
본체	철근가공조립/현장가공 TYPE-1	ton	0.499	689,635	344,128	EE001.20000	
	콘크리트 타설/장비사용 무근콘크리트	m3	0.49	27,151	13,304	EC110.12000	
	철근타설/펌프카 보통(S15, 150m3)	m3	6.872	23,158	159,142	EC201.02152	
	합판거푸집 간단	m2	0.2	45,596	9,119	ED001.01000	
	유로폼 보통	m2	15.152	39,417	597,246	ED402.02000	
	소계				1,122,939	[A]	
부대공	수축줄눈설치 (35×35mm) 신축이음설치 다웰바 신축이음설치 채움재 신축이음설치 실링마감 수팽창고무지수재 (20×10㎜) 스 페 이 셔 (벽체용)	sum	[A]의	4%	44,918	요율산출	
	소계				44,918	[B]	
합계					1,167,857	[A+B]	

< 객체단가 정의 및 해설 >

【단가정의】

① 이 단가는 역T형 옹벽 설치에 소요되는 철근, 콘크리트, 거푸집, 부대작업 비용을 포함한다.

② 주재료(철근, 콘크리트)의 구입 및 운반비와 비계, 동바리의 설치 및 해체지용은 제외되어 있다.

③ 부대작업(신축이음(다웰바, 채움, 실링마감), 스페이서, 지수재)에 소요되는 재료비 및 설치비를 포함한다.

【적용기준】

① BIM라이브러리 정보

- 토목시설의 상세표준도 기반 BIM라이브러리(국토교통부/건설기술연구원)

② BIM단가 상세설명서 활용방법

- 본 단가는 상기의 BIM라이브러리에 기준한 것으로, 제시된 기준이 당해공사의 시공규모 또는 현장여건 및 작업조건 등과 부합하지 않는 경우에는 BIM단가를 조정 산출하여 적용할 수 있다.
- BIM단가 상세설명서를 활용하여 수량정보 및 공사비 산출항목을 변경할 수 있으며, 공사비 산출항목의 변경시에는 본 단가집의 공종별 표준시장단가를 적용한다.

【기본산출변수 상세정보는 별첨자료 참고】

CG520.18000 역T형 옹벽 / H=8.0m, 사면경사 LEVEL, 성토높이 0m	
코드	CG520.18000
명칭	역T형 옹벽
규격	H=8.0m, 사면경사 LEVEL, 성토높이 0m
단위	m
적용단가(원)	1,274,166
노무비율(%)	81 %

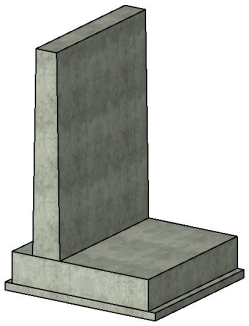

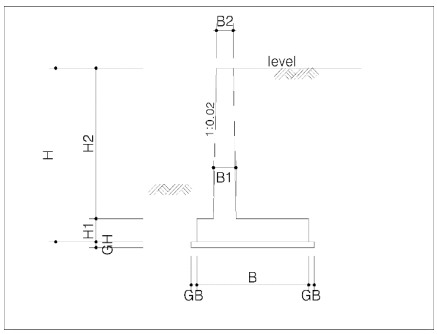

< 기본산출변수 >

산출변수	설명	변수값	단위	비고
LEN	옹벽길이	1	m	
HH1	기초단부높이	0.7	m	
H	옹벽높이	8	m	
H1	기초높이	0.9	m	
H2	벽체높	7.1	m	
B	기초너비	5	m	
B1	벽체아래폭	0.9	m	
B2	벽체위폭	0.3	m	
GH	버림콘크리트두께	0.1	m	
GB	버림콘크리트돌출폭	0.1	m	
MA	마감면적	8.35	m2	

CG520.18000 역T형 옹벽 / H=8.0m, 사면경사 LEVEL, 성토높이 0m							
< 공사비 산출 항목 >							
구분	품명/규격	단위	수량	단가	금액	표준시장단가 코드	비고
본체	철근가공조립/현장가공 TYPE-1	ton	0.546	689,635	376,541	EE001.20000	
	콘크리트 타설/장비사용 무근콘크리트	m3	0.52	27,151	14,119	EC110.12000	
	철근타설/펌프카 보통(S15, 150m3)	m3	8.35	23,158	193,369	EC201.02152	
	합판거푸집 간단	m2	0.2	45,596	9,119	ED001.01000	
	유로폼 보통	m2	16.034	39,417	632,012	ED402.02000	
	소계				1,225,160	[A]	
부대공	수축줄눈설치 (35×35mm) 신축이음설치 다웰바 신축이음설치 채움재 신축이음설치 실링마감 수팽창고무지수재 (20×10㎜) 스 페 이 셔 (벽체용)	sum	[A]의	4%	49,006	요율산출	
	소계				49,006	[B]	
합계					1,274,166	[A+B]	

< 객체단가 정의 및 해설 >

【단가정의】

① 이 단가는 역T형 옹벽 설치에 소요되는 철근, 콘크리트, 거푸집, 부대작업 비용을 포함한다.

② 주재료(철근, 콘크리트)의 구입 및 운반비와 비계, 동바리의 설치 및 해체지용은 제외되어 있다.

③ 부대작업(신축이음(다웰바, 채움, 실링마감), 스페이서, 지수재)에 소요되는 재료비 및 설치비를 포함한다.

【적용기준】

① BIM라이브러리 정보

- 토목시설의 상세표준도 기반 BIM라이브러리(국토교통부/건설기술연구원)

② BIM단가 상세설명서 활용방법

- 본 단가는 상기의 BIM라이브러리에 기준한 것으로, 제시된 기준이 당해공사의 시공규모 또는 현장여건 및 작업조건 등과 부합하지 않는 경우에는 BIM단가를 조정 산출하여 적용할 수 있다.
- BIM단가 상세설명서를 활용하여 수량정보 및 공사비 산출항목을 변경할 수 있으며, 공사비 산출항목의 변경시에는 본 단가집의 공종별 표준시장단가를 적용한다.

【기본산출변수 상세정보는 별첨자료 참고】

CG520.23010 역T형 옹벽 / H=3.0m, 사면경사 1:1.8, 성토높이 3.00m	
코드	CG520.23010
명칭	역T형 옹벽
규격	H=3.0m, 사면경사 1:1.8, 성토높이 3.00m
단위	m
적용단가(원)	464,599
노무비율(%)	79 %

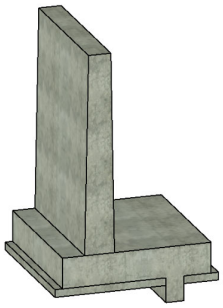

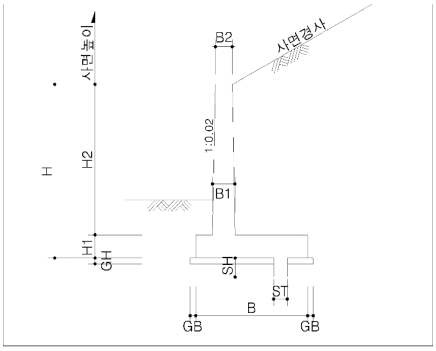

< 기본산출변수 >

산출변수	설명	변수값	단위	비고
LEN	옹벽길이	1	m	
H	옹벽높이	3	m	
H1	기초높이	0.4	m	
H2	벽체높이	2.6	m	
B	기초너비	2.2	m	
B1	벽체하단두께	0.4	m	
B2	벽체상단두께	0.3	m	
GH	버림콘크리트 두께	0.1	m	
GB	버림콘크리트 돌출부	0.1	m	
MA	마감면적	1.95	m2	
SH	전단키높이	0.4	m	
ST	전단키두께	0.4	m	

CG520.23010 역T형 옹벽 / H=3.0m, 사면경사 1:1.8, 성토높이 3.00m							
< 공사비 산출 항목 >							
구분	품명/규격	단위	수량	단가	금액	표준시장단가 코드	비고
본체	철근가공조립/현장가공 TYPE-1	ton	0.166	689,635	114,479	EE001.20000	
	콘크리트 타설/장비사용 무근콘크리트	m3	0.2	27,151	5,430	EC110.12000	
	철근타설/펌프카 보통(S15, 150m3)	m3	1.95	23,158	45,158	EC201.02152	
	합판거푸집 간단	m2	1	45,596	45,596	ED001.01000	
	유로폼 보통	m2	6.099	39,417	240,404	ED402.02000	
	소계				451,067	[A]	
부대공	수축줄눈설치 (35×35mm) 신축이음설치 다웰바 신축이음설치 채움재 신축이음설치 실링마감 수팽창고무지수재 (20×10㎜) 스 페 이 셔 (벽체용)	sum	[A]의	3%	13,532	요율산출	
	소계				13,532	[B]	
합계					464,599	[A+B]	

< 객체단가 정의 및 해설 >

【단가정의】

① 이 단가는 역T형 옹벽 설치에 소요되는 철근, 콘크리트, 거푸집, 부대작업 비용을 포함한다.

② 주재료(철근, 콘크리트)의 구입 및 운반비와 비계, 동바리의 설치 및 해체지용은 제외되어 있다.

③ 부대작업(신축이음(다웰바, 채움, 실링마감), 스페이서, 지수재)에 소요되는 재료비 및 설치비를 포함한다.

【적용기준】

① BIM라이브러리 정보

- 토목시설의 상세표준도 기반 BIM라이브러리(국토교통부/건설기술연구원)

② BIM단가 상세설명서 활용방법

- 본 단가는 상기의 BIM라이브러리에 기준한 것으로, 제시된 기준이 당해공사의 시공규모 또는 현장여건 및 작업조건 등과 부합하지 않는 경우에는 BIM단가를 조정 산출하여 적용할 수 있다.
- BIM단가 상세설명서를 활용하여 수량정보 및 공사비 산출항목을 변경할 수 있으며, 공사비 산출항목의 변경시에는 본 단가집의 공종별 표준시장단가를 적용한다.

【기본산출변수 상세정보는 별첨자료 참고】

CG520.23020 역T형 옹벽 / H=3.0m, 사면경사 1:1.8, 성토높이 6.00m	
코드	CG520.23020
명칭	역T형 옹벽
규격	H=3.0m, 사면경사 1:1.8, 성토높이 6.00m
단위	m
적용단가(원)	477,673
노무비율(%)	79 %

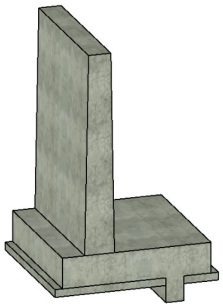

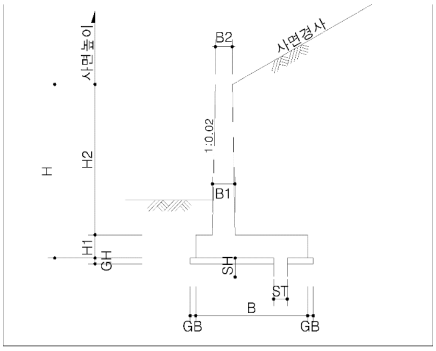

< 기본산출변수 >

산출변수	설명	변수값	단위	비고
LEN	옹벽길이	1	m	
H	옹벽높이	3	m	
H1	기초높이	0.4	m	
H2	벽체높이	2.6	m	
B	기초너비	2.6	m	
B1	벽체하단두께	0.4	m	
B2	벽체상단두께	0.3	m	
GH	버림콘크리트 두께	0.1	m	
GB	버림콘크리트 돌출부	0.1	m	
MA	마감면적	2.11	m2	
SH	전단키높이	0.4	m	
ST	전단키두께	0.4	m	

CG520.23020 역T형 옹벽 / H=3.0m, 사면경사 1:1.8, 성토높이 6.00m							
< 공사비 산출 항목 >							
구분	품명/규격	단위	수량	단가	금액	표준시장단가 코드	비고
본체	철근가공조립/현장가공 TYPE-1	ton	0.177	689,635	122,065	EE001.20000	
	콘크리트 타설/장비사용 무근콘크리트	m3	0.24	27,151	6,516	EC110.12000	
	철근타설/펌프카 보통(S15, 150m3)	m3	2.11	23,158	48,863	EC201.02152	
	합판거푸집 간단	m2	1	45,596	45,596	ED001.01000	
	유로폼 보통	m2	6.107	39,417	240,720	ED402.02000	
	소계				463,760	[A]	
부대공	수축줄눈설치 (35×35mm) 신축이음설치 다웰바 신축이음설치 채움재 신축이음설치 실링마감 수팽창고무지수재 (20×10㎜) 스 페 이 셔 (벽체용)	sum	[A]의	3%	13,913	요율산출	
	소계				13,913	[B]	
합계					477,673	[A+B]	

< 객체단가 정의 및 해설 >

【단가정의】

① 이 단가는 역T형 옹벽 설치에 소요되는 철근, 콘크리트, 거푸집, 부대작업 비용을 포함한다.

② 주재료(철근, 콘크리트)의 구입 및 운반비와 비계, 동바리의 설치 및 해체지용은 제외되어 있다.

③ 부대작업(신축이음(다웰바, 채움, 실링마감), 스페이서, 지수재)에 소요되는 재료비 및 설치비를 포함한다.

【적용기준】

① BIM라이브러리 정보

- 토목시설의 상세표준도 기반 BIM라이브러리(국토교통부/건설기술연구원)

② BIM단가 상세설명서 활용방법

- 본 단가는 상기의 BIM라이브러리에 기준한 것으로, 제시된 기준이 당해공사의 시공규모 또는 현장여건 및 작업조건 등과 부합하지 않는 경우에는 BIM단가를 조정 산출하여 적용할 수 있다.
- BIM단가 상세설명서를 활용하여 수량정보 및 공사비 산출항목을 변경할 수 있으며, 공사비 산출항목의 변경시에는 본 단가집의 공종별 표준시장단가를 적용한다.

【기본산출변수 상세정보는 별첨자료 참고】

CG520.23510 역T형 옹벽 / H=3.5m, 사면경사 1:1.8, 성토높이 3.50m	
코드	CG520.23510
명칭	역T형 옹벽
규격	H=3.5m, 사면경사 1:1.8, 성토높이 3.50m
단위	m
적용단가(원)	529,981
노무비율(%)	79 %

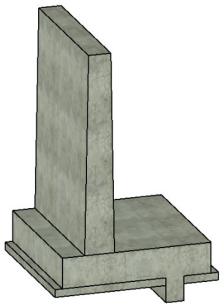

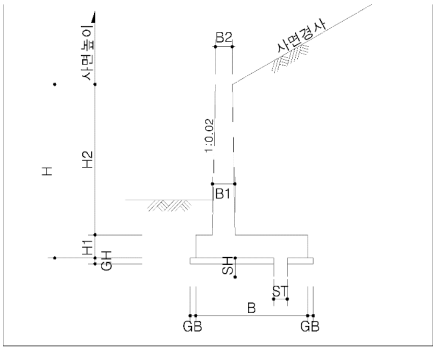

< 기본산출변수 >

산출변수	설명	변수값	단위	비고
LEN	옹벽길이	1	m	
H	옹벽높이	3.5	m	
H1	기초높이	0.4	m	
H2	벽체높이	3.1	m	
B	기초너비	2.5	m	
B1	벽체하단두께	0.4	m	
B2	벽체상단두께	0.3	m	
GH	버림콘크리트 두께	0.1	m	
GB	버림콘크리트 돌출부	0.1	m	
MA	마감면적	2.245	m2	
SH	전단키높이	0.4	m	
ST	전단키두께	0.4	m	

CG520.23510 역T형 옹벽 / H=3.5m, 사면경사 1:1.8, 성토높이 3.50m							
< 공사비 산출 항목 >							
구분	품명/규격	단위	수량	단가	금액	표준시장단가 코드	비고
본체	철근가공조립/현장가공 TYPE-1	ton	0.189	689,635	130,341	EE001.20000	
	콘크리트 타설/장비사용 무근콘크리트	m3	0.23	27,151	6,245	EC110.12000	
	철근타설/펌프카 보통(S15, 150m3)	m3	2.245	23,158	51,990	EC201.02152	
	합판거푸집 간단	m2	1	45,596	45,596	ED001.01000	
	유로폼 보통	m2	7.113	39,417	280,373	ED402.02000	
	소계				514,545	[A]	
부대공	수축줄눈설치 (35×35mm) 신축이음설치 다웰바 신축이음설치 채움재 신축이음설치 실링마감 수팽창고무지수재 (20×10㎜) 스 페 이 셔 (벽체용)	sum	[A]의	3%	15,436	요율산출	
	소계				15,436	[B]	
합계					529,981	[A+B]	

< 객체단가 정의 및 해설 >

【단가정의】

① 이 단가는 역T형 옹벽 설치에 소요되는 철근, 콘크리트, 거푸집, 부대작업 비용을 포함한다.

② 주재료(철근, 콘크리트)의 구입 및 운반비와 비계, 동바리의 설치 및 해체지용은 제외되어 있다.

③ 부대작업(신축이음(다웰바, 채움, 실링마감), 스페이서, 지수재)에 소요되는 재료비 및 설치비를 포함한다.

【적용기준】

① BIM라이브러리 정보

- 토목시설의 상세표준도 기반 BIM라이브러리(국토교통부/건설기술연구원)

② BIM단가 상세설명서 활용방법

- 본 단가는 상기의 BIM라이브러리에 기준한 것으로, 제시된 기준이 당해공사의 시공규모 또는 현장여건 및 작업조건 등과 부합하지 않는 경우에는 BIM단가를 조정 산출하여 적용할 수 있다.
- BIM단가 상세설명서를 활용하여 수량정보 및 공사비 산출항목을 변경할 수 있으며, 공사비 산출항목의 변경시에는 본 단가집의 공종별 표준시장단가를 적용한다.

【기본산출변수 상세정보는 별첨자료 참고】

CG520.23520 역T형 옹벽 / H=3.5m, 사면경사 1:1.8, 성토높이 7.00m	
코드	CG520.23520
명칭	역T형 옹벽
규격	H=3.5m, 사면경사 1:1.8, 성토높이 7.00m
단위	m
적용단가(원)	565,951
노무비율(%)	79 %

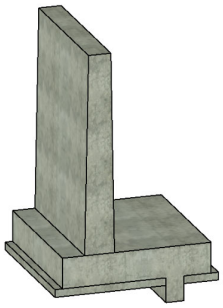

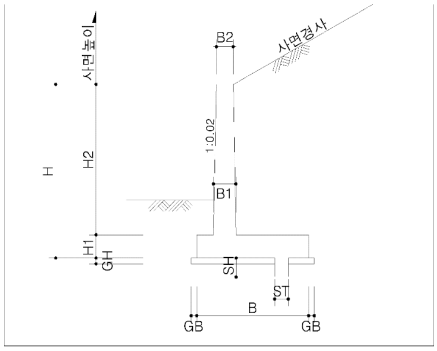

< 기본산출변수 >

산출변수	설명	변수값	단위	비고
LEN	옹벽길이	1	m	
H	옹벽높이	3.5	m	
H1	기초높이	0.4	m	
H2	벽체높이	3.1	m	
B	기초너비	3.2	m	
B1	벽체하단두께	0.4	m	
B2	벽체상단두께	0.3	m	
GH	버림콘크리트 두께	0.1	m	
GB	버림콘크리트 돌출부	0.1	m	
MA	마감면적	2.565	m2	
SH	전단키높이	0.5	m	
ST	전단키두께	0.4	m	

CG520.23520 역T형 옹벽 / H=3.5m, 사면경사 1:1.8, 성토높이 7.00m							
< 공사비 산출 항목 >							
구분	품명/규격	단위	수량	단가	금액	표준시장단가 코드	비고
본체	철근가공조립/현장가공 TYPE-1	ton	0.212	689,635	146,203	EE001.20000	
	콘크리트 타설/장비사용 무근콘크리트	m3	0.3	27,151	8,145	EC110.12000	
	철근타설/펌프카 보통(S15, 150m3)	m3	2.565	23,158	59,400	EC201.02152	
	합판거푸집 간단	m2	1.2	45,596	54,715	ED001.01000	
	유로폼 보통	m2	7.129	39,417	281,004	ED402.02000	
	소계				549,467	[A]	
부대공	수축줄눈설치 (35×35mm) 신축이음설치 다웰바 신축이음설치 채움재 신축이음설치 실링마감 수팽창고무지수재 (20×10㎜) 스 페 이 셔 (벽체용)	sum	[A]의	3%	16,484	요율산출	
	소계				16,484	[B]	
합계					565,951	[A+B]	

< 객체단가 정의 및 해설 >

【단가정의】

① 이 단가는 역T형 옹벽 설치에 소요되는 철근, 콘크리트, 거푸집, 부대작업 비용을 포함한다.

② 주재료(철근, 콘크리트)의 구입 및 운반비와 비계, 동바리의 설치 및 해체지용은 제외되어 있다.

③ 부대작업(신축이음(다웰바, 채움, 실링마감), 스페이서, 지수재)에 소요되는 재료비 및 설치비를 포함한다.

【적용기준】

① BIM라이브러리 정보

- 토목시설의 상세표준도 기반 BIM라이브러리(국토교통부/건설기술연구원)

② BIM단가 상세설명서 활용방법

- 본 단가는 상기의 BIM라이브러리에 기준한 것으로, 제시된 기준이 당해공사의 시공규모 또는 현장여건 및 작업조건 등과 부합하지 않는 경우에는 BIM단가를 조정 산출하여 적용할 수 있다.
- BIM단가 상세설명서를 활용하여 수량정보 및 공사비 산출항목을 변경할 수 있으며, 공사비 산출항목의 변경시에는 본 단가집의 공종별 표준시장단가를 적용한다.

【기본산출변수 상세정보는 별첨자료 참고】

CG520.24010 역T형 옹벽 / H=4.0m, 사면경사 1:1.8, 성토높이 2.00m	
코드	CG520.24010
명칭	역T형 옹벽
규격	H=4.0m, 사면경사 1:1.8, 성토높이 2.00m
단위	m
적용단가(원)	596,007
노무비율(%)	80 %

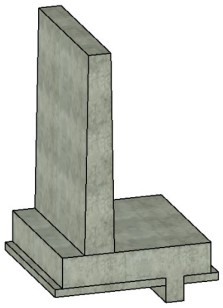

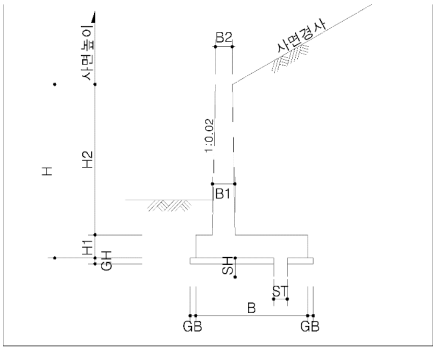

< 기본산출변수 >

산출변수	설명	변수값	단위	비고
LEN	옹벽길이	1	m	
H	옹벽높이	4	m	
H1	기초높이	0.4	m	
H2	벽체높이	3.6	m	
B	기초너비	2.9	m	
B1	벽체하단두께	0.4	m	
B2	벽체상단두께	0.3	m	
GH	버림콘크리트 두께	0.1	m	
GB	버림콘크리트 돌출부	0.1	m	
MA	마감면적	2.58	m2	
SH	전단키높이	0.4	m	
ST	전단키두께	0.4	m	

CG520.24010 역T형 옹벽 / H=4.0m, 사면경사 1:1.8, 성토높이 2.00m							
< 공사비 산출 항목 >							
구분	품명/규격	단위	수량	단가	금액	표준시장단가 코드	비고
본체	철근가공조립/현장가공 TYPE-1	ton	0.211	689,635	145,513	EE001.20000	
	콘크리트 타설/장비사용 무근콘크리트	m3	0.27	27,151	7,331	EC110.12000	
	철근타설/펌프카 보통(S15, 150m3)	m3	2.58	23,158	59,748	EC201.02152	
	합판거푸집 간단	m2	1	45,596	45,596	ED001.01000	
	유로폼 보통	m2	8.13	39,417	320,460	ED402.02000	
	소계				578,648	[A]	
부대공	수축줄눈설치 (35×35mm) 신축이음설치 다웰바 신축이음설치 채움재 신축이음설치 실링마감 수팽창고무지수재 (20×10㎜) 스 페 이 셔 (벽체용)	sum	[A]의	3%	17,359	요율산출	
	소계				17,359	[B]	
합계					596,007	[A+B]	

< 객체단가 정의 및 해설 >

【단가정의】

① 이 단가는 역T형 옹벽 설치에 소요되는 철근, 콘크리트, 거푸집, 부대작업 비용을 포함한다.

② 주재료(철근, 콘크리트)의 구입 및 운반비와 비계, 동바리의 설치 및 해체지용은 제외되어 있다.

③ 부대작업(신축이음(다웰바, 채움, 실링마감), 스페이서, 지수재)에 소요되는 재료비 및 설치비를 포함한다.

【적용기준】

① BIM라이브러리 정보

- 토목시설의 상세표준도 기반 BIM라이브러리(국토교통부/건설기술연구원)

② BIM단가 상세설명서 활용방법

- 본 단가는 상기의 BIM라이브러리에 기준한 것으로, 제시된 기준이 당해공사의 시공규모 또는 현장여건 및 작업조건 등과 부합하지 않는 경우에는 BIM단가를 조정 산출하여 적용할 수 있다.
- BIM단가 상세설명서를 활용하여 수량정보 및 공사비 산출항목을 변경할 수 있으며, 공사비 산출항목의 변경시에는 본 단가집의 공종별 표준시장단가를 적용한다.

【기본산출변수 상세정보는 별첨자료 참고】

CG520.24020 역T형 옹벽 / H=4.0m, 사면경사 1:1.8, 성토높이 4.0m	
코드	CG520.24020
명칭	역T형 옹벽
규격	H=4.0m, 사면경사 1:1.8, 성토높이 4.0m
단위	m
적용단가(원)	626,445
노무비율(%)	80 %

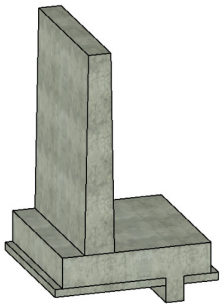

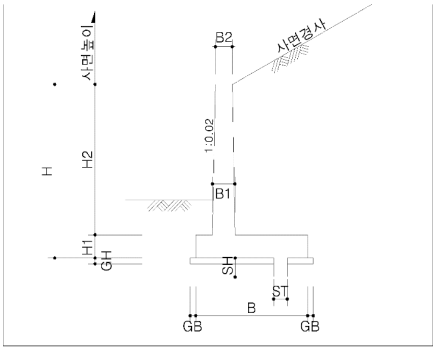

< 기본산출변수 >

산출변수	설명	변수값	단위	비고
LEN	옹벽길이	1	m	
H	옹벽높이	4	m	
H1	기초높이	0.4	m	
H2	벽체높이	3.6	m	
B	기초너비	3	m	
B1	벽체하단두께	0.4	m	
B2	벽체상단두께	0.3	m	
GH	버림콘크리트 두께	0.1	m	
GB	버림콘크리트 돌출부	0.1	m	
MA	마감면적	2.62	m2	
SH	전단키높이	0.4	m	
ST	전단키두께	0.4	m	

CG520.24020 역T형 옹벽 / H=4.0m, 사면경사 1:1.8, 성토높이 4.0m							
< 공사비 산출 항목 >							
구분	품명/규격	단위	수량	단가	금액	표준시장단가 코드	비고
본체	철근가공조립/현장가공 TYPE-1	ton	0.252	689,635	173,788	EE001.20000	
	콘크리트 타설/장비사용 무근콘크리트	m3	0.28	27,151	7,602	EC110.12000	
	철근타설/펌프카 보통(S15, 150m3)	m3	2.62	23,158	60,674	EC201.02152	
	합판거푸집 간단	m2	1	45,596	45,596	ED001.01000	
	유로폼 보통	m2	8.132	39,417	320,539	ED402.02000	
	소계				608,199	[A]	
부대공	수축줄눈설치 (35×35mm) 신축이음설치 다웰바 신축이음설치 채움재 신축이음설치 실링마감 수팽창고무지수재 (20×10㎜) 스 페 이 셔 (벽체용)	sum	[A]의	3%	18,246	요율산출	
	소계				18,246	[B]	
합계					626,445	[A+B]	

< 객체단가 정의 및 해설 >

【단가정의】

① 이 단가는 역T형 옹벽 설치에 소요되는 철근, 콘크리트, 거푸집, 부대작업 비용을 포함한다.

② 주재료(철근, 콘크리트)의 구입 및 운반비와 비계, 동바리의 설치 및 해체지용은 제외되어 있다.

③ 부대작업(신축이음(다웰바, 채움, 실링마감), 스페이서, 지수재)에 소요되는 재료비 및 설치비를 포함한다.

【적용기준】

① BIM라이브러리 정보

- 토목시설의 상세표준도 기반 BIM라이브러리(국토교통부/건설기술연구원)

② BIM단가 상세설명서 활용방법

- 본 단가는 상기의 BIM라이브러리에 기준한 것으로, 제시된 기준이 당해공사의 시공규모 또는 현장여건 및 작업조건 등과 부합하지 않는 경우에는 BIM단가를 조정 산출하여 적용할 수 있다.
- BIM단가 상세설명서를 활용하여 수량정보 및 공사비 산출항목을 변경할 수 있으며, 공사비 산출항목의 변경시에는 본 단가집의 공종별 표준시장단가를 적용한다.

【기본산출변수 상세정보는 별첨자료 참고】

CG520.24030 역T형 옹벽 / H=4.0m, 사면경사 1:1.8, 성토높이 8.0m	
코드	CG520.24030
명칭	역T형 옹벽
규격	H=4.0m, 사면경사 1:1.8, 성토높이 8.0m
단위	m
적용단가(원)	659,695
노무비율(%)	80 %

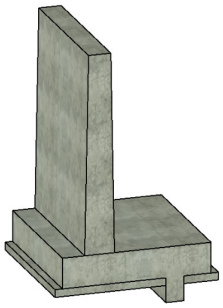

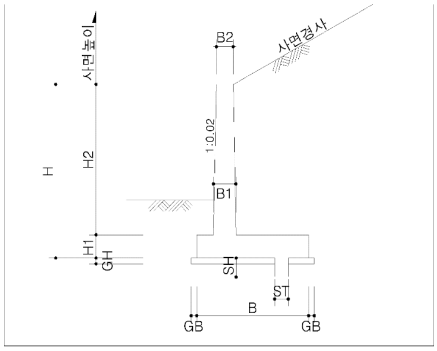

< 기본산출변수 >

산출변수	설명	변수값	단위	비고
LEN	옹벽길이	1	m	
H	옹벽높이	4	m	
H1	기초높이	0.4	m	
H2	벽체높이	3.6	m	
B	기초너비	3.8	m	
B1	벽체하단두께	0.4	m	
B2	벽체상단두께	0.3	m	
GH	버림콘크리트 두께	0.1	m	
GB	버림콘크리트 돌출부	0.1	m	
MA	마감면적	2.94	m2	
SH	전단키높이	0.4	m	
ST	전단키두께	0.4	m	

CG520.24030 역T형 옹벽 / H=4.0m, 사면경사 1:1.8, 성토높이 8.0m							
< 공사비 산출 항목 >							
구분	품명/규격	단위	수량	단가	금액	표준시장단가 코드	비고
본체	철근가공조립/현장가공 TYPE-1	ton	0.284	689,635	195,856	EE001.20000	
	콘크리트 타설/장비사용 무근콘크리트	m3	0.36	27,151	9,774	EC110.12000	
	철근타설/펌프카 보통(S15, 150m3)	m3	2.94	23,158	68,085	EC201.02152	
	합판거푸집 간단	m2	1	45,596	45,596	ED001.01000	
	유로폼 보통	m2	8.148	39,417	321,170	ED402.02000	
	소계				640,481	[A]	
부대공	수축줄눈설치 (35×35mm) 신축이음설치 다웰바 신축이음설치 채움재 신축이음설치 실링마감 수팽창고무지수재 (20×10㎜) 스 페 이 셔 (벽체용)	sum	[A]의	3%	19,214	요율산출	
	소계				19,214	[B]	
합계					659,695	[A+B]	

< 객체단가 정의 및 해설 >

【단가정의】

① 이 단가는 역T형 옹벽 설치에 소요되는 철근, 콘크리트, 거푸집, 부대작업 비용을 포함한다.

② 주재료(철근, 콘크리트)의 구입 및 운반비와 비계, 동바리의 설치 및 해체지용은 제외되어 있다.

③ 부대작업(신축이음(다웰바, 채움, 실링마감), 스페이서, 지수재)에 소요되는 재료비 및 설치비를 포함한다.

【적용기준】

① BIM라이브러리 정보

- 토목시설의 상세표준도 기반 BIM라이브러리(국토교통부/건설기술연구원)

② BIM단가 상세설명서 활용방법

- 본 단가는 상기의 BIM라이브러리에 기준한 것으로, 제시된 기준이 당해공사의 시공규모 또는 현장여건 및 작업조건 등과 부합하지 않는 경우에는 BIM단가를 조정 산출하여 적용할 수 있다.
- BIM단가 상세설명서를 활용하여 수량정보 및 공사비 산출항목을 변경할 수 있으며, 공사비 산출항목의 변경시에는 본 단가집의 공종별 표준시장단가를 적용한다.

【기본산출변수 상세정보는 별첨자료 참고】

CG520.24510 역T형 옹벽 / H=4.5m, 사면경사 1:1.8, 성토높이 1.13m	
코드	CG520.24510
명칭	역T형 옹벽
규격	H=4.5m, 사면경사 1:1.8, 성토높이 1.13m
단위	m
적용단가(원)	674,894
노무비율(%)	80 %

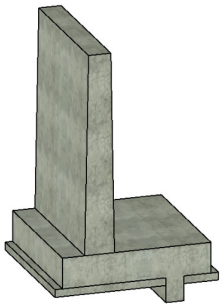

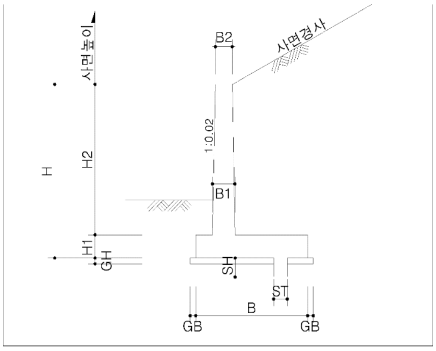

< 기본산출변수 >

산출변수	설명	변수값	단위	비고
LEN	옹벽길이	1	m	
H	옹벽높이	4.5	m	
H1	기초높이	0.45	m	
H2	벽체높이	4.05	m	
B	기초너비	3.3	m	
B1	벽체하단두께	0.45	m	
B2	벽체상단두께	0.3	m	
GH	버림콘크리트 두께	0.1	m	
GB	버림콘크리트 돌출부	0.1	m	
MA	마감면적	3.164	m2	
SH	전단키높이	0.4	m	
ST	전단키두께	0.4	m	

CG520.24510 역T형 옹벽 / H=4.5m, 사면경사 1:1.8, 성토높이 1.13m							
< 공사비 산출 항목 >							
구분	품명/규격	단위	수량	단가	금액	표준시장단가 코드	비고
본체	철근가공조립/현장가공 TYPE-1	ton	0.242	689,635	166,892	EE001.20000	
	콘크리트 타설/장비사용 무근콘크리트	m3	0.31	27,151	8,417	EC110.12000	
	철근타설/펌프카 보통(S15, 150m3)	m3	3.164	23,158	73,272	EC201.02152	
	합판거푸집 간단	m2	1	45,596	45,596	ED001.01000	
	유로폼 보통	m2	9.16	39,417	361,060	ED402.02000	
	소계				655,237	[A]	
부대공	수축줄눈설치 (35×35mm) 신축이음설치 다웰바 신축이음설치 채움재 신축이음설치 실링마감 수팽창고무지수재 (20×10㎜) 스 페 이 셔 (벽체용)	sum	[A]의	3%	19,657	요율산출	
	소계				19,657	[B]	
합계					674,894	[A+B]	

< 객체단가 정의 및 해설 >

【단가정의】

① 이 단가는 역T형 옹벽 설치에 소요되는 철근, 콘크리트, 거푸집, 부대작업 비용을 포함한다.

② 주재료(철근, 콘크리트)의 구입 및 운반비와 비계, 동바리의 설치 및 해체지용은 제외되어 있다.

③ 부대작업(신축이음(다웰바, 채움, 실링마감), 스페이서, 지수재)에 소요되는 재료비 및 설치비를 포함한다.

【적용기준】

① BIM라이브러리 정보

- 토목시설의 상세표준도 기반 BIM라이브러리(국토교통부/건설기술연구원)

② BIM단가 상세설명서 활용방법

- 본 단가는 상기의 BIM라이브러리에 기준한 것으로, 제시된 기준이 당해공사의 시공규모 또는 현장여건 및 작업조건 등과 부합하지 않는 경우에는 BIM단가를 조정 산출하여 적용할 수 있다.
- BIM단가 상세설명서를 활용하여 수량정보 및 공사비 산출항목을 변경할 수 있으며, 공사비 산출항목의 변경시에는 본 단가집의 공종별 표준시장단가를 적용한다.

【기본산출변수 상세정보는 별첨자료 참고】

CG520.24520 역T형 옹벽 / H=4.5m, 사면경사 1:1.8, 성토높이 2.25m	
코드	CG520.24520
명칭	역T형 옹벽
규격	H=4.5m, 사면경사 1:1.8, 성토높이 2.25m
단위	m
적용단가(원)	706,148
노무비율(%)	80 %

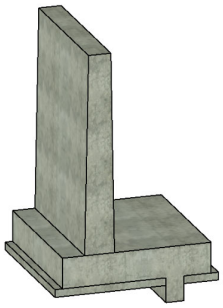

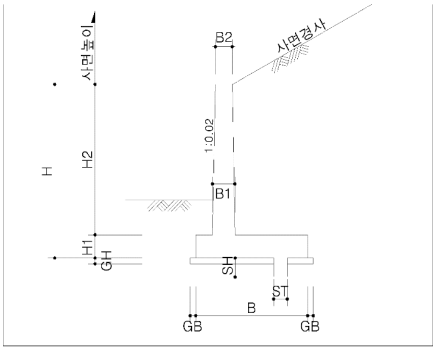

< 기본산출변수 >

산출변수	설명	변수값	단위	비고
LEN	옹벽길이	1	m	
H	옹벽높이	4.5	m	
H1	기초높이	0.45	m	
H2	벽체높이	4.05	m	
B	기초너비	3.3	m	
B1	벽체하단두께	0.45	m	
B2	벽체상단두께	0.3	m	
GH	버림콘크리트 두께	0.1	m	
GB	버림콘크리트 돌출부	0.1	m	
MA	마감면적	3.164	m2	
SH	전단키높이	0.4	m	
ST	전단키두께	0.4	m	

CG520.24520 역T형 옹벽 / H=4.5m, 사면경사 1:1.8, 성토높이 2.25m							
< 공사비 산출 항목 >							
구분	품명/규격	단위	수량	단가	금액	표준시장단가 코드	비고
본체	철근가공조립/현장가공 TYPE-1	ton	0.286	689,635	197,236	EE001.20000	
	콘크리트 타설/장비사용 무근콘크리트	m3	0.31	27,151	8,417	EC110.12000	
	철근타설/펌프카 보통(S15, 150m3)	m3	3.164	23,158	73,272	EC201.02152	
	합판거푸집 간단	m2	1	45,596	45,596	ED001.01000	
	유로폼 보통	m2	9.16	39,417	361,060	ED402.02000	
	소계				685,581	[A]	
부대공	수축줄눈설치 (35×35mm) 신축이음설치 다웰바 신축이음설치 채움재 신축이음설치 실링마감 수팽창고무지수재 (20×10㎜) 스 페 이 셔 (벽체용)	sum	[A]의	3%	20,567	요율산출	
	소계				20,567	[B]	
합계					706,148	[A+B]	

< 객체단가 정의 및 해설 >

【단가정의】

① 이 단가는 역T형 옹벽 설치에 소요되는 철근, 콘크리트, 거푸집, 부대작업 비용을 포함한다.

② 주재료(철근, 콘크리트)의 구입 및 운반비와 비계, 동바리의 설치 및 해체지용은 제외되어 있다.

③ 부대작업(신축이음(다웰바, 채움, 실링마감), 스페이서, 지수재)에 소요되는 재료비 및 설치비를 포함한다.

【적용기준】

① BIM라이브러리 정보

- 토목시설의 상세표준도 기반 BIM라이브러리(국토교통부/건설기술연구원)

② BIM단가 상세설명서 활용방법

- 본 단가는 상기의 BIM라이브러리에 기준한 것으로, 제시된 기준이 당해공사의 시공규모 또는 현장여건 및 작업조건 등과 부합하지 않는 경우에는 BIM단가를 조정 산출하여 적용할 수 있다.
- BIM단가 상세설명서를 활용하여 수량정보 및 공사비 산출항목을 변경할 수 있으며, 공사비 산출항목의 변경시에는 본 단가집의 공종별 표준시장단가를 적용한다.

【기본산출변수 상세정보는 별첨자료 참고】

CG520.24530 역T형 옹벽 / H=4.5m, 사면경사 1:1.8, 성토높이 4.5m	
코드	CG520.24530
명칭	역T형 옹벽
규격	H=4.5m, 사면경사 1:1.8, 성토높이 4.5m
단위	m
적용단가(원)	717,467
노무비율(%)	80 %

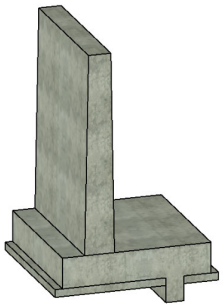

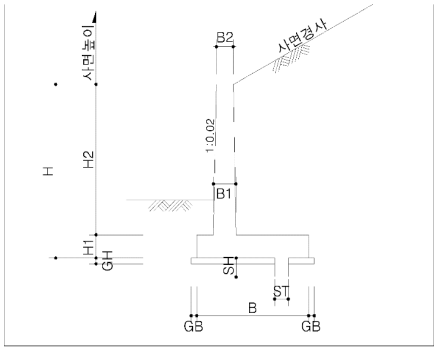

< 기본산출변수 >

산출변수	설명	변수값	단위	비고
LEN	옹벽길이	1	m	
H	옹벽높이	4.5	m	
H1	기초높이	0.45	m	
H2	벽체높이	4.05	m	
B	기초너비	3.4	m	
B1	벽체하단두께	0.45	m	
B2	벽체상단두께	0.3	m	
GH	버림콘크리트 두께	0.1	m	
GB	버림콘크리트 돌출부	0.1	m	
MA	마감면적	3.229	m2	
SH	전단키높이	0.45	m	
ST	전단키두께	0.45	m	

CG520.24530 역T형 옹벽 / H=4.5m, 사면경사 1:1.8, 성토높이 4.5m							
< 공사비 산출 항목 >							
구분	품명/규격	단위	수량	단가	금액	표준시장단가 코드	비고
본체	철근가공조립/현장가공 TYPE-1	ton	0.292	689,635	201,373	EE001.20000	
	콘크리트 타설/장비사용 무근콘크리트	m3	0.315	27,151	8,553	EC110.12000	
	철근타설/펌프카 보통(S15, 150m3)	m3	3.252	23,158	75,310	EC201.02152	
	합판거푸집 간단	m2	1.1	45,596	50,156	ED001.01000	
	유로폼 보통	m2	9.163	39,417	361,178	ED402.02000	
	소계				696,570	[A]	
부대공	수축줄눈설치 (35×35mm) 신축이음설치 다웰바 신축이음설치 채움재 신축이음설치 실링마감 수팽창고무지수재 (20×10㎜) 스 페 이 셔 (벽체용)	sum	[A]의	3%	20,897	요율산출	
	소계				20,897	[B]	
합계					717,467	[A+B]	

< 객체단가 정의 및 해설 >

【단가정의】

① 이 단가는 역T형 옹벽 설치에 소요되는 철근, 콘크리트, 거푸집, 부대작업 비용을 포함한다.

② 주재료(철근, 콘크리트)의 구입 및 운반비와 비계, 동바리의 설치 및 해체지용은 제외되어 있다.

③ 부대작업(신축이음(다웰바, 채움, 실링마감), 스페이서, 지수재)에 소요되는 재료비 및 설치비를 포함한다.

【적용기준】

① BIM라이브러리 정보

- 토목시설의 상세표준도 기반 BIM라이브러리(국토교통부/건설기술연구원)

② BIM단가 상세설명서 활용방법

- 본 단가는 상기의 BIM라이브러리에 기준한 것으로, 제시된 기준이 당해공사의 시공규모 또는 현장여건 및 작업조건 등과 부합하지 않는 경우에는 BIM단가를 조정 산출하여 적용할 수 있다.
- BIM단가 상세설명서를 활용하여 수량정보 및 공사비 산출항목을 변경할 수 있으며, 공사비 산출항목의 변경시에는 본 단가집의 공종별 표준시장단가를 적용한다.

【기본산출변수 상세정보는 별첨자료 참고】

CG520.24540 역T형 옹벽 / H=4.5m, 사면경사 1:1.8, 성토높이 9.0m	
코드	CG520.24540
명칭	역T형 옹벽
규격	H=4.5m, 사면경사 1:1.8, 성토높이 9.0m
단위	m
적용단가(원)	825,499
노무비율(%)	80 %

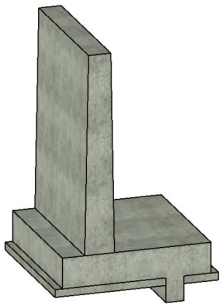

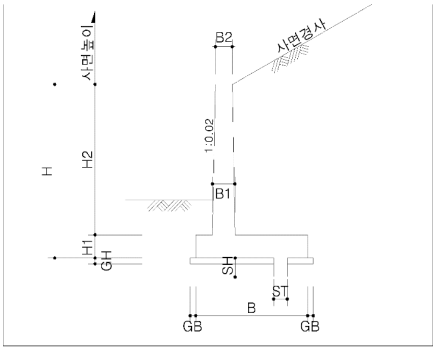

< 기본산출변수 >

산출변수	설명	변수값	단위	비고
LEN	옹벽길이	1	m	
H	옹벽높이	4.5	m	
H1	기초높이	0.45	m	
H2	벽체높이	4.05	m	
B	기초너비	4.2	m	
B1	벽체하단두께	0.45	m	
B2	벽체상단두께	0.3	m	
GH	버림콘크리트 두께	0.1	m	
GB	버림콘크리트 돌출부	0.1	m	
MA	마감면적	3.784	m2	
SH	전단키높이	0.75	m	
ST	전단키두께	0.5	m	

CG520.24540 역T형 옹벽 / H=4.5m, 사면경사 1:1.8, 성토높이 9.0m							
< 공사비 산출 항목 >							
구분	품명/규격	단위	수량	단가	금액	표준시장단가 코드	비고
본체	철근가공조립/현장가공 TYPE-1	ton	0.382	689,635	263,441	EE001.20000	
	콘크리트 타설/장비사용 무근콘크리트	m3	0.39	27,151	10,589	EC110.12000	
	철근타설/펌프카 보통(S15, 150m3)	m3	3.784	23,158	87,630	EC201.02152	
	합판거푸집 간단	m2	1.7	45,596	77,513	ED001.01000	
	유로폼 보통	m2	9.191	39,417	362,282	ED402.02000	
	소계				801,455	[A]	
부대공	수축줄눈설치 (35×35mm) 신축이음설치 다웰바 신축이음설치 채움재 신축이음설치 실링마감 수팽창고무지수재 (20×10㎜) 스 페 이 셔 (벽체용)	sum	[A]의	3%	24,044	요율산출	
	소계				24,044	[B]	
합계					825,499	[A+B]	

< 객체단가 정의 및 해설 >

【단가정의】

① 이 단가는 역T형 옹벽 설치에 소요되는 철근, 콘크리트, 거푸집, 부대작업 비용을 포함한다.

② 주재료(철근, 콘크리트)의 구입 및 운반비와 비계, 동바리의 설치 및 해체지용은 제외되어 있다.

③ 부대작업(신축이음(다웰바, 채움, 실링마감), 스페이서, 지수재)에 소요되는 재료비 및 설치비를 포함한다.

【적용기준】

① BIM라이브러리 정보

- 토목시설의 상세표준도 기반 BIM라이브러리(국토교통부/건설기술연구원)

② BIM단가 상세설명서 활용방법

- 본 단가는 상기의 BIM라이브러리에 기준한 것으로, 제시된 기준이 당해공사의 시공규모 또는 현장여건 및 작업조건 등과 부합하지 않는 경우에는 BIM단가를 조정 산출하여 적용할 수 있다.
- BIM단가 상세설명서를 활용하여 수량정보 및 공사비 산출항목을 변경할 수 있으며, 공사비 산출항목의 변경시에는 본 단가집의 공종별 표준시장단가를 적용한다.

【기본산출변수 상세정보는 별첨자료 참고】

CG520.25010 역T형 옹벽 / H=5.0m, 사면경사 1:1.8, 성토높이 1.25m	
코드	CG520.25010
명칭	역T형 옹벽
규격	H=5.0m, 사면경사 1:1.8, 성토높이 1.25m
단위	m
적용단가(원)	787,881
노무비율(%)	80 %

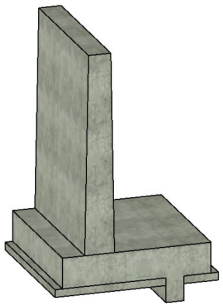

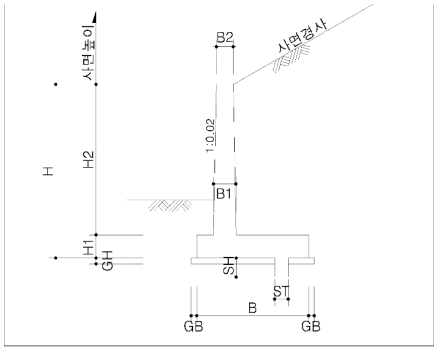

< 기본산출변수 >

산출변수	설명	변수값	단위	비고
LEN	옹벽길이	1	m	
H	옹벽높이	5	m	
H1	기초높이	0.5	m	
H2	벽체높이	4.5	m	
B	기초너비	3.6	m	
B1	벽체하단두께	0.5	m	
B2	벽체상단두께	0.3	m	
GH	버림콘크리트 두께	0.1	m	
GB	버림콘크리트 돌출부	0.1	m	
MA	마감면적	3.76	m2	
SH	전단키높이	0.4	m	
ST	전단키두께	0.4	m	

CG520.25010 역T형 옹벽 / H=5.0m, 사면경사 1:1.8, 성토높이 1.25m							
< 공사비 산출 항목 >							
구분	품명/규격	단위	수량	단가	금액	표준시장단가 코드	비고
본체	철근가공조립/현장가공 TYPE-1	ton	0.321	689,635	221,373	EE001.20000	
	콘크리트 타설/장비사용 무근콘크리트	m3	0.34	27,151	9,231	EC110.12000	
	철근타설/펌프카 보통(S15, 150m3)	m3	3.76	23,158	87,074	EC201.02152	
	합판거푸집 간단	m2	1	45,596	45,596	ED001.01000	
	유로폼 보통	m2	10.19	39,417	401,659	ED402.02000	
	소계				764,933	[A]	
부대공	수축줄눈설치 (35×35mm) 신축이음설치 다웰바 신축이음설치 채움재 신축이음설치 실링마감 수팽창고무지수재 (20×10㎜) 스 페 이 셔 (벽체용)	sum	[A]의	3%	22,948	요율산출	
	소계				22,948	[B]	
합계					787,881	[A+B]	

< 객체단가 정의 및 해설 >

【단가정의】

① 이 단가는 역T형 옹벽 설치에 소요되는 철근, 콘크리트, 거푸집, 부대작업 비용을 포함한다.

② 주재료(철근, 콘크리트)의 구입 및 운반비와 비계, 동바리의 설치 및 해체지용은 제외되어 있다.

③ 부대작업(신축이음(다웰바, 채움, 실링마감), 스페이서, 지수재)에 소요되는 재료비 및 설치비를 포함한다.

【적용기준】

① BIM라이브러리 정보

- 토목시설의 상세표준도 기반 BIM라이브러리(국토교통부/건설기술연구원)

② BIM단가 상세설명서 활용방법

- 본 단가는 상기의 BIM라이브러리에 기준한 것으로, 제시된 기준이 당해공사의 시공규모 또는 현장여건 및 작업조건 등과 부합하지 않는 경우에는 BIM단가를 조정 산출하여 적용할 수 있다.
- BIM단가 상세설명서를 활용하여 수량정보 및 공사비 산출항목을 변경할 수 있으며, 공사비 산출항목의 변경시에는 본 단가집의 공종별 표준시장단가를 적용한다.

【기본산출변수 상세정보는 별첨자료 참고】

CG520.25020 역T형 옹벽 / H=5.0m, 사면경사 1:1.8, 성토높이 2.5m	
코드	CG520.25020
명칭	역T형 옹벽
규격	H=5.0m, 사면경사 1:1.8, 성토높이 2.5m
단위	m
적용단가(원)	779,357
노무비율(%)	80 %

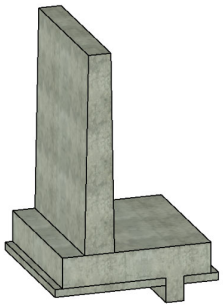

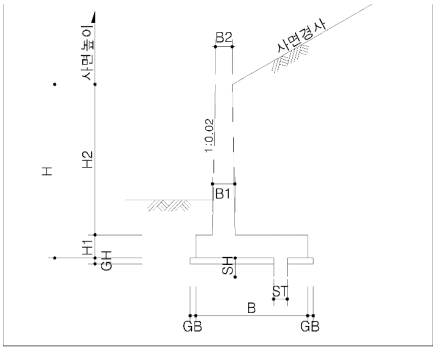

< 기본산출변수 >

산출변수	설명	변수값	단위	비고
LEN	옹벽길이	1	m	
H	옹벽높이	5	m	
H1	기초높이	0.5	m	
H2	벽체높이	4.5	m	
B	기초너비	3.6	m	
B1	벽체하단두께	0.5	m	
B2	벽체상단두께	0.3	m	
GH	버림콘크리트 두께	0.1	m	
GB	버림콘크리트 돌출부	0.1	m	
MA	마감면적	3.76	m2	
SH	전단키높이	0.4	m	
ST	전단키두께	0.4	m	

CG520.25020 역T형 옹벽 / H=5.0m, 사면경사 1:1.8, 성토높이 2.5m							
< 공사비 산출 항목 >							
구분	품명/규격	단위	수량	단가	금액	표준시장단가 코드	비고
본체	철근가공조립/현장가공 TYPE-1	ton	0.309	689,635	213,097	EE001.20000	
	콘크리트 타설/장비사용 무근콘크리트	m3	0.34	27,151	9,231	EC110.12000	
	철근타설/펌프카 보통(S15, 150m3)	m3	3.76	23,158	87,074	EC201.02152	
	합판거푸집 간단	m2	1	45,596	45,596	ED001.01000	
	유로폼 보통	m2	10.19	39,417	401,659	ED402.02000	
	소계				756,657	[A]	
부대공	수축줄눈설치 (35×35mm) 신축이음설치 다웰바 신축이음설치 채움재 신축이음설치 실링마감 수팽창고무지수재 (20×10㎜) 스 페 이 셔 (벽체용)	sum	[A]의	3%	22,700	요율산출	
	소계				22,700	[B]	
합계					779,357	[A+B]	

< 객체단가 정의 및 해설 >

【단가정의】

① 이 단가는 역T형 옹벽 설치에 소요되는 철근, 콘크리트, 거푸집, 부대작업 비용을 포함한다.

② 주재료(철근, 콘크리트)의 구입 및 운반비와 비계, 동바리의 설치 및 해체지용은 제외되어 있다.

③ 부대작업(신축이음(다웰바, 채움, 실링마감), 스페이서, 지수재)에 소요되는 재료비 및 설치비를 포함한다.

【적용기준】

① BIM라이브러리 정보

- 토목시설의 상세표준도 기반 BIM라이브러리(국토교통부/건설기술연구원)

② BIM단가 상세설명서 활용방법

- 본 단가는 상기의 BIM라이브러리에 기준한 것으로, 제시된 기준이 당해공사의 시공규모 또는 현장여건 및 작업조건 등과 부합하지 않는 경우에는 BIM단가를 조정 산출하여 적용할 수 있다.
- BIM단가 상세설명서를 활용하여 수량정보 및 공사비 산출항목을 변경할 수 있으며, 공사비 산출항목의 변경시에는 본 단가집의 공종별 표준시장단가를 적용한다.

【기본산출변수 상세정보는 별첨자료 참고】

CG520.25030 역T형 옹벽 / H=5.0m, 사면경사 1:1.8, 성토높이 5.0m	
코드	CG520.25030
명칭	역T형 옹벽
규격	H=5.0m, 사면경사 1:1.8, 성토높이 5.0m
단위	m
적용단가(원)	849,590
노무비율(%)	80 %

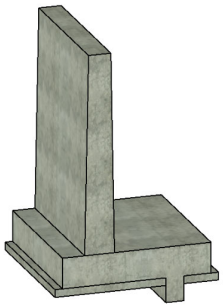

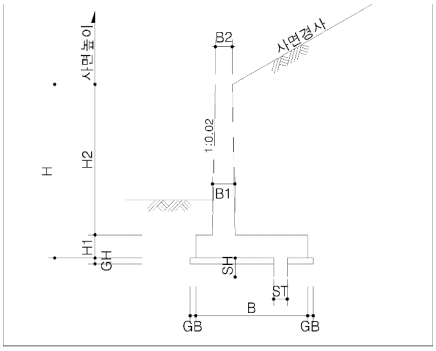

< 기본산출변수 >

산출변수	설명	변수값	단위	비고
LEN	옹벽길이	1	m	
H	옹벽높이	5	m	
H1	기초높이	0.55	m	
H2	벽체높이	4.45	m	
B	기초너비	3.9	m	
B1	벽체하단두께	0.55	m	
B2	벽체상단두께	0.3	m	
GH	버림콘크리트 두께	0.1	m	
GB	버림콘크리트 돌출부	0.1	m	
MA	마감면적	4.236	m2	
SH	전단키높이	0.5	m	
ST	전단키두께	0.4	m	

CG520.25030 역T형 옹벽 / H=5.0m, 사면경사 1:1.8, 성토높이 5.0m							
< 공사비 산출 항목 >							
구분	품명/규격	단위	수량	단가	금액	표준시장단가 코드	비고
본체	철근가공조립/현장가공 TYPE-1	ton	0.376	689,635	259,303	EE001.20000	
	콘크리트 타설/장비사용 무근콘크리트	m3	0.37	27,151	10,046	EC110.12000	
	철근타설/펌프카 보통(S15, 150m3)	m3	4.236	23,158	98,097	EC201.02152	
	합판거푸집 간단	m2	1.2	45,596	54,715	ED001.01000	
	유로폼 보통	m2	10.216	39,417	402,684	ED402.02000	
	소계				824,845	[A]	
부대공	수축줄눈설치 (35×35mm) 신축이음설치 다웰바 신축이음설치 채움재 신축이음설치 실링마감 수팽창고무지수재 (20×10㎜) 스 페 이 셔 (벽체용)	sum	[A]의	3%	24,745	요율산출	
	소계				24,745	[B]	
합계					849,590	[A+B]	

< 객체단가 정의 및 해설 >

【단가정의】

① 이 단가는 역T형 옹벽 설치에 소요되는 철근, 콘크리트, 거푸집, 부대작업 비용을 포함한다.

② 주재료(철근, 콘크리트)의 구입 및 운반비와 비계, 동바리의 설치 및 해체지용은 제외되어 있다.

③ 부대작업(신축이음(다웰바, 채움, 실링마감), 스페이서, 지수재)에 소요되는 재료비 및 설치비를 포함한다.

【적용기준】

① BIM라이브러리 정보

- 토목시설의 상세표준도 기반 BIM라이브러리(국토교통부/건설기술연구원)

② BIM단가 상세설명서 활용방법

- 본 단가는 상기의 BIM라이브러리에 기준한 것으로, 제시된 기준이 당해공사의 시공규모 또는 현장여건 및 작업조건 등과 부합하지 않는 경우에는 BIM단가를 조정 산출하여 적용할 수 있다.
- BIM단가 상세설명서를 활용하여 수량정보 및 공사비 산출항목을 변경할 수 있으며, 공사비 산출항목의 변경시에는 본 단가집의 공종별 표준시장단가를 적용한다.

【기본산출변수 상세정보는 별첨자료 참고】

CG520.25040 역T형 옹벽 / H=5.0m, 사면경사 1:1.8, 성토높이 10.0m	
코드	CG520.25040
명칭	역T형 옹벽
규격	H=5.0m, 사면경사 1:1.8, 성토높이 10.0m
단위	m
적용단가(원)	939,685
노무비율(%)	79 %

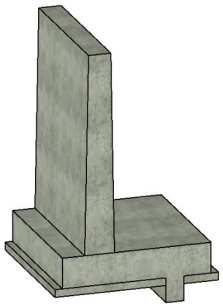

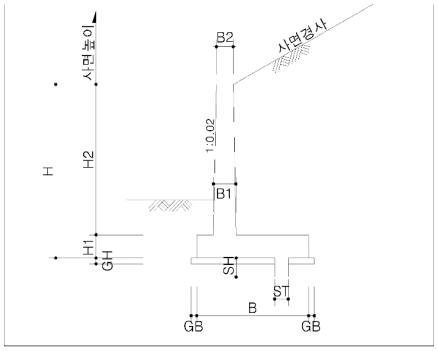

< 기본산출변수 >

산출변수	설명	변수값	단위	비고
LEN	옹벽길이	1	m	
H	옹벽높이	5	m	
H1	기초높이	0.55	m	
H2	벽체높이	4.45	m	
B	기초너비	4.6	m	
B1	벽체하단두께	0.55	m	
B2	벽체상단두께	0.3	m	
GH	버림콘크리트 두께	0.1	m	
GB	버림콘크리트 돌출부	0.1	m	
MA	마감면적	4.916	m2	
SH	전단키높이	0.9	m	
ST	전단키두께	0.55	m	

CG520.25040 역T형 옹벽 / H=5.0m, 사면경사 1:1.8, 성토높이 10.0m							
< 공사비 산출 항목 >							
구분	품명/규격	단위	수량	단가	금액	표준시장단가 코드	비고
본체	철근가공조립/현장가공 TYPE-1	ton	0.423	689,635	291,716	EE001.20000	
	콘크리트 타설/장비사용 무근콘크리트	m3	0.425	27,151	11,539	EC110.12000	
	철근타설/펌프카 보통(S15, 150m3)	m3	4.916	23,158	113,845	EC201.02152	
	합판거푸집 간단	m2	2	45,596	91,192	ED001.01000	
	유로폼 보통	m2	10.25	39,417	404,024	ED402.02000	
	소계				912,316	[A]	
부대공	수축줄눈설치 (35×35mm) 신축이음설치 다웰바 신축이음설치 채움재 신축이음설치 실링마감 수팽창고무지수재 (20×10㎜) 스 페 이 셔 (벽체용)	sum	[A]의	3%	27,369	요율산출	
	소계				27,369	[B]	
합계					939,685	[A+B]	

< 객체단가 정의 및 해설 >

【단가정의】

① 이 단가는 역T형 옹벽 설치에 소요되는 철근, 콘크리트, 거푸집, 부대작업 비용을 포함한다.

② 주재료(철근, 콘크리트)의 구입 및 운반비와 비계, 동바리의 설치 및 해체지용은 제외되어 있다.

③ 부대작업(신축이음(다웰바, 채움, 실링마감), 스페이서, 지수재)에 소요되는 재료비 및 설치비를 포함한다.

【적용기준】

① BIM라이브러리 정보

- 토목시설의 상세표준도 기반 BIM라이브러리(국토교통부/건설기술연구원)

② BIM단가 상세설명서 활용방법

- 본 단가는 상기의 BIM라이브러리에 기준한 것으로, 제시된 기준이 당해공사의 시공규모 또는 현장여건 및 작업조건 등과 부합하지 않는 경우에는 BIM단가를 조정 산출하여 적용할 수 있다.
- BIM단가 상세설명서를 활용하여 수량정보 및 공사비 산출항목을 변경할 수 있으며, 공사비 산출항목의 변경시에는 본 단가집의 공종별 표준시장단가를 적용한다.

【기본산출변수 상세정보는 별첨자료 참고】

CG520.25510 역T형 옹벽 / H=5.5m, 사면경사 1:1.8, 성토높이 1.38m	
코드	CG520.25510
명칭	역T형 옹벽
규격	H=5.5m, 사면경사 1:1.8, 성토높이 1.38m
단위	m
적용단가(원)	877,218
노무비율(%)	80 %

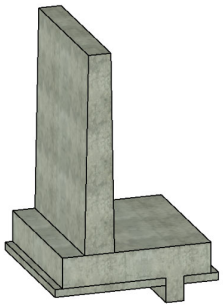

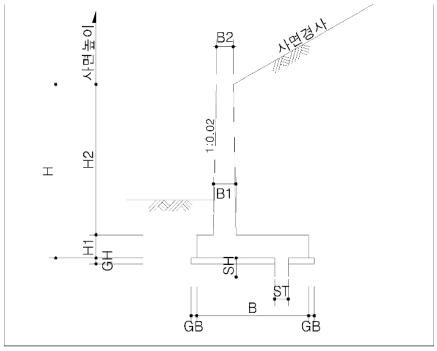

< 기본산출변수 >

산출변수	설명	변수값	단위	비고
LEN	옹벽길이	1	m	
H	옹벽높이	5.5	m	
H1	기초높이	0.55	m	
H2	벽체높이	4.95	m	
B	기초너비	4	m	
B1	벽체하단두께	0.55	m	
B2	벽체상단두께	0.3	m	
GH	버림콘크리트 두께	0.1	m	
GB	버림콘크리트 돌출부	0.1	m	
MA	마감면적	4.484	m2	
SH	전단키높이	0.45	m	
ST	전단키두께	0.4	m	

CG520.25510 역T형 옹벽 / H=5.5m, 사면경사 1:1.8, 성토높이 1.38m							
< 공사비 산출 항목 >							
구분	품명/규격	단위	수량	단가	금액	표준시장단가 코드	비고
본체	철근가공조립/현장가공 TYPE-1	ton	0.355	689,635	244,820	EE001.20000	
	콘크리트 타설/장비사용 무근콘크리트	m3	0.38	27,151	10,317	EC110.12000	
	철근타설/펌프카 보통(S15, 150m3)	m3	4.484	23,158	103,840	EC201.02152	
	합판거푸집 간단	m2	1.1	45,596	50,156	ED001.01000	
	유로폼 보통	m2	11.227	39,417	442,535	ED402.02000	
	소계				851,668	[A]	
부대공	수축줄눈설치 (35×35mm) 신축이음설치 다웰바 신축이음설치 채움재 신축이음설치 실링마감 수팽창고무지수재 (20×10㎜) 스 페 이 셔 (벽체용)	sum	[A]의	3%	25,550	요율산출	
	소계				25,550	[B]	
합계					877,218	[A+B]	

< 객체단가 정의 및 해설 >

【단가정의】

① 이 단가는 역T형 옹벽 설치에 소요되는 철근, 콘크리트, 거푸집, 부대작업 비용을 포함한다.

② 주재료(철근, 콘크리트)의 구입 및 운반비와 비계, 동바리의 설치 및 해체지용은 제외되어 있다.

③ 부대작업(신축이음(다웰바, 채움, 실링마감), 스페이서, 지수재)에 소요되는 재료비 및 설치비를 포함한다.

【적용기준】

① BIM라이브러리 정보

- 토목시설의 상세표준도 기반 BIM라이브러리(국토교통부/건설기술연구원)

② BIM단가 상세설명서 활용방법

- 본 단가는 상기의 BIM라이브러리에 기준한 것으로, 제시된 기준이 당해공사의 시공규모 또는 현장여건 및 작업조건 등과 부합하지 않는 경우에는 BIM단가를 조정 산출하여 적용할 수 있다.
- BIM단가 상세설명서를 활용하여 수량정보 및 공사비 산출항목을 변경할 수 있으며, 공사비 산출항목의 변경시에는 본 단가집의 공종별 표준시장단가를 적용한다.

【기본산출변수 상세정보는 별첨자료 참고】

CG520.25520 역T형 옹벽 / H=5.5m, 사면경사 1:1.8, 성토높이 2.75m	
코드	CG520.25520
명칭	역T형 옹벽
규격	H=5.5m, 사면경사 1:1.8, 성토높이 2.75m
단위	m
적용단가(원)	909,894
노무비율(%)	80 %

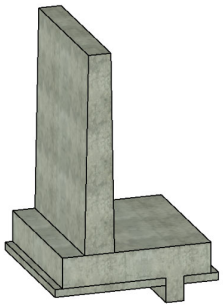

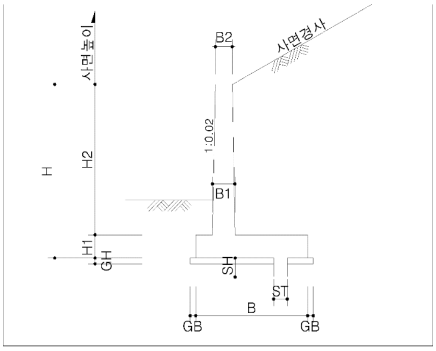

< 기본산출변수 >

산출변수	설명	변수값	단위	비고
LEN	옹벽길이	1	m	
H	옹벽높이	5.5	m	
H1	기초높이	0.55	m	
H2	벽체높이	4.95	m	
B	기초너비	4	m	
B1	벽체하단두께	0.55	m	
B2	벽체상단두께	0.3	m	
GH	버림콘크리트 두께	0.1	m	
GB	버림콘크리트 돌출부	0.1	m	
MA	마감면적	4.484	m2	
SH	전단키높이	0.45	m	
ST	전단키두께	0.4	m	

CG520.25520 역T형 옹벽 / H=5.5m, 사면경사 1:1.8, 성토높이 2.75m							
< 공사비 산출 항목 >							
구분	품명/규격	단위	수량	단가	금액	표준시장단가 코드	비고
본체	철근가공조립/현장가공 TYPE-1	ton	0.401	689,635	276,544	EE001.20000	
	콘크리트 타설/장비사용 무근콘크리트	m3	0.38	27,151	10,317	EC110.12000	
	철근타설/펌프카 보통(S15, 150m3)	m3	4.484	23,158	103,840	EC201.02152	
	합판거푸집 간단	m2	1.1	45,596	50,156	ED001.01000	
	유로폼 보통	m2	11.227	39,417	442,535	ED402.02000	
	소계				883,392	[A]	
부대공	수축줄눈설치 (35×35mm) 신축이음설치 다웰바 신축이음설치 채움재 신축이음설치 실링마감 수팽창고무지수재 (20×10㎜) 스 페 이 셔 (벽체용)	sum	[A]의	3%	26,502	요율산출	
	소계				26,502	[B]	
합계					909,894	[A+B]	

< 객체단가 정의 및 해설 >

【단가정의】

① 이 단가는 역T형 옹벽 설치에 소요되는 철근, 콘크리트, 거푸집, 부대작업 비용을 포함한다.

② 주재료(철근, 콘크리트)의 구입 및 운반비와 비계, 동바리의 설치 및 해체지용은 제외되어 있다.

③ 부대작업(신축이음(다웰바, 채움, 실링마감), 스페이서, 지수재)에 소요되는 재료비 및 설치비를 포함한다.

【적용기준】

① BIM라이브러리 정보

- 토목시설의 상세표준도 기반 BIM라이브러리(국토교통부/건설기술연구원)

② BIM단가 상세설명서 활용방법

- 본 단가는 상기의 BIM라이브러리에 기준한 것으로, 제시된 기준이 당해공사의 시공규모 또는 현장여건 및 작업조건 등과 부합하지 않는 경우에는 BIM단가를 조정 산출하여 적용할 수 있다.
- BIM단가 상세설명서를 활용하여 수량정보 및 공사비 산출항목을 변경할 수 있으며, 공사비 산출항목의 변경시에는 본 단가집의 공종별 표준시장단가를 적용한다.

【기본산출변수 상세정보는 별첨자료 참고】

CG520.25530 역T형 옹벽 / H=5.5m, 사면경사 1:1.8, 성토높이 5.5m	
코드	CG520.25530
명칭	역T형 옹벽
규격	H=5.5m, 사면경사 1:1.8, 성토높이 5.5m
단위	m
적용단가(원)	942,511
노무비율(%)	80 %

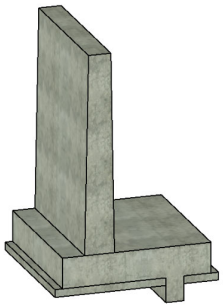

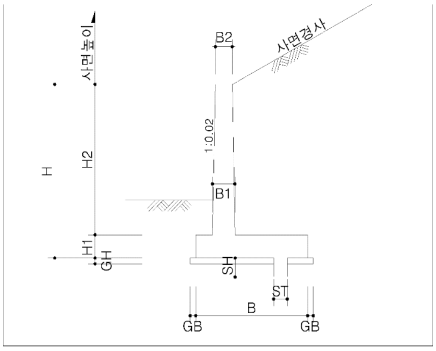

< 기본산출변수 >

산출변수	설명	변수값	단위	비고
LEN	옹벽길이	1	m	
H	옹벽높이	5.5	m	
H1	기초높이	0.6	m	
H2	벽체높이	4.9	m	
B	기초너비	4.2	m	
B1	벽체하단두께	0.6	m	
B2	벽체상단두께	0.3	m	
GH	버림콘크리트 두께	0.1	m	
GB	버림콘크리트 돌출부	0.1	m	
MA	마감면적	4.945	m2	
SH	전단키높이	0.55	m	
ST	전단키두께	0.4	m	

CG520.25530 역T형 옹벽 / H=5.5m, 사면경사 1:1.8, 성토높이 5.5m							
< 공사비 산출 항목 >							
구분	품명/규격	단위	수량	단가	금액	표준시장단가 코드	비고
본체	철근가공조립/현장가공 TYPE-1	ton	0.416	689,635	286,888	EE001.20000	
	콘크리트 타설/장비사용 무근콘크리트	m3	0.4	27,151	10,860	EC110.12000	
	철근타설/펌프카 보통(S15, 150m3)	m3	4.945	23,158	114,516	EC201.02152	
	합판거푸집 간단	m2	1.3	45,596	59,275	ED001.01000	
	유로폼 보통	m2	11.252	39,417	443,520	ED402.02000	
	소계				915,059	[A]	
부대공	수축줄눈설치 (35×35mm) 신축이음설치 다웰바 신축이음설치 채움재 신축이음설치 실링마감 수팽창고무지수재 (20×10㎜) 스 페 이 셔 (벽체용)	sum	[A]의	3%	27,452	요율산출	
	소계				27,452	[B]	
합계					942,511	[A+B]	

< 객체단가 정의 및 해설 >

【단가정의】

① 이 단가는 역T형 옹벽 설치에 소요되는 철근, 콘크리트, 거푸집, 부대작업 비용을 포함한다.

② 주재료(철근, 콘크리트)의 구입 및 운반비와 비계, 동바리의 설치 및 해체지용은 제외되어 있다.

③ 부대작업(신축이음(다웰바, 채움, 실링마감), 스페이서, 지수재)에 소요되는 재료비 및 설치비를 포함한다.

【적용기준】

① BIM라이브러리 정보

- 토목시설의 상세표준도 기반 BIM라이브러리(국토교통부/건설기술연구원)

② BIM단가 상세설명서 활용방법

- 본 단가는 상기의 BIM라이브러리에 기준한 것으로, 제시된 기준이 당해공사의 시공규모 또는 현장여건 및 작업조건 등과 부합하지 않는 경우에는 BIM단가를 조정 산출하여 적용할 수 있다.
- BIM단가 상세설명서를 활용하여 수량정보 및 공사비 산출항목을 변경할 수 있으며, 공사비 산출항목의 변경시에는 본 단가집의 공종별 표준시장단가를 적용한다.

【기본산출변수 상세정보는 별첨자료 참고】

CG520.25540 역T형 옹벽 / H=5.5m, 사면경사 1:1.8, 성토높이 11.0m	
코드	CG520.25540
명칭	역T형 옹벽
규격	H=5.5m, 사면경사 1:1.8, 성토높이 11.0m
단위	m
적용단가(원)	1,061,095
노무비율(%)	79 %

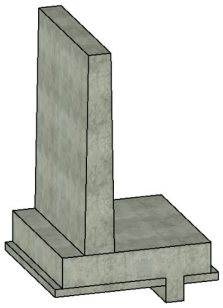

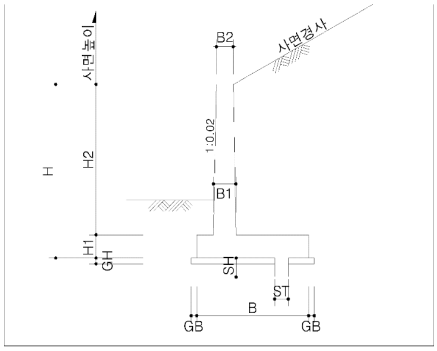

< 기본산출변수 >

산출변수	설명	변수값	단위	비고
LEN	옹벽길이	1	m	
H	옹벽높이	5.5	m	
H1	기초높이	0.65	m	
H2	벽체높이	4.85	m	
B	기초너비	5.2	m	
B1	벽체하단두께	0.65	m	
B2	벽체상단두께	0.3	m	
GH	버림콘크리트 두께	0.1	m	
GB	버림콘크리트 돌출부	0.1	m	
MA	마감면적	6.254	m2	
SH	전단키높이	0.95	m	
ST	전단키두께	0.6	m	

CG520.25540 역T형 옹벽 / H=5.5m, 사면경사 1:1.8, 성토높이 11.0m							
< 공사비 산출 항목 >							
구분	품명/규격	단위	수량	단가	금액	표준시장단가 코드	비고
본체	철근가공조립/현장가공 TYPE-1	ton	0.479	689,635	330,335	EE001.20000	
	콘크리트 타설/장비사용 무근콘크리트	m3	0.48	27,151	13,032	EC110.12000	
	철근타설/펌프카 보통(S15, 150m3)	m3	6.254	23,158	144,830	EC201.02152	
	합판거푸집 간단	m2	2.1	45,596	95,752	ED001.01000	
	유로폼 보통	m2	11.321	39,417	446,240	ED402.02000	
	소계				1,030,189	[A]	
부대공	수축줄눈설치 (35×35mm) 신축이음설치 다웰바 신축이음설치 채움재 신축이음설치 실링마감 수팽창고무지수재 (20×10㎜) 스 페 이 셔 (벽체용)	sum	[A]의	3%	30,906	요율산출	
	소계				30,906	[B]	
합계					1,061,095	[A+B]	

< 객체단가 정의 및 해설 >

【단가정의】

① 이 단가는 역T형 옹벽 설치에 소요되는 철근, 콘크리트, 거푸집, 부대작업 비용을 포함한다.

② 주재료(철근, 콘크리트)의 구입 및 운반비와 비계, 동바리의 설치 및 해체지용은 제외되어 있다.

③ 부대작업(신축이음(다웰바, 채움, 실링마감), 스페이서, 지수재)에 소요되는 재료비 및 설치비를 포함한다.

【적용기준】

① BIM라이브러리 정보

- 토목시설의 상세표준도 기반 BIM라이브러리(국토교통부/건설기술연구원)

② BIM단가 상세설명서 활용방법

- 본 단가는 상기의 BIM라이브러리에 기준한 것으로, 제시된 기준이 당해공사의 시공규모 또는 현장여건 및 작업조건 등과 부합하지 않는 경우에는 BIM단가를 조정 산출하여 적용할 수 있다.
- BIM단가 상세설명서를 활용하여 수량정보 및 공사비 산출항목을 변경할 수 있으며, 공사비 산출항목의 변경시에는 본 단가집의 공종별 표준시장단가를 적용한다.

【기본산출변수 상세정보는 별첨자료 참고】

CG520.26010 역T형 옹벽 / H=6.0m, 사면경사 1:1.8, 성토높이 1.5m	
코드	CG520.26010
명칭	역T형 옹벽
규격	H=6.0m, 사면경사 1:1.8, 성토높이 1.5m
단위	m
적용단가(원)	1,015,547
노무비율(%)	80 %

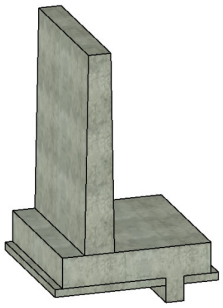

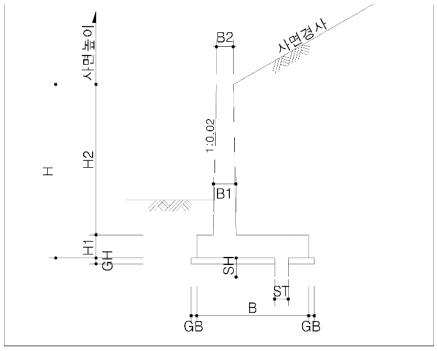

< 기본산출변수 >

산출변수	설명	변수값	단위	비고
LEN	옹벽길이	1	m	
H	옹벽높이	6	m	
H1	기초높이	0.6	m	
H2	벽체높이	5.4	m	
B	기초너비	4.4	m	
B1	벽체하단두께	0.6	m	
B2	벽체상단두께	0.3	m	
GH	버림콘크리트 두께	0.1	m	
GB	버림콘크리트 돌출부	0.1	m	
MA	마감면적	5.25	m2	
SH	전단키높이	0.45	m	
ST	전단키두께	0.4	m	

CG520.26010 역T형 옹벽 / H=6.0m, 사면경사 1:1.8, 성토높이 1.5m							
< 공사비 산출 항목 >							
구분	품명/규격	단위	수량	단가	금액	표준시장단가 코드	비고
본체	철근가공조립/현장가공 TYPE-1	ton	0.463	689,635	319,301	EE001.20000	
	콘크리트 타설/장비사용 무근콘크리트	m3	0.42	27,151	11,403	EC110.12000	
	철근타설/펌프카 보통(S15, 150m3)	m3	5.25	23,158	121,580	EC201.02152	
	합판거푸집 간단	m2	1.1	45,596	50,156	ED001.01000	
	유로폼 보통	m2	12.267	39,417	483,528	ED402.02000	
	소계				985,968	[A]	
부대공	수축줄눈설치 (35×35mm) 신축이음설치 다웰바 신축이음설치 채움재 신축이음설치 실링마감 수팽창고무지수재 (20×10㎜) 스 페 이 셔 (벽체용)	sum	[A]의	3%	29,579	요율산출	
	소계				29,579	[B]	
합계					1,015,547	[A+B]	

< 객체단가 정의 및 해설 >

【단가정의】

① 이 단가는 역T형 옹벽 설치에 소요되는 철근, 콘크리트, 거푸집, 부대작업 비용을 포함한다.

② 주재료(철근, 콘크리트)의 구입 및 운반비와 비계, 동바리의 설치 및 해체지용은 제외되어 있다.

③ 부대작업(신축이음(다웰바, 채움, 실링마감), 스페이서, 지수재)에 소요되는 재료비 및 설치비를 포함한다.

【적용기준】

① BIM라이브러리 정보

- 토목시설의 상세표준도 기반 BIM라이브러리(국토교통부/건설기술연구원)

② BIM단가 상세설명서 활용방법

- 본 단가는 상기의 BIM라이브러리에 기준한 것으로, 제시된 기준이 당해공사의 시공규모 또는 현장여건 및 작업조건 등과 부합하지 않는 경우에는 BIM단가를 조정 산출하여 적용할 수 있다.
- BIM단가 상세설명서를 활용하여 수량정보 및 공사비 산출항목을 변경할 수 있으며, 공사비 산출항목의 변경시에는 본 단가집의 공종별 표준시장단가를 적용한다.

【기본산출변수 상세정보는 별첨자료 참고】

CG520.26020 역T형 옹벽 / H=6.0m, 사면경사 1:1.8, 성토높이 3.0m	
코드	CG520.26020
명칭	역T형 옹벽
규격	H=6.0m, 사면경사 1:1.8, 성토높이 3.0m
단위	m
적용단가(원)	995,658
노무비율(%)	80 %

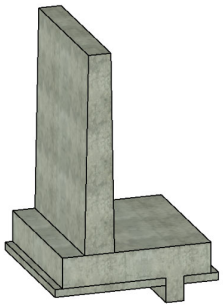

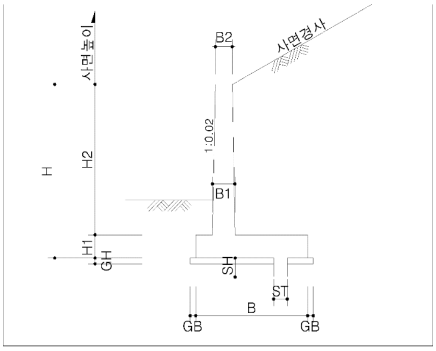

< 기본산출변수 >

산출변수	설명	변수값	단위	비고
LEN	옹벽길이	1	m	
H	옹벽높이	6	m	
H1	기초높이	0.6	m	
H2	벽체높이	5.4	m	
B	기초너비	4.4	m	
B1	벽체하단두께	0.6	m	
B2	벽체상단두께	0.3	m	
GH	버림콘크리트 두께	0.1	m	
GB	버림콘크리트 돌출부	0.1	m	
MA	마감면적	5.25	m2	
SH	전단키높이	0.45	m	
ST	전단키두께	0.4	m	

CG520.26020 역T형 옹벽 / H=6.0m, 사면경사 1:1.8, 성토높이 3.0m							
< 공사비 산출 항목 >							
구분	품명/규격	단위	수량	단가	금액	표준시장단가 코드	비고
본체	철근가공조립/현장가공 TYPE-1	ton	0.435	689,635	299,991	EE001.20000	
	콘크리트 타설/장비사용 무근콘크리트	m3	0.42	27,151	11,403	EC110.12000	
	철근타설/펌프카 보통(S15, 150m3)	m3	5.25	23,158	121,580	EC201.02152	
	합판거푸집 간단	m2	1.1	45,596	50,156	ED001.01000	
	유로폼 보통	m2	12.267	39,417	483,528	ED402.02000	
	소계				966,658	[A]	
부대공	수축줄눈설치 (35×35mm) 신축이음설치 다웰바 신축이음설치 채움재 신축이음설치 실링마감 수팽창고무지수재 (20×10㎜) 스 페 이 셔 (벽체용)	sum	[A]의	3%	29,000	요율산출	
	소계				29,000	[B]	
합계					995,658	[A+B]	

< 객체단가 정의 및 해설 >

【단가정의】

① 이 단가는 역T형 옹벽 설치에 소요되는 철근, 콘크리트, 거푸집, 부대작업 비용을 포함한다.

② 주재료(철근, 콘크리트)의 구입 및 운반비와 비계, 동바리의 설치 및 해체지용은 제외되어 있다.

③ 부대작업(신축이음(다웰바, 채움, 실링마감), 스페이서, 지수재)에 소요되는 재료비 및 설치비를 포함한다.

【적용기준】

① BIM라이브러리 정보

- 토목시설의 상세표준도 기반 BIM라이브러리(국토교통부/건설기술연구원)

② BIM단가 상세설명서 활용방법

- 본 단가는 상기의 BIM라이브러리에 기준한 것으로, 제시된 기준이 당해공사의 시공규모 또는 현장여건 및 작업조건 등과 부합하지 않는 경우에는 BIM단가를 조정 산출하여 적용할 수 있다.
- BIM단가 상세설명서를 활용하여 수량정보 및 공사비 산출항목을 변경할 수 있으며, 공사비 산출항목의 변경시에는 본 단가집의 공종별 표준시장단가를 적용한다.

【기본산출변수 상세정보는 별첨자료 참고】

CG520.26030 역T형 옹벽 / H=6.0m, 사면경사 1:1.8, 성토높이 6.0m	
코드	CG520.26030
명칭	역T형 옹벽
규격	H=6.0m, 사면경사 1:1.8, 성토높이 6.0m
단위	m
적용단가(원)	1,092,101
노무비율(%)	80 %

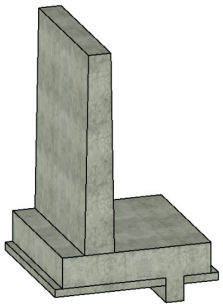

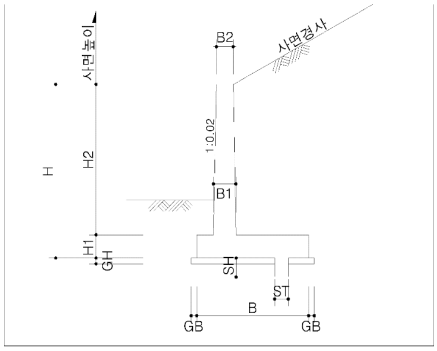

< 기본산출변수 >

산출변수	설명	변수값	단위	비고
LEN	옹벽길이	1	m	
H	옹벽높이	6	m	
H1	기초높이	0.65	m	
H2	벽체높이	5.35	m	
B	기초너비	4.6	m	
B1	벽체하단두께	0.65	m	
B2	벽체상단두께	0.3	m	
GH	버림콘크리트 두께	0.1	m	
GB	버림콘크리트 돌출부	0.1	m	
MA	마감면적	5.771	m2	
SH	전단키높이	0.6	m	
ST	전단키두께	0.4	m	

CG520.26030 역T형 옹벽 / H=6.0m, 사면경사 1:1.8, 성토높이 6.0m							
< 공사비 산출 항목 >							
구분	품명/규격	단위	수량	단가	금액	표준시장단가 코드	비고
본체	철근가공조립/현장가공 TYPE-1	ton	0.531	689,635	366,196	EE001.20000	
	콘크리트 타설/장비사용 무근콘크리트	m3	0.44	27,151	11,946	EC110.12000	
	철근타설/펌프카 보통(S15, 150m3)	m3	5.771	23,158	133,645	EC201.02152	
	합판거푸집 간단	m2	1.4	45,596	63,834	ED001.01000	
	유로폼 보통	m2	12.296	39,417	484,671	ED402.02000	
	소계				1,060,292	[A]	
부대공	수축줄눈설치 (35×35mm) 신축이음설치 다웰바 신축이음설치 채움재 신축이음설치 실링마감 수팽창고무지수재 (20×10㎜) 스 페 이 셔 (벽체용)	sum	[A]의	3%	31,809	요율산출	
	소계				31,809	[B]	
합계					1,092,101	[A+B]	

< 객체단가 정의 및 해설 >

【단가정의】

① 이 단가는 역T형 옹벽 설치에 소요되는 철근, 콘크리트, 거푸집, 부대작업 비용을 포함한다.

② 주재료(철근, 콘크리트)의 구입 및 운반비와 비계, 동바리의 설치 및 해체지용은 제외되어 있다.

③ 부대작업(신축이음(다웰바, 채움, 실링마감), 스페이서, 지수재)에 소요되는 재료비 및 설치비를 포함한다.

【적용기준】

① BIM라이브러리 정보

- 토목시설의 상세표준도 기반 BIM라이브러리(국토교통부/건설기술연구원)

② BIM단가 상세설명서 활용방법

- 본 단가는 상기의 BIM라이브러리에 기준한 것으로, 제시된 기준이 당해공사의 시공규모 또는 현장여건 및 작업조건 등과 부합하지 않는 경우에는 BIM단가를 조정 산출하여 적용할 수 있다.
- BIM단가 상세설명서를 활용하여 수량정보 및 공사비 산출항목을 변경할 수 있으며, 공사비 산출항목의 변경시에는 본 단가집의 공종별 표준시장단가를 적용한다.

【기본산출변수 상세정보는 별첨자료 참고】

CG520.26040 역T형 옹벽 / H=6.0m, 사면경사 1:1.8, 성토높이 12.0m	
코드	CG520.26040
명칭	역T형 옹벽
규격	H=6.0m, 사면경사 1:1.8, 성토높이 12.0m
단위	m
적용단가(원)	1,259,815
노무비율(%)	80 %

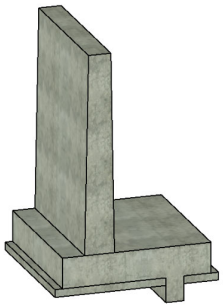

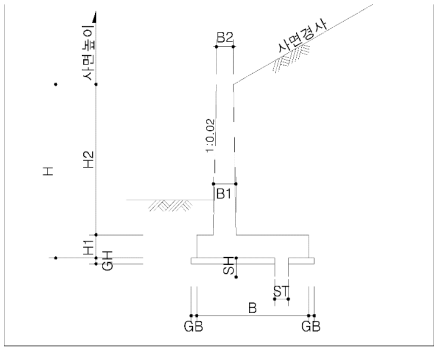

< 기본산출변수 >

산출변수	설명	변수값	단위	비고
LEN	옹벽길이	1	m	
H	옹벽높이	6	m	
H1	기초높이	0.75	m	
HH1	기초단부높이	0.65	m	
H2	벽체높이	5.25	m	
B	기초너비	5.6	m	
B1	벽체하단두께	0.75	m	
B2	벽체상단두께	0.3	m	
GH	버림콘크리트 두께	0.1	m	
GB	버림콘크리트 돌출부	0.1	m	
MA	마감면적	7.484	m2	
SH	전단키높이	1.1	m	
ST	전단키두께	0.7	m	

CG520.26040 역T형 옹벽 / H=6.0m, 사면경사 1:1.8, 성토높이 12.0m							
< 공사비 산출 항목 >							
구분	품명/규격	단위	수량	단가	금액	표준시장단가 코드	비고
본체	철근가공조립/현장가공 TYPE-1	ton	0.647	689,635	446,194	EE001.20000	
	콘크리트 타설/장비사용 무근콘크리트	m3	0.51	27,151	13,847	EC110.12000	
	철근타설/펌프카 보통(S15, 150m3)	m3	7.484	23,158	173,314	EC201.02152	
	합판거푸집 간단	m2	2.4	45,596	109,430	ED001.01000	
	유로폼 보통	m2	12.186	39,417	480,336	ED402.02000	
	소계				1,223,121	[A]	
부대공	수축줄눈설치 (35×35mm) 신축이음설치 다웰바 신축이음설치 채움재 신축이음설치 실링마감 수팽창고무지수재 (20×10㎜) 스 페 이 셔 (벽체용)	sum	[A]의	3%	36,694	요율산출	
	소계				36,694	[B]	
합계					1,259,815	[A+B]	

< 객체단가 정의 및 해설 >

【단가정의】

① 이 단가는 역T형 옹벽 설치에 소요되는 철근, 콘크리트, 거푸집, 부대작업 비용을 포함한다.

② 주재료(철근, 콘크리트)의 구입 및 운반비와 비계, 동바리의 설치 및 해체지용은 제외되어 있다.

③ 부대작업(신축이음(다웰바, 채움, 실링마감), 스페이서, 지수재)에 소요되는 재료비 및 설치비를 포함한다.

【적용기준】

① BIM라이브러리 정보

- 토목시설의 상세표준도 기반 BIM라이브러리(국토교통부/건설기술연구원)

② BIM단가 상세설명서 활용방법

- 본 단가는 상기의 BIM라이브러리에 기준한 것으로, 제시된 기준이 당해공사의 시공규모 또는 현장여건 및 작업조건 등과 부합하지 않는 경우에는 BIM단가를 조정 산출하여 적용할 수 있다.
- BIM단가 상세설명서를 활용하여 수량정보 및 공사비 산출항목을 변경할 수 있으며, 공사비 산출항목의 변경시에는 본 단가집의 공종별 표준시장단가를 적용한다.

【기본산출변수 상세정보는 별첨자료 참고】

CG520.26510 역T형 옹벽 / H=6.5m, 사면경사 1:1.8, 성토높이 1.63m	
코드	CG520.26510
명칭	역T형 옹벽
규격	H=6.5m, 사면경사 1:1.8, 성토높이 1.63m
단위	m
적용단가(원)	1,106,466
노무비율(%)	80 %

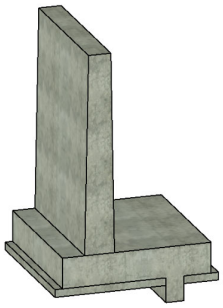

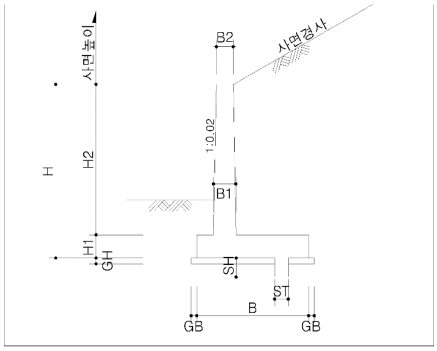

< 기본산출변수 >

산출변수	설명	변수값	단위	비고
LEN	옹벽길이	1	m	
H	옹벽높이	6.5	m	
H1	기초높이	0.7	m	
HH1	기초단부높이	0.6	m	
H2	벽체높이	5.8	m	
B	기초너비	4.7	m	
B1	벽체하단두께	0.7	m	
B2	벽체상단두께	0.3	m	
GH	버림콘크리트 두께	0.1	m	
GB	버림콘크리트 돌출부	0.1	m	
MA	마감면적	6.19	m2	
SH	전단키높이	0.5	m	
ST	전단키두께	0.4	m	

CG520.26510 역T형 옹벽 / H=6.5m, 사면경사 1:1.8, 성토높이 1.63m							
< 공사비 산출 항목 >							
구분	품명/규격	단위	수량	단가	금액	표준시장단가 코드	비고
본체	철근가공조립/현장가공 TYPE-1	ton	0.503	689,635	346,886	EE001.20000	
	콘크리트 타설/장비사용 무근콘크리트	m3	0.45	27,151	12,218	EC110.12000	
	철근타설/펌프카 보통(S15, 150m3)	m3	6.19	23,158	143,348	EC201.02152	
	합판거푸집 간단	m2	1.2	45,596	54,715	ED001.01000	
	유로폼 보통	m2	13.118	39,417	517,072	ED402.02000	
	소계				1,074,239	[A]	
부대공	수축줄눈설치 (35×35mm) 신축이음설치 다웰바 신축이음설치 채움재 신축이음설치 실링마감 수팽창고무지수재 (20×10㎜) 스 페 이 셔 (벽체용)	sum	[A]의	3%	32,227	요율산출	
	소계				32,227	[B]	
합계					1,106,466	[A+B]	

< 객체단가 정의 및 해설 >

【단가정의】

① 이 단가는 역T형 옹벽 설치에 소요되는 철근, 콘크리트, 거푸집, 부대작업 비용을 포함한다.

② 주재료(철근, 콘크리트)의 구입 및 운반비와 비계, 동바리의 설치 및 해체지용은 제외되어 있다.

③ 부대작업(신축이음(다웰바, 채움, 실링마감), 스페이서, 지수재)에 소요되는 재료비 및 설치비를 포함한다.

【적용기준】

① BIM라이브러리 정보

- 토목시설의 상세표준도 기반 BIM라이브러리(국토교통부/건설기술연구원)

② BIM단가 상세설명서 활용방법

- 본 단가는 상기의 BIM라이브러리에 기준한 것으로, 제시된 기준이 당해공사의 시공규모 또는 현장여건 및 작업조건 등과 부합하지 않는 경우에는 BIM단가를 조정 산출하여 적용할 수 있다.
- BIM단가 상세설명서를 활용하여 수량정보 및 공사비 산출항목을 변경할 수 있으며, 공사비 산출항목의 변경시에는 본 단가집의 공종별 표준시장단가를 적용한다.

【기본산출변수 상세정보는 별첨자료 참고】

CG520.26520 역T형 옹벽 / H=6.5m, 사면경사 1:1.8, 성토높이 3.25m	
코드	CG520.26520
명칭	역T형 옹벽
규격	H=6.5m, 사면경사 1:1.8, 성토높이 3.25m
단위	m
적용단가(원)	1,099,457
노무비율(%)	80 %

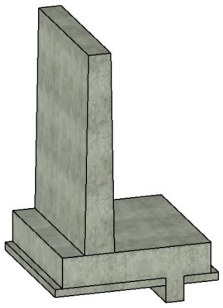

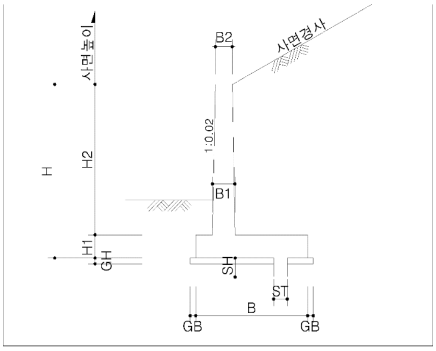

< 기본산출변수 >

산출변수	설명	변수값	단위	비고
LEN	옹벽길이	1	m	
H	옹벽높이	6.5	m	
H1	기초높이	0.75	m	
HH1	기초단부높이	0.65	m	
H2	벽체높이	5.75	m	
B	기초너비	4.7	m	
B1	벽체하단두께	0.75	m	
B2	벽체상단두께	0.3	m	
GH	버림콘크리트 두께	0.1	m	
GB	버림콘크리트 돌출부	0.1	m	
MA	마감면적	6.547	m2	
SH	전단키높이	0.5	m	
ST	전단키두께	0.4	m	

CG520.26520 역T형 옹벽 / H=6.5m, 사면경사 1:1.8, 성토높이 3.25m							
< 공사비 산출 항목 >							
구분	품명/규격	단위	수량	단가	금액	표준시장단가 코드	비고
본체	철근가공조립/현장가공 TYPE-1	ton	0.48	689,635	331,025	EE001.20000	
	콘크리트 타설/장비사용 무근콘크리트	m3	0.45	27,151	12,218	EC110.12000	
	철근타설/펌프카 보통(S15, 150m3)	m3	6.547	23,158	151,615	EC201.02152	
	합판거푸집 간단	m2	1.2	45,596	54,715	ED001.01000	
	유로폼 보통	m2	13.138	39,417	517,861	ED402.02000	
	소계				1,067,434	[A]	
부대공	수축줄눈설치 (35×35mm) 신축이음설치 다웰바 신축이음설치 채움재 신축이음설치 실링마감 수팽창고무지수재 (20×10㎜) 스 페 이 셔 (벽체용)	sum	[A]의	3%	32,023	요율산출	
	소계				32,023	[B]	
합계					1,099,457	[A+B]	

< 객체단가 정의 및 해설 >

【단가정의】

① 이 단가는 역T형 옹벽 설치에 소요되는 철근, 콘크리트, 거푸집, 부대작업 비용을 포함한다.

② 주재료(철근, 콘크리트)의 구입 및 운반비와 비계, 동바리의 설치 및 해체지용은 제외되어 있다.

③ 부대작업(신축이음(다웰바, 채움, 실링마감), 스페이서, 지수재)에 소요되는 재료비 및 설치비를 포함한다.

【적용기준】

① BIM라이브러리 정보

- 토목시설의 상세표준도 기반 BIM라이브러리(국토교통부/건설기술연구원)

② BIM단가 상세설명서 활용방법

- 본 단가는 상기의 BIM라이브러리에 기준한 것으로, 제시된 기준이 당해공사의 시공규모 또는 현장여건 및 작업조건 등과 부합하지 않는 경우에는 BIM단가를 조정 산출하여 적용할 수 있다.
- BIM단가 상세설명서를 활용하여 수량정보 및 공사비 산출항목을 변경할 수 있으며, 공사비 산출항목의 변경시에는 본 단가집의 공종별 표준시장단가를 적용한다.

【기본산출변수 상세정보는 별첨자료 참고】

CG520.26530 역T형 옹벽 / H=6.5m, 사면경사 1:1.8, 성토높이 6.5m	
코드	CG520.26530
명칭	역T형 옹벽
규격	H=6.5m, 사면경사 1:1.8, 성토높이 6.5m
단위	m
적용단가(원)	1,193,437
노무비율(%)	80 %

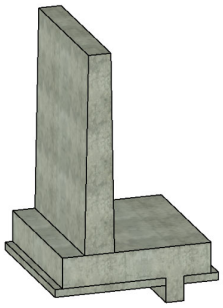

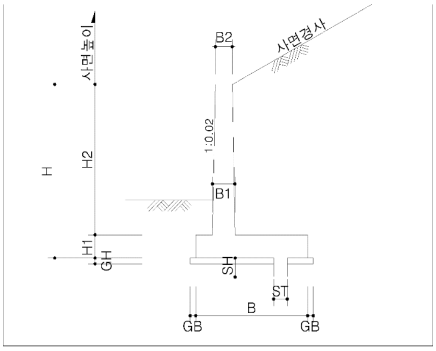

< 기본산출변수 >

산출변수	설명	변수값	단위	비고
LEN	옹벽길이	1	m	
H	옹벽높이	6.5	m	
H1	기초높이	0.8	m	
HH1	기초단부높이	0.65	m	
H2	벽체높이	5.7	m	
B	기초너비	4.9	m	
B1	벽체하단두께	0.8	m	
B2	벽체상단두께	0.3	m	
GH	버림콘크리트 두께	0.1	m	
GB	버림콘크리트 돌출부	0.1	m	
MA	마감면적	7.063	m2	
SH	전단키높이	0.7	m	
ST	전단키두께	0.45	m	

CG520.26530 역T형 옹벽 / H=6.5m, 사면경사 1:1.8, 성토높이 6.5m							
< 공사비 산출 항목 >							
구분	품명/규격	단위	수량	단가	금액	표준시장단가 코드	비고
본체	철근가공조립/현장가공 TYPE-1	ton	0.572	689,635	394,471	EE001.20000	
	콘크리트 타설/장비사용 무근콘크리트	m3	0.465	27,151	12,625	EC110.12000	
	철근타설/펌프카 보통(S15, 150m3)	m3	7.063	23,158	163,565	EC201.02152	
	합판거푸집 간단	m2	1.6	45,596	72,954	ED001.01000	
	유로폼 보통	m2	13.067	39,417	515,062	ED402.02000	
	소계				1,158,677	[A]	
부대공	수축줄눈설치 (35×35mm) 신축이음설치 다웰바 신축이음설치 채움재 신축이음설치 실링마감 수팽창고무지수재 (20×10㎜) 스 페 이 셔 (벽체용)	sum	[A]의	3%	34,760	요율산출	
	소계				34,760	[B]	
합계					1,193,437	[A+B]	

< 객체단가 정의 및 해설 >

【단가정의】

① 이 단가는 역T형 옹벽 설치에 소요되는 철근, 콘크리트, 거푸집, 부대작업 비용을 포함한다.

② 주재료(철근, 콘크리트)의 구입 및 운반비와 비계, 동바리의 설치 및 해체지용은 제외되어 있다.

③ 부대작업(신축이음(다웰바, 채움, 실링마감), 스페이서, 지수재)에 소요되는 재료비 및 설치비를 포함한다.

【적용기준】

① BIM라이브러리 정보

- 토목시설의 상세표준도 기반 BIM라이브러리(국토교통부/건설기술연구원)

② BIM단가 상세설명서 활용방법

- 본 단가는 상기의 BIM라이브러리에 기준한 것으로, 제시된 기준이 당해공사의 시공규모 또는 현장여건 및 작업조건 등과 부합하지 않는 경우에는 BIM단가를 조정 산출하여 적용할 수 있다.
- BIM단가 상세설명서를 활용하여 수량정보 및 공사비 산출항목을 변경할 수 있으며, 공사비 산출항목의 변경시에는 본 단가집의 공종별 표준시장단가를 적용한다.

【기본산출변수 상세정보는 별첨자료 참고】

CG520.26540 역T형 옹벽 / H=6.5m, 사면경사 1:1.8, 성토높이 13.0m	
코드	CG520.26540
명칭	역T형 옹벽
규격	H=6.5m, 사면경사 1:1.8, 성토높이 13.0m
단위	m
적용단가(원)	1,365,105
노무비율(%)	80 %

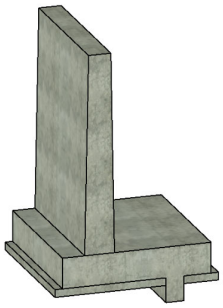

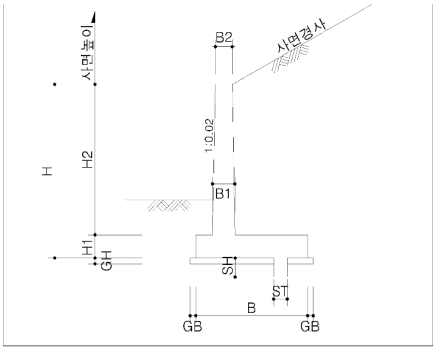

< 기본산출변수 >

산출변수	설명	변수값	단위	비고
LEN	옹벽길이	1	m	
H	옹벽높이	6.5	m	
H1	기초높이	0.8	m	
HH1	기초단부높이	0.65	m	
H2	벽체높이	5.7	m	
B	기초너비	6	m	
B1	벽체하단두께	0.8	m	
B2	벽체상단두께	0.3	m	
GH	버림콘크리트 두께	0.1	m	
GB	버림콘크리트 돌출부	0.1	m	
MA	마감면적	8.545	m2	
SH	전단키높이	1.25	m	
ST	전단키두께	0.8	m	

CG520.26540 역T형 옹벽 / H=6.5m, 사면경사 1:1.8, 성토높이 13.0m							
< 공사비 산출 항목 >							
구분	품명/규격	단위	수량	단가	금액	표준시장단가 코드	비고
본체	철근가공조립/현장가공 TYPE-1	ton	0.684	689,635	471,710	EE001.20000	
	콘크리트 타설/장비사용 무근콘크리트	m3	0.54	27,151	14,662	EC110.12000	
	철근타설/펌프카 보통(S15, 150m3)	m3	8.545	23,158	197,885	EC201.02152	
	합판거푸집 간단	m2	2.7	45,596	123,109	ED001.01000	
	유로폼 보통	m2	13.141	39,417	517,979	ED402.02000	
	소계				1,325,345	[A]	
부대공	수축줄눈설치 (35×35mm) 신축이음설치 다웰바 신축이음설치 채움재 신축이음설치 실링마감 수팽창고무지수재 (20×10㎜) 스 페 이 셔 (벽체용)	sum	[A]의	3%	39,760	요율산출	
	소계				39,760	[B]	
합계					1,365,105	[A+B]	

< 객체단가 정의 및 해설 >

【단가정의】

① 이 단가는 역T형 옹벽 설치에 소요되는 철근, 콘크리트, 거푸집, 부대작업 비용을 포함한다.

② 주재료(철근, 콘크리트)의 구입 및 운반비와 비계, 동바리의 설치 및 해체지용은 제외되어 있다.

③ 부대작업(신축이음(다웰바, 채움, 실링마감), 스페이서, 지수재)에 소요되는 재료비 및 설치비를 포함한다.

【적용기준】

① BIM라이브러리 정보

- 토목시설의 상세표준도 기반 BIM라이브러리(국토교통부/건설기술연구원)

② BIM단가 상세설명서 활용방법

- 본 단가는 상기의 BIM라이브러리에 기준한 것으로, 제시된 기준이 당해공사의 시공규모 또는 현장여건 및 작업조건 등과 부합하지 않는 경우에는 BIM단가를 조정 산출하여 적용할 수 있다.
- BIM단가 상세설명서를 활용하여 수량정보 및 공사비 산출항목을 변경할 수 있으며, 공사비 산출항목의 변경시에는 본 단가집의 공종별 표준시장단가를 적용한다.

【기본산출변수 상세정보는 별첨자료 참고】

CG520.27010 역T형 옹벽 / H=7.0m, 사면경사 1:1.8, 성토높이 1.75m	
코드	CG520.27010
명칭	역T형 옹벽
규격	H=7.0m, 사면경사 1:1.8, 성토높이 1.75m
단위	m
적용단가(원)	1,222,575
노무비율(%)	80 %

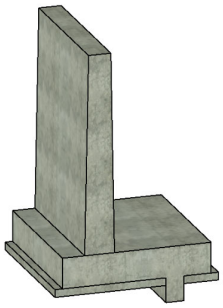

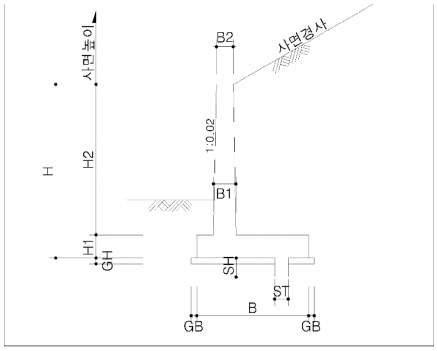

< 기본산출변수 >

산출변수	설명	변수값	단위	비고
LEN	옹벽길이	1	m	
H	옹벽높이	7	m	
H1	기초높이	0.8	m	
HH1	기초단부높이	0.65	m	
H2	벽체높이	6.2	m	
B	기초너비	5.1	m	
B1	벽체하단두께	0.8	m	
B2	벽체상단두께	0.3	m	
GH	버림콘크리트 두께	0.1	m	
GB	버림콘크리트 돌출부	0.1	m	
MA	마감면적	7.388	m2	
SH	전단키높이	0.55	m	
ST	전단키두께	0.4	m	

CG520.27010 역T형 옹벽 / H=7.0m, 사면경사 1:1.8, 성토높이 1.75m							
< 공사비 산출 항목 >							
구분	품명/규격	단위	수량	단가	금액	표준시장단가 코드	비고
본체	철근가공조립/현장가공 TYPE-1	ton	0.563	689,635	388,265	EE001.20000	
	콘크리트 타설/장비사용 무근콘크리트	m3	0.49	27,151	13,304	EC110.12000	
	철근타설/펌프카 보통(S15, 150m3)	m3	7.388	23,158	171,091	EC201.02152	
	합판거푸집 간단	m2	1.3	45,596	59,275	ED001.01000	
	유로폼 보통	m2	14.081	39,417	555,031	ED402.02000	
	소계				1,186,966	[A]	
부대공	수축줄눈설치 (35×35mm) 신축이음설치 다웰바 신축이음설치 채움재 신축이음설치 실링마감 수팽창고무지수재 (20×10㎜) 스 페 이 셔 (벽체용)	sum	[A]의	3%	35,609	요율산출	
	소계				35,609	[B]	
합계					1,222,575	[A+B]	

< 객체단가 정의 및 해설 >

【단가정의】

① 이 단가는 역T형 옹벽 설치에 소요되는 철근, 콘크리트, 거푸집, 부대작업 비용을 포함한다.

② 주재료(철근, 콘크리트)의 구입 및 운반비와 비계, 동바리의 설치 및 해체지용은 제외되어 있다.

③ 부대작업(신축이음(다웰바, 채움, 실링마감), 스페이서, 지수재)에 소요되는 재료비 및 설치비를 포함한다.

【적용기준】

① BIM라이브러리 정보

- 토목시설의 상세표준도 기반 BIM라이브러리(국토교통부/건설기술연구원)

② BIM단가 상세설명서 활용방법

- 본 단가는 상기의 BIM라이브러리에 기준한 것으로, 제시된 기준이 당해공사의 시공규모 또는 현장여건 및 작업조건 등과 부합하지 않는 경우에는 BIM단가를 조정 산출하여 적용할 수 있다.
- BIM단가 상세설명서를 활용하여 수량정보 및 공사비 산출항목을 변경할 수 있으며, 공사비 산출항목의 변경시에는 본 단가집의 공종별 표준시장단가를 적용한다.

【기본산출변수 상세정보는 별첨자료 참고】

CG520.27020 역T형 옹벽 / H=7.0m, 사면경사 1:1.8, 성토높이 3.5m	
코드	CG520.27020
명칭	역T형 옹벽
규격	H=7.0m, 사면경사 1:1.8, 성토높이 3.5m
단위	m
적용단가(원)	1,206,427
노무비율(%)	80 %

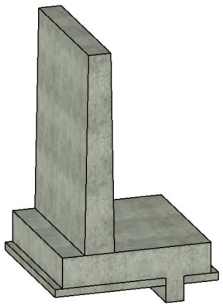

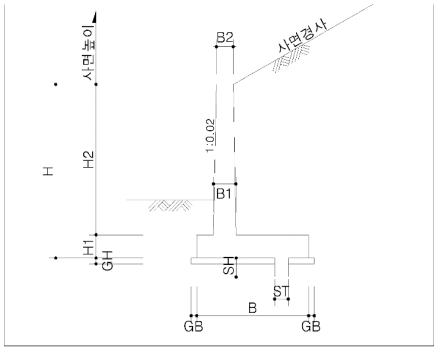

< 기본산출변수 >

산출변수	설명	변수값	단위	비고
LEN	옹벽길이	1	m	
H	옹벽높이	7	m	
H1	기초높이	0.85	m	
HH1	기초단부높이	0.7	m	
H2	벽체높이	6.15	m	
B	기초너비	5.1	m	
B1	벽체하단두께	0.85	m	
B2	벽체상단두께	0.3	m	
GH	버림콘크리트 두께	0.1	m	
GB	버림콘크리트 돌출부	0.1	m	
MA	마감면적	7.772	m2	
SH	전단키높이	0.55	m	
ST	전단키두께	0.4	m	

CG520.27020 역T형 옹벽 / H=7.0m, 사면경사 1:1.8, 성토높이 3.5m							
< 공사비 산출 항목 >							
구분	품명/규격	단위	수량	단가	금액	표준시장단가 코드	비고
본체	철근가공조립/현장가공 TYPE-1	ton	0.526	689,635	362,748	EE001.20000	
	콘크리트 타설/장비사용 무근콘크리트	m3	0.49	27,151	13,304	EC110.12000	
	철근타설/펌프카 보통(S15, 150m3)	m3	7.772	23,158	179,984	EC201.02152	
	합판거푸집 간단	m2	1.3	45,596	59,275	ED001.01000	
	유로폼 보통	m2	14.105	39,417	555,977	ED402.02000	
	소계				1,171,288	[A]	
부대공	수축줄눈설치 (35×35mm) 신축이음설치 다웰바 신축이음설치 채움재 신축이음설치 실링마감 수팽창고무지수재 (20×10㎜) 스 페 이 셔 (벽체용)	sum	[A]의	3%	35,139	요율산출	
	소계				35,139	[B]	
합계					1,206,427	[A+B]	

< 객체단가 정의 및 해설 >

【단가정의】

① 이 단가는 역T형 옹벽 설치에 소요되는 철근, 콘크리트, 거푸집, 부대작업 비용을 포함한다.

② 주재료(철근, 콘크리트)의 구입 및 운반비와 비계, 동바리의 설치 및 해체지용은 제외되어 있다.

③ 부대작업(신축이음(다웰바, 채움, 실링마감), 스페이서, 지수재)에 소요되는 재료비 및 설치비를 포함한다.

【적용기준】

① BIM라이브러리 정보

- 토목시설의 상세표준도 기반 BIM라이브러리(국토교통부/건설기술연구원)

② BIM단가 상세설명서 활용방법

- 본 단가는 상기의 BIM라이브러리에 기준한 것으로, 제시된 기준이 당해공사의 시공규모 또는 현장여건 및 작업조건 등과 부합하지 않는 경우에는 BIM단가를 조정 산출하여 적용할 수 있다.
- BIM단가 상세설명서를 활용하여 수량정보 및 공사비 산출항목을 변경할 수 있으며, 공사비 산출항목의 변경시에는 본 단가집의 공종별 표준시장단가를 적용한다.

【기본산출변수 상세정보는 별첨자료 참고】

CG520.27030 역T형 옹벽 / H=7.0m, 사면경사 1:1.8, 성토높이 7.00m	
코드	CG520.27030
명칭	역T형 옹벽
규격	H=7.0m, 사면경사 1:1.8, 성토높이 7.00m
단위	m
적용단가(원)	1,307,369
노무비율(%)	80 %

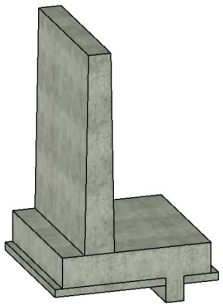

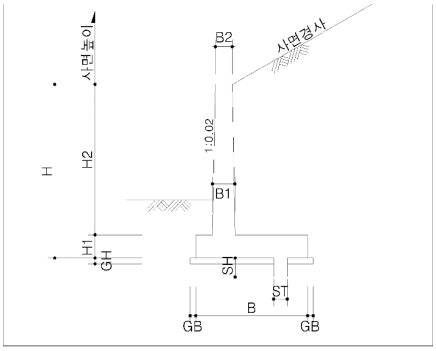

< 기본산출변수 >

산출변수	설명	변수값	단위	비고
LEN	옹벽길이	1	m	
H	옹벽높이	7	m	
H1	기초높이	0.85	m	
HH1	기초단부높이	0.7	m	
H2	벽체높이	6.15	m	
B	기초너비	5.3	m	
B1	벽체하단두께	0.85	m	
B2	벽체상단두께	0.3	m	
GH	버림콘크리트 두께	0.1	m	
GB	버림콘크리트 돌출부	0.1	m	
MA	마감면적	8.082	m2	
SH	전단키높이	0.75	m	
ST	전단키두께	0.5	m	

CG520.27030 역T형 옹벽 / H=7.0m, 사면경사 1:1.8, 성토높이 7.00m							
< 공사비 산출 항목 >							
구분	품명/규격	단위	수량	단가	금액	표준시장단가 코드	비고
본체	철근가공조립/현장가공 TYPE-1	ton	0.63	689,635	434,470	EE001.20000	
	콘크리트 타설/장비사용 무근콘크리트	m3	0.5	27,151	13,576	EC110.12000	
	철근타설/펌프카 보통(S15, 150m3)	m3	8.082	23,158	187,163	EC201.02152	
	합판거푸집 간단	m2	1.7	45,596	77,513	ED001.01000	
	유로폼 보통	m2	14.12	39,417	556,568	ED402.02000	
	소계				1,269,290	[A]	
부대공	수축줄눈설치 (35×35mm) 신축이음설치 다웰바 신축이음설치 채움재 신축이음설치 실링마감 수팽창고무지수재 (20×10㎜) 스 페 이 셔 (벽체용)	sum	[A]의	3%	38,079	요율산출	
	소계				38,079	[B]	
합계					1,307,369	[A+B]	

< 객체단가 정의 및 해설 >

【단가정의】

① 이 단가는 역T형 옹벽 설치에 소요되는 철근, 콘크리트, 거푸집, 부대작업 비용을 포함한다.

② 주재료(철근, 콘크리트)의 구입 및 운반비와 비계, 동바리의 설치 및 해체지용은 제외되어 있다.

③ 부대작업(신축이음(다웰바, 채움, 실링마감), 스페이서, 지수재)에 소요되는 재료비 및 설치비를 포함한다.

【적용기준】

① BIM라이브러리 정보

- 토목시설의 상세표준도 기반 BIM라이브러리(국토교통부/건설기술연구원)

② BIM단가 상세설명서 활용방법

- 본 단가는 상기의 BIM라이브러리에 기준한 것으로, 제시된 기준이 당해공사의 시공규모 또는 현장여건 및 작업조건 등과 부합하지 않는 경우에는 BIM단가를 조정 산출하여 적용할 수 있다.
- BIM단가 상세설명서를 활용하여 수량정보 및 공사비 산출항목을 변경할 수 있으며, 공사비 산출항목의 변경시에는 본 단가집의 공종별 표준시장단가를 적용한다.

【기본산출변수 상세정보는 별첨자료 참고】

CG520.27040 역T형 옹벽 / H=7.0m, 사면경사 1:1.8, 성토높이 14.0m	
코드	CG520.27040
명칭	역T형 옹벽
규격	H=7.0m, 사면경사 1:1.8, 성토높이 14.0m
단위	m
적용단가(원)	1,524,047
노무비율(%)	80 %

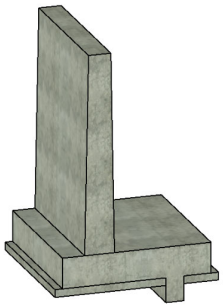

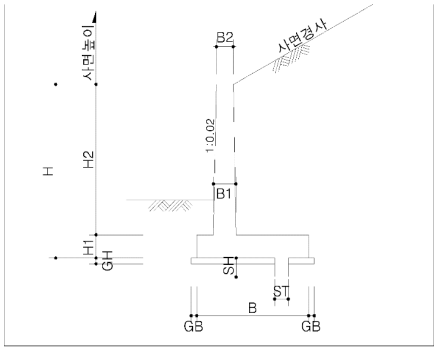

< 기본산출변수 >

산출변수	설명	변수값	단위	비고
LEN	옹벽길이	1	m	
H	옹벽높이	7	m	
H1	기초높이	0.95	m	
HH1	기초단부높이	0.75	m	
H2	벽체높이	6.05	m	
B	기초너비	6.5	m	
B1	벽체하단두께	0.95	m	
B2	벽체상단두께	0.3	m	
GH	버림콘크리트 두께	0.1	m	
GB	버림콘크리트 돌출부	0.1	m	
MA	마감면적	10.481	m2	
SH	전단키높이	1.35	m	
ST	전단키두께	0.8	m	

CG520.27040 역T형 옹벽 / H=7.0m, 사면경사 1:1.8, 성토높이 14.0m							
< 공사비 산출 항목 >							
구분	품명/규격	단위	수량	단가	금액	표준시장단가 코드	비고
본체	철근가공조립/현장가공 TYPE-1	ton	0.77	689,635	531,019	EE001.20000	
	콘크리트 타설/장비사용 무근콘크리트	m3	0.59	27,151	16,019	EC110.12000	
	철근타설/펌프카 보통(S15, 150m3)	m3	10.481	23,158	242,719	EC201.02152	
	합판거푸집 간단	m2	2.9	45,596	132,228	ED001.01000	
	유로폼 보통	m2	14.148	39,417	557,672	ED402.02000	
	소계				1,479,657	[A]	
부대공	수축줄눈설치 (35×35mm) 신축이음설치 다웰바 신축이음설치 채움재 신축이음설치 실링마감 수팽창고무지수재 (20×10㎜) 스 페 이 셔 (벽체용)	sum	[A]의	3%	44,390	요율산출	
	소계				44,390	[B]	
합계					1,524,047	[A+B]	

< 객체단가 정의 및 해설 >

【단가정의】

① 이 단가는 역T형 옹벽 설치에 소요되는 철근, 콘크리트, 거푸집, 부대작업 비용을 포함한다.

② 주재료(철근, 콘크리트)의 구입 및 운반비와 비계, 동바리의 설치 및 해체지용은 제외되어 있다.

③ 부대작업(신축이음(다웰바, 채움, 실링마감), 스페이서, 지수재)에 소요되는 재료비 및 설치비를 포함한다.

【적용기준】

① BIM라이브러리 정보

- 토목시설의 상세표준도 기반 BIM라이브러리(국토교통부/건설기술연구원)

② BIM단가 상세설명서 활용방법

- 본 단가는 상기의 BIM라이브러리에 기준한 것으로, 제시된 기준이 당해공사의 시공규모 또는 현장여건 및 작업조건 등과 부합하지 않는 경우에는 BIM단가를 조정 산출하여 적용할 수 있다.
- BIM단가 상세설명서를 활용하여 수량정보 및 공사비 산출항목을 변경할 수 있으며, 공사비 산출항목의 변경시에는 본 단가집의 공종별 표준시장단가를 적용한다.

【기본산출변수 상세정보는 별첨자료 참고】

CG520.27510 역T형 옹벽 / H=7.5m, 사면경사 1:1.8, 성토높이 1.88m	
코드	CG520.27510
명칭	역T형 옹벽
규격	H=7.5m, 사면경사 1:1.8, 성토높이 1.88m
단위	m
적용단가(원)	1,380,846
노무비율(%)	80 %

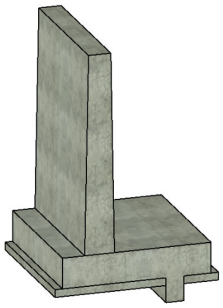

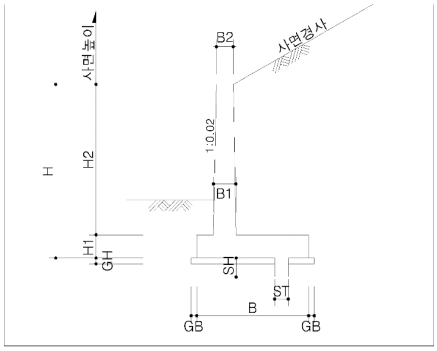

< 기본산출변수 >

산출변수	설명	변수값	단위	비고
LEN	옹벽길이	1	m	
H	옹벽높이	7.5	m	
H1	기초높이	0.9	m	
HH1	기초단부높이	0.7	m	
H2	벽체높이	6.6	m	
B	기초너비	5.4	m	
B1	벽체하단두께	0.9	m	
B2	벽체상단두께	0.3	m	
GH	버림콘크리트 두께	0.1	m	
GB	버림콘크리트 돌출부	0.1	m	
MA	마감면적	8.59	m2	
SH	전단키높이	0.55	m	
ST	전단키두께	0.4	m	

CG520.27510 역T형 옹벽 / H=7.5m, 사면경사 1:1.8, 성토높이 1.88m							
< 공사비 산출 항목 >							
구분	품명/규격	단위	수량	단가	금액	표준시장단가 코드	비고
본체	철근가공조립/현장가공 TYPE-1	ton	0.689	689,635	475,159	EE001.20000	
	콘크리트 타설/장비사용 무근콘크리트	m3	0.52	27,151	14,119	EC110.12000	
	철근타설/펌프카 보통(S15, 150m3)	m3	8.59	23,158	198,927	EC201.02152	
	합판거푸집 간단	m2	1.3	45,596	59,275	ED001.01000	
	유로폼 보통	m2	15.048	39,417	593,147	ED402.02000	
	소계				1,340,627	[A]	
부대공	수축줄눈설치 (35×35mm) 신축이음설치 다웰바 신축이음설치 채움재 신축이음설치 실링마감 수팽창고무지수재 (20×10㎜) 스 페 이 셔 (벽체용)	sum	[A]의	3%	40,219	요율산출	
	소계				40,219	[B]	
합계					1,380,846	[A+B]	

< 객체단가 정의 및 해설 >

【단가정의】

① 이 단가는 역T형 옹벽 설치에 소요되는 철근, 콘크리트, 거푸집, 부대작업 비용을 포함한다.

② 주재료(철근, 콘크리트)의 구입 및 운반비와 비계, 동바리의 설치 및 해체지용은 제외되어 있다.

③ 부대작업(신축이음(다웰바, 채움, 실링마감), 스페이서, 지수재)에 소요되는 재료비 및 설치비를 포함한다.

【적용기준】

① BIM라이브러리 정보

- 토목시설의 상세표준도 기반 BIM라이브러리(국토교통부/건설기술연구원)

② BIM단가 상세설명서 활용방법

- 본 단가는 상기의 BIM라이브러리에 기준한 것으로, 제시된 기준이 당해공사의 시공규모 또는 현장여건 및 작업조건 등과 부합하지 않는 경우에는 BIM단가를 조정 산출하여 적용할 수 있다.
- BIM단가 상세설명서를 활용하여 수량정보 및 공사비 산출항목을 변경할 수 있으며, 공사비 산출항목의 변경시에는 본 단가집의 공종별 표준시장단가를 적용한다.

【기본산출변수 상세정보는 별첨자료 참고】

CG520.27520 역T형 옹벽 / H=7.5m, 사면경사 1:1.8, 성토높이 3.75m	
코드	CG520.27520
명칭	역T형 옹벽
규격	H=7.5m, 사면경사 1:1.8, 성토높이 3.75m
단위	m
적용단가(원)	1,353,143
노무비율(%)	80 %

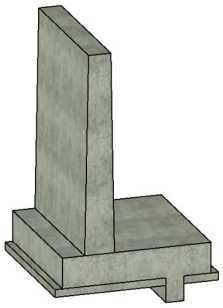

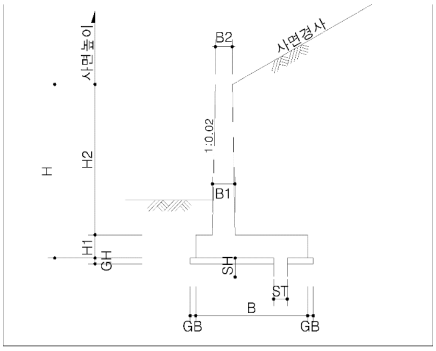

< 기본산출변수 >

산출변수	설명	변수값	단위	비고
LEN	옹벽길이	1	m	
H	옹벽높이	7.5	m	
H1	기초높이	0.9	m	
HH1	기초단부높이	0.7	m	
H2	벽체높이	6.6	m	
B	기초너비	5.4	m	
B1	벽체하단두께	0.9	m	
B2	벽체상단두께	0.3	m	
GH	버림콘크리트 두께	0.1	m	
GB	버림콘크리트 돌출부	0.1	m	
MA	마감면적	8.59	m2	
SH	전단키높이	0.55	m	
ST	전단키두께	0.4	m	

CG520.27520 역T형 옹벽 / H=7.5m, 사면경사 1:1.8, 성토높이 3.75m							
< 공사비 산출 항목 >							
구분	품명/규격	단위	수량	단가	금액	표준시장단가 코드	비고
본체	철근가공조립/현장가공 TYPE-1	ton	0.65	689,635	448,263	EE001.20000	
	콘크리트 타설/장비사용 무근콘크리트	m3	0.52	27,151	14,119	EC110.12000	
	철근타설/펌프카 보통(S15, 150m3)	m3	8.59	23,158	198,927	EC201.02152	
	합판거푸집 간단	m2	1.3	45,596	59,275	ED001.01000	
	유로폼 보통	m2	15.048	39,417	593,147	ED402.02000	
	소계				1,313,731	[A]	
부대공	수축줄눈설치 (35×35mm) 신축이음설치 다웰바 신축이음설치 채움재 신축이음설치 실링마감 수팽창고무지수재 (20×10㎜) 스 페 이 셔 (벽체용)	sum	[A]의	3%	39,412	요율산출	
	소계				39,412	[B]	
합계					1,353,143	[A+B]	

< 객체단가 정의 및 해설 >

【단가정의】

① 이 단가는 역T형 옹벽 설치에 소요되는 철근, 콘크리트, 거푸집, 부대작업 비용을 포함한다.

② 주재료(철근, 콘크리트)의 구입 및 운반비와 비계, 동바리의 설치 및 해체지용은 제외되어 있다.

③ 부대작업(신축이음(다웰바, 채움, 실링마감), 스페이서, 지수재)에 소요되는 재료비 및 설치비를 포함한다.

【적용기준】

① BIM라이브러리 정보

- 토목시설의 상세표준도 기반 BIM라이브러리(국토교통부/건설기술연구원)

② BIM단가 상세설명서 활용방법

- 본 단가는 상기의 BIM라이브러리에 기준한 것으로, 제시된 기준이 당해공사의 시공규모 또는 현장여건 및 작업조건 등과 부합하지 않는 경우에는 BIM단가를 조정 산출하여 적용할 수 있다.
- BIM단가 상세설명서를 활용하여 수량정보 및 공사비 산출항목을 변경할 수 있으며, 공사비 산출항목의 변경시에는 본 단가집의 공종별 표준시장단가를 적용한다.

【기본산출변수 상세정보는 별첨자료 참고】

CG520.27530 역T형 옹벽 / H=7.5m, 사면경사 1:1.8, 성토높이 7.50m	
코드	CG520.27530
명칭	역T형 옹벽
규격	H=7.5m, 사면경사 1:1.8, 성토높이 7.50m
단위	m
적용단가(원)	1,354,618
노무비율(%)	79 %

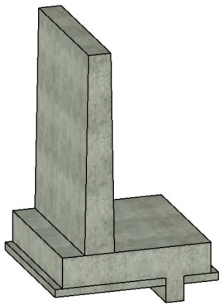

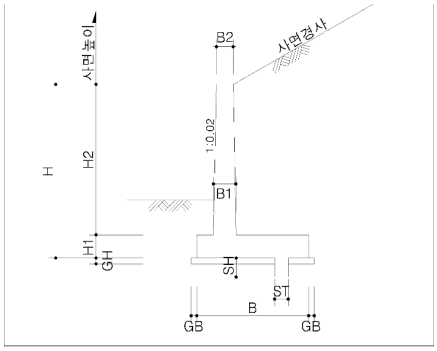

< 기본산출변수 >

산출변수	설명	변수값	단위	비고
LEN	옹벽길이	1	m	
H	옹벽높이	7.5	m	
H1	기초높이	0.95	m	
HH1	기초단부높이	0.75	m	
H2	벽체높이	6.55	m	
B	기초너비	5.7	m	
B1	벽체하단두께	0.95	m	
B2	벽체상단두께	0.3	m	
GH	버림콘크리트 두께	0.1	m	
GB	버림콘크리트 돌출부	0.1	m	
MA	마감면적	9.474	m2	
SH	전단키높이	0.8	m	
ST	전단키두께	0.55	m	

CG520.27530 역T형 옹벽 / H=7.5m, 사면경사 1:1.8, 성토높이 7.50m							
< 공사비 산출 항목 >							
구분	품명/규격	단위	수량	단가	금액	표준시장단가 코드	비고
본체	철근가공조립/현장가공 TYPE-1	ton	0.586	689,635	404,126	EE001.20000	
	콘크리트 타설/장비사용 무근콘크리트	m3	0.535	27,151	14,526	EC110.12000	
	철근타설/펌프카 보통(S15, 150m3)	m3	9.474	23,158	219,399	EC201.02152	
	합판거푸집 간단	m2	1.8	45,596	82,073	ED001.01000	
	유로폼 보통	m2	15.096	39,417	595,039	ED402.02000	
	소계				1,315,163	[A]	
부대공	수축줄눈설치 (35×35mm) 신축이음설치 다웰바 신축이음설치 채움재 신축이음설치 실링마감 수팽창고무지수재 (20×10㎜) 스 페 이 셔 (벽체용)	sum	[A]의	3%	39,455	요율산출	
	소계				39,455	[B]	
합계					1,354,618	[A+B]	

< 객체단가 정의 및 해설 >

【단가정의】

① 이 단가는 역T형 옹벽 설치에 소요되는 철근, 콘크리트, 거푸집, 부대작업 비용을 포함한다.

② 주재료(철근, 콘크리트)의 구입 및 운반비와 비계, 동바리의 설치 및 해체지용은 제외되어 있다.

③ 부대작업(신축이음(다웰바, 채움, 실링마감), 스페이서, 지수재)에 소요되는 재료비 및 설치비를 포함한다.

【적용기준】

① BIM라이브러리 정보

- 토목시설의 상세표준도 기반 BIM라이브러리(국토교통부/건설기술연구원)

② BIM단가 상세설명서 활용방법

- 본 단가는 상기의 BIM라이브러리에 기준한 것으로, 제시된 기준이 당해공사의 시공규모 또는 현장여건 및 작업조건 등과 부합하지 않는 경우에는 BIM단가를 조정 산출하여 적용할 수 있다.
- BIM단가 상세설명서를 활용하여 수량정보 및 공사비 산출항목을 변경할 수 있으며, 공사비 산출항목의 변경시에는 본 단가집의 공종별 표준시장단가를 적용한다.

【기본산출변수 상세정보는 별첨자료 참고】

CG520.27540 역T형 옹벽 / H=7.5m, 사면경사 1:1.8, 성토높이 15.0m	
코드	CG520.27540
명칭	역T형 옹벽
규격	H=7.5m, 사면경사 1:1.8, 성토높이 15.0m
단위	m
적용단가(원)	1,754,760
노무비율(%)	80 %

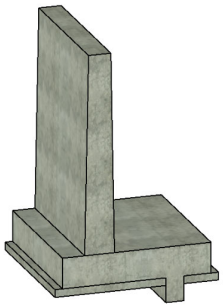

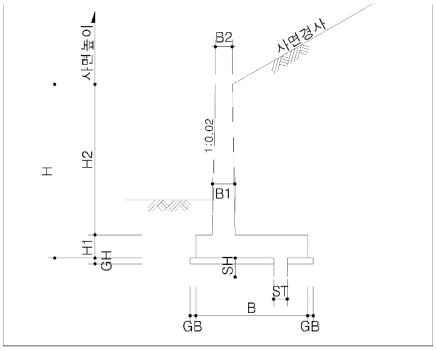

< 기본산출변수 >

산출변수	설명	변수값	단위	비고
LEN	옹벽길이	1	m	
H	옹벽높이	7.5	m	
H1	기초높이	1.15	m	
HH1	기초단부높이	0.95	m	
H2	벽체높이	6.35	m	
B	기초너비	7	m	
B1	벽체하단두께	1.15	m	
B2	벽체상단두께	0.3	m	
GH	버림콘크리트 두께	0.1	m	
GB	버림콘크리트 돌출부	0.1	m	
MA	마감면적	13.259	m2	
SH	전단키높이	1.4	m	
ST	전단키두께	0.85	m	

CG520.27540 역T형 옹벽 / H=7.5m, 사면경사 1:1.8, 성토높이 15.0m							
< 공사비 산출 항목 >							
구분	품명/규격	단위	수량	단가	금액	표준시장단가 코드	비고
본체	철근가공조립/현장가공 TYPE-1	ton	0.927	689,635	639,292	EE001.20000	
	콘크리트 타설/장비사용 무근콘크리트	m3	0.635	27,151	17,241	EC110.12000	
	철근타설/펌프카 보통(S15, 150m3)	m3	13.259	23,158	307,052	EC201.02152	
	합판거푸집 간단	m2	3	45,596	136,788	ED001.01000	
	유로폼 보통	m2	15.305	39,417	603,277	ED402.02000	
	소계				1,703,650	[A]	
부대공	수축줄눈설치 (35×35mm) 신축이음설치 다웰바 신축이음설치 채움재 신축이음설치 실링마감 수팽창고무지수재 (20×10㎜) 스 페 이 셔 (벽체용)	sum	[A]의	3%	51,110	요율산출	
	소계				51,110	[B]	
합계					1,754,760	[A+B]	

< 객체단가 정의 및 해설 >

【단가정의】

① 이 단가는 역T형 옹벽 설치에 소요되는 철근, 콘크리트, 거푸집, 부대작업 비용을 포함한다.

② 주재료(철근, 콘크리트)의 구입 및 운반비와 비계, 동바리의 설치 및 해체지용은 제외되어 있다.

③ 부대작업(신축이음(다웰바, 채움, 실링마감), 스페이서, 지수재)에 소요되는 재료비 및 설치비를 포함한다.

【적용기준】

① BIM라이브러리 정보

- 토목시설의 상세표준도 기반 BIM라이브러리(국토교통부/건설기술연구원)

② BIM단가 상세설명서 활용방법

- 본 단가는 상기의 BIM라이브러리에 기준한 것으로, 제시된 기준이 당해공사의 시공규모 또는 현장여건 및 작업조건 등과 부합하지 않는 경우에는 BIM단가를 조정 산출하여 적용할 수 있다.
- BIM단가 상세설명서를 활용하여 수량정보 및 공사비 산출항목을 변경할 수 있으며, 공사비 산출항목의 변경시에는 본 단가집의 공종별 표준시장단가를 적용한다.

【기본산출변수 상세정보는 별첨자료 참고】

CG520.28010 역T형 옹벽 / H=8.0m, 사면경사 1:1.8, 성토높이 2.0m	
코드	CG520.28010
명칭	역T형 옹벽
규격	H=8.0m, 사면경사 1:1.8, 성토높이 2.0m
단위	m
적용단가(원)	1,609,755
노무비율(%)	81 %

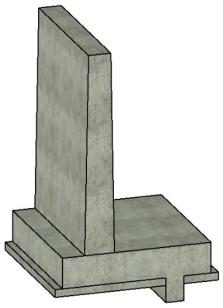

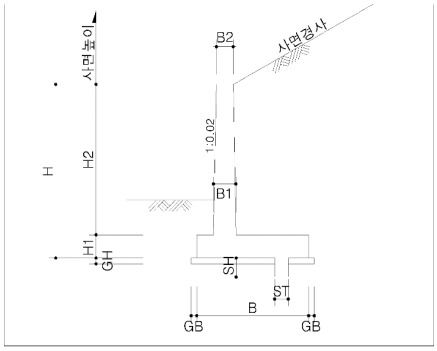

< 기본산출변수 >

산출변수	설명	변수값	단위	비고
LEN	옹벽길이	1	m	
H	옹벽높이	8	m	
H1	기초높이	0.95	m	
HH1	기초단부높이	0.75	m	
H2	벽체높이	7.05	m	
B	기초너비	5.9	m	
B1	벽체하단두께	0.95	m	
B2	벽체상단두께	0.3	m	
GH	버림콘크리트 두께	0.1	m	
GB	버림콘크리트 돌출부	0.1	m	
MA	마감면적	9.756	m2	
SH	전단키높이	0.6	m	
ST	전단키두께	0.4	m	

CG520.28010 역T형 옹벽 / H=8.0m, 사면경사 1:1.8, 성토높이 2.0m							
< 공사비 산출 항목 >							
구분	품명/규격	단위	수량	단가	금액	표준시장단가 코드	비고
본체	철근가공조립/현장가공 TYPE-1	ton	0.903	689,635	622,740	EE001.20000	
	콘크리트 타설/장비사용 무근콘크리트	m3	0.57	27,151	15,476	EC110.12000	
	철근타설/펌프카 보통(S15, 150m3)	m3	9.756	23,158	225,929	EC201.02152	
	합판거푸집 간단	m2	1.4	45,596	63,834	ED001.01000	
	유로폼 보통	m2	16.107	39,417	634,890	ED402.02000	
	소계				1,562,869	[A]	
부대공	수축줄눈설치 (35×35mm) 신축이음설치 다웰바 신축이음설치 채움재 신축이음설치 실링마감 수팽창고무지수재 (20×10㎜) 스 페 이 셔 (벽체용)	sum	[A]의	3%	46,886	요율산출	
	소계				46,886	[B]	
합계					1,609,755	[A+B]	

< 객체단가 정의 및 해설 >

【단가정의】

① 이 단가는 역T형 옹벽 설치에 소요되는 철근, 콘크리트, 거푸집, 부대작업 비용을 포함한다.

② 주재료(철근, 콘크리트)의 구입 및 운반비와 비계, 동바리의 설치 및 해체지용은 제외되어 있다.

③ 부대작업(신축이음(다웰바, 채움, 실링마감), 스페이서, 지수재)에 소요되는 재료비 및 설치비를 포함한다.

【적용기준】

① BIM라이브러리 정보

- 토목시설의 상세표준도 기반 BIM라이브러리(국토교통부/건설기술연구원)

② BIM단가 상세설명서 활용방법

- 본 단가는 상기의 BIM라이브러리에 기준한 것으로, 제시된 기준이 당해공사의 시공규모 또는 현장여건 및 작업조건 등과 부합하지 않는 경우에는 BIM단가를 조정 산출하여 적용할 수 있다.
- BIM단가 상세설명서를 활용하여 수량정보 및 공사비 산출항목을 변경할 수 있으며, 공사비 산출항목의 변경시에는 본 단가집의 공종별 표준시장단가를 적용한다.

【기본산출변수 상세정보는 별첨자료 참고】

CG520.28020 역T형 옹벽 / H=8.0m, 사면경사 1:1.8, 성토높이 4.0m	
코드	CG520.28020
명칭	역T형 옹벽
규격	H=8.0m, 사면경사 1:1.8, 성토높이 4.0m
단위	m
적용단가(원)	1,488,478
노무비율(%)	80 %

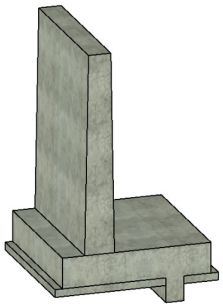

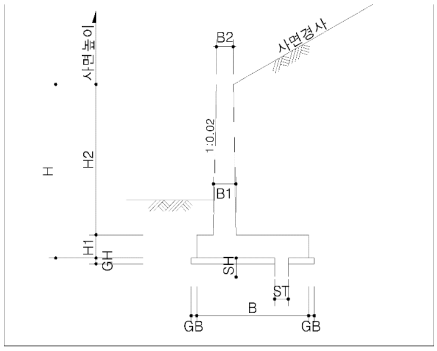

< 기본산출변수 >

산출변수	설명	변수값	단위	비고
LEN	옹벽길이	1	m	
H	옹벽높이	8	m	
H1	기초높이	1	m	
HH1	기초단부높이	0.8	m	
H2	벽체높이	7	m	
B	기초너비	5.9	m	
B1	벽체하단두께	1	m	
B2	벽체상단두께	0.3	m	
GH	버림콘크리트 두께	0.1	m	
GB	버림콘크리트 돌출부	0.1	m	
MA	마감면적	10.31	m2	
SH	전단키높이	0.7	m	
ST	전단키두께	0.5	m	

CG520.28020 역T형 옹벽 / H=8.0m, 사면경사 1:1.8, 성토높이 4.0m							
< 공사비 산출 항목 >							
구분	품명/규격	단위	수량	단가	금액	표준시장단가 코드	비고
본체	철근가공조립/현장가공 TYPE-1	ton	0.699	689,635	482,055	EE001.20000	
	콘크리트 타설/장비사용 무근콘크리트	m3	0.56	27,151	15,205	EC110.12000	
	철근타설/펌프카 보통(S15, 150m3)	m3	10.31	23,158	238,759	EC201.02152	
	합판거푸집 간단	m2	1.6	45,596	72,954	ED001.01000	
	유로폼 보통	m2	16.139	39,417	636,151	ED402.02000	
	소계				1,445,124	[A]	
부대공	수축줄눈설치 (35×35mm) 신축이음설치 다웰바 신축이음설치 채움재 신축이음설치 실링마감 수팽창고무지수재 (20×10㎜) 스 페 이 셔 (벽체용)	sum	[A]의	3%	43,354	요율산출	
	소계				43,354	[B]	
합계					1,488,478	[A+B]	

< 객체단가 정의 및 해설 >

【단가정의】

① 이 단가는 역T형 옹벽 설치에 소요되는 철근, 콘크리트, 거푸집, 부대작업 비용을 포함한다.

② 주재료(철근, 콘크리트)의 구입 및 운반비와 비계, 동바리의 설치 및 해체지용은 제외되어 있다.

③ 부대작업(신축이음(다웰바, 채움, 실링마감), 스페이서, 지수재)에 소요되는 재료비 및 설치비를 포함한다.

【적용기준】

① BIM라이브러리 정보

- 토목시설의 상세표준도 기반 BIM라이브러리(국토교통부/건설기술연구원)

② BIM단가 상세설명서 활용방법

- 본 단가는 상기의 BIM라이브러리에 기준한 것으로, 제시된 기준이 당해공사의 시공규모 또는 현장여건 및 작업조건 등과 부합하지 않는 경우에는 BIM단가를 조정 산출하여 적용할 수 있다.
- BIM단가 상세설명서를 활용하여 수량정보 및 공사비 산출항목을 변경할 수 있으며, 공사비 산출항목의 변경시에는 본 단가집의 공종별 표준시장단가를 적용한다.

【기본산출변수 상세정보는 별첨자료 참고】

CG520.28030 역T형 옹벽 / H=8.0m, 사면경사 1:1.8, 성토높이 8.0m	
코드	CG520.28030
명칭	역T형 옹벽
규격	H=8.0m, 사면경사 1:1.8, 성토높이 8.0m
단위	m
적용단가(원)	1,646,210
노무비율(%)	80 %

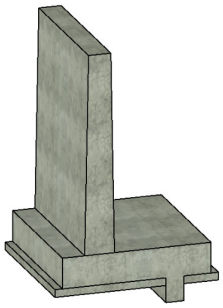

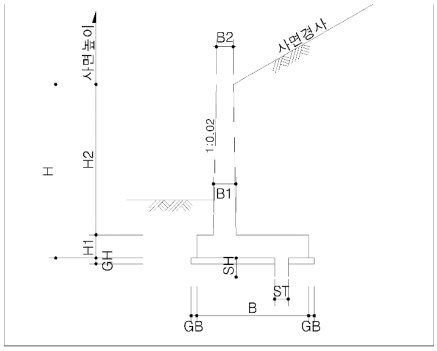

< 기본산출변수 >

산출변수	설명	변수값	단위	비고
LEN	옹벽길이	1	m	
H	옹벽높이	8	m	
H1	기초높이	1.1	m	
HH1	기초단부높이	0.9	m	
H2	벽체높이	6.9	m	
B	기초너비	6.3	m	
B1	벽체하단두께	1.1	m	
B2	벽체상단두께	0.3	m	
GH	버림콘크리트 두께	0.1	m	
GB	버림콘크리트 돌출부	0.1	m	
MA	마감면적	11.75	m2	
SH	전단키높이	0.85	m	
ST	전단키두께	0.6	m	

CG520.28030 역T형 옹벽 / H=8.0m, 사면경사 1:1.8, 성토높이 8.0m							
< 공사비 산출 항목 >							
구분	품명/규격	단위	수량	단가	금액	표준시장단가 코드	비고
본체	철근가공조립/현장가공 TYPE-1	ton	0.847	689,635	584,121	EE001.20000	
	콘크리트 타설/장비사용 무근콘크리트	m3	0.59	27,151	16,019	EC110.12000	
	철근타설/펌프카 보통(S15, 150m3)	m3	11.75	23,158	272,107	EC201.02152	
	합판거푸집 간단	m2	1.9	45,596	86,632	ED001.01000	
	유로폼 보통	m2	16.221	39,417	639,383	ED402.02000	
	소계				1,598,262	[A]	
부대공	수축줄눈설치 (35×35mm) 신축이음설치 다웰바 신축이음설치 채움재 신축이음설치 실링마감 수팽창고무지수재 (20×10㎜) 스 페 이 셔 (벽체용)	sum	[A]의	3%	47,948	요율산출	
	소계				47,948	[B]	
합계					1,646,210	[A+B]	

< 객체단가 정의 및 해설 >

【단가정의】

① 이 단가는 역T형 옹벽 설치에 소요되는 철근, 콘크리트, 거푸집, 부대작업 비용을 포함한다.

② 주재료(철근, 콘크리트)의 구입 및 운반비와 비계, 동바리의 설치 및 해체지용은 제외되어 있다.

③ 부대작업(신축이음(다웰바, 채움, 실링마감), 스페이서, 지수재)에 소요되는 재료비 및 설치비를 포함한다.

【적용기준】

① BIM라이브러리 정보

- 토목시설의 상세표준도 기반 BIM라이브러리(국토교통부/건설기술연구원)

② BIM단가 상세설명서 활용방법

- 본 단가는 상기의 BIM라이브러리에 기준한 것으로, 제시된 기준이 당해공사의 시공규모 또는 현장여건 및 작업조건 등과 부합하지 않는 경우에는 BIM단가를 조정 산출하여 적용할 수 있다.
- BIM단가 상세설명서를 활용하여 수량정보 및 공사비 산출항목을 변경할 수 있으며, 공사비 산출항목의 변경시에는 본 단가집의 공종별 표준시장단가를 적용한다.

【기본산출변수 상세정보는 별첨자료 참고】

CG520.28040 역T형 옹벽 / H=8.0m, 사면경사 1:1.8, 성토높이 16.0m	
코드	CG520.28040
명칭	역T형 옹벽
규격	H=8.0m, 사면경사 1:1.8, 성토높이 16.0m
단위	m
적용단가(원)	2,051,525
노무비율(%)	80 %

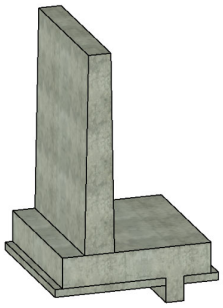

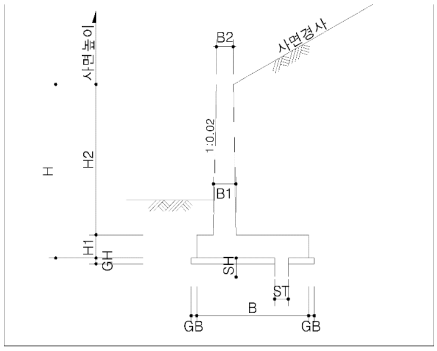

< 기본산출변수 >

산출변수	설명	변수값	단위	비고
LEN	옹벽길이	1	m	
H	옹벽높이	8	m	
H1	기초높이	1.35	m	
HH1	기초단부높이	1.15	m	
H2	벽체높이	6.65	m	
B	기초너비	7.4	m	
B1	벽체하단두께	1.35	m	
B2	벽체상단두께	0.3	m	
GH	버림콘크리트 두께	0.1	m	
GB	버림콘크리트 돌출부	0.1	m	
MA	마감면적	16.201	m2	
SH	전단키높이	1.4	m	
ST	전단키두께	0.95	m	

CG520.28040 역T형 옹벽 / H=8.0m, 사면경사 1:1.8, 성토높이 16.0m							
< 공사비 산출 항목 >							
구분	품명/규격	단위	수량	단가	금액	표준시장단가 코드	비고
본체	철근가공조립/현장가공 TYPE-1	ton	1.178	689,635	812,390	EE001.20000	
	콘크리트 타설/장비사용 무근콘크리트	m3	0.665	27,151	18,055	EC110.12000	
	철근타설/펌프카 보통(S15, 150m3)	m3	16.201	23,158	375,183	EC201.02152	
	합판거푸집 간단	m2	3	45,596	136,788	ED001.01000	
	유로폼 보통	m2	16.474	39,417	649,356	ED402.02000	
	소계				1,991,772	[A]	
부대공	수축줄눈설치 (35×35mm) 신축이음설치 다웰바 신축이음설치 채움재 신축이음설치 실링마감 수팽창고무지수재 (20×10㎜) 스 페 이 셔 (벽체용)	sum	[A]의	3%	59,753	요율산출	
	소계				59,753	[B]	
합계					2,051,525	[A+B]	

< 객체단가 정의 및 해설 >

【단가정의】

① 이 단가는 역T형 옹벽 설치에 소요되는 철근, 콘크리트, 거푸집, 부대작업 비용을 포함한다.

② 주재료(철근, 콘크리트)의 구입 및 운반비와 비계, 동바리의 설치 및 해체지용은 제외되어 있다.

③ 부대작업(신축이음(다웰바, 채움, 실링마감), 스페이서, 지수재)에 소요되는 재료비 및 설치비를 포함한다.

【적용기준】

① BIM라이브러리 정보

- 토목시설의 상세표준도 기반 BIM라이브러리(국토교통부/건설기술연구원)

② BIM단가 상세설명서 활용방법

- 본 단가는 상기의 BIM라이브러리에 기준한 것으로, 제시된 기준이 당해공사의 시공규모 또는 현장여건 및 작업조건 등과 부합하지 않는 경우에는 BIM단가를 조정 산출하여 적용할 수 있다.
- BIM단가 상세설명서를 활용하여 수량정보 및 공사비 산출항목을 변경할 수 있으며, 공사비 산출항목의 변경시에는 본 단가집의 공종별 표준시장단가를 적용한다.

【기본산출변수 상세정보는 별첨자료 참고】

CG520.33010 역T형 옹벽 / H=4.0m, 사면경사 1:1.5, 성토높이 2.0m	
코드	CG520.33010
명칭	역T형 옹벽
규격	H=4.0m, 사면경사 1:1.5, 성토높이 2.0m
단위	m
적용단가(원)	456,287
노무비율(%)	79 %

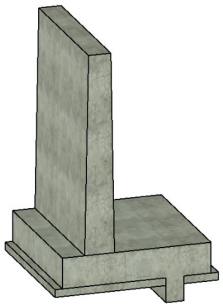

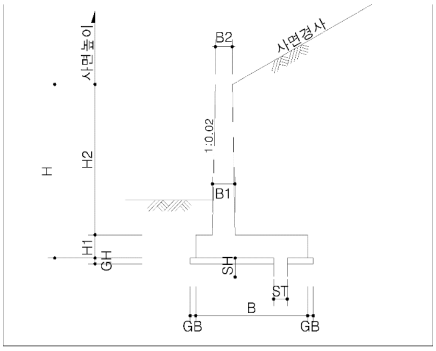

< 기본산출변수 >

산출변수	설명	변수값	단위	비고
LEN	옹벽길이	1	m	
H	옹벽높이	3	m	
H1	기초높이	0.4	m	
H2	벽체높이	2.6	m	
B	기초너비	2	m	
B1	벽체하단두께	0.4	m	
B2	벽체상단두께	0.3	m	
GH	버림콘크리트두께	0.1	m	
GB	버림콘크리트 돌출부	0.1	m	
MA	마감면적	1.87	m2	
SH	전단키높이	0.4	m	
ST	전단미두께	0.4	m	

CG520.33010 역T형 옹벽 / H=4.0m, 사면경사 1:1.5, 성토높이 2.0m							
< 공사비 산출 항목 >							
구분	품명/규격	단위	수량	단가	금액	표준시장단가 코드	비고
본체	철근가공조립/현장가공 TYPE-1	ton	0.158	689,635	108,962	EE001.20000	
	콘크리트 타설/장비사용 무근콘크리트	m3	0.18	27,151	4,887	EC110.12000	
	철근타설/펌프카 보통(S15, 150m3)	m3	1.87	23,158	43,305	EC201.02152	
	합판거푸집 간단	m2	1	45,596	45,596	ED001.01000	
	유로폼 보통	m2	6.095	39,417	240,247	ED402.02000	
	소계				442,997	[A]	
부대공	수축줄눈설치 (35×35mm) 신축이음설치 다웰바 신축이음설치 채움재 신축이음설치 실링마감 수팽창고무지수재 (20×10㎜) 스 페 이 셔 (벽체용)	sum	[A]의	3%	13,290	요율산출	
	소계				13,290	[B]	
합계					456,287	[A+B]	

< 객체단가 정의 및 해설 >

【단가정의】

① 이 단가는 역T형 옹벽 설치에 소요되는 철근, 콘크리트, 거푸집, 부대작업 비용을 포함한다.

② 주재료(철근, 콘크리트)의 구입 및 운반비와 비계, 동바리의 설치 및 해체지용은 제외되어 있다.

③ 부대작업(신축이음(다웰바, 채움, 실링마감), 스페이서, 지수재)에 소요되는 재료비 및 설치비를 포함한다.

【적용기준】

① BIM라이브러리 정보

- 토목시설의 상세표준도 기반 BIM라이브러리(국토교통부/건설기술연구원)

② BIM단가 상세설명서 활용방법

- 본 단가는 상기의 BIM라이브러리에 기준한 것으로, 제시된 기준이 당해공사의 시공규모 또는 현장여건 및 작업조건 등과 부합하지 않는 경우에는 BIM단가를 조정 산출하여 적용할 수 있다.
- BIM단가 상세설명서를 활용하여 수량정보 및 공사비 산출항목을 변경할 수 있으며, 공사비 산출항목의 변경시에는 본 단가집의 공종별 표준시장단가를 적용한다.

【기본산출변수 상세정보는 별첨자료 참고】

CG520.33020 역T형 옹벽 / H=3.0m, 사면경사 1:1.5, 성토높이 6.00m	
코드	CG520.33020
명칭	역T형 옹벽
규격	H=3.0m, 사면경사 1:1.5, 성토높이 6.00m
단위	m
적용단가(원)	463,179
노무비율(%)	79 %

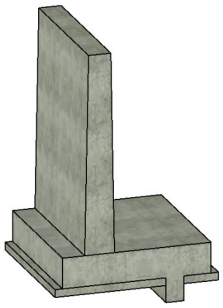

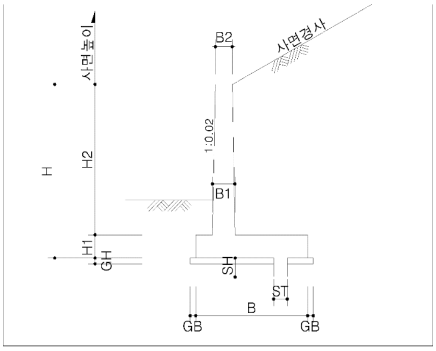

< 기본산출변수 >

산출변수	설명	변수값	단위	비고
LEN	옹벽길이	1	m	
H	옹벽높이	3	m	
H1	기초높이	0.4	m	
H2	벽체높이	2.6	m	
B	기초너비	2.2	m	
B1	벽체하단두께	0.4	m	
B2	벽체상단두께	0.3	m	
GH	버림콘크리트두께	0.1	m	
GB	버림콘크리트 돌출부	0.1	m	
MA	마감면적	1.95	m2	
SH	전단키높이	0.4	m	
ST	전단미두께	0.4	m	

CG520.33020 역T형 옹벽 / H=3.0m, 사면경사 1:1.5, 성토높이 6.00m							
< 공사비 산출 항목 >							
구분	품명/규격	단위	수량	단가	금액	표준시장단가 코드	비고
본체	철근가공조립/현장가공 TYPE-1	ton	0.164	689,635	113,100	EE001.20000	
	콘크리트 타설/장비사용 무근콘크리트	m3	0.2	27,151	5,430	EC110.12000	
	철근타설/펌프카 보통(S15, 150m3)	m3	1.95	23,158	45,158	EC201.02152	
	합판거푸집 간단	m2	1	45,596	45,596	ED001.01000	
	유로폼 보통	m2	6.099	39,417	240,404	ED402.02000	
	소계				449,688	[A]	
부대공	수축줄눈설치 (35×35mm) 신축이음설치 다웰바 신축이음설치 채움재 신축이음설치 실링마감 수팽창고무지수재 (20×10㎜) 스 페 이 셔 (벽체용)	sum	[A]의	3%	13,491	요율산출	
	소계				13,491	[B]	
합계					463,179	[A+B]	

< 객체단가 정의 및 해설 >

【단가정의】

① 이 단가는 역T형 옹벽 설치에 소요되는 철근, 콘크리트, 거푸집, 부대작업 비용을 포함한다.

② 주재료(철근, 콘크리트)의 구입 및 운반비와 비계, 동바리의 설치 및 해체지용은 제외되어 있다.

③ 부대작업(신축이음(다웰바, 채움, 실링마감), 스페이서, 지수재)에 소요되는 재료비 및 설치비를 포함한다.

【적용기준】

① BIM라이브러리 정보

- 토목시설의 상세표준도 기반 BIM라이브러리(국토교통부/건설기술연구원)

② BIM단가 상세설명서 활용방법

- 본 단가는 상기의 BIM라이브러리에 기준한 것으로, 제시된 기준이 당해공사의 시공규모 또는 현장여건 및 작업조건 등과 부합하지 않는 경우에는 BIM단가를 조정 산출하여 적용할 수 있다.
- BIM단가 상세설명서를 활용하여 수량정보 및 공사비 산출항목을 변경할 수 있으며, 공사비 산출항목의 변경시에는 본 단가집의 공종별 표준시장단가를 적용한다.

【기본산출변수 상세정보는 별첨자료 참고】

CG520.33510 역T형 옹벽 / H=3.5m, 사면경사 1:1.5, 성토높이 3.5m	
코드	CG520.33510
명칭	역T형 옹벽
규격	H=3.5m, 사면경사 1:1.5, 성토높이 3.5m
단위	m
적용단가(원)	521,668
노무비율(%)	79 %

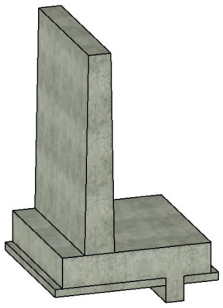

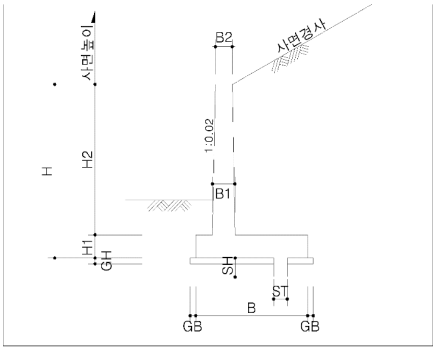

< 기본산출변수 >

산출변수	설명	변수값	단위	비고
LEN	옹벽길이	1	m	
H	옹벽높이	3.5	m	
H1	기초높이	0.4	m	
H2	벽체높이	3.1	m	
B	기초너비	2.3	m	
B1	벽체하단두께	0.4	m	
B2	벽체상단두께	0.3	m	
GH	버림콘크리트두께	0.1	m	
GB	버림콘크리트 돌출부	0.1	m	
MA	마감면적	2.165	m2	
SH	전단키높이	0.4	m	
ST	전단미두께	0.4	m	

CG520.33510 역T형 옹벽 / H=3.5m, 사면경사 1:1.5, 성토높이 3.5m							
< 공사비 산출 항목 >							
구분	품명/규격	단위	수량	단가	금액	표준시장단가 코드	비고
본체	철근가공조립/현장가공 TYPE-1	ton	0.181	689,635	124,824	EE001.20000	
	콘크리트 타설/장비사용 무근콘크리트	m3	0.21	27,151	5,702	EC110.12000	
	철근타설/펌프카 보통(S15, 150m3)	m3	2.165	23,158	50,137	EC201.02152	
	합판거푸집 간단	m2	1	45,596	45,596	ED001.01000	
	유로폼 보통	m2	7.109	39,417	280,215	ED402.02000	
	소계				506,474	[A]	
부대공	수축줄눈설치 (35×35mm) 신축이음설치 다웰바 신축이음설치 채움재 신축이음설치 실링마감 수팽창고무지수재 (20×10㎜) 스 페 이 셔 (벽체용)	sum	[A]의	3%	15,194	요율산출	
	소계				15,194	[B]	
합계					521,668	[A+B]	

< 객체단가 정의 및 해설 >

【단가정의】

① 이 단가는 역T형 옹벽 설치에 소요되는 철근, 콘크리트, 거푸집, 부대작업 비용을 포함한다.

② 주재료(철근, 콘크리트)의 구입 및 운반비와 비계, 동바리의 설치 및 해체지용은 제외되어 있다.

③ 부대작업(신축이음(다웰바, 채움, 실링마감), 스페이서, 지수재)에 소요되는 재료비 및 설치비를 포함한다.

【적용기준】

① BIM라이브러리 정보

- 토목시설의 상세표준도 기반 BIM라이브러리(국토교통부/건설기술연구원)

② BIM단가 상세설명서 활용방법

- 본 단가는 상기의 BIM라이브러리에 기준한 것으로, 제시된 기준이 당해공사의 시공규모 또는 현장여건 및 작업조건 등과 부합하지 않는 경우에는 BIM단가를 조정 산출하여 적용할 수 있다.
- BIM단가 상세설명서를 활용하여 수량정보 및 공사비 산출항목을 변경할 수 있으며, 공사비 산출항목의 변경시에는 본 단가집의 공종별 표준시장단가를 적용한다.

【기본산출변수 상세정보는 별첨자료 참고】

CG520.33520 역T형 옹벽 / H=3.5m, 사면경사 1:1.5, 성토높이 7.0m	
코드	CG520.33520
명칭	역T형 옹벽
규격	H=3.5m, 사면경사 1:1.5, 성토높이 7.0m
단위	m
적용단가(원)	532,716
노무비율(%)	79 %

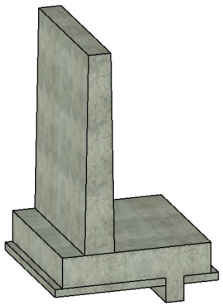

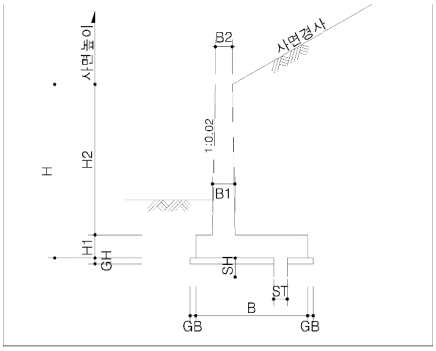

< 기본산출변수 >

산출변수	설명	변수값	단위	비고
LEN	옹벽길이	1	m	
H	옹벽높이	3.5	m	
H1	기초높이	0.4	m	
H2	벽체높이	3.1	m	
B	기초너비	2.6	m	
B1	벽체하단두께	0.4	m	
B2	벽체상단두께	0.3	m	
GH	버림콘크리트두께	0.1	m	
GB	버림콘크리트 돌출부	0.1	m	
MA	마감면적	2.285	m2	
SH	전단키높이	0.4	m	
ST	전단미두께	0.4	m	

CG520.33520 역T형 옹벽 / H=3.5m, 사면경사 1:1.5, 성토높이 7.0m							
< 공사비 산출 항목 >							
구분	품명/규격	단위	수량	단가	금액	표준시장단가 코드	비고
본체	철근가공조립/현장가공 TYPE-1	ton	0.191	689,635	131,720	EE001.20000	
	콘크리트 타설/장비사용 무근콘크리트	m3	0.24	27,151	6,516	EC110.12000	
	철근타설/펌프카 보통(S15, 150m3)	m3	2.285	23,158	52,916	EC201.02152	
	합판거푸집 간단	m2	1	45,596	45,596	ED001.01000	
	유로폼 보통	m2	7.115	39,417	280,452	ED402.02000	
	소계				517,200	[A]	
부대공	수축줄눈설치 (35×35mm) 신축이음설치 다웰바 신축이음설치 채움재 신축이음설치 실링마감 수팽창고무지수재 (20×10㎜) 스 페 이 셔 (벽체용)	sum	[A]의	3%	15,516	요율산출	
	소계				15,516	[B]	
합계					532,716	[A+B]	

< 객체단가 정의 및 해설 >

【단가정의】

① 이 단가는 역T형 옹벽 설치에 소요되는 철근, 콘크리트, 거푸집, 부대작업 비용을 포함한다.

② 주재료(철근, 콘크리트)의 구입 및 운반비와 비계, 동바리의 설치 및 해체지용은 제외되어 있다.

③ 부대작업(신축이음(다웰바, 채움, 실링마감), 스페이서, 지수재)에 소요되는 재료비 및 설치비를 포함한다.

【적용기준】

① BIM라이브러리 정보

- 토목시설의 상세표준도 기반 BIM라이브러리(국토교통부/건설기술연구원)

② BIM단가 상세설명서 활용방법

- 본 단가는 상기의 BIM라이브러리에 기준한 것으로, 제시된 기준이 당해공사의 시공규모 또는 현장여건 및 작업조건 등과 부합하지 않는 경우에는 BIM단가를 조정 산출하여 적용할 수 있다.
- BIM단가 상세설명서를 활용하여 수량정보 및 공사비 산출항목을 변경할 수 있으며, 공사비 산출항목의 변경시에는 본 단가집의 공종별 표준시장단가를 적용한다.

【기본산출변수 상세정보는 별첨자료 참고】

CG520.34010 역T형 옹벽 / H=4.0m, 사면경사 1:1.5, 성토높이 2.0m	
코드	CG520.34010
명칭	역T형 옹벽
규격	H=4.0m, 사면경사 1:1.5, 성토높이 2.0m
단위	m
적용단가(원)	584,960
노무비율(%)	80 %

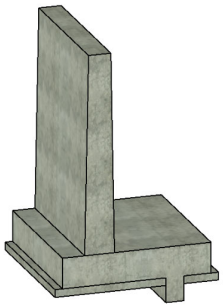

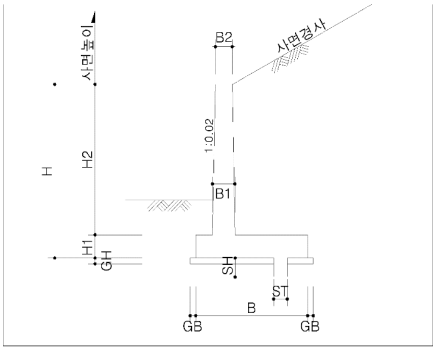

< 기본산출변수 >

산출변수	설명	변수값	단위	비고
LEN	옹벽길이	1	m	
H	옹벽높이	4	m	
H1	기초높이	0.4	m	
H2	벽체높이	3.6	m	
B	기초너비	2.6	m	
B1	벽체하단두께	0.4	m	
B2	벽체상단두께	0.3	m	
GH	버림콘크리트두께	0.1	m	
GB	버림콘크리트 돌출부	0.1	m	
MA	마감면적	2.46	m2	
SH	전단키높이	0.4	m	
ST	전단미두께	0.4	m	

CG520.34010 역T형 옹벽 / H=4.0m, 사면경사 1:1.5, 성토높이 2.0m							
< 공사비 산출 항목 >							
구분	품명/규격	단위	수량	단가	금액	표준시장단가 코드	비고
본체	철근가공조립/현장가공 TYPE-1	ton	0.201	689,635	138,617	EE001.20000	
	콘크리트 타설/장비사용 무근콘크리트	m3	0.24	27,151	6,516	EC110.12000	
	철근타설/펌프카 보통(S15, 150m3)	m3	2.46	23,158	56,969	EC201.02152	
	합판거푸집 간단	m2	1	45,596	45,596	ED001.01000	
	유로폼 보통	m2	8.124	39,417	320,224	ED402.02000	
	소계				567,922	[A]	
부대공	수축줄눈설치 (35×35mm) 신축이음설치 다웰바 신축이음설치 채움재 신축이음설치 실링마감 수팽창고무지수재 (20×10㎜) 스 페 이 셔 (벽체용)	sum	[A]의	3%	17,038	요율산출	
	소계				17,038	[B]	
합계					584,960	[A+B]	

< 객체단가 정의 및 해설 >

【단가정의】

① 이 단가는 역T형 옹벽 설치에 소요되는 철근, 콘크리트, 거푸집, 부대작업 비용을 포함한다.

② 주재료(철근, 콘크리트)의 구입 및 운반비와 비계, 동바리의 설치 및 해체지용은 제외되어 있다.

③ 부대작업(신축이음(다웰바, 채움, 실링마감), 스페이서, 지수재)에 소요되는 재료비 및 설치비를 포함한다.

【적용기준】

① BIM라이브러리 정보

- 토목시설의 상세표준도 기반 BIM라이브러리(국토교통부/건설기술연구원)

② BIM단가 상세설명서 활용방법

- 본 단가는 상기의 BIM라이브러리에 기준한 것으로, 제시된 기준이 당해공사의 시공규모 또는 현장여건 및 작업조건 등과 부합하지 않는 경우에는 BIM단가를 조정 산출하여 적용할 수 있다.
- BIM단가 상세설명서를 활용하여 수량정보 및 공사비 산출항목을 변경할 수 있으며, 공사비 산출항목의 변경시에는 본 단가집의 공종별 표준시장단가를 적용한다.

【기본산출변수 상세정보는 별첨자료 참고】

CG520.34020 역T형 옹벽 / H=4.0m, 사면경사 1:1.5, 성토높이 4.0m	
코드	CG520.34020
명칭	역T형 옹벽
규격	H=4.0m, 사면경사 1:1.5, 성토높이 4.0m
단위	m
적용단가(원)	618,843
노무비율(%)	80 %

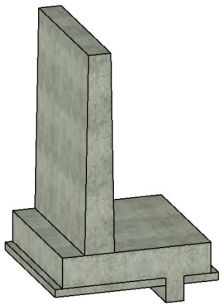

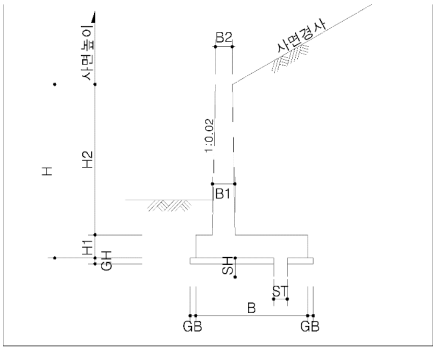

< 기본산출변수 >

산출변수	설명	변수값	단위	비고
LEN	옹벽길이	1	m	
H	옹벽높이	4	m	
H1	기초높이	0.4	m	
H2	벽체높이	3.6	m	
B	기초너비	2.8	m	
B1	벽체하단두께	0.4	m	
B2	벽체상단두께	0.3	m	
GH	버림콘크리트두께	0.1	m	
GB	버림콘크리트 돌출부	0.1	m	
MA	마감면적	2.54	m2	
SH	전단키높이	0.4	m	
ST	전단미두께	0.4	m	

CG520.34020 역T형 옹벽 / H=4.0m, 사면경사 1:1.5, 성토높이 4.0m							
< 공사비 산출 항목 >							
구분	품명/규격	단위	수량	단가	금액	표준시장단가 코드	비고
본체	철근가공조립/현장가공 TYPE-1	ton	0.245	689,635	168,961	EE001.20000	
	콘크리트 타설/장비사용 무근콘크리트	m3	0.26	27,151	7,059	EC110.12000	
	철근타설/펌프카 보통(S15, 150m3)	m3	2.54	23,158	58,821	EC201.02152	
	합판거푸집 간단	m2	1	45,596	45,596	ED001.01000	
	유로폼 보통	m2	8.128	39,417	320,381	ED402.02000	
	소계				600,818	[A]	
부대공	수축줄눈설치 (35×35mm) 신축이음설치 다웰바 신축이음설치 채움재 신축이음설치 실링마감 수팽창고무지수재 (20×10㎜) 스 페 이 셔 (벽체용)	sum	[A]의	3%	18,025	요율산출	
	소계				18,025	[B]	
합계					618,843	[A+B]	

< 객체단가 정의 및 해설 >

【단가정의】

① 이 단가는 역T형 옹벽 설치에 소요되는 철근, 콘크리트, 거푸집, 부대작업 비용을 포함한다.

② 주재료(철근, 콘크리트)의 구입 및 운반비와 비계, 동바리의 설치 및 해체지용은 제외되어 있다.

③ 부대작업(신축이음(다웰바, 채움, 실링마감), 스페이서, 지수재)에 소요되는 재료비 및 설치비를 포함한다.

【적용기준】

① BIM라이브러리 정보

- 토목시설의 상세표준도 기반 BIM라이브러리(국토교통부/건설기술연구원)

② BIM단가 상세설명서 활용방법

- 본 단가는 상기의 BIM라이브러리에 기준한 것으로, 제시된 기준이 당해공사의 시공규모 또는 현장여건 및 작업조건 등과 부합하지 않는 경우에는 BIM단가를 조정 산출하여 적용할 수 있다.
- BIM단가 상세설명서를 활용하여 수량정보 및 공사비 산출항목을 변경할 수 있으며, 공사비 산출항목의 변경시에는 본 단가집의 공종별 표준시장단가를 적용한다.

【기본산출변수 상세정보는 별첨자료 참고】

CG520.34030 역T형 옹벽 / H=4.0m, 사면경사 1:1.5, 성토높이 8.0m	
코드	CG520.34030
명칭	역T형 옹벽
규격	H=4.0m, 사면경사 1:1.5, 성토높이 8.0m
단위	m
적용단가(원)	643,266
노무비율(%)	80 %

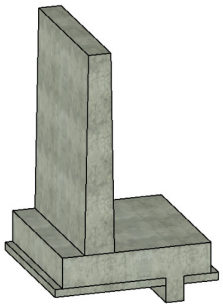

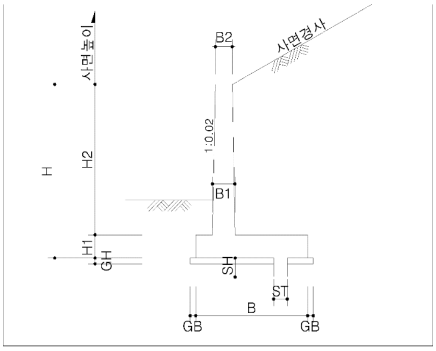

< 기본산출변수 >

산출변수	설명	변수값	단위	비고
LEN	옹벽길이	1	m	
H	옹벽높이	4	m	
H1	기초높이	0.4	m	
H2	벽체높이	3.6	m	
B	기초너비	3	m	
B1	벽체하단두께	0.4	m	
B2	벽체상단두께	0.3	m	
GH	버림콘크리트두께	0.1	m	
GB	버림콘크리트 돌출부	0.1	m	
MA	마감면적	2.66	m2	
SH	전단키높이	0.5	m	
ST	전단미두께	0.4	m	

CG520.34030 역T형 옹벽 / H=4.0m, 사면경사 1:1.5, 성토높이 8.0m							
< 공사비 산출 항목 >							
구분	품명/규격	단위	수량	단가	금액	표준시장단가 코드	비고
본체	철근가공조립/현장가공 TYPE-1	ton	0.261	689,635	179,995	EE001.20000	
	콘크리트 타설/장비사용 무근콘크리트	m3	0.28	27,151	7,602	EC110.12000	
	철근타설/펌프카 보통(S15, 150m3)	m3	2.66	23,158	61,600	EC201.02152	
	합판거푸집 간단	m2	1.2	45,596	54,715	ED001.01000	
	유로폼 보통	m2	8.134	39,417	320,618	ED402.02000	
	소계				624,530	[A]	
부대공	수축줄눈설치 (35×35mm) 신축이음설치 다웰바 신축이음설치 채움재 신축이음설치 실링마감 수팽창고무지수재 (20×10㎜) 스 페 이 셔 (벽체용)	sum	[A]의	3%	18,736	요율산출	
	소계				18,736	[B]	
합계					643,266	[A+B]	

< 객체단가 정의 및 해설 >

【단가정의】

① 이 단가는 역T형 옹벽 설치에 소요되는 철근, 콘크리트, 거푸집, 부대작업 비용을 포함한다.

② 주재료(철근, 콘크리트)의 구입 및 운반비와 비계, 동바리의 설치 및 해체지용은 제외되어 있다.

③ 부대작업(신축이음(다웰바, 채움, 실링마감), 스페이서, 지수재)에 소요되는 재료비 및 설치비를 포함한다.

【적용기준】

① BIM라이브러리 정보

- 토목시설의 상세표준도 기반 BIM라이브러리(국토교통부/건설기술연구원)

② BIM단가 상세설명서 활용방법

- 본 단가는 상기의 BIM라이브러리에 기준한 것으로, 제시된 기준이 당해공사의 시공규모 또는 현장여건 및 작업조건 등과 부합하지 않는 경우에는 BIM단가를 조정 산출하여 적용할 수 있다.
- BIM단가 상세설명서를 활용하여 수량정보 및 공사비 산출항목을 변경할 수 있으며, 공사비 산출항목의 변경시에는 본 단가집의 공종별 표준시장단가를 적용한다.

【기본산출변수 상세정보는 별첨자료 참고】

CG520.34510 역T형 옹벽 / H=4.5m, 사면경사 1:1.5, 성토높이 1.13m	
코드	CG520.34510
명칭	역T형 옹벽
규격	H=4.5m, 사면경사 1:1.5, 성토높이 1.13m
단위	m
적용단가(원)	664,868
노무비율(%)	80 %

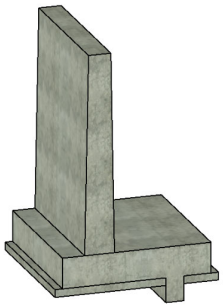

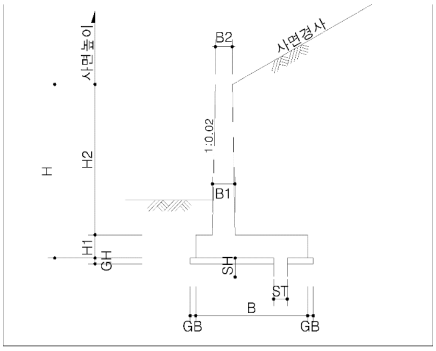

< 기본산출변수 >

산출변수	설명	변수값	단위	비고
LEN	옹벽길이	1	m	
H	옹벽높이	4.5	m	
H1	기초높이	0.45	m	
H2	벽체높이	4.05	m	
B	기초너비	3	m	
B1	벽체하단두께	0.45	m	
B2	벽체상단두께	0.3	m	
GH	버림콘크리트두께	0.1	m	
GB	버림콘크리트 돌출부	0.1	m	
MA	마감면적	3.029	m2	
SH	전단키높이	0.4	m	
ST	전단미두께	0.4	m	

CG520.34510 역T형 옹벽 / H=4.5m, 사면경사 1:1.5, 성토높이 1.13m							
< 공사비 산출 항목 >							
구분	품명/규격	단위	수량	단가	금액	표준시장단가 코드	비고
본체	철근가공조립/현장가공 TYPE-1	ton	0.234	689,635	161,375	EE001.20000	
	콘크리트 타설/장비사용 무근콘크리트	m3	0.28	27,151	7,602	EC110.12000	
	철근타설/펌프카 보통(S15, 150m3)	m3	3.029	23,158	70,146	EC201.02152	
	합판거푸집 간단	m2	1	45,596	45,596	ED001.01000	
	유로폼 보통	m2	9.153	39,417	360,784	ED402.02000	
	소계				645,503	[A]	
부대공	수축줄눈설치 (35×35mm) 신축이음설치 다웰바 신축이음설치 채움재 신축이음설치 실링마감 수팽창고무지수재 (20×10㎜) 스 페 이 셔 (벽체용)	sum	[A]의	3%	19,365	요율산출	
	소계				19,365	[B]	
합계					664,868	[A+B]	

< 객체단가 정의 및 해설 >

【단가정의】

① 이 단가는 역T형 옹벽 설치에 소요되는 철근, 콘크리트, 거푸집, 부대작업 비용을 포함한다.

② 주재료(철근, 콘크리트)의 구입 및 운반비와 비계, 동바리의 설치 및 해체지용은 제외되어 있다.

③ 부대작업(신축이음(다웰바, 채움, 실링마감), 스페이서, 지수재)에 소요되는 재료비 및 설치비를 포함한다.

【적용기준】

① BIM라이브러리 정보

- 토목시설의 상세표준도 기반 BIM라이브러리(국토교통부/건설기술연구원)

② BIM단가 상세설명서 활용방법

- 본 단가는 상기의 BIM라이브러리에 기준한 것으로, 제시된 기준이 당해공사의 시공규모 또는 현장여건 및 작업조건 등과 부합하지 않는 경우에는 BIM단가를 조정 산출하여 적용할 수 있다.
- BIM단가 상세설명서를 활용하여 수량정보 및 공사비 산출항목을 변경할 수 있으며, 공사비 산출항목의 변경시에는 본 단가집의 공종별 표준시장단가를 적용한다.

【기본산출변수 상세정보는 별첨자료 참고】

CG520.34520 역T형 옹벽 / H=4.5m, 사면경사 1:1.5, 성토높이 2.25m	
코드	CG520.34520
명칭	역T형 옹벽
규격	H=4.5m, 사면경사 1:1.5, 성토높이 2.25m
단위	m
적용단가(원)	693,281
노무비율(%)	80 %

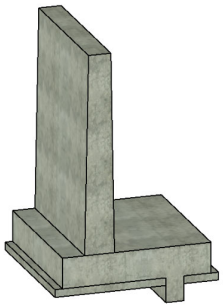

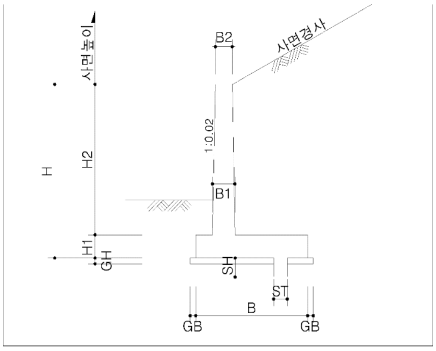

< 기본산출변수 >

산출변수	설명	변수값	단위	비고
LEN	옹벽길이	1	m	
H	옹벽높이	4.5	m	
H1	기초높이	0.45	m	
H2	벽체높이	4.05	m	
B	기초너비	3	m	
B1	벽체하단두께	0.45	m	
B2	벽체상단두께	0.3	m	
GH	버림콘크리트두께	0.1	m	
GB	버림콘크리트 돌출부	0.1	m	
MA	마감면적	3.029	m2	
SH	전단키높이	0.4	m	
ST	전단미두께	0.4	m	

CG520.34520 역T형 옹벽 / H=4.5m, 사면경사 1:1.5, 성토높이 2.25m							
< 공사비 산출 항목 >							
구분	품명/규격	단위	수량	단가	금액	표준시장단가 코드	비고
본체	철근가공조립/현장가공 TYPE-1	ton	0.274	689,635	188,960	EE001.20000	
	콘크리트 타설/장비사용 무근콘크리트	m3	0.28	27,151	7,602	EC110.12000	
	철근타설/펌프카 보통(S15, 150m3)	m3	3.029	23,158	70,146	EC201.02152	
	합판거푸집 간단	m2	1	45,596	45,596	ED001.01000	
	유로폼 보통	m2	9.153	39,417	360,784	ED402.02000	
	소계				673,088	[A]	
부대공	수축줄눈설치 (35×35mm) 신축이음설치 다웰바 신축이음설치 채움재 신축이음설치 실링마감 수팽창고무지수재 (20×10㎜) 스 페 이 셔 (벽체용)	sum	[A]의	3%	20,193	요율산출	
	소계				20,193	[B]	
합계					693,281	[A+B]	

< 객체단가 정의 및 해설 >

【단가정의】

① 이 단가는 역T형 옹벽 설치에 소요되는 철근, 콘크리트, 거푸집, 부대작업 비용을 포함한다.

② 주재료(철근, 콘크리트)의 구입 및 운반비와 비계, 동바리의 설치 및 해체지용은 제외되어 있다.

③ 부대작업(신축이음(다웰바, 채움, 실링마감), 스페이서, 지수재)에 소요되는 재료비 및 설치비를 포함한다.

【적용기준】

① BIM라이브러리 정보

- 토목시설의 상세표준도 기반 BIM라이브러리(국토교통부/건설기술연구원)

② BIM단가 상세설명서 활용방법

- 본 단가는 상기의 BIM라이브러리에 기준한 것으로, 제시된 기준이 당해공사의 시공규모 또는 현장여건 및 작업조건 등과 부합하지 않는 경우에는 BIM단가를 조정 산출하여 적용할 수 있다.
- BIM단가 상세설명서를 활용하여 수량정보 및 공사비 산출항목을 변경할 수 있으며, 공사비 산출항목의 변경시에는 본 단가집의 공종별 표준시장단가를 적용한다.

【기본산출변수 상세정보는 별첨자료 참고】

CG520.34530 역T형 옹벽 / H=4.5m, 사면경사 1:1.5, 성토높이 4.50m	
코드	CG520.34530
명칭	역T형 옹벽
규격	H=4.5m, 사면경사 1:1.5, 성토높이 4.50m
단위	m
적용단가(원)	699,018
노무비율(%)	80 %

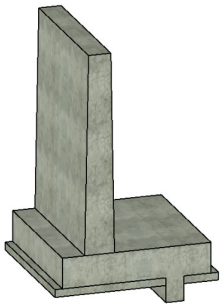

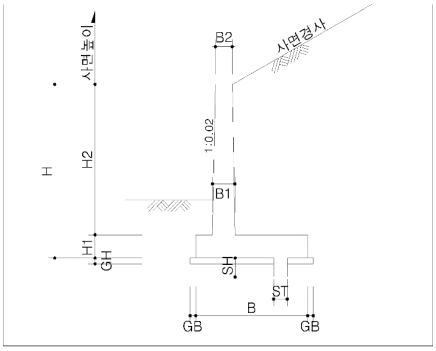

< 기본산출변수 >

산출변수	설명	변수값	단위	비고
LEN	옹벽길이	1	m	
H	옹벽높이	4.5	m	
H1	기초높이	0.45	m	
H2	벽체높이	4.05	m	
B	기초너비	3.1	m	
B1	벽체하단두께	0.45	m	
B2	벽체상단두께	0.3	m	
GH	버림콘크리트두께	0.1	m	
GB	버림콘크리트 돌출부	0.1	m	
MA	마감면적	3.074	m2	
SH	전단키높이	0.4	m	
ST	전단미두께	0.4	m	

CG520.34530 역T형 옹벽 / H=4.5m, 사면경사 1:1.5, 성토높이 4.50m							
< 공사비 산출 항목 >							
구분	품명/규격	단위	수량	단가	금액	표준시장단가 코드	비고
본체	철근가공조립/현장가공 TYPE-1	ton	0.28	689,635	193,098	EE001.20000	
	콘크리트 타설/장비사용 무근콘크리트	m3	0.29	27,151	7,874	EC110.12000	
	철근타설/펌프카 보통(S15, 150m3)	m3	3.074	23,158	71,188	EC201.02152	
	합판거푸집 간단	m2	1	45,596	45,596	ED001.01000	
	유로폼 보통	m2	9.156	39,417	360,902	ED402.02000	
	소계				678,658	[A]	
부대공	수축줄눈설치 (35×35mm) 신축이음설치 다웰바 신축이음설치 채움재 신축이음설치 실링마감 수팽창고무지수재 (20×10㎜) 스 페 이 셔 (벽체용)	sum	[A]의	3%	20,360	요율산출	
	소계				20,360	[B]	
합계					699,018	[A+B]	

< 객체단가 정의 및 해설 >

【단가정의】

① 이 단가는 역T형 옹벽 설치에 소요되는 철근, 콘크리트, 거푸집, 부대작업 비용을 포함한다.

② 주재료(철근, 콘크리트)의 구입 및 운반비와 비계, 동바리의 설치 및 해체지용은 제외되어 있다.

③ 부대작업(신축이음(다웰바, 채움, 실링마감), 스페이서, 지수재)에 소요되는 재료비 및 설치비를 포함한다.

【적용기준】

① BIM라이브러리 정보

- 토목시설의 상세표준도 기반 BIM라이브러리(국토교통부/건설기술연구원)

② BIM단가 상세설명서 활용방법

- 본 단가는 상기의 BIM라이브러리에 기준한 것으로, 제시된 기준이 당해공사의 시공규모 또는 현장여건 및 작업조건 등과 부합하지 않는 경우에는 BIM단가를 조정 산출하여 적용할 수 있다.
- BIM단가 상세설명서를 활용하여 수량정보 및 공사비 산출항목을 변경할 수 있으며, 공사비 산출항목의 변경시에는 본 단가집의 공종별 표준시장단가를 적용한다.

【기본산출변수 상세정보는 별첨자료 참고】

CG520.34540 역T형 옹벽 / H=4.5m, 사면경사 1:1.5, 성토높이 9.0m	
코드	CG520.34540
명칭	역T형 옹벽
규격	H=4.5m, 사면경사 1:1.5, 성토높이 9.0m
단위	m
적용단가(원)	768,926
노무비율(%)	80 %

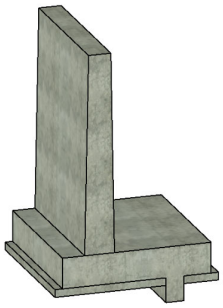

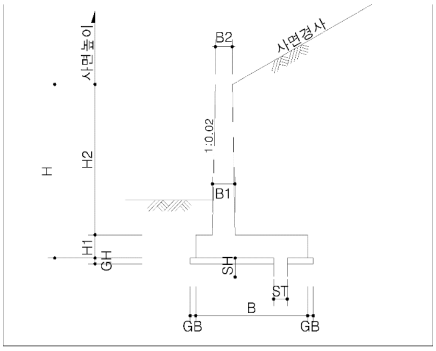

< 기본산출변수 >

산출변수	설명	변수값	단위	비고
LEN	옹벽길이	1	m	
H	옹벽높이	4.5	m	
H1	기초높이	0.45	m	
H2	벽체높이	4.05	m	
B	기초너비	3.4	m	
B1	벽체하단두께	0.45	m	
B2	벽체상단두께	0.3	m	
GH	버림콘크리트두께	0.1	m	
GB	버림콘크리트 돌출부	0.1	m	
MA	마감면적	3.289	m2	
SH	전단키높이	0.6	m	
ST	전단미두께	0.4	m	

CG520.34540 역T형 옹벽 / H=4.5m, 사면경사 1:1.5, 성토높이 9.0m							
< 공사비 산출 항목 >							
구분	품명/규격	단위	수량	단가	금액	표준시장단가 코드	비고
본체	철근가공조립/현장가공 TYPE-1	ton	0.343	689,635	236,545	EE001.20000	
	콘크리트 타설/장비사용 무근콘크리트	m3	0.32	27,151	8,688	EC110.12000	
	철근타설/펌프카 보통(S15, 150m3)	m3	3.289	23,158	76,167	EC201.02152	
	합판거푸집 간단	m2	1.4	45,596	63,834	ED001.01000	
	유로폼 보통	m2	9.166	39,417	361,296	ED402.02000	
	소계				746,530	[A]	
부대공	수축줄눈설치 (35×35mm) 신축이음설치 다웰바 신축이음설치 채움재 신축이음설치 실링마감 수팽창고무지수재 (20×10㎜) 스 페 이 셔 (벽체용)	sum	[A]의	3%	22,396	요율산출	
	소계				22,396	[B]	
합계					768,926	[A+B]	

< 객체단가 정의 및 해설 >

【단가정의】

① 이 단가는 역T형 옹벽 설치에 소요되는 철근, 콘크리트, 거푸집, 부대작업 비용을 포함한다.

② 주재료(철근, 콘크리트)의 구입 및 운반비와 비계, 동바리의 설치 및 해체지용은 제외되어 있다.

③ 부대작업(신축이음(다웰바, 채움, 실링마감), 스페이서, 지수재)에 소요되는 재료비 및 설치비를 포함한다.

【적용기준】

① BIM라이브러리 정보

- 토목시설의 상세표준도 기반 BIM라이브러리(국토교통부/건설기술연구원)

② BIM단가 상세설명서 활용방법

- 본 단가는 상기의 BIM라이브러리에 기준한 것으로, 제시된 기준이 당해공사의 시공규모 또는 현장여건 및 작업조건 등과 부합하지 않는 경우에는 BIM단가를 조정 산출하여 적용할 수 있다.
- BIM단가 상세설명서를 활용하여 수량정보 및 공사비 산출항목을 변경할 수 있으며, 공사비 산출항목의 변경시에는 본 단가집의 공종별 표준시장단가를 적용한다.

【기본산출변수 상세정보는 별첨자료 참고】

CG520.35010 역T형 옹벽 / H=5.0m, 사면경사 1:1.5, 성토높이 2.5m	
코드	CG520.35010
명칭	역T형 옹벽
규격	H=5.0m, 사면경사 1:1.5, 성토높이 2.5m
단위	m
적용단가(원)	768,973
노무비율(%)	80 %

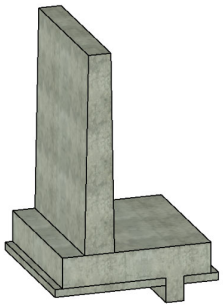

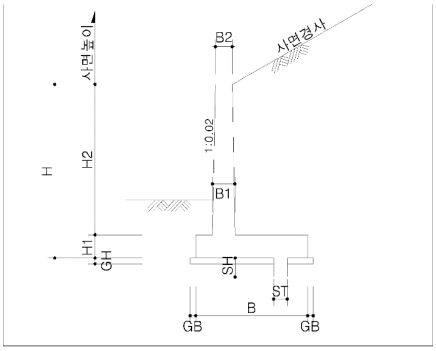

< 기본산출변수 >

산출변수	설명	변수값	단위	비고
LEN	옹벽길이	1	m	
H	옹벽높이	5	m	
H1	기초높이	0.5	m	
H2	벽체높이	4.5	m	
B	기초너비	3.3	m	
B1	벽체하단두께	0.5	m	
B2	벽체상단두께	0.3	m	
GH	버림콘크리트두께	0.1	m	
GB	버림콘크리트 돌출부	0.1	m	
MA	마감면적	3.61	m2	
SH	전단키높이	0.4	m	
ST	전단미두께	0.4	m	

CG520.35010 역T형 옹벽 / H=5.0m, 사면경사 1:1.5, 성토높이 2.5m							
< 공사비 산출 항목 >							
구분	품명/규격	단위	수량	단가	금액	표준시장단가 코드	비고
본체	철근가공조립/현장가공 TYPE-1	ton	0.301	689,635	207,580	EE001.20000	
	콘크리트 타설/장비사용 무근콘크리트	m3	0.31	27,151	8,417	EC110.12000	
	철근타설/펌프카 보통(S15, 150m3)	m3	3.61	23,158	83,600	EC201.02152	
	합판거푸집 간단	m2	1	45,596	45,596	ED001.01000	
	유로폼 보통	m2	10.183	39,417	401,383	ED402.02000	
	소계				746,576	[A]	
부대공	수축줄눈설치 (35×35mm) 신축이음설치 다웰바 신축이음설치 채움재 신축이음설치 실링마감 수팽창고무지수재 (20×10㎜) 스 페 이 셔 (벽체용)	sum	[A]의	3%	22,397	요율산출	
	소계				22,397	[B]	
합계					768,973	[A+B]	

< 객체단가 정의 및 해설 >

【단가정의】

① 이 단가는 역T형 옹벽 설치에 소요되는 철근, 콘크리트, 거푸집, 부대작업 비용을 포함한다.

② 주재료(철근, 콘크리트)의 구입 및 운반비와 비계, 동바리의 설치 및 해체지용은 제외되어 있다.

③ 부대작업(신축이음(다웰바, 채움, 실링마감), 스페이서, 지수재)에 소요되는 재료비 및 설치비를 포함한다.

【적용기준】

① BIM라이브러리 정보

- 토목시설의 상세표준도 기반 BIM라이브러리(국토교통부/건설기술연구원)

② BIM단가 상세설명서 활용방법

- 본 단가는 상기의 BIM라이브러리에 기준한 것으로, 제시된 기준이 당해공사의 시공규모 또는 현장여건 및 작업조건 등과 부합하지 않는 경우에는 BIM단가를 조정 산출하여 적용할 수 있다.
- BIM단가 상세설명서를 활용하여 수량정보 및 공사비 산출항목을 변경할 수 있으며, 공사비 산출항목의 변경시에는 본 단가집의 공종별 표준시장단가를 적용한다.

【기본산출변수 상세정보는 별첨자료 참고】

CG520.35020 역T형 옹벽 / H=5.0m, 사면경사 1:1.5, 성토높이 5.0m	
코드	CG520.35020
명칭	역T형 옹벽
규격	H=5.0m, 사면경사 1:1.5, 성토높이 5.0m
단위	m
적용단가(원)	771,237
노무비율(%)	80 %

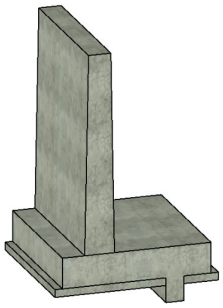

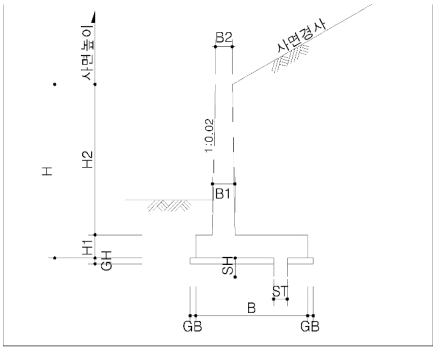

< 기본산출변수 >

산출변수	설명	변수값	단위	비고
LEN	옹벽길이	1	m	
H	옹벽높이	5	m	
H1	기초높이	0.5	m	
H2	벽체높이	4.5	m	
B	기초너비	3.4	m	
B1	벽체하단두께	0.5	m	
B2	벽체상단두께	0.3	m	
GH	버림콘크리트두께	0.1	m	
GB	버림콘크리트 돌출부	0.1	m	
MA	마감면적	3.66	m2	
SH	전단키높이	0.4	m	
ST	전단미두께	0.4	m	

CG520.35020 역T형 옹벽 / H=5.0m, 사면경사 1:1.5, 성토높이 5.0m							
< 공사비 산출 항목 >							
구분	품명/규격	단위	수량	단가	금액	표준시장단가 코드	비고
본체	철근가공조립/현장가공 TYPE-1	ton	0.302	689,635	208,270	EE001.20000	
	콘크리트 타설/장비사용 무근콘크리트	m3	0.32	27,151	8,688	EC110.12000	
	철근타설/펌프카 보통(S15, 150m3)	m3	3.66	23,158	84,758	EC201.02152	
	합판거푸집 간단	m2	1	45,596	45,596	ED001.01000	
	유로폼 보통	m2	10.185	39,417	401,462	ED402.02000	
	소계				748,774	[A]	
부대공	수축줄눈설치 (35×35mm) 신축이음설치 다웰바 신축이음설치 채움재 신축이음설치 실링마감 수팽창고무지수재 (20×10㎜) 스 페 이 셔 (벽체용)	sum	[A]의	3%	22,463	요율산출	
	소계				22,463	[B]	
합계					771,237	[A+B]	

< 객체단가 정의 및 해설 >

【단가정의】

① 이 단가는 역T형 옹벽 설치에 소요되는 철근, 콘크리트, 거푸집, 부대작업 비용을 포함한다.

② 주재료(철근, 콘크리트)의 구입 및 운반비와 비계, 동바리의 설치 및 해체지용은 제외되어 있다.

③ 부대작업(신축이음(다웰바, 채움, 실링마감), 스페이서, 지수재)에 소요되는 재료비 및 설치비를 포함한다.

【적용기준】

① BIM라이브러리 정보

- 토목시설의 상세표준도 기반 BIM라이브러리(국토교통부/건설기술연구원)

② BIM단가 상세설명서 활용방법

- 본 단가는 상기의 BIM라이브러리에 기준한 것으로, 제시된 기준이 당해공사의 시공규모 또는 현장여건 및 작업조건 등과 부합하지 않는 경우에는 BIM단가를 조정 산출하여 적용할 수 있다.
- BIM단가 상세설명서를 활용하여 수량정보 및 공사비 산출항목을 변경할 수 있으며, 공사비 산출항목의 변경시에는 본 단가집의 공종별 표준시장단가를 적용한다.

【기본산출변수 상세정보는 별첨자료 참고】

CG520.35030 역T형 옹벽 / H=5.0m, 사면경사 1:1.5, 성토높이 10.0m	
코드	CG520.35030
명칭	역T형 옹벽
규격	H=5.0m, 사면경사 1:1.5, 성토높이 10.0m
단위	m
적용단가(원)	820,714
노무비율(%)	80 %

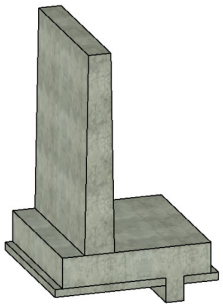

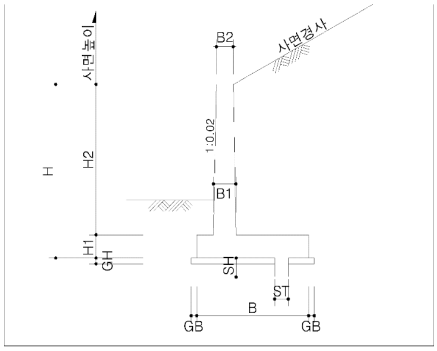

< 기본산출변수 >

산출변수	설명	변수값	단위	비고
LEN	옹벽길이	1	m	
H	옹벽높이	5	m	
H1	기초높이	0.5	m	
H2	벽체높이	4.5	m	
B	기초너비	4	m	
B1	벽체하단두께	0.5	m	
B2	벽체상단두께	0.3	m	
GH	버림콘크리트두께	0.1	m	
GB	버림콘크리트 돌출부	0.1	m	
MA	마감면적	4.04	m2	
SH	전단키높이	0.6	m	
ST	전단미두께	0.4	m	

CG520.35030 역T형 옹벽 / H=5.0m, 사면경사 1:1.5, 성토높이 10.0m							
< 공사비 산출 항목 >							
구분	품명/규격	단위	수량	단가	금액	표준시장단가 코드	비고
본체	철근가공조립/현장가공 TYPE-1	ton	0.329	689,635	226,890	EE001.20000	
	콘크리트 타설/장비사용 무근콘크리트	m3	0.38	27,151	10,317	EC110.12000	
	철근타설/펌프카 보통(S15, 150m3)	m3	4.04	23,158	93,558	EC201.02152	
	합판거푸집 간단	m2	1.4	45,596	63,834	ED001.01000	
	유로폼 보통	m2	10.204	39,417	402,211	ED402.02000	
	소계				796,810	[A]	
부대공	수축줄눈설치 (35×35mm) 신축이음설치 다웰바 신축이음설치 채움재 신축이음설치 실링마감 수팽창고무지수재 (20×10㎜) 스 페 이 셔 (벽체용)	sum	[A]의	3%	23,904	요율산출	
	소계				23,904	[B]	
합계					820,714	[A+B]	

< 객체단가 정의 및 해설 >

【단가정의】

① 이 단가는 역T형 옹벽 설치에 소요되는 철근, 콘크리트, 거푸집, 부대작업 비용을 포함한다.

② 주재료(철근, 콘크리트)의 구입 및 운반비와 비계, 동바리의 설치 및 해체지용은 제외되어 있다.

③ 부대작업(신축이음(다웰바, 채움, 실링마감), 스페이서, 지수재)에 소요되는 재료비 및 설치비를 포함한다.

【적용기준】

① BIM라이브러리 정보

- 토목시설의 상세표준도 기반 BIM라이브러리(국토교통부/건설기술연구원)

② BIM단가 상세설명서 활용방법

- 본 단가는 상기의 BIM라이브러리에 기준한 것으로, 제시된 기준이 당해공사의 시공규모 또는 현장여건 및 작업조건 등과 부합하지 않는 경우에는 BIM단가를 조정 산출하여 적용할 수 있다.
- BIM단가 상세설명서를 활용하여 수량정보 및 공사비 산출항목을 변경할 수 있으며, 공사비 산출항목의 변경시에는 본 단가집의 공종별 표준시장단가를 적용한다.

【기본산출변수 상세정보는 별첨자료 참고】

CG520.35510 역T형 옹벽 / H=5.5m, 사면경사 1:1.5, 성토높이 2.75m	
코드	CG520.35510
명칭	역T형 옹벽
규격	H=5.5m, 사면경사 1:1.5, 성토높이 2.75m
단위	m
적용단가(원)	884,371
노무비율(%)	80 %

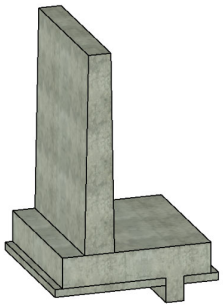

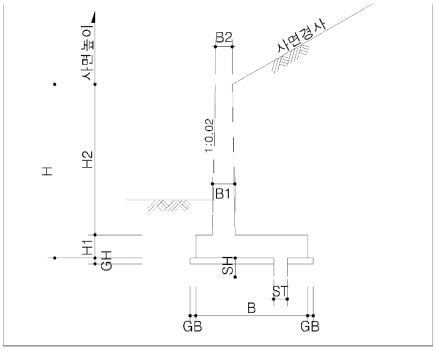

< 기본산출변수 >

산출변수	설명	변수값	단위	비고
LEN	옹벽길이	1	m	
H	옹벽높이	5.5	m	
H1	기초높이	0.55	m	
H2	벽체높이	4.95	m	
B	기초너비	3.6	m	
B1	벽체하단두께	0.55	m	
B2	벽체상단두께	0.3	m	
GH	버림콘크리트두께	0.1	m	
GB	버림콘크리트 돌출부	0.1	m	
MA	마감면적	4.244	m2	
SH	전단키높이	0.4	m	
ST	전단미두께	0.4	m	

CG520.35510 역T형 옹벽 / H=5.5m, 사면경사 1:1.5, 성토높이 2.75m							
< 공사비 산출 항목 >							
구분	품명/규격	단위	수량	단가	금액	표준시장단가 코드	비고
본체	철근가공조립/현장가공 TYPE-1	ton	0.382	689,635	263,441	EE001.20000	
	콘크리트 타설/장비사용 무근콘크리트	m3	0.34	27,151	9,231	EC110.12000	
	철근타설/펌프카 보통(S15, 150m3)	m3	4.244	23,158	98,283	EC201.02152	
	합판거푸집 간단	m2	1	45,596	45,596	ED001.01000	
	유로폼 보통	m2	11.215	39,417	442,062	ED402.02000	
	소계				858,613	[A]	
부대공	수축줄눈설치 (35×35mm) 신축이음설치 다웰바 신축이음설치 채움재 신축이음설치 실링마감 수팽창고무지수재 (20×10㎜) 스 페 이 셔 (벽체용)	sum	[A]의	3%	25,758	요율산출	
	소계				25,758	[B]	
합계					884,371	[A+B]	

< 객체단가 정의 및 해설 >

【단가정의】

① 이 단가는 역T형 옹벽 설치에 소요되는 철근, 콘크리트, 거푸집, 부대작업 비용을 포함한다.

② 주재료(철근, 콘크리트)의 구입 및 운반비와 비계, 동바리의 설치 및 해체지용은 제외되어 있다.

③ 부대작업(신축이음(다웰바, 채움, 실링마감), 스페이서, 지수재)에 소요되는 재료비 및 설치비를 포함한다.

【적용기준】

① BIM라이브러리 정보

- 토목시설의 상세표준도 기반 BIM라이브러리(국토교통부/건설기술연구원)

② BIM단가 상세설명서 활용방법

- 본 단가는 상기의 BIM라이브러리에 기준한 것으로, 제시된 기준이 당해공사의 시공규모 또는 현장여건 및 작업조건 등과 부합하지 않는 경우에는 BIM단가를 조정 산출하여 적용할 수 있다.
- BIM단가 상세설명서를 활용하여 수량정보 및 공사비 산출항목을 변경할 수 있으며, 공사비 산출항목의 변경시에는 본 단가집의 공종별 표준시장단가를 적용한다.

【기본산출변수 상세정보는 별첨자료 참고】

CG520.35520 역T형 옹벽 / H=5.5m, 사면경사 1:1.5, 성토높이 5.5m	
코드	CG520.35520
명칭	역T형 옹벽
규격	H=5.5m, 사면경사 1:1.5, 성토높이 5.5m
단위	m
적용단가(원)	894,900
노무비율(%)	80 %

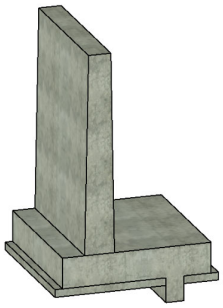

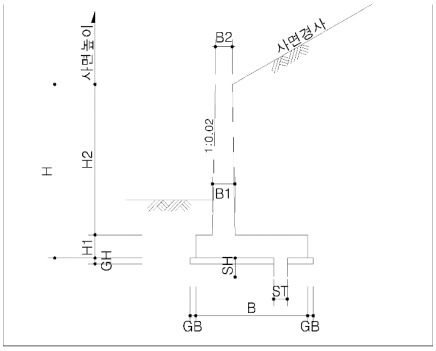

< 기본산출변수 >

산출변수	설명	변수값	단위	비고
LEN	옹벽길이	1	m	
H	옹벽높이	5.5	m	
H1	기초높이	0.55	m	
H2	벽체높이	4.95	m	
B	기초너비	3.8	m	
B1	벽체하단두께	0.55	m	
B2	벽체상단두께	0.3	m	
GH	버림콘크리트두께	0.1	m	
GB	버림콘크리트 돌출부	0.1	m	
MA	마감면적	4.354	m2	
SH	전단키높이	0.4	m	
ST	전단미두께	0.4	m	

CG520.35520 역T형 옹벽 / H=5.5m, 사면경사 1:1.5, 성토높이 5.5m							
< 공사비 산출 항목 >							
구분	품명/규격	단위	수량	단가	금액	표준시장단가 코드	비고
본체	철근가공조립/현장가공 TYPE-1	ton	0.392	689,635	270,337	EE001.20000	
	콘크리트 타설/장비사용 무근콘크리트	m3	0.36	27,151	9,774	EC110.12000	
	철근타설/펌프카 보통(S15, 150m3)	m3	4.354	23,158	100,830	EC201.02152	
	합판거푸집 간단	m2	1	45,596	45,596	ED001.01000	
	유로폼 보통	m2	11.221	39,417	442,298	ED402.02000	
	소계				868,835	[A]	
부대공	수축줄눈설치 (35×35mm) 신축이음설치 다웰바 신축이음설치 채움재 신축이음설치 실링마감 수팽창고무지수재 (20×10㎜) 스 페 이 셔 (벽체용)	sum	[A]의	3%	26,065	요율산출	
	소계				26,065	[B]	
합계					894,900	[A+B]	

< 객체단가 정의 및 해설 >

【단가정의】

① 이 단가는 역T형 옹벽 설치에 소요되는 철근, 콘크리트, 거푸집, 부대작업 비용을 포함한다.

② 주재료(철근, 콘크리트)의 구입 및 운반비와 비계, 동바리의 설치 및 해체지용은 제외되어 있다.

③ 부대작업(신축이음(다웰바, 채움, 실링마감), 스페이서, 지수재)에 소요되는 재료비 및 설치비를 포함한다.

【적용기준】

① BIM라이브러리 정보

- 토목시설의 상세표준도 기반 BIM라이브러리(국토교통부/건설기술연구원)

② BIM단가 상세설명서 활용방법

- 본 단가는 상기의 BIM라이브러리에 기준한 것으로, 제시된 기준이 당해공사의 시공규모 또는 현장여건 및 작업조건 등과 부합하지 않는 경우에는 BIM단가를 조정 산출하여 적용할 수 있다.
- BIM단가 상세설명서를 활용하여 수량정보 및 공사비 산출항목을 변경할 수 있으며, 공사비 산출항목의 변경시에는 본 단가집의 공종별 표준시장단가를 적용한다.

【기본산출변수 상세정보는 별첨자료 참고】

CG520.35530 역T형 옹벽 / H=5.5m, 사면경사 1:1.5, 성토높이 11.0m	
코드	CG520.35530
명칭	역T형 옹벽
규격	H=5.5m, 사면경사 1:1.5, 성토높이 11.0m
단위	m
적용단가(원)	972,346
노무비율(%)	80 %

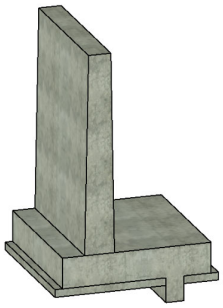

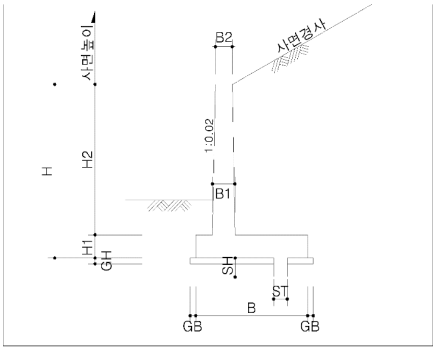

< 기본산출변수 >

산출변수	설명	변수값	단위	비고
LEN	옹벽길이	1	m	
H	옹벽높이	5.5	m	
H1	기초높이	0.6	m	
H2	벽체높이	4.9	m	
B	기초너비	4.6	m	
B1	벽체하단두께	0.6	m	
B2	벽체상단두께	0.3	m	
GH	버림콘크리트두께	0.1	m	
GB	버림콘크리트 돌출부	0.1	m	
MA	마감면적	5.225	m2	
SH	전단키높이	0.65	m	
ST	전단미두께	0.4	m	

CG520.35530 역T형 옹벽 / H=5.5m, 사면경사 1:1.5, 성토높이 11.0m							
< 공사비 산출 항목 >							
구분	품명/규격	단위	수량	단가	금액	표준시장단가 코드	비고
본체	철근가공조립/현장가공 TYPE-1	ton	0.433	689,635	298,612	EE001.20000	
	콘크리트 타설/장비사용 무근콘크리트	m3	0.44	27,151	11,946	EC110.12000	
	철근타설/펌프카 보통(S15, 150m3)	m3	5.225	23,158	121,001	EC201.02152	
	합판거푸집 간단	m2	1.5	45,596	68,394	ED001.01000	
	유로폼 보통	m2	11.266	39,417	444,072	ED402.02000	
	소계				944,025	[A]	
부대공	수축줄눈설치 (35×35mm) 신축이음설치 다웰바 신축이음설치 채움재 신축이음설치 실링마감 수팽창고무지수재 (20×10㎜) 스 페 이 셔 (벽체용)	sum	[A]의	3%	28,321	요율산출	
	소계				28,321	[B]	
합계					972,346	[A+B]	

< 객체단가 정의 및 해설 >

【단가정의】

① 이 단가는 역T형 옹벽 설치에 소요되는 철근, 콘크리트, 거푸집, 부대작업 비용을 포함한다.

② 주재료(철근, 콘크리트)의 구입 및 운반비와 비계, 동바리의 설치 및 해체지용은 제외되어 있다.

③ 부대작업(신축이음(다웰바, 채움, 실링마감), 스페이서, 지수재)에 소요되는 재료비 및 설치비를 포함한다.

【적용기준】

① BIM라이브러리 정보

- 토목시설의 상세표준도 기반 BIM라이브러리(국토교통부/건설기술연구원)

② BIM단가 상세설명서 활용방법

- 본 단가는 상기의 BIM라이브러리에 기준한 것으로, 제시된 기준이 당해공사의 시공규모 또는 현장여건 및 작업조건 등과 부합하지 않는 경우에는 BIM단가를 조정 산출하여 적용할 수 있다.
- BIM단가 상세설명서를 활용하여 수량정보 및 공사비 산출항목을 변경할 수 있으며, 공사비 산출항목의 변경시에는 본 단가집의 공종별 표준시장단가를 적용한다.

【기본산출변수 상세정보는 별첨자료 참고】

CG520.35540 역T형 옹벽 / H=5.5m, 사면경사 1:1.5, 성토높이 1.38m	
코드	CG520.35540
명칭	역T형 옹벽
규격	H=5.5m, 사면경사 1:1.5, 성토높이 1.38m
단위	m
적용단가(원)	844,593
노무비율(%)	80 %

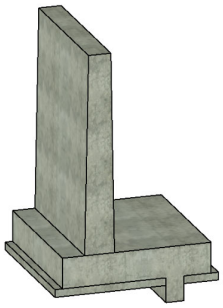

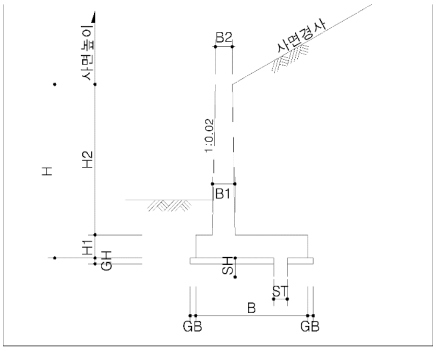

< 기본산출변수 >

산출변수	설명	변수값	단위	비고
LEN	옹벽길이	1	m	
H	옹벽높이	5.5	m	
H1	기초높이	0.55	m	
H2	벽체높이	4.95	m	
B	기초너비	3.6	m	
B1	벽체하단두께	0.55	m	
B2	벽체상단두께	0.3	m	
GH	버림콘크리트두께	0.1	m	
GB	버림콘크리트 돌출부	0.1	m	
MA	마감면적	4.244	m2	
SH	전단키높이	0.4	m	
ST	전단미두께	0.4	m	

CG520.35540 역T형 옹벽 / H=5.5m, 사면경사 1:1.5, 성토높이 1.38m							
< 공사비 산출 항목 >							
구분	품명/규격	단위	수량	단가	금액	표준시장단가 코드	비고
본체	철근가공조립/현장가공 TYPE-1	ton	0.326	689,635	224,821	EE001.20000	
	콘크리트 타설/장비사용 무근콘크리트	m3	0.34	27,151	9,231	EC110.12000	
	철근타설/펌프카 보통(S15, 150m3)	m3	4.244	23,158	98,283	EC201.02152	
	합판거푸집 간단	m2	1	45,596	45,596	ED001.01000	
	유로폼 보통	m2	11.215	39,417	442,062	ED402.02000	
	소계				819,993	[A]	
부대공	수축줄눈설치 (35×35mm) 신축이음설치 다웰바 신축이음설치 채움재 신축이음설치 실링마감 수팽창고무지수재 (20×10㎜) 스 페 이 셔 (벽체용)	sum	[A]의	3%	24,600	요율산출	
	소계				24,600	[B]	
합계					844,593	[A+B]	

< 객체단가 정의 및 해설 >

【단가정의】

① 이 단가는 역T형 옹벽 설치에 소요되는 철근, 콘크리트, 거푸집, 부대작업 비용을 포함한다.

② 주재료(철근, 콘크리트)의 구입 및 운반비와 비계, 동바리의 설치 및 해체지용은 제외되어 있다.

③ 부대작업(신축이음(다웰바, 채움, 실링마감), 스페이서, 지수재)에 소요되는 재료비 및 설치비를 포함한다.

【적용기준】

① BIM라이브러리 정보

- 토목시설의 상세표준도 기반 BIM라이브러리(국토교통부/건설기술연구원)

② BIM단가 상세설명서 활용방법

- 본 단가는 상기의 BIM라이브러리에 기준한 것으로, 제시된 기준이 당해공사의 시공규모 또는 현장여건 및 작업조건 등과 부합하지 않는 경우에는 BIM단가를 조정 산출하여 적용할 수 있다.
- BIM단가 상세설명서를 활용하여 수량정보 및 공사비 산출항목을 변경할 수 있으며, 공사비 산출항목의 변경시에는 본 단가집의 공종별 표준시장단가를 적용한다.

【기본산출변수 상세정보는 별첨자료 참고】

CG520.36010 역T형 옹벽 / H=6.0m, 사면경사 1:1.5, 성토높이 1.5m	
코드	CG520.36010
명칭	역T형 옹벽
규격	H=6.0m, 사면경사 1:1.5, 성토높이 1.5m
단위	m
적용단가(원)	993,300
노무비율(%)	80 %

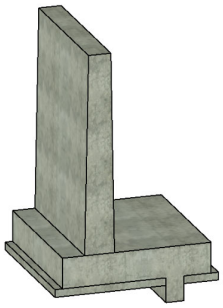

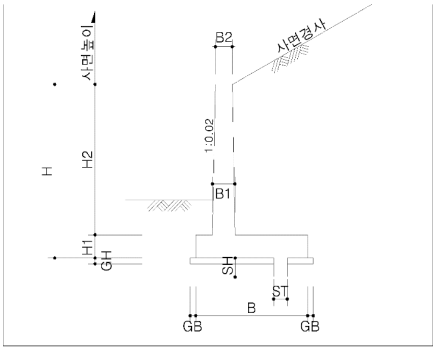

< 기본산출변수 >

산출변수	설명	변수값	단위	비고
LEN	옹벽길이	1	m	
H	옹벽높이	6	m	
H1	기초높이	0.6	m	
H2	벽체높이	5.4	m	
B	기초너비	4	m	
B1	벽체하단두께	0.6	m	
B2	벽체상단두께	0.3	m	
GH	버림콘크리트두께	0.1	m	
GB	버림콘크리트 돌출부	0.1	m	
MA	마감면적	5.01	m2	
SH	전단키높이	0.45	m	
ST	전단미두께	0.4	m	

CG520.36010 역T형 옹벽 / H=6.0m, 사면경사 1:1.5, 성토높이 1.5m							
< 공사비 산출 항목 >							
구분	품명/규격	단위	수량	단가	금액	표준시장단가 코드	비고
본체	철근가공조립/현장가공 TYPE-1	ton	0.442	689,635	304,819	EE001.20000	
	콘크리트 타설/장비사용 무근콘크리트	m3	0.38	27,151	10,317	EC110.12000	
	철근타설/펌프카 보통(S15, 150m3)	m3	5.01	23,158	116,022	EC201.02152	
	합판거푸집 간단	m2	1.1	45,596	50,156	ED001.01000	
	유로폼 보통	m2	12.255	39,417	483,055	ED402.02000	
	소계				964,369	[A]	
부대공	수축줄눈설치 (35×35mm) 신축이음설치 다웰바 신축이음설치 채움재 신축이음설치 실링마감 수팽창고무지수재 (20×10㎜) 스 페 이 셔 (벽체용)	sum	[A]의	3%	28,931	요율산출	
	소계				28,931	[B]	
합계					993,300	[A+B]	

< 객체단가 정의 및 해설 >

【단가정의】

① 이 단가는 역T형 옹벽 설치에 소요되는 철근, 콘크리트, 거푸집, 부대작업 비용을 포함한다.

② 주재료(철근, 콘크리트)의 구입 및 운반비와 비계, 동바리의 설치 및 해체지용은 제외되어 있다.

③ 부대작업(신축이음(다웰바, 채움, 실링마감), 스페이서, 지수재)에 소요되는 재료비 및 설치비를 포함한다.

【적용기준】

① BIM라이브러리 정보

- 토목시설의 상세표준도 기반 BIM라이브러리(국토교통부/건설기술연구원)

② BIM단가 상세설명서 활용방법

- 본 단가는 상기의 BIM라이브러리에 기준한 것으로, 제시된 기준이 당해공사의 시공규모 또는 현장여건 및 작업조건 등과 부합하지 않는 경우에는 BIM단가를 조정 산출하여 적용할 수 있다.
- BIM단가 상세설명서를 활용하여 수량정보 및 공사비 산출항목을 변경할 수 있으며, 공사비 산출항목의 변경시에는 본 단가집의 공종별 표준시장단가를 적용한다.

【기본산출변수 상세정보는 별첨자료 참고】

CG520.36020 역T형 옹벽 / H=6.0m, 사면경사 1:1.5, 성토높이 3.0m	
코드	CG520.36020
명칭	역T형 옹벽
규격	H=6.0m, 사면경사 1:1.5, 성토높이 3.0m
단위	m
적용단가(원)	984,065
노무비율(%)	80 %

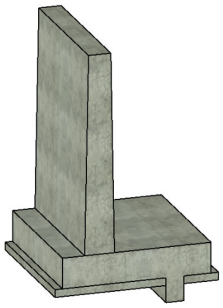

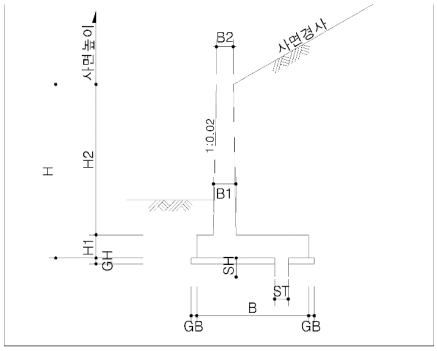

< 기본산출변수 >

산출변수	설명	변수값	단위	비고
LEN	옹벽길이	1	m	
H	옹벽높이	6	m	
H1	기초높이	0.6	m	
H2	벽체높이	5.4	m	
B	기초너비	4	m	
B1	벽체하단두께	0.6	m	
B2	벽체상단두께	0.3	m	
GH	버림콘크리트두께	0.1	m	
GB	버림콘크리트 돌출부	0.1	m	
MA	마감면적	5.01	m2	
SH	전단키높이	0.45	m	
ST	전단미두께	0.4	m	

CG520.36020 역T형 옹벽 / H=6.0m, 사면경사 1:1.5, 성토높이 3.0m							
< 공사비 산출 항목 >							
구분	품명/규격	단위	수량	단가	금액	표준시장단가 코드	비고
본체	철근가공조립/현장가공 TYPE-1	ton	0.429	689,635	295,853	EE001.20000	
	콘크리트 타설/장비사용 무근콘크리트	m3	0.38	27,151	10,317	EC110.12000	
	철근타설/펌프카 보통(S15, 150m3)	m3	5.01	23,158	116,022	EC201.02152	
	합판거푸집 간단	m2	1.1	45,596	50,156	ED001.01000	
	유로폼 보통	m2	12.255	39,417	483,055	ED402.02000	
	소계				955,403	[A]	
부대공	수축줄눈설치 (35×35mm) 신축이음설치 다웰바 신축이음설치 채움재 신축이음설치 실링마감 수팽창고무지수재 (20×10㎜) 스 페 이 셔 (벽체용)	sum	[A]의	3%	28,662	요율산출	
	소계				28,662	[B]	
합계					984,065	[A+B]	

< 객체단가 정의 및 해설 >

【단가정의】

① 이 단가는 역T형 옹벽 설치에 소요되는 철근, 콘크리트, 거푸집, 부대작업 비용을 포함한다.

② 주재료(철근, 콘크리트)의 구입 및 운반비와 비계, 동바리의 설치 및 해체지용은 제외되어 있다.

③ 부대작업(신축이음(다웰바, 채움, 실링마감), 스페이서, 지수재)에 소요되는 재료비 및 설치비를 포함한다.

【적용기준】

① BIM라이브러리 정보

- 토목시설의 상세표준도 기반 BIM라이브러리(국토교통부/건설기술연구원)

② BIM단가 상세설명서 활용방법

- 본 단가는 상기의 BIM라이브러리에 기준한 것으로, 제시된 기준이 당해공사의 시공규모 또는 현장여건 및 작업조건 등과 부합하지 않는 경우에는 BIM단가를 조정 산출하여 적용할 수 있다.
- BIM단가 상세설명서를 활용하여 수량정보 및 공사비 산출항목을 변경할 수 있으며, 공사비 산출항목의 변경시에는 본 단가집의 공종별 표준시장단가를 적용한다.

【기본산출변수 상세정보는 별첨자료 참고】

CG520.36030 역T형 옹벽 / H=6.0m, 사면경사 1:1.5, 성토높이 6.0m	
코드	CG520.36030
명칭	역T형 옹벽
규격	H=6.0m, 사면경사 1:1.5, 성토높이 6.0m
단위	m
적용단가(원)	991,326
노무비율(%)	80 %

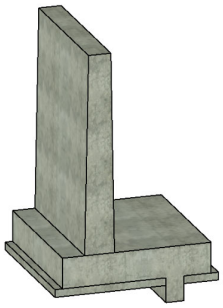

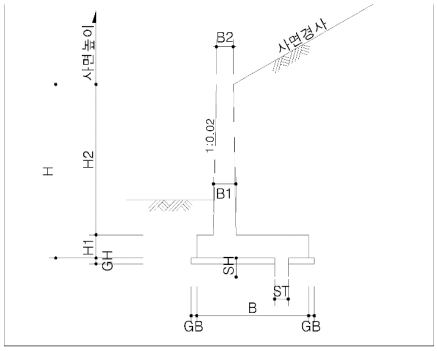

< 기본산출변수 >

산출변수	설명	변수값	단위	비고
LEN	옹벽길이	1	m	
H	옹벽높이	6	m	
H1	기초높이	0.65	m	
H2	벽체높이	5.35	m	
B	기초너비	4.1	m	
B1	벽체하단두께	0.65	m	
B2	벽체상단두께	0.3	m	
GH	버림콘크리트두께	0.1	m	
GB	버림콘크리트 돌출부	0.1	m	
MA	마감면적	5.386	m2	
SH	전단키높이	0.45	m	
ST	전단미두께	0.4	m	

CG520.36030 역T형 옹벽 / H=6.0m, 사면경사 1:1.5, 성토높이 6.0m							
< 공사비 산출 항목 >							
구분	품명/규격	단위	수량	단가	금액	표준시장단가 코드	비고
본체	철근가공조립/현장가공 TYPE-1	ton	0.425	689,635	293,095	EE001.20000	
	콘크리트 타설/장비사용 무근콘크리트	m3	0.39	27,151	10,589	EC110.12000	
	철근타설/펌프카 보통(S15, 150m3)	m3	5.386	23,158	124,729	EC201.02152	
	합판거푸집 간단	m2	1.1	45,596	50,156	ED001.01000	
	유로폼 보통	m2	12.276	39,417	483,883	ED402.02000	
	소계				962,452	[A]	
부대공	수축줄눈설치 (35×35mm) 신축이음설치 다웰바 신축이음설치 채움재 신축이음설치 실링마감 수팽창고무지수재 (20×10㎜) 스 페 이 셔 (벽체용)	sum	[A]의	3%	28,874	요율산출	
	소계				28,874	[B]	
합계					991,326	[A+B]	

< 객체단가 정의 및 해설 >

【단가정의】

① 이 단가는 역T형 옹벽 설치에 소요되는 철근, 콘크리트, 거푸집, 부대작업 비용을 포함한다.

② 주재료(철근, 콘크리트)의 구입 및 운반비와 비계, 동바리의 설치 및 해체지용은 제외되어 있다.

③ 부대작업(신축이음(다웰바, 채움, 실링마감), 스페이서, 지수재)에 소요되는 재료비 및 설치비를 포함한다.

【적용기준】

① BIM라이브러리 정보

- 토목시설의 상세표준도 기반 BIM라이브러리(국토교통부/건설기술연구원)

② BIM단가 상세설명서 활용방법

- 본 단가는 상기의 BIM라이브러리에 기준한 것으로, 제시된 기준이 당해공사의 시공규모 또는 현장여건 및 작업조건 등과 부합하지 않는 경우에는 BIM단가를 조정 산출하여 적용할 수 있다.
- BIM단가 상세설명서를 활용하여 수량정보 및 공사비 산출항목을 변경할 수 있으며, 공사비 산출항목의 변경시에는 본 단가집의 공종별 표준시장단가를 적용한다.

【기본산출변수 상세정보는 별첨자료 참고】

CG520.36040 역T형 옹벽 / H=6.0m, 사면경사 1:1.5, 성토높이 12.0m	
코드	CG520.36040
명칭	역T형 옹벽
규격	H=6.0m, 사면경사 1:1.5, 성토높이 12.0m
단위	m
적용단가(원)	1,143,413
노무비율(%)	80 %

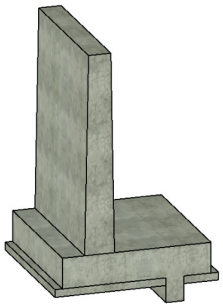

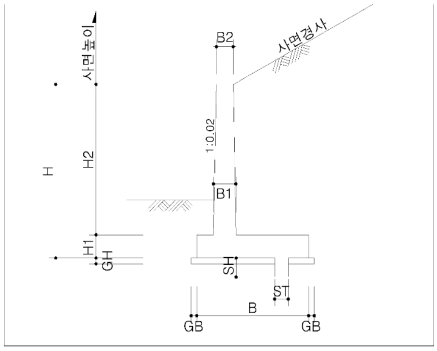

< 기본산출변수 >

산출변수	설명	변수값	단위	비고
LEN	옹벽길이	1	m	
HH1	기초단부높이	0.6	m	
H	옹벽높이	6	m	
H1	기초높이	0.7	m	
H2	벽체높이	5.3	m	
B	기초너비	5.2	m	
B1	벽체하단두께	0.7	m	
B2	벽체상단두께	0.3	m	
GH	버림콘크리트두께	0.1	m	
GB	버림콘크리트 돌출부	0.1	m	
MA	마감면적	6.38	m2	
SH	전단키높이	0.7	m	
ST	전단미두께	0.45	m	

CG520.36040 역T형 옹벽 / H=6.0m, 사면경사 1:1.5, 성토높이 12.0m							
< 공사비 산출 항목 >							
구분	품명/규격	단위	수량	단가	금액	표준시장단가 코드	비고
본체	철근가공조립/현장가공 TYPE-1	ton	0.577	689,635	397,919	EE001.20000	
	콘크리트 타설/장비사용 무근콘크리트	m3	0.495	27,151	13,440	EC110.12000	
	철근타설/펌프카 보통(S15, 150m3)	m3	6.38	23,158	147,748	EC201.02152	
	합판거푸집 간단	m2	1.6	45,596	72,954	ED001.01000	
	유로폼 보통	m2	12.128	39,417	478,049	ED402.02000	
	소계				1,110,110	[A]	
부대공	수축줄눈설치 (35×35mm) 신축이음설치 다웰바 신축이음설치 채움재 신축이음설치 실링마감 수팽창고무지수재 (20×10㎜) 스 페 이 셔 (벽체용)	sum	[A]의	3%	33,303	요율산출	
	소계				33,303	[B]	
합계					1,143,413	[A+B]	

< 객체단가 정의 및 해설 >

【단가정의】

① 이 단가는 역T형 옹벽 설치에 소요되는 철근, 콘크리트, 거푸집, 부대작업 비용을 포함한다.

② 주재료(철근, 콘크리트)의 구입 및 운반비와 비계, 동바리의 설치 및 해체지용은 제외되어 있다.

③ 부대작업(신축이음(다웰바, 채움, 실링마감), 스페이서, 지수재)에 소요되는 재료비 및 설치비를 포함한다.

【적용기준】

① BIM라이브러리 정보

- 토목시설의 상세표준도 기반 BIM라이브러리(국토교통부/건설기술연구원)

② BIM단가 상세설명서 활용방법

- 본 단가는 상기의 BIM라이브러리에 기준한 것으로, 제시된 기준이 당해공사의 시공규모 또는 현장여건 및 작업조건 등과 부합하지 않는 경우에는 BIM단가를 조정 산출하여 적용할 수 있다.
- BIM단가 상세설명서를 활용하여 수량정보 및 공사비 산출항목을 변경할 수 있으며, 공사비 산출항목의 변경시에는 본 단가집의 공종별 표준시장단가를 적용한다.

【기본산출변수 상세정보는 별첨자료 참고】

CG520.36510 역T형 옹벽 / H=6.5m, 사면경사 1:1.5, 성토높이 1.63m	
코드	CG520.36510
명칭	역T형 옹벽
규격	H=6.5m, 사면경사 1:1.5, 성토높이 1.63m
단위	m
적용단가(원)	1,071,827
노무비율(%)	80 %

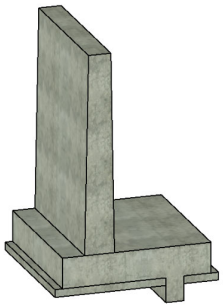

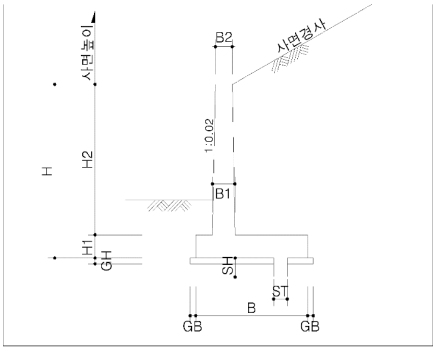

< 기본산출변수 >

산출변수	설명	변수값	단위	비고
LEN	옹벽길이	1	m	
H	옹벽높이	6.5	m	
H1	기초높이	0.65	m	
H2	벽체높이	5.85	m	
B	기초너비	4.3	m	
B1	벽체하단두께	0.65	m	
B2	벽체상단두께	0.3	m	
GH	버림콘크리트두께	0.1	m	
GB	버림콘크리트 돌출부	0.1	m	
MA	마감면적	5.754	m2	
SH	전단키높이	0.45	m	
ST	전단미두께	0.4	m	

CG520.36510 역T형 옹벽 / H=6.5m, 사면경사 1:1.5, 성토높이 1.63m							
< 공사비 산출 항목 >							
구분	품명/규격	단위	수량	단가	금액	표준시장단가 코드	비고
본체	철근가공조립/현장가공 TYPE-1	ton	0.467	689,635	322,060	EE001.20000	
	콘크리트 타설/장비사용 무근콘크리트	m3	0.41	27,151	11,132	EC110.12000	
	철근타설/펌프카 보통(S15, 150m3)	m3	5.754	23,158	133,251	EC201.02152	
	합판거푸집 간단	m2	1.1	45,596	50,156	ED001.01000	
	유로폼 보통	m2	13.294	39,417	524,010	ED402.02000	
	소계				1,040,609	[A]	
부대공	수축줄눈설치 (35×35mm) 신축이음설치 다웰바 신축이음설치 채움재 신축이음설치 실링마감 수팽창고무지수재 (20×10㎜) 스 페 이 셔 (벽체용)	sum	[A]의	3%	31,218	요율산출	
	소계				31,218	[B]	
합계					1,071,827	[A+B]	

< 객체단가 정의 및 해설 >

【단가정의】

① 이 단가는 역T형 옹벽 설치에 소요되는 철근, 콘크리트, 거푸집, 부대작업 비용을 포함한다.

② 주재료(철근, 콘크리트)의 구입 및 운반비와 비계, 동바리의 설치 및 해체지용은 제외되어 있다.

③ 부대작업(신축이음(다웰바, 채움, 실링마감), 스페이서, 지수재)에 소요되는 재료비 및 설치비를 포함한다.

【적용기준】

① BIM라이브러리 정보

- 토목시설의 상세표준도 기반 BIM라이브러리(국토교통부/건설기술연구원)

② BIM단가 상세설명서 활용방법

- 본 단가는 상기의 BIM라이브러리에 기준한 것으로, 제시된 기준이 당해공사의 시공규모 또는 현장여건 및 작업조건 등과 부합하지 않는 경우에는 BIM단가를 조정 산출하여 적용할 수 있다.
- BIM단가 상세설명서를 활용하여 수량정보 및 공사비 산출항목을 변경할 수 있으며, 공사비 산출항목의 변경시에는 본 단가집의 공종별 표준시장단가를 적용한다.

【기본산출변수 상세정보는 별첨자료 참고】

CG520.36520 역T형 옹벽 / H=6.5m, 사면경사 1:1.5, 성토높이 3.25m	
코드	CG520.36520
명칭	역T형 옹벽
규격	H=6.5m, 사면경사 1:1.5, 성토높이 3.25m
단위	m
적용단가(원)	1,067,834
노무비율(%)	80 %

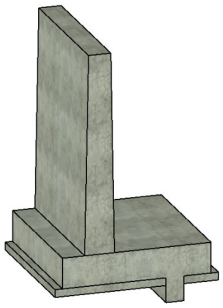

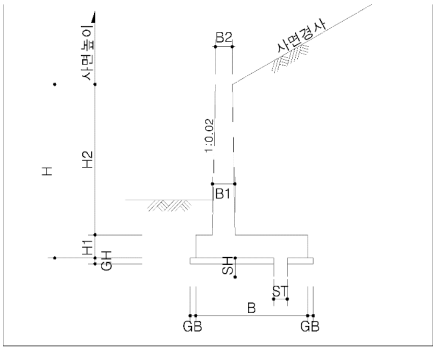

< 기본산출변수 >

산출변수	설명	변수값	단위	비고
LEN	옹벽길이	1	m	
HH1	기초단부높이	0.6	m	
H	옹벽높이	6.5	m	
H1	기초높이	0.7	m	
H2	벽체높이	5.8	m	
B	기초너비	4.3	m	
B1	벽체하단두께	0.7	m	
B2	벽체상단두께	0.3	m	
GH	버림콘크리트두께	0.1	m	
GB	버림콘크리트 돌출부	0.1	m	
MA	마감면적	5.91	m2	
SH	전단키높이	0.45	m	
ST	전단미두께	0.4	m	

CG520.36520 역T형 옹벽 / H=6.5m, 사면경사 1:1.5, 성토높이 3.25m							
< 공사비 산출 항목 >							
구분	품명/규격	단위	수량	단가	금액	표준시장단가 코드	비고
본체	철근가공조립/현장가공 TYPE-1	ton	0.467	689,635	322,060	EE001.20000	
	콘크리트 타설/장비사용 무근콘크리트	m3	0.41	27,151	11,132	EC110.12000	
	철근타설/펌프카 보통(S15, 150m3)	m3	5.91	23,158	136,864	EC201.02152	
	합판거푸집 간단	m2	1.1	45,596	50,156	ED001.01000	
	유로폼 보통	m2	13.104	39,417	516,520	ED402.02000	
	소계				1,036,732	[A]	
부대공	수축줄눈설치 (35×35mm) 신축이음설치 다웰바 신축이음설치 채움재 신축이음설치 실링마감 수팽창고무지수재 (20×10㎜) 스 페 이 셔 (벽체용)	sum	[A]의	3%	31,102	요율산출	
	소계				31,102	[B]	
합계					1,067,834	[A+B]	

< 객체단가 정의 및 해설 >

【단가정의】

① 이 단가는 역T형 옹벽 설치에 소요되는 철근, 콘크리트, 거푸집, 부대작업 비용을 포함한다.

② 주재료(철근, 콘크리트)의 구입 및 운반비와 비계, 동바리의 설치 및 해체지용은 제외되어 있다.

③ 부대작업(신축이음(다웰바, 채움, 실링마감), 스페이서, 지수재)에 소요되는 재료비 및 설치비를 포함한다.

【적용기준】

① BIM라이브러리 정보

- 토목시설의 상세표준도 기반 BIM라이브러리(국토교통부/건설기술연구원)

② BIM단가 상세설명서 활용방법

- 본 단가는 상기의 BIM라이브러리에 기준한 것으로, 제시된 기준이 당해공사의 시공규모 또는 현장여건 및 작업조건 등과 부합하지 않는 경우에는 BIM단가를 조정 산출하여 적용할 수 있다.
- BIM단가 상세설명서를 활용하여 수량정보 및 공사비 산출항목을 변경할 수 있으며, 공사비 산출항목의 변경시에는 본 단가집의 공종별 표준시장단가를 적용한다.

【기본산출변수 상세정보는 별첨자료 참고】

CG520.36530 역T형 옹벽 / H=6.5m, 사면경사 1:1.5, 성토높이 6.5m	
코드	CG520.36530
명칭	역T형 옹벽
규격	H=6.5m, 사면경사 1:1.5, 성토높이 6.5m
단위	m
적용단가(원)	1,082,247
노무비율(%)	80 %

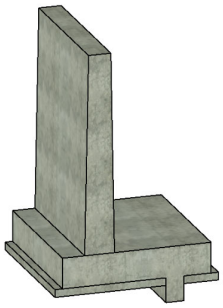

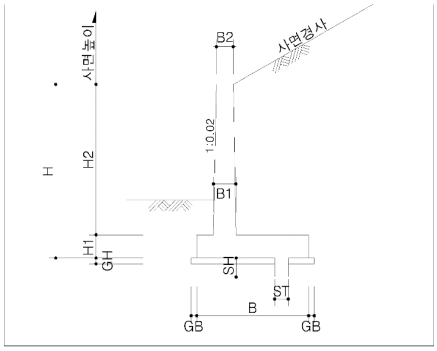

< 기본산출변수 >

산출변수	설명	변수값	단위	비고
LEN	옹벽길이	1	m	
HH1	기초단부높이	0.65	m	
H	옹벽높이	6.5	m	
H1	기초높이	0.75	m	
H2	벽체높이	5.75	m	
B	기초너비	4.5	m	
B1	벽체하단두께	0.75	m	
B2	벽체상단두께	0.3	m	
GH	버림콘크리트두께	0.1	m	
GB	버림콘크리트 돌출부	0.1	m	
MA	마감면적	6.387	m2	
SH	전단키높이	0.45	m	
ST	전단미두께	0.4	m	

CG520.36530 역T형 옹벽 / H=6.5m, 사면경사 1:1.5, 성토높이 6.5m							
< 공사비 산출 항목 >							
구분	품명/규격	단위	수량	단가	금액	표준시장단가 코드	비고
본체	철근가공조립/현장가공 TYPE-1	ton	0.469	689,635	323,439	EE001.20000	
	콘크리트 타설/장비사용 무근콘크리트	m3	0.43	27,151	11,675	EC110.12000	
	철근타설/펌프카 보통(S15, 150m3)	m3	6.387	23,158	147,910	EC201.02152	
	합판거푸집 간단	m2	1.1	45,596	50,156	ED001.01000	
	유로폼 보통	m2	13.13	39,417	517,545	ED402.02000	
	소계				1,050,725	[A]	
부대공	수축줄눈설치 (35×35mm) 신축이음설치 다웰바 신축이음설치 채움재 신축이음설치 실링마감 수팽창고무지수재 (20×10㎜) 스 페 이 셔 (벽체용)	sum	[A]의	3%	31,522	요율산출	
	소계				31,522	[B]	
합계					1,082,247	[A+B]	

< 객체단가 정의 및 해설 >

【단가정의】

① 이 단가는 역T형 옹벽 설치에 소요되는 철근, 콘크리트, 거푸집, 부대작업 비용을 포함한다.

② 주재료(철근, 콘크리트)의 구입 및 운반비와 비계, 동바리의 설치 및 해체지용은 제외되어 있다.

③ 부대작업(신축이음(다웰바, 채움, 실링마감), 스페이서, 지수재)에 소요되는 재료비 및 설치비를 포함한다.

【적용기준】

① BIM라이브러리 정보

- 토목시설의 상세표준도 기반 BIM라이브러리(국토교통부/건설기술연구원)

② BIM단가 상세설명서 활용방법

- 본 단가는 상기의 BIM라이브러리에 기준한 것으로, 제시된 기준이 당해공사의 시공규모 또는 현장여건 및 작업조건 등과 부합하지 않는 경우에는 BIM단가를 조정 산출하여 적용할 수 있다.
- BIM단가 상세설명서를 활용하여 수량정보 및 공사비 산출항목을 변경할 수 있으며, 공사비 산출항목의 변경시에는 본 단가집의 공종별 표준시장단가를 적용한다.

【기본산출변수 상세정보는 별첨자료 참고】

CG520.36540 역T형 옹벽 / H=6.5m, 사면경사 1:1.5, 성토높이 13.0m	
코드	CG520.36540
명칭	역T형 옹벽
규격	H=6.5m, 사면경사 1:1.5, 성토높이 13.0m
단위	m
적용단가(원)	1,256,574
노무비율(%)	80 %

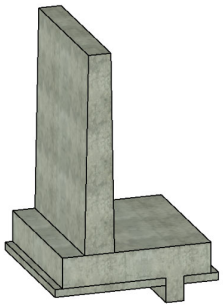

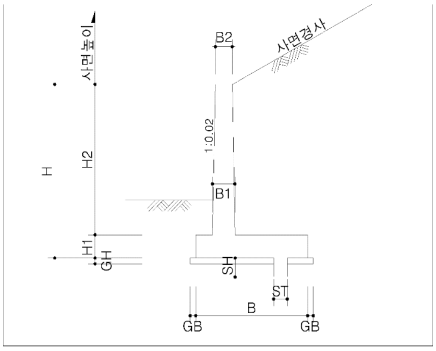

< 기본산출변수 >

산출변수	설명	변수값	단위	비고
LEN	옹벽길이	1	m	
HH1	기초단부높이	0.65	m	
H	옹벽높이	6.5	m	
H1	기초높이	0.8	m	
H2	벽체높이	5.7	m	
B	기초너비	5.7	m	
B1	벽체하단두께	0.8	m	
B2	벽체상단두께	0.3	m	
GH	버림콘크리트두께	0.1	m	
GB	버림콘크리트 돌출부	0.1	m	
MA	마감면적	7.703	m2	
SH	전단키높이	0.75	m	
ST	전단미두께	0.5	m	

CG520.36540 역T형 옹벽 / H=6.5m, 사면경사 1:1.5, 성토높이 13.0m							
< 공사비 산출 항목 >							
구분	품명/규격	단위	수량	단가	금액	표준시장단가 코드	비고
본체	철근가공조립/현장가공 TYPE-1	ton	0.628	689,635	433,091	EE001.20000	
	콘크리트 타설/장비사용 무근콘크리트	m3	0.54	27,151	14,662	EC110.12000	
	철근타설/펌프카 보통(S15, 150m3)	m3	7.703	23,158	178,386	EC201.02152	
	합판거푸집 간단	m2	1.7	45,596	77,513	ED001.01000	
	유로폼 보통	m2	13.099	39,417	516,323	ED402.02000	
	소계				1,219,975	[A]	
부대공	수축줄눈설치 (35×35mm) 신축이음설치 다웰바 신축이음설치 채움재 신축이음설치 실링마감 수팽창고무지수재 (20×10㎜) 스 페 이 셔 (벽체용)	sum	[A]의	3%	36,599	요율산출	
	소계				36,599	[B]	
합계					1,256,574	[A+B]	

< 객체단가 정의 및 해설 >

【단가정의】

① 이 단가는 역T형 옹벽 설치에 소요되는 철근, 콘크리트, 거푸집, 부대작업 비용을 포함한다.

② 주재료(철근, 콘크리트)의 구입 및 운반비와 비계, 동바리의 설치 및 해체지용은 제외되어 있다.

③ 부대작업(신축이음(다웰바, 채움, 실링마감), 스페이서, 지수재)에 소요되는 재료비 및 설치비를 포함한다.

【적용기준】

① BIM라이브러리 정보

- 토목시설의 상세표준도 기반 BIM라이브러리(국토교통부/건설기술연구원)

② BIM단가 상세설명서 활용방법

- 본 단가는 상기의 BIM라이브러리에 기준한 것으로, 제시된 기준이 당해공사의 시공규모 또는 현장여건 및 작업조건 등과 부합하지 않는 경우에는 BIM단가를 조정 산출하여 적용할 수 있다.
- BIM단가 상세설명서를 활용하여 수량정보 및 공사비 산출항목을 변경할 수 있으며, 공사비 산출항목의 변경시에는 본 단가집의 공종별 표준시장단가를 적용한다.

【기본산출변수 상세정보는 별첨자료 참고】

CG520.37010 역T형 옹벽 / H=7.0m, 사면경사 1:1.5, 성토높이 1.75m	
코드	CG520.37010
명칭	역T형 옹벽
규격	H=7.0m, 사면경사 1:1.5, 성토높이 1.75m
단위	m
적용단가(원)	1,193,076
노무비율(%)	80 %

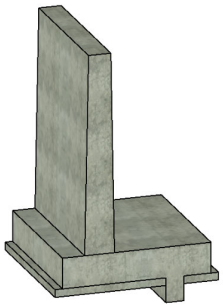

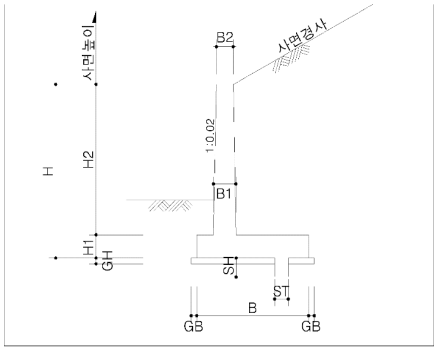

< 기본산출변수 >

산출변수	설명	변수값	단위	비고
LEN	옹벽길이	1	m	
HH1	기초단부높이	0.65	m	
H	옹벽높이	7	m	
H1	기초높이	0.8	m	
H2	벽체높이	6.2	m	
B	기초너비	4.6	m	
B1	벽체하단두께	0.8	m	
B2	벽체상단두께	0.3	m	
GH	버림콘크리트두께	0.1	m	
GB	버림콘크리트 돌출부	0.1	m	
MA	마감면적	7.005	m2	
SH	전단키높이	0.5	m	
ST	전단미두께	0.4	m	

CG520.37010 역T형 옹벽 / H=7.0m, 사면경사 1:1.5, 성토높이 1.75m							
< 공사비 산출 항목 >							
구분	품명/규격	단위	수량	단가	금액	표준시장단가 코드	비고
본체	철근가공조립/현장가공 TYPE-1	ton	0.544	689,635	375,161	EE001.20000	
	콘크리트 타설/장비사용 무근콘크리트	m3	0.44	27,151	11,946	EC110.12000	
	철근타설/펌프카 보통(S15, 150m3)	m3	7.005	23,158	162,222	EC201.02152	
	합판거푸집 간단	m2	1.2	45,596	54,715	ED001.01000	
	유로폼 보통	m2	14.062	39,417	554,282	ED402.02000	
	소계				1,158,326	[A]	
부대공	수축줄눈설치 (35×35mm) 신축이음설치 다웰바 신축이음설치 채움재 신축이음설치 실링마감 수팽창고무지수재 (20×10㎜) 스 페 이 셔 (벽체용)	sum	[A]의	3%	34,750	요율산출	
	소계				34,750	[B]	
합계					1,193,076	[A+B]	

< 객체단가 정의 및 해설 >

【단가정의】

① 이 단가는 역T형 옹벽 설치에 소요되는 철근, 콘크리트, 거푸집, 부대작업 비용을 포함한다.

② 주재료(철근, 콘크리트)의 구입 및 운반비와 비계, 동바리의 설치 및 해체지용은 제외되어 있다.

③ 부대작업(신축이음(다웰바, 채움, 실링마감), 스페이서, 지수재)에 소요되는 재료비 및 설치비를 포함한다.

【적용기준】

① BIM라이브러리 정보

- 토목시설의 상세표준도 기반 BIM라이브러리(국토교통부/건설기술연구원)

② BIM단가 상세설명서 활용방법

- 본 단가는 상기의 BIM라이브러리에 기준한 것으로, 제시된 기준이 당해공사의 시공규모 또는 현장여건 및 작업조건 등과 부합하지 않는 경우에는 BIM단가를 조정 산출하여 적용할 수 있다.
- BIM단가 상세설명서를 활용하여 수량정보 및 공사비 산출항목을 변경할 수 있으며, 공사비 산출항목의 변경시에는 본 단가집의 공종별 표준시장단가를 적용한다.

【기본산출변수 상세정보는 별첨자료 참고】

CG520.37020 역T형 옹벽 / H=7.0m, 사면경사 1:1.5, 성토높이 3.5m	
코드	CG520.37020
명칭	역T형 옹벽
규격	H=7.0m, 사면경사 1:1.5, 성토높이 3.5m
단위	m
적용단가(원)	1,220,069
노무비율(%)	80 %

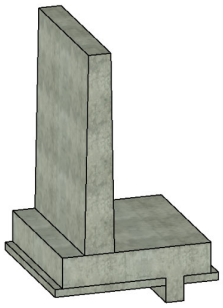

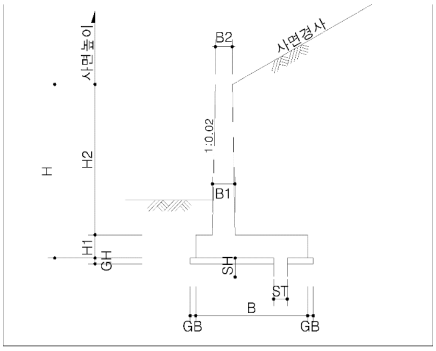

< 기본산출변수 >

산출변수	설명	변수값	단위	비고
LEN	옹벽길이	1	m	
HH1	기초단부높이	0.65	m	
H	옹벽높이	7	m	
H1	기초높이	0.8	m	
H2	벽체높이	6.2	m	
B	기초너비	4.6	m	
B1	벽체하단두께	0.8	m	
B2	벽체상단두께	0.3	m	
GH	버림콘크리트두께	0.1	m	
GB	버림콘크리트 돌출부	0.1	m	
MA	마감면적	7.005	m2	
SH	전단키높이	0.5	m	
ST	전단미두께	0.4	m	

CG520.37020 역T형 옹벽 / H=7.0m, 사면경사 1:1.5, 성토높이 3.5m							
< 공사비 산출 항목 >							
구분	품명/규격	단위	수량	단가	금액	표준시장단가 코드	비고
본체	철근가공조립/현장가공 TYPE-1	ton	0.582	689,635	401,368	EE001.20000	
	콘크리트 타설/장비사용 무근콘크리트	m3	0.44	27,151	11,946	EC110.12000	
	철근타설/펌프카 보통(S15, 150m3)	m3	7.005	23,158	162,222	EC201.02152	
	합판거푸집 간단	m2	1.2	45,596	54,715	ED001.01000	
	유로폼 보통	m2	14.062	39,417	554,282	ED402.02000	
	소계				1,184,533	[A]	
부대공	수축줄눈설치 (35×35mm) 신축이음설치 다웰바 신축이음설치 채움재 신축이음설치 실링마감 수팽창고무지수재 (20×10㎜) 스 페 이 셔 (벽체용)	sum	[A]의	3%	35,536	요율산출	
	소계				35,536	[B]	
합계					1,220,069	[A+B]	

< 객체단가 정의 및 해설 >

【단가정의】

① 이 단가는 역T형 옹벽 설치에 소요되는 철근, 콘크리트, 거푸집, 부대작업 비용을 포함한다.

② 주재료(철근, 콘크리트)의 구입 및 운반비와 비계, 동바리의 설치 및 해체지용은 제외되어 있다.

③ 부대작업(신축이음(다웰바, 채움, 실링마감), 스페이서, 지수재)에 소요되는 재료비 및 설치비를 포함한다.

【적용기준】

① BIM라이브러리 정보

- 토목시설의 상세표준도 기반 BIM라이브러리(국토교통부/건설기술연구원)

② BIM단가 상세설명서 활용방법

- 본 단가는 상기의 BIM라이브러리에 기준한 것으로, 제시된 기준이 당해공사의 시공규모 또는 현장여건 및 작업조건 등과 부합하지 않는 경우에는 BIM단가를 조정 산출하여 적용할 수 있다.
- BIM단가 상세설명서를 활용하여 수량정보 및 공사비 산출항목을 변경할 수 있으며, 공사비 산출항목의 변경시에는 본 단가집의 공종별 표준시장단가를 적용한다.

【기본산출변수 상세정보는 별첨자료 참고】

CG520.37030 역T형 옹벽 / H=7.0m, 사면경사 1:1.5, 성토높이 7.0m	
코드	CG520.37030
명칭	역T형 옹벽
규격	H=7.0m, 사면경사 1:1.5, 성토높이 7.0m
단위	m
적용단가(원)	1,244,784
노무비율(%)	80 %

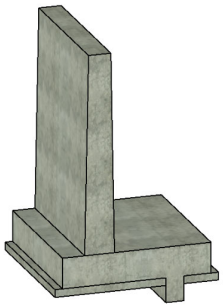

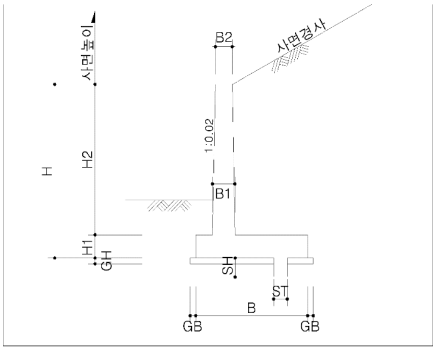

< 기본산출변수 >

산출변수	설명	변수값	단위	비고
LEN	옹벽길이	1	m	
HH1	기초단부높이	0.7	m	
H	옹벽높이	7	m	
H1	기초높이	0.85	m	
H2	벽체높이	6.15	m	
B	기초너비	4.8	m	
B1	벽체하단두께	0.85	m	
B2	벽체상단두께	0.3	m	
GH	버림콘크리트두께	0.1	m	
GB	버림콘크리트 돌출부	0.1	m	
MA	마감면적	7.52	m2	
SH	전단키높이	0.5	m	
ST	전단미두께	0.4	m	

CG520.37030 역T형 옹벽 / H=7.0m, 사면경사 1:1.5, 성토높이 7.0m							
< 공사비 산출 항목 >							
구분	품명/규격	단위	수량	단가	금액	표준시장단가 코드	비고
본체	철근가공조립/현장가공 TYPE-1	ton	0.597	689,635	411,712	EE001.20000	
	콘크리트 타설/장비사용 무근콘크리트	m3	0.46	27,151	12,489	EC110.12000	
	철근타설/펌프카 보통(S15, 150m3)	m3	7.52	23,158	174,148	EC201.02152	
	합판거푸집 간단	m2	1.2	45,596	54,715	ED001.01000	
	유로폼 보통	m2	14.092	39,417	555,464	ED402.02000	
	소계				1,208,528	[A]	
부대공	수축줄눈설치 (35×35mm) 신축이음설치 다웰바 신축이음설치 채움재 신축이음설치 실링마감 수팽창고무지수재 (20×10㎜) 스 페 이 셔 (벽체용)	sum	[A]의	3%	36,256	요율산출	
	소계				36,256	[B]	
합계					1,244,784	[A+B]	

< 객체단가 정의 및 해설 >

【단가정의】

① 이 단가는 역T형 옹벽 설치에 소요되는 철근, 콘크리트, 거푸집, 부대작업 비용을 포함한다.

② 주재료(철근, 콘크리트)의 구입 및 운반비와 비계, 동바리의 설치 및 해체지용은 제외되어 있다.

③ 부대작업(신축이음(다웰바, 채움, 실링마감), 스페이서, 지수재)에 소요되는 재료비 및 설치비를 포함한다.

【적용기준】

① BIM라이브러리 정보

- 토목시설의 상세표준도 기반 BIM라이브러리(국토교통부/건설기술연구원)

② BIM단가 상세설명서 활용방법

- 본 단가는 상기의 BIM라이브러리에 기준한 것으로, 제시된 기준이 당해공사의 시공규모 또는 현장여건 및 작업조건 등과 부합하지 않는 경우에는 BIM단가를 조정 산출하여 적용할 수 있다.
- BIM단가 상세설명서를 활용하여 수량정보 및 공사비 산출항목을 변경할 수 있으며, 공사비 산출항목의 변경시에는 본 단가집의 공종별 표준시장단가를 적용한다.

【기본산출변수 상세정보는 별첨자료 참고】

CG520.37040 역T형 옹벽 / H=7.0m, 사면경사 1:1.5, 성토높이 14.0m	
코드	CG520.37040
명칭	역T형 옹벽
규격	H=7.0m, 사면경사 1:1.5, 성토높이 14.0m
단위	m
적용단가(원)	1,371,903
노무비율(%)	80 %

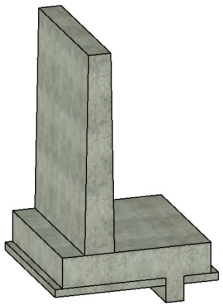

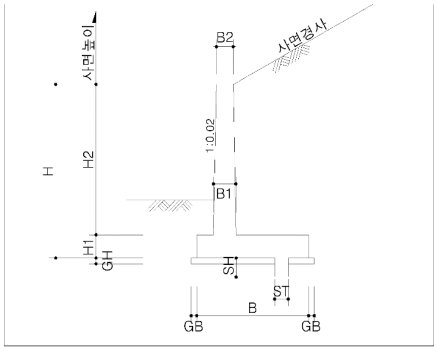

< 기본산출변수 >

산출변수	설명	변수값	단위	비고
LEN	옹벽길이	1	m	
HH1	기초단부높이	0.7	m	
H	옹벽높이	7	m	
H1	기초높이	0.9	m	
H2	벽체높이	6.1	m	
B	기초너비	6.1	m	
B1	벽체하단두께	0.9	m	
B2	벽체상단두께	0.3	m	
GH	버림콘크리트두께	0.1	m	
GB	버림콘크리트 돌출부	0.1	m	
MA	마감면적	9.03	m2	
SH	전단키높이	0.8	m	
ST	전단미두께	0.5	m	

CG520.37040 역T형 옹벽 / H=7.0m, 사면경사 1:1.5, 성토높이 14.0m							
< 공사비 산출 항목 >							
구분	품명/규격	단위	수량	단가	금액	표준시장단가 코드	비고
본체	철근가공조립/현장가공 TYPE-1	ton	0.682	689,635	470,331	EE001.20000	
	콘크리트 타설/장비사용 무근콘크리트	m3	0.58	27,151	15,748	EC110.12000	
	철근타설/펌프카 보통(S15, 150m3)	m3	9.03	23,158	209,117	EC201.02152	
	합판거푸집 간단	m2	1.8	45,596	82,073	ED001.01000	
	유로폼 보통	m2	14.072	39,417	554,676	ED402.02000	
	소계				1,331,945	[A]	
부대공	수축줄눈설치 (35×35mm) 신축이음설치 다웰바 신축이음설치 채움재 신축이음설치 실링마감 수팽창고무지수재 (20×10㎜) 스 페 이 셔 (벽체용)	sum	[A]의	3%	39,958	요율산출	
	소계				39,958	[B]	
합계					1,371,903	[A+B]	

< 객체단가 정의 및 해설 >

【단가정의】

① 이 단가는 역T형 옹벽 설치에 소요되는 철근, 콘크리트, 거푸집, 부대작업 비용을 포함한다.

② 주재료(철근, 콘크리트)의 구입 및 운반비와 비계, 동바리의 설치 및 해체지용은 제외되어 있다.

③ 부대작업(신축이음(다웰바, 채움, 실링마감), 스페이서, 지수재)에 소요되는 재료비 및 설치비를 포함한다.

【적용기준】

① BIM라이브러리 정보

- 토목시설의 상세표준도 기반 BIM라이브러리(국토교통부/건설기술연구원)

② BIM단가 상세설명서 활용방법

- 본 단가는 상기의 BIM라이브러리에 기준한 것으로, 제시된 기준이 당해공사의 시공규모 또는 현장여건 및 작업조건 등과 부합하지 않는 경우에는 BIM단가를 조정 산출하여 적용할 수 있다.
- BIM단가 상세설명서를 활용하여 수량정보 및 공사비 산출항목을 변경할 수 있으며, 공사비 산출항목의 변경시에는 본 단가집의 공종별 표준시장단가를 적용한다.

【기본산출변수 상세정보는 별첨자료 참고】

CG520.37510 역T형 옹벽 / H=7.5m, 사면경사 1:1.5, 성토높이 1.88m	
코드	CG520.37510
명칭	역T형 옹벽
규격	H=7.5m, 사면경사 1:1.5, 성토높이 1.88m
단위	m
적용단가(원)	1,291,882
노무비율(%)	80 %

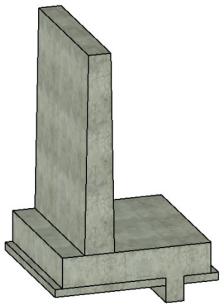

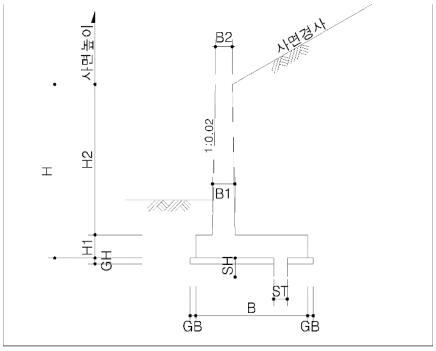

< 기본산출변수 >

산출변수	설명	변수값	단위	비고
LEN	옹벽길이	1	m	
HH1	기초단부높이	0.7	m	
H	옹벽높이	7.5	m	
H1	기초높이	0.85	m	
H2	벽체높이	6.65	m	
B	기초너비	5	m	
B1	벽체하단두께	0.85	m	
B2	벽체상단두께	0.3	m	
GH	버림콘크리트두께	0.1	m	
GB	버림콘크리트 돌출부	0.1	m	
MA	마감면적	7.983	m2	
SH	전단키높이	0.55	m	
ST	전단미두께	0.4	m	

CG520.37510 역T형 옹벽 / H=7.5m, 사면경사 1:1.5, 성토높이 1.88m							
< 공사비 산출 항목 >							
구분	품명/규격	단위	수량	단가	금액	표준시장단가 코드	비고
본체	철근가공조립/현장가공 TYPE-1	ton	0.582	689,635	401,368	EE001.20000	
	콘크리트 타설/장비사용 무근콘크리트	m3	0.48	27,151	13,032	EC110.12000	
	철근타설/펌프카 보통(S15, 150m3)	m3	7.983	23,158	184,870	EC201.02152	
	합판거푸집 간단	m2	1.3	45,596	59,275	ED001.01000	
	유로폼 보통	m2	15.113	39,417	595,709	ED402.02000	
	소계				1,254,254	[A]	
부대공	수축줄눈설치 (35×35mm) 신축이음설치 다웰바 신축이음설치 채움재 신축이음설치 실링마감 수팽창고무지수재 (20×10㎜) 스 페 이 셔 (벽체용)	sum	[A]의	3%	37,628	요율산출	
	소계				37,628	[B]	
합계					1,291,882	[A+B]	

< 객체단가 정의 및 해설 >

【단가정의】

① 이 단가는 역T형 옹벽 설치에 소요되는 철근, 콘크리트, 거푸집, 부대작업 비용을 포함한다.

② 주재료(철근, 콘크리트)의 구입 및 운반비와 비계, 동바리의 설치 및 해체지용은 제외되어 있다.

③ 부대작업(신축이음(다웰바, 채움, 실링마감), 스페이서, 지수재)에 소요되는 재료비 및 설치비를 포함한다.

【적용기준】

① BIM라이브러리 정보

- 토목시설의 상세표준도 기반 BIM라이브러리(국토교통부/건설기술연구원)

② BIM단가 상세설명서 활용방법

- 본 단가는 상기의 BIM라이브러리에 기준한 것으로, 제시된 기준이 당해공사의 시공규모 또는 현장여건 및 작업조건 등과 부합하지 않는 경우에는 BIM단가를 조정 산출하여 적용할 수 있다.
- BIM단가 상세설명서를 활용하여 수량정보 및 공사비 산출항목을 변경할 수 있으며, 공사비 산출항목의 변경시에는 본 단가집의 공종별 표준시장단가를 적용한다.

【기본산출변수 상세정보는 별첨자료 참고】

CG520.37520 역T형 옹벽 / H=7.5m, 사면경사 1:1.5, 성토높이 3.75m	
코드	CG520.37520
명칭	역T형 옹벽
규격	H=7.5m, 사면경사 1:1.5, 성토높이 3.75m
단위	m
적용단가(원)	1,330,245
노무비율(%)	80 %

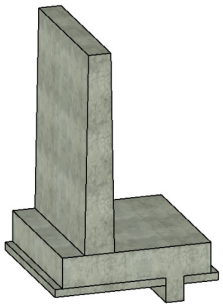

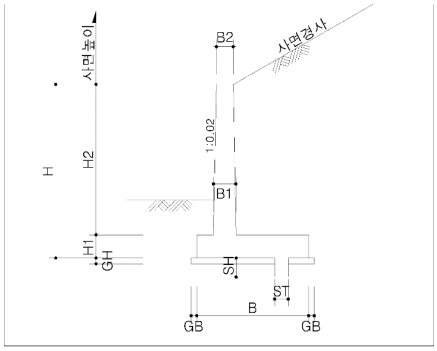

< 기본산출변수 >

산출변수	설명	변수값	단위	비고
LEN	옹벽길이	1	m	
HH1	기초단부높이	0.7	m	
H	옹벽높이	7.5	m	
H1	기초높이	0.9	m	
H2	벽체높이	6.6	m	
B	기초너비	5	m	
B1	벽체하단두께	0.9	m	
B2	벽체상단두께	0.3	m	
GH	버림콘크리트두께	0.1	m	
GB	버림콘크리트 돌출부	0.1	m	
MA	마감면적	8.27	m2	
SH	전단키높이	0.55	m	
ST	전단미두께	0.4	m	

CG520.37520 역T형 옹벽 / H=7.5m, 사면경사 1:1.5, 성토높이 3.75m							
< 공사비 산출 항목 >							
구분	품명/규격	단위	수량	단가	금액	표준시장단가 코드	비고
본체	철근가공조립/현장가공 TYPE-1	ton	0.631	689,635	435,160	EE001.20000	
	콘크리트 타설/장비사용 무근콘크리트	m3	0.48	27,151	13,032	EC110.12000	
	철근타설/펌프카 보통(S15, 150m3)	m3	8.27	23,158	191,517	EC201.02152	
	합판거푸집 간단	m2	1.3	45,596	59,275	ED001.01000	
	유로폼 보통	m2	15.032	39,417	592,516	ED402.02000	
	소계				1,291,500	[A]	
부대공	수축줄눈설치 (35×35mm) 신축이음설치 다웰바 신축이음설치 채움재 신축이음설치 실링마감 수팽창고무지수재 (20×10㎜) 스 페 이 셔 (벽체용)	sum	[A]의	3%	38,745	요율산출	
	소계				38,745	[B]	
합계					1,330,245	[A+B]	

< 객체단가 정의 및 해설 >

【단가정의】

① 이 단가는 역T형 옹벽 설치에 소요되는 철근, 콘크리트, 거푸집, 부대작업 비용을 포함한다.

② 주재료(철근, 콘크리트)의 구입 및 운반비와 비계, 동바리의 설치 및 해체지용은 제외되어 있다.

③ 부대작업(신축이음(다웰바, 채움, 실링마감), 스페이서, 지수재)에 소요되는 재료비 및 설치비를 포함한다.

【적용기준】

① BIM라이브러리 정보

- 토목시설의 상세표준도 기반 BIM라이브러리(국토교통부/건설기술연구원)

② BIM단가 상세설명서 활용방법

- 본 단가는 상기의 BIM라이브러리에 기준한 것으로, 제시된 기준이 당해공사의 시공규모 또는 현장여건 및 작업조건 등과 부합하지 않는 경우에는 BIM단가를 조정 산출하여 적용할 수 있다.
- BIM단가 상세설명서를 활용하여 수량정보 및 공사비 산출항목을 변경할 수 있으며, 공사비 산출항목의 변경시에는 본 단가집의 공종별 표준시장단가를 적용한다.

【기본산출변수 상세정보는 별첨자료 참고】

CG520.37530 역T형 옹벽 / H=7.5m, 사면경사 1:1.5, 성토높이 7.5m	
코드	CG520.37530
명칭	역T형 옹벽
규격	H=7.5m, 사면경사 1:1.5, 성토높이 7.5m
단위	m
적용단가(원)	1,351,722
노무비율(%)	80 %

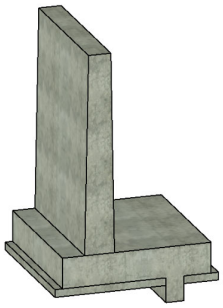

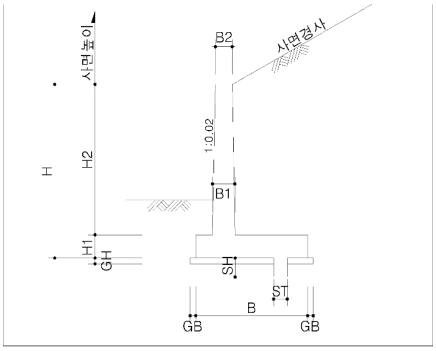

< 기본산출변수 >

산출변수	설명	변수값	단위	비고
LEN	옹벽길이	1	m	
HH1	기초단부높이	0.7	m	
H	옹벽높이	7.5	m	
H1	기초높이	0.9	m	
H2	벽체높이	6.6	m	
B	기초너비	5.4	m	
B1	벽체하단두께	0.9	m	
B2	벽체상단두께	0.3	m	
GH	버림콘크리트두께	0.1	m	
GB	버림콘크리트 돌출부	0.1	m	
MA	마감면적	8.59	m2	
SH	전단키높이	0.55	m	
ST	전단미두께	0.4	m	

CG520.37530 역T형 옹벽 / H=7.5m, 사면경사 1:1.5, 성토높이 7.5m							
< 공사비 산출 항목 >							
구분	품명/규격	단위	수량	단가	금액	표준시장단가 코드	비고
본체	철근가공조립/현장가공 TYPE-1	ton	0.648	689,635	446,883	EE001.20000	
	콘크리트 타설/장비사용 무근콘크리트	m3	0.52	27,151	14,119	EC110.12000	
	철근타설/펌프카 보통(S15, 150m3)	m3	8.59	23,158	198,927	EC201.02152	
	합판거푸집 간단	m2	1.3	45,596	59,275	ED001.01000	
	유로폼 보통	m2	15.048	39,417	593,147	ED402.02000	
	소계				1,312,351	[A]	
부대공	수축줄눈설치 (35×35mm) 신축이음설치 다웰바 신축이음설치 채움재 신축이음설치 실링마감 수팽창고무지수재 (20×10㎜) 스 페 이 셔 (벽체용)	sum	[A]의	3%	39,371	요율산출	
	소계				39,371	[B]	
합계					1,351,722	[A+B]	

< 객체단가 정의 및 해설 >

【단가정의】

① 이 단가는 역T형 옹벽 설치에 소요되는 철근, 콘크리트, 거푸집, 부대작업 비용을 포함한다.

② 주재료(철근, 콘크리트)의 구입 및 운반비와 비계, 동바리의 설치 및 해체지용은 제외되어 있다.

③ 부대작업(신축이음(다웰바, 채움, 실링마감), 스페이서, 지수재)에 소요되는 재료비 및 설치비를 포함한다.

【적용기준】

① BIM라이브러리 정보

- 토목시설의 상세표준도 기반 BIM라이브러리(국토교통부/건설기술연구원)

② BIM단가 상세설명서 활용방법

- 본 단가는 상기의 BIM라이브러리에 기준한 것으로, 제시된 기준이 당해공사의 시공규모 또는 현장여건 및 작업조건 등과 부합하지 않는 경우에는 BIM단가를 조정 산출하여 적용할 수 있다.
- BIM단가 상세설명서를 활용하여 수량정보 및 공사비 산출항목을 변경할 수 있으며, 공사비 산출항목의 변경시에는 본 단가집의 공종별 표준시장단가를 적용한다.

【기본산출변수 상세정보는 별첨자료 참고】

CG520.37540 역T형 옹벽 / H=7.5m, 사면경사 1:1.5, 성토높이 15.0m	
코드	CG520.37540
명칭	역T형 옹벽
규격	H=7.5m, 사면경사 1:1.5, 성토높이 15.0m
단위	m
적용단가(원)	1,555,614
노무비율(%)	80 %

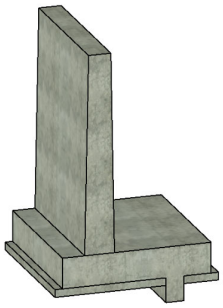

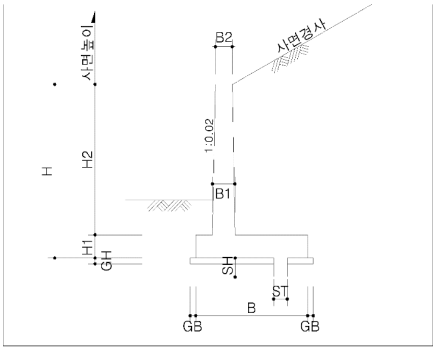

< 기본산출변수 >

산출변수	설명	변수값	단위	비고
LEN	옹벽길이	1	m	
HH1	기초단부높이	0.85	m	
H	옹벽높이	7.5	m	
H1	기초높이	1.05	m	
H2	벽체높이	6.45	m	
B	기초너비	6.5	m	
B1	벽체하단두께	1.05	m	
B2	벽체상단두께	0.3	m	
GH	버림콘크리트두께	0.1	m	
GB	버림콘크리트 돌출부	0.1	m	
MA	마감면적	11.074	m2	
SH	전단키높이	0.8	m	
ST	전단미두께	0.55	m	

CG520.37540 역T형 옹벽 / H=7.5m, 사면경사 1:1.5, 성토높이 15.0m							
< 공사비 산출 항목 >							
구분	품명/규격	단위	수량	단가	금액	표준시장단가 코드	비고
본체	철근가공조립/현장가공 TYPE-1	ton	0.807	689,635	556,535	EE001.20000	
	콘크리트 타설/장비사용 무근콘크리트	m3	0.615	27,151	16,698	EC110.12000	
	철근타설/펌프카 보통(S15, 150m3)	m3	11.074	23,158	256,452	EC201.02152	
	합판거푸집 간단	m2	1.8	45,596	82,073	ED001.01000	
	유로폼 보통	m2	15.185	39,417	598,547	ED402.02000	
	소계				1,510,305	[A]	
부대공	수축줄눈설치 (35×35mm) 신축이음설치 다웰바 신축이음설치 채움재 신축이음설치 실링마감 수팽창고무지수재 (20×10㎜) 스 페 이 셔 (벽체용)	sum	[A]의	3%	45,309	요율산출	
	소계				45,309	[B]	
합계					1,555,614	[A+B]	

< 객체단가 정의 및 해설 >

【단가정의】

① 이 단가는 역T형 옹벽 설치에 소요되는 철근, 콘크리트, 거푸집, 부대작업 비용을 포함한다.

② 주재료(철근, 콘크리트)의 구입 및 운반비와 비계, 동바리의 설치 및 해체지용은 제외되어 있다.

③ 부대작업(신축이음(다웰바, 채움, 실링마감), 스페이서, 지수재)에 소요되는 재료비 및 설치비를 포함한다.

【적용기준】

① BIM라이브러리 정보

- 토목시설의 상세표준도 기반 BIM라이브러리(국토교통부/건설기술연구원)

② BIM단가 상세설명서 활용방법

- 본 단가는 상기의 BIM라이브러리에 기준한 것으로, 제시된 기준이 당해공사의 시공규모 또는 현장여건 및 작업조건 등과 부합하지 않는 경우에는 BIM단가를 조정 산출하여 적용할 수 있다.
- BIM단가 상세설명서를 활용하여 수량정보 및 공사비 산출항목을 변경할 수 있으며, 공사비 산출항목의 변경시에는 본 단가집의 공종별 표준시장단가를 적용한다.

【기본산출변수 상세정보는 별첨자료 참고】

CG520.38010 역T형 옹벽 / H=8.0m, 사면경사 1:1.5, 성토높이 2.0m	
코드	CG520.38010
명칭	역T형 옹벽
규격	H=8.0m, 사면경사 1:1.5, 성토높이 2.0m
단위	m
적용단가(원)	1,478,034
노무비율(%)	80 %

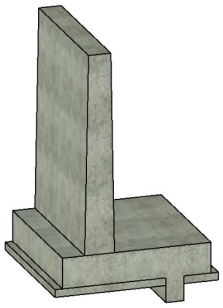

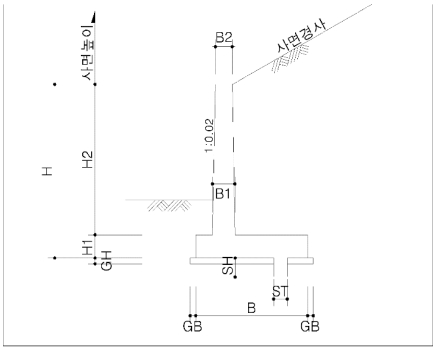

< 기본산출변수 >

산출변수	설명	변수값	단위	비고
LEN	옹벽길이	1	m	
HH1	기초단부높이	0.75	m	
H	옹벽높이	8	m	
H1	기초높이	0.95	m	
H2	벽체높이	7.05	m	
B	기초너비	5.4	m	
B1	벽체하단두께	0.95	m	
B2	벽체상단두께	0.3	m	
GH	버림콘크리트두께	0.1	m	
GB	버림콘크리트 돌출부	0.1	m	
MA	마감면적	9.331	m2	
SH	전단키높이	0.6	m	
ST	전단미두께	0.4	m	

CG520.38010 역T형 옹벽 / H=8.0m, 사면경사 1:1.5, 성토높이 2.0m							
< 공사비 산출 항목 >							
구분	품명/규격	단위	수량	단가	금액	표준시장단가 코드	비고
본체	철근가공조립/현장가공 TYPE-1	ton	0.735	689,635	506,882	EE001.20000	
	콘크리트 타설/장비사용 무근콘크리트	m3	0.52	27,151	14,119	EC110.12000	
	철근타설/펌프카 보통(S15, 150m3)	m3	9.331	23,158	216,087	EC201.02152	
	합판거푸집 간단	m2	1.4	45,596	63,834	ED001.01000	
	유로폼 보통	m2	16.086	39,417	634,062	ED402.02000	
	소계				1,434,984	[A]	
부대공	수축줄눈설치 (35×35mm) 신축이음설치 다웰바 신축이음설치 채움재 신축이음설치 실링마감 수팽창고무지수재 (20×10㎜) 스 페 이 셔 (벽체용)	sum	[A]의	3%	43,050	요율산출	
	소계				43,050	[B]	
합계					1,478,034	[A+B]	

< 객체단가 정의 및 해설 >

【단가정의】

① 이 단가는 역T형 옹벽 설치에 소요되는 철근, 콘크리트, 거푸집, 부대작업 비용을 포함한다.

② 주재료(철근, 콘크리트)의 구입 및 운반비와 비계, 동바리의 설치 및 해체지용은 제외되어 있다.

③ 부대작업(신축이음(다웰바, 채움, 실링마감), 스페이서, 지수재)에 소요되는 재료비 및 설치비를 포함한다.

【적용기준】

① BIM라이브러리 정보

- 토목시설의 상세표준도 기반 BIM라이브러리(국토교통부/건설기술연구원)

② BIM단가 상세설명서 활용방법

- 본 단가는 상기의 BIM라이브러리에 기준한 것으로, 제시된 기준이 당해공사의 시공규모 또는 현장여건 및 작업조건 등과 부합하지 않는 경우에는 BIM단가를 조정 산출하여 적용할 수 있다.
- BIM단가 상세설명서를 활용하여 수량정보 및 공사비 산출항목을 변경할 수 있으며, 공사비 산출항목의 변경시에는 본 단가집의 공종별 표준시장단가를 적용한다.

【기본산출변수 상세정보는 별첨자료 참고】

CG520.38020 역T형 옹벽 / H=8.0m, 사면경사 1:1.5, 성토높이 4.0m	
코드	CG520.38020
명칭	역T형 옹벽
규격	H=8.0m, 사면경사 1:1.5, 성토높이 4.0m
단위	m
적용단가(원)	1,447,489
노무비율(%)	80 %

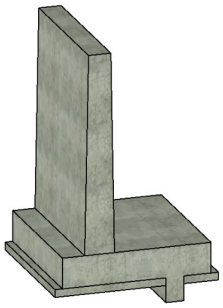

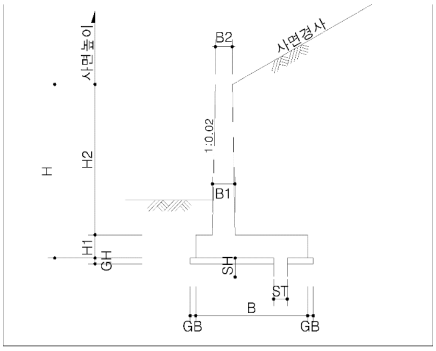

< 기본산출변수 >

산출변수	설명	변수값	단위	비고
LEN	옹벽길이	1	m	
HH1	기초단부높이	0.75	m	
H	옹벽높이	8	m	
H1	기초높이	0.95	m	
H2	벽체높이	7.05	m	
B	기초너비	5.4	m	
B1	벽체하단두께	0.95	m	
B2	벽체상단두께	0.3	m	
GH	버림콘크리트두께	0.1	m	
GB	버림콘크리트 돌출부	0.1	m	
MA	마감면적	9.331	m2	
SH	전단키높이	0.6	m	
ST	전단미두께	0.4	m	

CG520.38020 역T형 옹벽 / H=8.0m, 사면경사 1:1.5, 성토높이 4.0m							
< 공사비 산출 항목 >							
구분	품명/규격	단위	수량	단가	금액	표준시장단가 코드	비고
본체	철근가공조립/현장가공 TYPE-1	ton	0.692	689,635	477,227	EE001.20000	
	콘크리트 타설/장비사용 무근콘크리트	m3	0.52	27,151	14,119	EC110.12000	
	철근타설/펌프카 보통(S15, 150m3)	m3	9.331	23,158	216,087	EC201.02152	
	합판거푸집 간단	m2	1.4	45,596	63,834	ED001.01000	
	유로폼 보통	m2	16.086	39,417	634,062	ED402.02000	
	소계				1,405,329	[A]	
부대공	수축줄눈설치 (35×35mm) 신축이음설치 다웰바 신축이음설치 채움재 신축이음설치 실링마감 수팽창고무지수재 (20×10㎜) 스 페 이 셔 (벽체용)	sum	[A]의	3%	42,160	요율산출	
	소계				42,160	[B]	
합계					1,447,489	[A+B]	

< 객체단가 정의 및 해설 >

【단가정의】

① 이 단가는 역T형 옹벽 설치에 소요되는 철근, 콘크리트, 거푸집, 부대작업 비용을 포함한다.

② 주재료(철근, 콘크리트)의 구입 및 운반비와 비계, 동바리의 설치 및 해체지용은 제외되어 있다.

③ 부대작업(신축이음(다웰바, 채움, 실링마감), 스페이서, 지수재)에 소요되는 재료비 및 설치비를 포함한다.

【적용기준】

① BIM라이브러리 정보

- 토목시설의 상세표준도 기반 BIM라이브러리(국토교통부/건설기술연구원)

② BIM단가 상세설명서 활용방법

- 본 단가는 상기의 BIM라이브러리에 기준한 것으로, 제시된 기준이 당해공사의 시공규모 또는 현장여건 및 작업조건 등과 부합하지 않는 경우에는 BIM단가를 조정 산출하여 적용할 수 있다.
- BIM단가 상세설명서를 활용하여 수량정보 및 공사비 산출항목을 변경할 수 있으며, 공사비 산출항목의 변경시에는 본 단가집의 공종별 표준시장단가를 적용한다.

【기본산출변수 상세정보는 별첨자료 참고】

CG520.38030 역T형 옹벽 / H=8.0m, 사면경사 1:1.5, 성토높이 8.0m	
코드	CG520.38030
명칭	역T형 옹벽
규격	H=8.0m, 사면경사 1:1.5, 성토높이 8.0m
단위	m
적용단가(원)	1,572,816
노무비율(%)	80 %

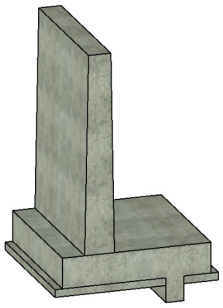

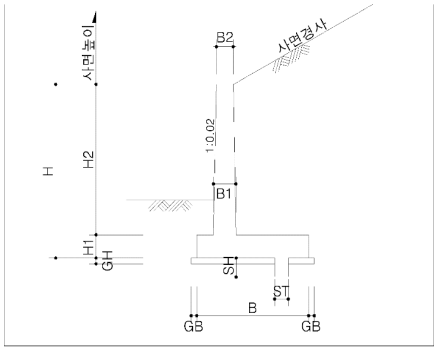

< 기본산출변수 >

산출변수	설명	변수값	단위	비고
LEN	옹벽길이	1	m	
HH1	기초단부높이	0.9	m	
H	옹벽높이	8	m	
H1	기초높이	1.1	m	
H2	벽체높이	6.9	m	
B	기초너비	5.8	m	
B1	벽체하단두께	1.1	m	
B2	벽체상단두께	0.3	m	
GH	버림콘크리트두께	0.1	m	
GB	버림콘크리트 돌출부	0.1	m	
MA	마감면적	10.98	m2	
SH	전단키높이	0.6	m	
ST	전단미두께	0.4	m	

CG520.38030 역T형 옹벽 / H=8.0m, 사면경사 1:1.5, 성토높이 8.0m							
< 공사비 산출 항목 >							
구분	품명/규격	단위	수량	단가	금액	표준시장단가 코드	비고
본체	철근가공조립/현장가공 TYPE-1	ton	0.806	689,635	555,846	EE001.20000	
	콘크리트 타설/장비사용 무근콘크리트	m3	0.56	27,151	15,205	EC110.12000	
	철근타설/펌프카 보통(S15, 150m3)	m3	10.98	23,158	254,275	EC201.02152	
	합판거푸집 간단	m2	1.4	45,596	63,834	ED001.01000	
	유로폼 보통	m2	16.182	39,417	637,846	ED402.02000	
	소계				1,527,006	[A]	
부대공	수축줄눈설치 (35×35mm) 신축이음설치 다웰바 신축이음설치 채움재 신축이음설치 실링마감 수팽창고무지수재 (20×10㎜) 스 페 이 셔 (벽체용)	sum	[A]의	3%	45,810	요율산출	
	소계				45,810	[B]	
합계					1,572,816	[A+B]	

< 객체단가 정의 및 해설 >

【단가정의】

① 이 단가는 역T형 옹벽 설치에 소요되는 철근, 콘크리트, 거푸집, 부대작업 비용을 포함한다.

② 주재료(철근, 콘크리트)의 구입 및 운반비와 비계, 동바리의 설치 및 해체지용은 제외되어 있다.

③ 부대작업(신축이음(다웰바, 채움, 실링마감), 스페이서, 지수재)에 소요되는 재료비 및 설치비를 포함한다.

【적용기준】

① BIM라이브러리 정보

- 토목시설의 상세표준도 기반 BIM라이브러리(국토교통부/건설기술연구원)

② BIM단가 상세설명서 활용방법

- 본 단가는 상기의 BIM라이브러리에 기준한 것으로, 제시된 기준이 당해공사의 시공규모 또는 현장여건 및 작업조건 등과 부합하지 않는 경우에는 BIM단가를 조정 산출하여 적용할 수 있다.
- BIM단가 상세설명서를 활용하여 수량정보 및 공사비 산출항목을 변경할 수 있으며, 공사비 산출항목의 변경시에는 본 단가집의 공종별 표준시장단가를 적용한다.

【기본산출변수 상세정보는 별첨자료 참고】

CG520.38040 역T형 옹벽 / H=8.0m, 사면경사 1:1.5, 성토높이 16.0m	
코드	CG520.38040
명칭	역T형 옹벽
규격	H=8.0m, 사면경사 1:1.5, 성토높이 16.0m
단위	m
적용단가(원)	1,821,457
노무비율(%)	80 %

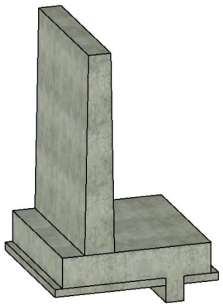

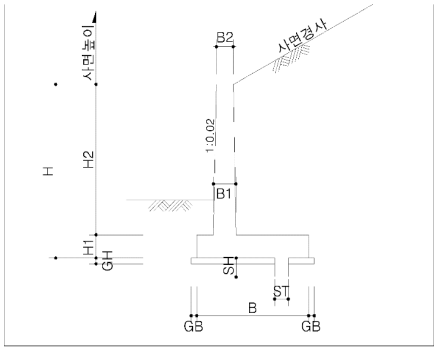

< 기본산출변수 >

산출변수	설명	변수값	단위	비고
LEN	옹벽길이	1	m	
HH1	기초단부높이	1.15	m	
H	옹벽높이	8	m	
H1	기초높이	1.35	m	
H2	벽체높이	6.65	m	
B	기초너비	6.8	m	
B1	벽체하단두께	1.35	m	
B2	벽체상단두께	0.3	m	
GH	버림콘크리트두께	0.1	m	
GB	버림콘크리트 돌출부	0.1	m	
MA	마감면적	14.631	m2	
SH	전단키높이	0.85	m	
ST	전단미두께	0.6	m	

CG520.38040 역T형 옹벽 / H=8.0m, 사면경사 1:1.5, 성토높이 16.0m							
< 공사비 산출 항목 >							
구분	품명/규격	단위	수량	단가	금액	표준시장단가 코드	비고
본체	철근가공조립/현장가공 TYPE-1	ton	0.985	689,635	679,290	EE001.20000	
	콘크리트 타설/장비사용 무근콘크리트	m3	0.64	27,151	17,377	EC110.12000	
	철근타설/펌프카 보통(S15, 150m3)	m3	14.631	23,158	338,825	EC201.02152	
	합판거푸집 간단	m2	1.9	45,596	86,632	ED001.01000	
	유로폼 보통	m2	16.396	39,417	646,281	ED402.02000	
	소계				1,768,405	[A]	
부대공	수축줄눈설치 (35×35mm) 신축이음설치 다웰바 신축이음설치 채움재 신축이음설치 실링마감 수팽창고무지수재 (20×10㎜) 스 페 이 셔 (벽체용)	sum	[A]의	3%	53,052	요율산출	
	소계				53,052	[B]	
합계					1,821,457	[A+B]	

< 객체단가 정의 및 해설 >

【단가정의】

① 이 단가는 역T형 옹벽 설치에 소요되는 철근, 콘크리트, 거푸집, 부대작업 비용을 포함한다.

② 주재료(철근, 콘크리트)의 구입 및 운반비와 비계, 동바리의 설치 및 해체지용은 제외되어 있다.

③ 부대작업(신축이음(다웰바, 채움, 실링마감), 스페이서, 지수재)에 소요되는 재료비 및 설치비를 포함한다.

【적용기준】

① BIM라이브러리 정보

- 토목시설의 상세표준도 기반 BIM라이브러리(국토교통부/건설기술연구원)

② BIM단가 상세설명서 활용방법

- 본 단가는 상기의 BIM라이브러리에 기준한 것으로, 제시된 기준이 당해공사의 시공규모 또는 현장여건 및 작업조건 등과 부합하지 않는 경우에는 BIM단가를 조정 산출하여 적용할 수 있다.
- BIM단가 상세설명서를 활용하여 수량정보 및 공사비 산출항목을 변경할 수 있으며, 공사비 산출항목의 변경시에는 본 단가집의 공종별 표준시장단가를 적용한다.

【기본산출변수 상세정보는 별첨자료 참고】

2.도로포장

LC001.00041 아스팔트포장 / 고속도로, 4차로, B=23.4m, TYPE1	
코드	LC001.00041
명칭	아스팔트포장
규격	고속도로, 4차로, B=23.4m, TYPE1
단위	m
적용단가(원)	95,235
노무비율(%)	73 %

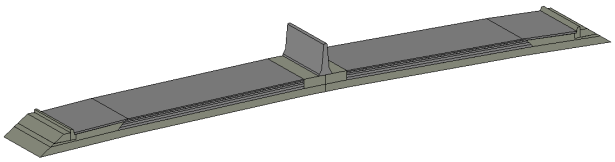

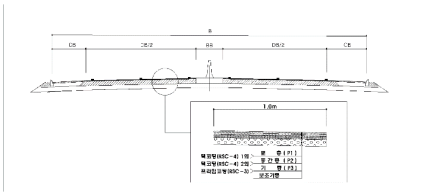

< 기본산출변수 >

산출변수	설명	변수값	단위	비고
LEN	도로길이	1	m	
B	도로폭	23.4	m	
CB	측구폭원(연석제외)	2.5	m	
BB	중분대기초폭원	0.585	m	
DB	차도부폭원	17.815	m	
P1	표층두께	0.05	m	
P2	중간층두께	0.06	m	
P3	기층두께	0.15	m	

LC001.00041 아스팔트포장 / 고속도로, 4차로, B=23.4m, TYPE1							
< 공사비 산출 항목 >							
구분	품명/규격	단위	수량	단가	금액	표준시장단가 코드	비고
본체	프라임코팅 기계식(디스트리뷰터)/1회	m2	22.815	45	1,027	LC111.10010	
	텍코팅 기계식(디스트리뷰터)/1회	m2	58.445	45	2,630	LC211.00010	
	아스콘포장/기층/기계포설(대형장비) 3	m2	17.815	991	17,655	LC303.30070	
	아스콘포장/기층/기계포설(대형장비) 3	m2	17.815	1,078	19,205	LC303.30100	
	아스콘포장/표층/기계포설(대형장비) 2	m2	10	1,866	18,660	LC403.20700	
	아스콘포장/표층/기계포설(대형장비) 3	m2	35.63	1,012	36,058	LC403.30700	
	소계				95,235	[A]	
부대공		sum	[A]의	0%	0	요율산출	
	소계				0	[B]	
합계					95,235	[A+B]	

< 객체단가 정의 및 해설 >

【단가정의】

① 이 단가는 고속도로 아스팔트포장 시공을 기준한 것으로, 프라임코팅, 텍코팅, 아스팔트 포장(기층, 중간층, 표층) 작업을 포함한다.

② 동상방지층, 보조기층의 포설 및 다짐 비용은 제외되어 있다.

③ 시공단계에서 발생하는 양생, 비산장비에 소요되는 비용은 제외되어 있다.

④ 재료비·운반비의 포함 및 제외 사항은 다음과 같다.

- 제외 : 코팅제, 아스팔트, 장비의 운반비용

【적용기준】

① BIM라이브러리 정보

- 토목시설의 상세표준도 기반 BIM라이브러리(국토교통부/건설기술연구원)

② BIM단가 상세설명서 활용방법

- 본 단가는 상기의 BIM라이브러리에 기준한 것으로, 제시된 기준이 당해공사의 시공규모 또는 현장여건 및 작업조건 등과 부합하지 않는 경우에는 BIM단가를 조정 산출하여 적용할 수 있다.
- BIM단가 상세설명서를 활용하여 수량정보 및 공사비 산출항목을 변경할 수 있으며, 공사비 산출항목의 변경시에는 본 단가집의 공종별 표준시장단가를 적용한다.

【기본산출변수 상세정보는 별첨자료 참고】

LC001.00061 아스팔트포장 / 고속도로, 6차로, B=30.6m, TYPE1	
코드	LC001.00061
명칭	아스팔트포장
규격	고속도로, 6차로, B=30.6m, TYPE1
단위	m
적용단가(원)	125,999
노무비율(%)	73 %

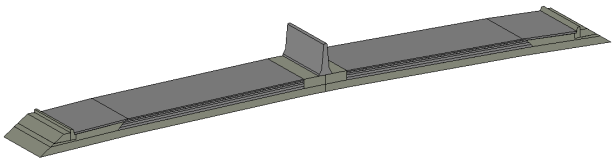

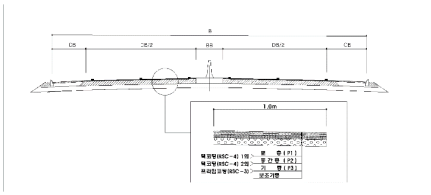

< 기본산출변수 >

산출변수	설명	변수값	단위	비고
LEN	도로길이	1	m	
B	도로폭	30.6	m	
CB	측구폭원(연석제외)	2.5	m	
BB	중분대기초폭원	0.585	m	
DB	차도부폭원	25.015	m	
P1	표층두께	0.05	m	
P2	중간층두께	0.06	m	
P3	기층두께	0.15	m	

LC001.00061 아스팔트포장 / 고속도로, 6차로, B=30.6m, TYPE1							
< 공사비 산출 항목 >							
구분	품명/규격	단위	수량	단가	금액	표준시장단가 코드	비고
본체	프라임코팅 기계식(디스트리뷰터)/1회	m2	30.015	45	1,351	LC111.10010	
	텍코팅 기계식(디스트리뷰터)/1회	m2	80.045	45	3,602	LC211.00010	
	아스콘포장/기층/기계포설(대형장비) 3	m2	25.015	991	24,790	LC303.30070	
	아스콘포장/기층/기계포설(대형장비) 3	m2	25.015	1,078	26,966	LC303.30100	
	아스콘포장/표층/기계포설(대형장비) 2	m2	10	1,866	18,660	LC403.20700	
	아스콘포장/표층/기계포설(대형장비) 3	m2	50.03	1,012	50,630	LC403.30700	
	소계				125,999	[A]	
부대공		sum	[A]의	0%	0	요율산출	
	소계				0	[B]	
합계					125,999	[A+B]	

< 객체단가 정의 및 해설 >

【단가정의】

① 이 단가는 고속도로 아스팔트포장 시공을 기준한 것으로, 프라임코팅, 텍코팅, 아스팔트 포장(기층, 중간층, 표층) 작업을 포함한다.

② 동상방지층, 보조기층의 포설 및 다짐 비용은 제외되어 있다.

③ 시공단계에서 발생하는 양생, 비산장비에 소요되는 비용은 제외되어 있다.

④ 재료비·운반비의 포함 및 제외 사항은 다음과 같다.

- 제외 : 코팅제, 아스팔트, 장비의 운반비용

【적용기준】

① BIM라이브러리 정보

- 토목시설의 상세표준도 기반 BIM라이브러리(국토교통부/건설기술연구원)

② BIM단가 상세설명서 활용방법

- 본 단가는 상기의 BIM라이브러리에 기준한 것으로, 제시된 기준이 당해공사의 시공규모 또는 현장여건 및 작업조건 등과 부합하지 않는 경우에는 BIM단가를 조정 산출하여 적용할 수 있다.
- BIM단가 상세설명서를 활용하여 수량정보 및 공사비 산출항목을 변경할 수 있으며, 공사비 산출항목의 변경시에는 본 단가집의 공종별 표준시장단가를 적용한다.

【기본산출변수 상세정보는 별첨자료 참고】

LC001.10081 아스팔트포장 / 고속도로, 8차로, B=37.8m, TYPE1	
코드	LC001.10081
명칭	아스팔트포장
규격	고속도로, 8차로, B=37.8m, TYPE1
단위	m
적용단가(원)	156,765
노무비율(%)	73 %

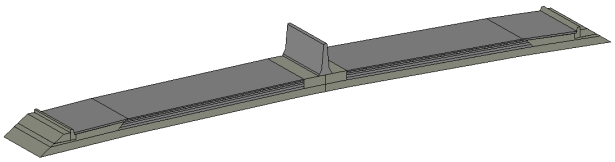

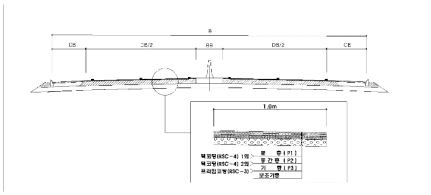

< 기본산출변수 >

산출변수	설명	변수값	단위	비고
LEN	도로길이	1	m	
B	도로폭	37.8	m	
CB	측구폭원(연석제외)	2.5	m	
BB	중분대기초폭원	0.585	m	
DB	차도부폭원	32.215	m	
P1	표층두께	0.05	m	
P2	중간층두께	0.06	m	
P3	기층두께	0.15	m	

LC001.10081 아스팔트포장 / 고속도로, 8차로, B=37.8m, TYPE1							
< 공사비 산출 항목 >							
구분	품명/규격	단위	수량	단가	금액	표준시장단가 코드	비고
본체	프라임코팅 기계식(디스트리뷰터)/1회	m2	37.215	45	1,675	LC111.10010	
	텍코팅 기계식(디스트리뷰터)/1회	m2	101.645	45	4,574	LC211.00010	
	아스콘포장/기층/기계포설(대형장비) 3	m2	32.215	991	31,925	LC303.30070	
	아스콘포장/기층/기계포설(대형장비) 3	m2	32.215	1,078	34,728	LC303.30100	
	아스콘포장/표층/기계포설(대형장비) 2	m2	10	1,866	18,660	LC403.20700	
	아스콘포장/표층/기계포설(대형장비) 3	m2	64.43	1,012	65,203	LC403.30700	
	소계				156,765	[A]	
부대공		sum	[A]의	0%	0	요율산출	
	소계				0	[B]	
합계					156,765	[A+B]	

< 객체단가 정의 및 해설 >

【단가정의】

① 이 단가는 고속도로 아스팔트포장 시공을 기준한 것으로, 프라임코팅, 텍코팅, 아스팔트 포장(기층, 중간층, 표층) 작업을 포함한다.

② 동상방지층, 보조기층의 포설 및 다짐 비용은 제외되어 있다.

③ 시공단계에서 발생하는 양생, 비산장비에 소요되는 비용은 제외되어 있다.

④ 재료비·운반비의 포함 및 제외 사항은 다음과 같다.

- 제외 : 코팅제, 아스팔트, 장비의 운반비용

【적용기준】

① BIM라이브러리 정보

- 토목시설의 상세표준도 기반 BIM라이브러리(국토교통부/건설기술연구원)

② BIM단가 상세설명서 활용방법

- 본 단가는 상기의 BIM라이브러리에 기준한 것으로, 제시된 기준이 당해공사의 시공규모 또는 현장여건 및 작업조건 등과 부합하지 않는 경우에는 BIM단가를 조정 산출하여 적용할 수 있다.
- BIM단가 상세설명서를 활용하여 수량정보 및 공사비 산출항목을 변경할 수 있으며, 공사비 산출항목의 변경시에는 본 단가집의 공종별 표준시장단가를 적용한다.

【기본산출변수 상세정보는 별첨자료 참고】

LC001.10042 아스팔트포장 / 고속도로, 본선4차로, B=22.8m, TYPE2	
코드	LC001.10042
명칭	아스팔트포장
규격	고속도로, 본선4차로, B=22.8m, TYPE2
단위	m
적용단가(원)	89,187
노무비율(%)	73 %

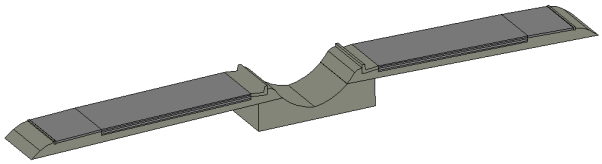

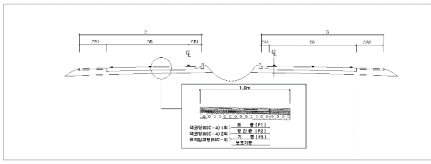

< 기본산출변수 >

산출변수	설명	변수값	단위	비고
LEN	도로길이	1	m	
B	도로폭(1방향)	11.4	m	
CB1	좌측측구폭원(연석제외)	0.7	m	
CB2	우측측구폭원(연석제외)	2.5	m	
DB	차도부폭원(1방향)	8.2	m	
P1	표층두께	0.05	m	
P2	중간층두께	0.06	m	
P3	기층두께	0.15	m	

LC001.10042 아스팔트포장 / 고속도로, 본선4차로, B=22.8m, TYPE2							
< 공사비 산출 항목 >							
구분	품명/규격	단위	수량	단가	금액	표준시장단가 코드	비고
본체	프라임코팅 기계식(디스트리뷰터)/1회	m2	21.4	45	963	LC111.10010	
	텍코팅 기계식(디스트리뷰터)/1회	m2	54.2	45	2,439	LC211.00010	
	아스콘포장/기층/기계포설(대형장비) 3	m2	16.4	991	16,252	LC303.30070	
	아스콘포장/기층/기계포설(대형장비) 3	m2	16.4	1,078	17,679	LC303.30100	
	아스콘포장/표층/기계포설(대형장비) 2	m2	10	1,866	18,660	LC403.20700	
	아스콘포장/표층/기계포설(대형장비) 3	m2	32.8	1,012	33,194	LC403.30700	
	소계				89,187	[A]	
부대공		sum	[A]의	0%	0	요율산출	
	소계				0	[B]	
합계					89,187	[A+B]	

< 객체단가 정의 및 해설 >

【단가정의】

① 이 단가는 고속도로 아스팔트포장 시공을 기준한 것으로, 프라임코팅, 텍코팅, 아스팔트 포장(기층, 중간층, 표층) 작업을 포함한다.

② 동상방지층, 보조기층의 포설 및 다짐 비용은 제외되어 있다.

③ 시공단계에서 발생하는 양생, 비산장비에 소요되는 비용은 제외되어 있다.

④ 재료비·운반비의 포함 및 제외 사항은 다음과 같다.

- 제외 : 코팅제, 아스팔트, 장비의 운반비용

【적용기준】

① BIM라이브러리 정보

- 토목시설의 상세표준도 기반 BIM라이브러리(국토교통부/건설기술연구원)

② BIM단가 상세설명서 활용방법

- 본 단가는 상기의 BIM라이브러리에 기준한 것으로, 제시된 기준이 당해공사의 시공규모 또는 현장여건 및 작업조건 등과 부합하지 않는 경우에는 BIM단가를 조정 산출하여 적용할 수 있다.
- BIM단가 상세설명서를 활용하여 수량정보 및 공사비 산출항목을 변경할 수 있으며, 공사비 산출항목의 변경시에는 본 단가집의 공종별 표준시장단가를 적용한다.

【기본산출변수 상세정보는 별첨자료 참고】

LC001.10062 아스팔트포장 / 고속도로, 본선6차로, B=30.0m, TYPE2	
코드	LC001.10062
명칭	아스팔트포장
규격	고속도로, 본선6차로, B=30.0m, TYPE2
단위	m
적용단가(원)	119,953
노무비율(%)	73 %

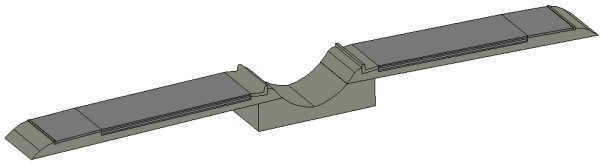

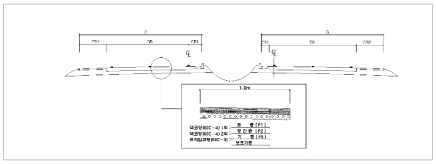

< 기본산출변수 >

산출변수	설명	변수값	단위	비고
LEN	도로길이	1	m	
B	도로폭(1방향)	15	m	
CB1	좌측측구폭원(연석제외)	0.7	m	
CB2	우측측구폭원(연석제외)	2.5	m	
DB	차도부폭원(1방향)	11.8	m	
P1	표층두께	0.05	m	
P2	중간층두께	0.06	m	
P3	기층두께	0.15	m	

LC001.10062 아스팔트포장 / 고속도로, 본선6차로, B=30.0m, TYPE2							
< 공사비 산출 항목 >							
구분	품명/규격	단위	수량	단가	금액	표준시장단가 코드	비고
본체	프라임코팅 기계식(디스트리뷰터)/1회	m2	28.6	45	1,287	LC111.10010	
	텍코팅 기계식(디스트리뷰터)/1회	m2	75.8	45	3,411	LC211.00010	
	아스콘포장/기층/기계포설(대형장비) 3	m2	23.6	991	23,388	LC303.30070	
	아스콘포장/기층/기계포설(대형장비) 3	m2	23.6	1,078	25,441	LC303.30100	
	아스콘포장/표층/기계포설(대형장비) 2	m2	10	1,866	18,660	LC403.20700	
	아스콘포장/표층/기계포설(대형장비) 3	m2	47.2	1,012	47,766	LC403.30700	
	소계				119,953	[A]	
부대공		sum	[A]의	0%	0	요율산출	
	소계				0	[B]	
합계					119,953	[A+B]	

< 객체단가 정의 및 해설 >

【단가정의】

① 이 단가는 고속도로 아스팔트포장 시공을 기준한 것으로, 프라임코팅, 텍코팅, 아스팔트 포장(기층, 중간층, 표층) 작업을 포함한다.

② 동상방지층, 보조기층의 포설 및 다짐 비용은 제외되어 있다.

③ 시공단계에서 발생하는 양생, 비산장비에 소요되는 비용은 제외되어 있다.

④ 재료비·운반비의 포함 및 제외 사항은 다음과 같다.

- 제외 : 코팅제, 아스팔트, 장비의 운반비용

【적용기준】

① BIM라이브러리 정보

- 토목시설의 상세표준도 기반 BIM라이브러리(국토교통부/건설기술연구원)

② BIM단가 상세설명서 활용방법

- 본 단가는 상기의 BIM라이브러리에 기준한 것으로, 제시된 기준이 당해공사의 시공규모 또는 현장여건 및 작업조건 등과 부합하지 않는 경우에는 BIM단가를 조정 산출하여 적용할 수 있다.
- BIM단가 상세설명서를 활용하여 수량정보 및 공사비 산출항목을 변경할 수 있으며, 공사비 산출항목의 변경시에는 본 단가집의 공종별 표준시장단가를 적용한다.

【기본산출변수 상세정보는 별첨자료 참고】

LC001.10082 아스팔트포장 / 고속도로, 본선8차로, B=37.2m, TYPE2	
코드	LC001.10082
명칭	아스팔트포장
규격	고속도로, 본선8차로, B=37.2m, TYPE2
단위	m
적용단가(원)	150,718
노무비율(%)	73 %

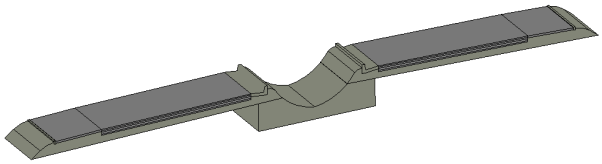

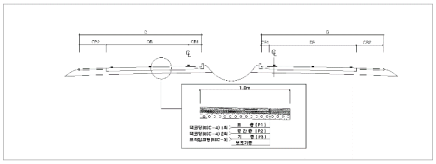

< 기본산출변수 >

산출변수	설명	변수값	단위	비고
LEN	도로길이	1	m	
B	도로폭(1방향)	18.6	m	
CB1	좌측측구폭원(연석제외)	0.7	m	
CB2	우측측구폭원(연석제외)	2.5	m	
DB	차도부폭원(1방향)	15.4	m	
P1	표층두께	0.05	m	
P2	중간층두께	0.06	m	
P3	기층두께	0.15	m	

LC001.10082 아스팔트포장 / 고속도로, 본선8차로, B=37.2m, TYPE2							
< 공사비 산출 항목 >							
구분	품명/규격	단위	수량	단가	금액	표준시장단가 코드	비고
본체	프라임코팅 기계식(디스트리뷰터)/1회	m2	35.8	45	1,611	LC111.10010	
	텍코팅 기계식(디스트리뷰터)/1회	m2	97.4	45	4,383	LC211.00010	
	아스콘포장/기층/기계포설(대형장비) 3	m2	30.8	991	30,523	LC303.30070	
	아스콘포장/기층/기계포설(대형장비) 3	m2	30.8	1,078	33,202	LC303.30100	
	아스콘포장/표층/기계포설(대형장비) 2	m2	10	1,866	18,660	LC403.20700	
	아스콘포장/표층/기계포설(대형장비) 3	m2	61.6	1,012	62,339	LC403.30700	
	소계				150,718	[A]	
부대공		sum	[A]의	0%	0	요율산출	
	소계				0	[B]	
합계					150,718	[A+B]	

< 객체단가 정의 및 해설 >

【단가정의】

① 이 단가는 고속도로 아스팔트포장 시공을 기준한 것으로, 프라임코팅, 텍코팅, 아스팔트 포장(기층, 중간층, 표층) 작업을 포함한다.

② 동상방지층, 보조기층의 포설 및 다짐 비용은 제외되어 있다.

③ 시공단계에서 발생하는 양생, 비산장비에 소요되는 비용은 제외되어 있다.

④ 재료비·운반비의 포함 및 제외 사항은 다음과 같다.

- 제외 : 코팅제, 아스팔트, 장비의 운반비용

【적용기준】

① BIM라이브러리 정보

- 토목시설의 상세표준도 기반 BIM라이브러리(국토교통부/건설기술연구원)

② BIM단가 상세설명서 활용방법

- 본 단가는 상기의 BIM라이브러리에 기준한 것으로, 제시된 기준이 당해공사의 시공규모 또는 현장여건 및 작업조건 등과 부합하지 않는 경우에는 BIM단가를 조정 산출하여 적용할 수 있다.
- BIM단가 상세설명서를 활용하여 수량정보 및 공사비 산출항목을 변경할 수 있으며, 공사비 산출항목의 변경시에는 본 단가집의 공종별 표준시장단가를 적용한다.

【기본산출변수 상세정보는 별첨자료 참고】

LC001.21010 아스팔트포장 / 고속도로, 연결로, 1방향 1차로, B=7.6m	
코드	LC001.21010
명칭	아스팔트포장
규격	고속도로, 연결로, 1방향 1차로, B=7.6m
단위	m
적용단가(원)	33,694
노무비율(%)	73 %

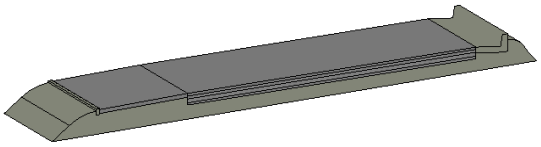

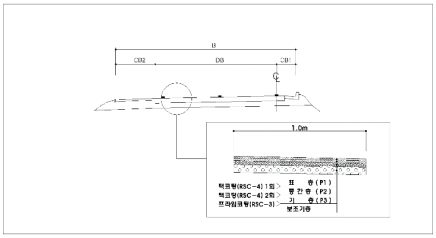

< 기본산출변수 >

산출변수	설명	변수값	단위	비고
LEN	도로길이	1	m	
B	도로폭	7.6	m	
CB1	좌측측구폭원(연석제외)	1	m	
CB2	우측측구폭원(연석제외)	2	m	
DB	차도부폭원	4.6	m	
P1	표층두께	0.05	m	
P2	중간층두께	0.06	m	
P3	기층두께	0.15	m	

LC001.21010 아스팔트포장 / 고속도로, 연결로, 1방향 1차로, B=7.6m							
< 공사비 산출 항목 >							
구분	품명/규격	단위	수량	단가	금액	표준시장단가 코드	비고
본체	프라임코팅 기계식(디스트리뷰터)/1회	m2	7.6	45	342	LC111.10010	
	텍코팅 기계식(디스트리뷰터)/1회	m2	16.8	45	756	LC211.00010	
	아스콘포장/기층/기계포설(대형장비) 3	m2	4.6	991	4,559	LC303.30070	
	아스콘포장/기층/기계포설(대형장비) 3	m2	4.6	1,078	4,959	LC303.30100	
	아스콘포장/표층/기계포설(소형장비) 1	m2	2	3,152	6,304	LC402.00700	
	아스콘포장/표층/기계포설(대형장비) 2	m2	4	1,866	7,464	LC403.20700	
	아스콘포장/표층/기계포설(대형장비) 3	m2	9.2	1,012	9,310	LC403.30700	
	소계				33,694	[A]	
부대공		sum	[A]의	0%	0	요율산출	
	소계				0	[B]	
합계					33,694	[A+B]	

< 객체단가 정의 및 해설 >

【단가정의】

① 이 단가는 고속도로 아스팔트포장 시공을 기준한 것으로, 프라임코팅, 텍코팅, 아스팔트 포장(기층, 중간층, 표층) 작업을 포함한다.

② 동상방지층, 보조기층의 포설 및 다짐 비용은 제외되어 있다.

③ 시공단계에서 발생하는 양생, 비산장비에 소요되는 비용은 제외되어 있다.

④ 재료비·운반비의 포함 및 제외 사항은 다음과 같다.

- 제외 : 코팅제, 아스팔트, 장비의 운반비용

【적용기준】

① BIM라이브러리 정보

- 토목시설의 상세표준도 기반 BIM라이브러리(국토교통부/건설기술연구원)

② BIM단가 상세설명서 활용방법

- 본 단가는 상기의 BIM라이브러리에 기준한 것으로, 제시된 기준이 당해공사의 시공규모 또는 현장여건 및 작업조건 등과 부합하지 않는 경우에는 BIM단가를 조정 산출하여 적용할 수 있다.
- BIM단가 상세설명서를 활용하여 수량정보 및 공사비 산출항목을 변경할 수 있으며, 공사비 산출항목의 변경시에는 본 단가집의 공종별 표준시장단가를 적용한다.

【기본산출변수 상세정보는 별첨자료 참고】

LC001.21020 아스팔트포장 / 고속도로, 연결로, 1방향 2차로, B=10.2m	
코드	LC001.21020
명칭	아스팔트포장
규격	고속도로, 연결로, 1방향 2차로, B=10.2m
단위	m
적용단가(원)	47,827
노무비율(%)	73 %

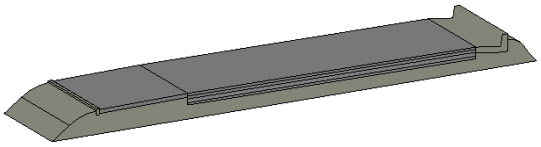

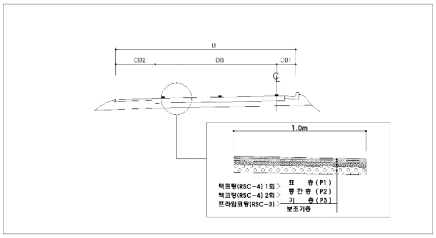

< 기본산출변수 >

산출변수	설명	변수값	단위	비고
LEN	도로길이	1	m	
B	도로폭	10.2	m	
CB1	좌측측구폭원(연석제외)	1	m	
CB2	우측측구폭원(연석제외)	1	m	
DB	차도부폭원	8.2	m	
P1	표층두께	0.05	m	
P2	중간층두께	0.06	m	
P3	기층두께	0.15	m	

LC001.21020 아스팔트포장 / 고속도로, 연결로, 1방향 2차로, B=10.2m							
< 공사비 산출 항목 >							
구분	품명/규격	단위	수량	단가	금액	표준시장단가 코드	비고
본체	프라임코팅 기계식(디스트리뷰터)/1회	m2	10.2	45	459	LC111.10010	
	텍코팅 기계식(디스트리뷰터)/1회	m2	26.6	45	1,197	LC211.00010	
	아스콘포장/기층/기계포설(대형장비) 3	m2	8.2	991	8,126	LC303.30070	
	아스콘포장/기층/기계포설(대형장비) 3	m2	8.2	1,078	8,840	LC303.30100	
	아스콘포장/표층/기계포설(소형장비) 1	m2	4	3,152	12,608	LC402.00700	
	아스콘포장/표층/기계포설(대형장비) 3	m2	16.4	1,012	16,597	LC403.30700	
	소계				47,827	[A]	
부대공		sum	[A]의	0%	0	요율산출	
	소계				0	[B]	
합계					47,827	[A+B]	

< 객체단가 정의 및 해설 >

【단가정의】

① 이 단가는 고속도로 아스팔트포장 시공을 기준한 것으로, 프라임코팅, 텍코팅, 아스팔트 포장(기층, 중간층, 표층) 작업을 포함한다.

② 동상방지층, 보조기층의 포설 및 다짐 비용은 제외되어 있다.

③ 시공단계에서 발생하는 양생, 비산장비에 소요되는 비용은 제외되어 있다.

④ 재료비·운반비의 포함 및 제외 사항은 다음과 같다.

- 제외 : 코팅제, 아스팔트, 장비의 운반비용

【적용기준】

① BIM라이브러리 정보

- 토목시설의 상세표준도 기반 BIM라이브러리(국토교통부/건설기술연구원)

② BIM단가 상세설명서 활용방법

- 본 단가는 상기의 BIM라이브러리에 기준한 것으로, 제시된 기준이 당해공사의 시공규모 또는 현장여건 및 작업조건 등과 부합하지 않는 경우에는 BIM단가를 조정 산출하여 적용할 수 있다.
- BIM단가 상세설명서를 활용하여 수량정보 및 공사비 산출항목을 변경할 수 있으며, 공사비 산출항목의 변경시에는 본 단가집의 공종별 표준시장단가를 적용한다.

【기본산출변수 상세정보는 별첨자료 참고】

LC001.21030 아스팔트포장 / 고속도로, 연결로, 1방향 3차로, B=13.8m	
코드	LC001.21030
명칭	아스팔트포장
규격	고속도로, 연결로, 1방향 3차로, B=13.8m
단위	m
적용단가(원)	63,209
노무비율(%)	73 %

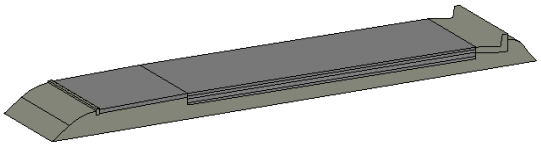

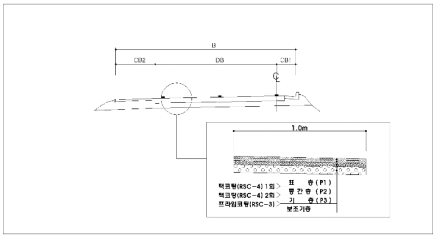

< 기본산출변수 >

산출변수	설명	변수값	단위	비고
LEN	도로길이	1	m	
B	도로폭	13.8	m	
CB1	좌측측구폭원(연석제외)	1	m	
CB2	우측측구폭원(연석제외)	1	m	
DB	차도부폭원	11.8	m	
P1	표층두께	0.05	m	
P2	중간층두께	0.06	m	
P3	기층두께	0.15	m	

LC001.21030 아스팔트포장 / 고속도로, 연결로, 1방향 3차로, B=13.8m							
< 공사비 산출 항목 >							
구분	품명/규격	단위	수량	단가	금액	표준시장단가 코드	비고
본체	프라임코팅 기계식(디스트리뷰터)/1회	m2	13.8	45	621	LC111.10010	
	텍코팅 기계식(디스트리뷰터)/1회	m2	37.4	45	1,683	LC211.00010	
	아스콘포장/기층/기계포설(대형장비) 3	m2	11.8	991	11,694	LC303.30070	
	아스콘포장/기층/기계포설(대형장비) 3	m2	11.8	1,078	12,720	LC303.30100	
	아스콘포장/표층/기계포설(소형장비) 1	m2	4	3,152	12,608	LC402.00700	
	아스콘포장/표층/기계포설(대형장비) 3	m2	23.6	1,012	23,883	LC403.30700	
	소계				63,209	[A]	
부대공		sum	[A]의	0%	0	요율산출	
	소계				0	[B]	
합계					63,209	[A+B]	

< 객체단가 정의 및 해설 >

【단가정의】

① 이 단가는 고속도로 아스팔트포장 시공을 기준한 것으로, 프라임코팅, 텍코팅, 아스팔트 포장(기층, 중간층, 표층) 작업을 포함한다.

② 동상방지층, 보조기층의 포설 및 다짐 비용은 제외되어 있다.

③ 시공단계에서 발생하는 양생, 비산장비에 소요되는 비용은 제외되어 있다.

④ 재료비·운반비의 포함 및 제외 사항은 다음과 같다.

- 제외 : 코팅제, 아스팔트, 장비의 운반비용

【적용기준】

① BIM라이브러리 정보

- 토목시설의 상세표준도 기반 BIM라이브러리(국토교통부/건설기술연구원)

② BIM단가 상세설명서 활용방법

- 본 단가는 상기의 BIM라이브러리에 기준한 것으로, 제시된 기준이 당해공사의 시공규모 또는 현장여건 및 작업조건 등과 부합하지 않는 경우에는 BIM단가를 조정 산출하여 적용할 수 있다.
- BIM단가 상세설명서를 활용하여 수량정보 및 공사비 산출항목을 변경할 수 있으며, 공사비 산출항목의 변경시에는 본 단가집의 공종별 표준시장단가를 적용한다.

【기본산출변수 상세정보는 별첨자료 참고】

LC001.21040 아스팔트포장 / 고속도로, 연결로, 1방향 4차로, B=17.4m	
코드	LC001.21040
명칭	아스팔트포장
규격	고속도로, 연결로, 1방향 4차로, B=17.4m
단위	m
적용단가(원)	78,592
노무비율(%)	73 %

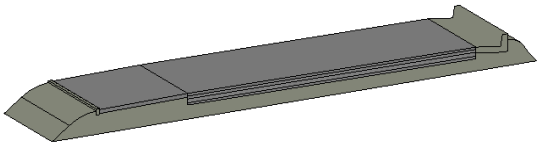

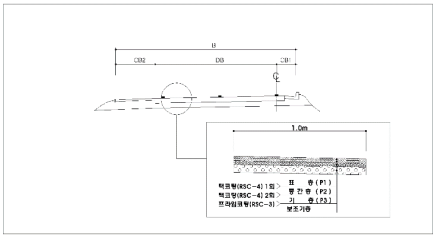

< 기본산출변수 >

산출변수	설명	변수값	단위	비고
LEN	도로길이	1	m	
B	도로폭	17.4	m	
CB1	좌측측구폭원(연석제외)	1	m	
CB2	우측측구폭원(연석제외)	1	m	
DB	차도부폭원	15.4	m	
P1	표층두께	0.05	m	
P2	중간층두께	0.06	m	
P3	기층두께	0.15	m	

LC001.21040 아스팔트포장 / 고속도로, 연결로, 1방향 4차로, B=17.4m							
< 공사비 산출 항목 >							
구분	품명/규격	단위	수량	단가	금액	표준시장단가 코드	비고
본체	프라임코팅 기계식(디스트리뷰터)/1회	m2	17.4	45	783	LC111.10010	
	텍코팅 기계식(디스트리뷰터)/1회	m2	48.2	45	2,169	LC211.00010	
	아스콘포장/기층/기계포설(대형장비) 3	m2	15.4	991	15,261	LC303.30070	
	아스콘포장/기층/기계포설(대형장비) 3	m2	15.4	1,078	16,601	LC303.30100	
	아스콘포장/표층/기계포설(소형장비) 1	m2	4	3,152	12,608	LC402.00700	
	아스콘포장/표층/기계포설(대형장비) 3	m2	30.8	1,012	31,170	LC403.30700	
	소계				78,592	[A]	
부대공		sum	[A]의	0%	0	요율산출	
	소계				0	[B]	
합계					78,592	[A+B]	

< 객체단가 정의 및 해설 >

【단가정의】

① 이 단가는 고속도로 아스팔트포장 시공을 기준한 것으로, 프라임코팅, 텍코팅, 아스팔트 포장(기층, 중간층, 표층) 작업을 포함한다.

② 동상방지층, 보조기층의 포설 및 다짐 비용은 제외되어 있다.

③ 시공단계에서 발생하는 양생, 비산장비에 소요되는 비용은 제외되어 있다.

④ 재료비·운반비의 포함 및 제외 사항은 다음과 같다.

- 제외 : 코팅제, 아스팔트, 장비의 운반비용

【적용기준】

① BIM라이브러리 정보

- 토목시설의 상세표준도 기반 BIM라이브러리(국토교통부/건설기술연구원)

② BIM단가 상세설명서 활용방법

- 본 단가는 상기의 BIM라이브러리에 기준한 것으로, 제시된 기준이 당해공사의 시공규모 또는 현장여건 및 작업조건 등과 부합하지 않는 경우에는 BIM단가를 조정 산출하여 적용할 수 있다.
- BIM단가 상세설명서를 활용하여 수량정보 및 공사비 산출항목을 변경할 수 있으며, 공사비 산출항목의 변경시에는 본 단가집의 공종별 표준시장단가를 적용한다.

【기본산출변수 상세정보는 별첨자료 참고】

LC001.22020 아스팔트포장 / 고속도로, 연결로, 양방향 2차로, B=14.7m	
코드	LC001.22020
명칭	아스팔트포장
규격	고속도로, 연결로, 양방향 2차로, B=14.7m
단위	m
적용단가(원)	54,600
노무비율(%)	73 %

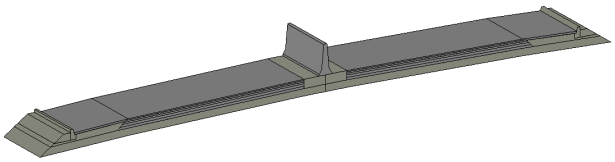

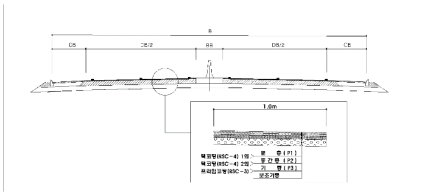

< 기본산출변수 >

산출변수	설명	변수값	단위	비고
LEN	도로길이	1	m	
B	도로폭	14.7	m	
CB	측구폭원(연석제외)	2	m	
BB	중분대기초 폭원	1.5	m	
DB	차도부폭원	9.2	m	
P1	표층두께	0.05	m	
P2	중간층두께	0.06	m	
P3	기층두께	0.15	m	

LC001.22020 아스팔트포장 / 고속도로, 연결로, 양방향 2차로, B=14.7m							
< 공사비 산출 항목 >							
구분	품명/규격	단위	수량	단가	금액	표준시장단가 코드	비고
본체	프라임코팅 기계식(디스트리뷰터)/1회	m2	13.2	45	594	LC111.10010	
	텍코팅 기계식(디스트리뷰터)/1회	m2	31.6	45	1,422	LC211.00010	
	아스콘포장/기층/기계포설(대형장비) 3	m2	9.2	991	9,117	LC303.30070	
	아스콘포장/기층/기계포설(대형장비) 3	m2	9.2	1,078	9,918	LC303.30100	
	아스콘포장/표층/기계포설(대형장비) 2	m2	8	1,866	14,928	LC403.20700	
	아스콘포장/표층/기계포설(대형장비) 3	m2	18.4	1,012	18,621	LC403.30700	
	소계				54,600	[A]	
부대공		sum	[A]의	0%	0	요율산출	
	소계				0	[B]	
합계					54,600	[A+B]	

< 객체단가 정의 및 해설 >

【단가정의】

① 이 단가는 고속도로 아스팔트포장 시공을 기준한 것으로, 프라임코팅, 텍코팅, 아스팔트 포장(기층, 중간층, 표층) 작업을 포함한다.

② 동상방지층, 보조기층의 포설 및 다짐 비용은 제외되어 있다.

③ 시공단계에서 발생하는 양생, 비산장비에 소요되는 비용은 제외되어 있다.

④ 재료비·운반비의 포함 및 제외 사항은 다음과 같다.

- 제외 : 코팅제, 아스팔트, 장비의 운반비용

【적용기준】

① BIM라이브러리 정보

- 토목시설의 상세표준도 기반 BIM라이브러리(국토교통부/건설기술연구원)

② BIM단가 상세설명서 활용방법

- 본 단가는 상기의 BIM라이브러리에 기준한 것으로, 제시된 기준이 당해공사의 시공규모 또는 현장여건 및 작업조건 등과 부합하지 않는 경우에는 BIM단가를 조정 산출하여 적용할 수 있다.
- BIM단가 상세설명서를 활용하여 수량정보 및 공사비 산출항목을 변경할 수 있으며, 공사비 산출항목의 변경시에는 본 단가집의 공종별 표준시장단가를 적용한다.

【기본산출변수 상세정보는 별첨자료 참고】

LC001.22040 아스팔트포장 / 고속도로, 연결로, 양방향 4차로, B=21.9m	
코드	LC001.22040
명칭	아스팔트포장
규격	고속도로, 연결로, 양방향 4차로, B=21.9m
단위	m
적용단가(원)	85,365
노무비율(%)	73 %

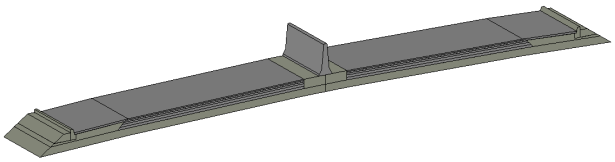

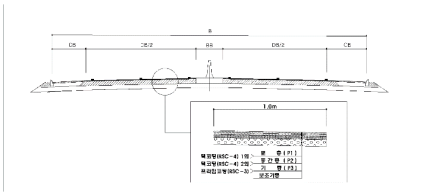

< 기본산출변수 >

산출변수	설명	변수값	단위	비고
LEN	도로길이	1	m	
B	도로폭	21.9	m	
CB	측구폭원(연석제외)	2	m	
BB	중분대기초 폭원	1.5	m	
DB	차도부폭원	16.4	m	
P1	표층두께	0.05	m	
P2	중간층두께	0.06	m	
P3	기층두께	0.15	m	

LC001.22040 아스팔트포장 / 고속도로, 연결로, 양방향 4차로, B=21.9m							
< 공사비 산출 항목 >							
구분	품명/규격	단위	수량	단가	금액	표준시장단가 코드	비고
본체	프라임코팅 기계식(디스트리뷰터)/1회	m2	20.4	45	918	LC111.10010	
	텍코팅 기계식(디스트리뷰터)/1회	m2	53.2	45	2,394	LC211.00010	
	아스콘포장/기층/기계포설(대형장비) 3	m2	16.4	991	16,252	LC303.30070	
	아스콘포장/기층/기계포설(대형장비) 3	m2	16.4	1,078	17,679	LC303.30100	
	아스콘포장/표층/기계포설(대형장비) 2	m2	8	1,866	14,928	LC403.20700	
	아스콘포장/표층/기계포설(대형장비) 3	m2	32.8	1,012	33,194	LC403.30700	
	소계				85,365	[A]	
부대공		sum	[A]의	0%	0	요율산출	
	소계				0	[B]	
합계					85,365	[A+B]	

< 객체단가 정의 및 해설 >

【단가정의】

① 이 단가는 고속도로 아스팔트포장 시공을 기준한 것으로, 프라임코팅, 텍코팅, 아스팔트 포장(기층, 중간층, 표층) 작업을 포함한다.

② 동상방지층, 보조기층의 포설 및 다짐 비용은 제외되어 있다.

③ 시공단계에서 발생하는 양생, 비산장비에 소요되는 비용은 제외되어 있다.

④ 재료비·운반비의 포함 및 제외 사항은 다음과 같다.

- 제외 : 코팅제, 아스팔트, 장비의 운반비용

【적용기준】

① BIM라이브러리 정보

- 토목시설의 상세표준도 기반 BIM라이브러리(국토교통부/건설기술연구원)

② BIM단가 상세설명서 활용방법

- 본 단가는 상기의 BIM라이브러리에 기준한 것으로, 제시된 기준이 당해공사의 시공규모 또는 현장여건 및 작업조건 등과 부합하지 않는 경우에는 BIM단가를 조정 산출하여 적용할 수 있다.
- BIM단가 상세설명서를 활용하여 수량정보 및 공사비 산출항목을 변경할 수 있으며, 공사비 산출항목의 변경시에는 본 단가집의 공종별 표준시장단가를 적용한다.

【기본산출변수 상세정보는 별첨자료 참고】

LC001.22060 아스팔트포장 / 고속도로, 연결로, 양방향 6차로, B=29.1m	
코드	LC001.22060
명칭	아스팔트포장
규격	고속도로, 연결로, 양방향 6차로, B=29.1m
단위	m
적용단가(원)	116,131
노무비율(%)	73 %

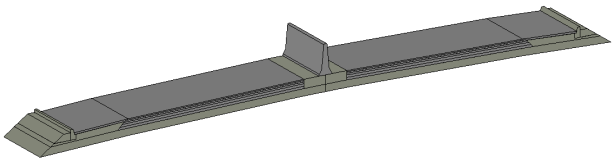

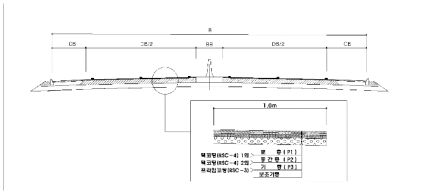

< 기본산출변수 >

산출변수	설명	변수값	단위	비고
LEN	도로길이	1	m	
B	도로폭	29.1	m	
CB	측구폭원(연석제외)	2	m	
BB	중분대기초 폭원	1.5	m	
DB	차도부폭원	23.6	m	
P1	표층두께	0.05	m	
P2	중간층두께	0.06	m	
P3	기층두께	0.15	m	

LC001.22060 아스팔트포장 / 고속도로, 연결로, 양방향 6차로, B=29.1m							
< 공사비 산출 항목 >							
구분	품명/규격	단위	수량	단가	금액	표준시장단가 코드	비고
본체	프라임코팅 기계식(디스트리뷰터)/1회	m2	27.6	45	1,242	LC111.10010	
	텍코팅 기계식(디스트리뷰터)/1회	m2	74.8	45	3,366	LC211.00010	
	아스콘포장/기층/기계포설(대형장비) 3	m2	23.6	991	23,388	LC303.30070	
	아스콘포장/기층/기계포설(대형장비) 3	m2	23.6	1,078	25,441	LC303.30100	
	아스콘포장/표층/기계포설(대형장비) 2	m2	8	1,866	14,928	LC403.20700	
	아스콘포장/표층/기계포설(대형장비) 3	m2	47.2	1,012	47,766	LC403.30700	
	소계				116,131	[A]	
부대공		sum	[A]의	0%	0	요율산출	
	소계				0	[B]	
합계					116,131	[A+B]	

< 객체단가 정의 및 해설 >

【단가정의】

① 이 단가는 고속도로 아스팔트포장 시공을 기준한 것으로, 프라임코팅, 텍코팅, 아스팔트 포장(기층, 중간층, 표층) 작업을 포함한다.

② 동상방지층, 보조기층의 포설 및 다짐 비용은 제외되어 있다.

③ 시공단계에서 발생하는 양생, 비산장비에 소요되는 비용은 제외되어 있다.

④ 재료비·운반비의 포함 및 제외 사항은 다음과 같다.

- 제외 : 코팅제, 아스팔트, 장비의 운반비용

【적용기준】

① BIM라이브러리 정보

- 토목시설의 상세표준도 기반 BIM라이브러리(국토교통부/건설기술연구원)

② BIM단가 상세설명서 활용방법

- 본 단가는 상기의 BIM라이브러리에 기준한 것으로, 제시된 기준이 당해공사의 시공규모 또는 현장여건 및 작업조건 등과 부합하지 않는 경우에는 BIM단가를 조정 산출하여 적용할 수 있다.
- BIM단가 상세설명서를 활용하여 수량정보 및 공사비 산출항목을 변경할 수 있으며, 공사비 산출항목의 변경시에는 본 단가집의 공종별 표준시장단가를 적용한다.

【기본산출변수 상세정보는 별첨자료 참고】

LC001.22080 아스팔트포장 / 고속도로, 연결로, 양방향 8차로, B=36.3m	
코드	LC001.22080
명칭	아스팔트포장
규격	고속도로, 연결로, 양방향 8차로, B=36.3m
단위	m
적용단가(원)	146,896
노무비율(%)	73 %

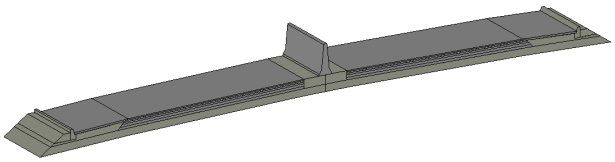

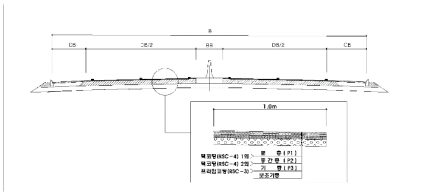

< 기본산출변수 >

산출변수	설명	변수값	단위	비고
LEN	도로길이	1	m	
B	도로폭	36.3	m	
CB	측구폭원(연석제외)	2	m	
BB	중분대기초 폭원	1.5	m	
DB	차도부폭원	30.8	m	
P1	표층두께	0.05	m	
P2	중간층두께	0.06	m	
P3	기층두께	0.15	m	

LC001.22080 아스팔트포장 / 고속도로, 연결로, 양방향 8차로, B=36.3m							
< 공사비 산출 항목 >							
구분	품명/규격	단위	수량	단가	금액	표준시장단가 코드	비고
본체	프라임코팅 기계식(디스트리뷰터)/1회	m2	34.8	45	1,566	LC111.10010	
	텍코팅 기계식(디스트리뷰터)/1회	m2	96.4	45	4,338	LC211.00010	
	아스콘포장/기층/기계포설(대형장비) 3	m2	30.8	991	30,523	LC303.30070	
	아스콘포장/기층/기계포설(대형장비) 3	m2	30.8	1,078	33,202	LC303.30100	
	아스콘포장/표층/기계포설(대형장비) 2	m2	8	1,866	14,928	LC403.20700	
	아스콘포장/표층/기계포설(대형장비) 3	m2	61.6	1,012	62,339	LC403.30700	
	소계				146,896	[A]	
부대공		sum	[A]의	0%	0	요율산출	
	소계				0	[B]	
합계					146,896	[A+B]	

< 객체단가 정의 및 해설 >

【단가정의】

① 이 단가는 고속도로 아스팔트포장 시공을 기준한 것으로, 프라임코팅, 텍코팅, 아스팔트 포장(기층, 중간층, 표층) 작업을 포함한다.

② 동상방지층, 보조기층의 포설 및 다짐 비용은 제외되어 있다.

③ 시공단계에서 발생하는 양생, 비산장비에 소요되는 비용은 제외되어 있다.

④ 재료비·운반비의 포함 및 제외 사항은 다음과 같다.

- 제외 : 코팅제, 아스팔트, 장비의 운반비용

【적용기준】

① BIM라이브러리 정보

- 토목시설의 상세표준도 기반 BIM라이브러리(국토교통부/건설기술연구원)

② BIM단가 상세설명서 활용방법

- 본 단가는 상기의 BIM라이브러리에 기준한 것으로, 제시된 기준이 당해공사의 시공규모 또는 현장여건 및 작업조건 등과 부합하지 않는 경우에는 BIM단가를 조정 산출하여 적용할 수 있다.
- BIM단가 상세설명서를 활용하여 수량정보 및 공사비 산출항목을 변경할 수 있으며, 공사비 산출항목의 변경시에는 본 단가집의 공종별 표준시장단가를 적용한다.

【기본산출변수 상세정보는 별첨자료 참고】

LD001.10041 콘크리트포장 / 고속도로, 본선4차로, B=23.4m, TYPE1	
코드	LD001.10041
명칭	콘크리트포장
규격	고속도로, 본선4차로, B=23.4m, TYPE1
단위	m
적용단가(원)	118,701
노무비율(%)	48 %

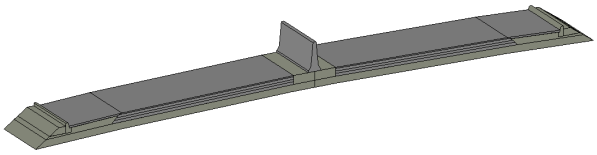

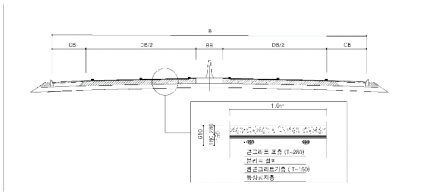

< 기본산출변수 >

산출변수	설명	변수값	단위	비고
LEN	도로길이	1	m	
B	도로폭(1방향)	23.4	m	
CB	측구폭원(연석제외)	2.5	m	
CB1	좌측측구폭원(연석제외)	0	m	
CB2	우측측구폭원(연석제외)	0	m	
BB	중분대기초폭원	2	m	
DB	차도부폭원(1방향)	16.4	m	
ST	콘크리트 슬래브두께	0.28	m	
LT	린콘크리트 두께	0.15	m	
LB	린콘크리트 폭원(1방향)	16.4	m	
J	팽창줄눈 간격	300	m	
EJ	타이바설치 세로줄눈	4	ea	
EJ1	세로줄눈(형식1-1)	2	ea	
EJ2	세로줄눈(형식1-2)	2	ea	
EJ3	세로줄눈(노타이)	2	ea	
EJ4	세로줄눈절단길이	6	m	

LD001.10041 콘크리트포장 / 고속도로, 본선4차로, B=23.4m, TYPE1							
< 공사비 산출 항목 >							
구분	품명/규격	단위	수량	단가	금액	표준시장단가 코드	비고
본체	린콘크리트 포장 일반구간	m3	3.21	6,319	20,284	LD142.03000	
	시공 유도선 설치 및 해체 설치간격 6m	m	2	371	742	LR910.00600	
	콘크리트 표층 기계포설/ 대형장비 일반	m3	5.992	9,528	57,092	LD142.01000	
	콘크리트 포장줄눈 절단 T=10cm이하	m	9.567	1,199	11,471	LE001.00010	
	콘크리트 포장줄눈 설치 T=10cm이하	m	9.567	1,062	10,160	LE002.00010	
	소계				99,749	[A]	
부대공	분리막 PE필름 팽창줄눈 (고속, CON, 4차로) 절단 (고속, CON, 4차로, T1)	sum	[A]의	19%	18,952	요율산출	
	소계				18,952	[B]	
합계					118,701	[A+B]	

< 객체단가 정의 및 해설 >

【단가정의】

① 이 단가는 고속도로 콘크리트포장 시공을 기준한 것으로, 린콘크리트, 콘크리트 기계포설, 줄눈 절단 및 설치 작업을 포함한다.

② 동상방지층의 포설 및 다짐, 팽창줄눈 설치 비용은 제외되어 있다.

③ 재료비·운반비의 포함 및 제외 사항은 다음과 같다.

- 포함 : PE필름, 팽창줄눈(채움재, 줄눈재), 줄눈(블레이드, 프라이머, 백업재, 줄눈재)
- 제외 : 골재, 시멘트, 콘크리트, 다웰바, 타이바, 양생제, 양생용비닐

【적용기준】

① BIM라이브러리 정보

- 토목시설의 상세표준도 기반 BIM라이브러리(국토교통부/건설기술연구원)

② BIM단가 상세설명서 활용방법

- 본 단가는 상기의 BIM라이브러리에 기준한 것으로, 제시된 기준이 당해공사의 시공규모 또는 현장여건 및 작업조건 등과 부합하지 않는 경우에는 BIM단가를 조정 산출하여 적용할 수 있다.
- BIM단가 상세설명서를 활용하여 수량정보 및 공사비 산출항목을 변경할 수 있으며, 공사비 산출항목의 변경시에는 본 단가집의 공종별 표준시장단가를 적용한다.

【기본산출변수 상세정보는 별첨자료 참고】

LD001.10061 콘크리트포장 / 고속도로, 본선6차로, B=30.6m, TYPE1	
코드	LD001.10061
명칭	콘크리트포장
규격	고속도로, 본선6차로, B=30.6m, TYPE1
단위	m
적용단가(원)	159,174
노무비율(%)	48 %

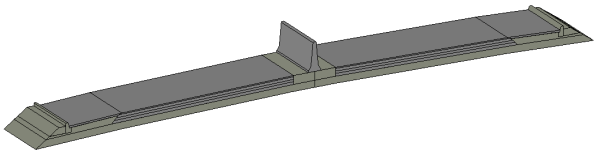

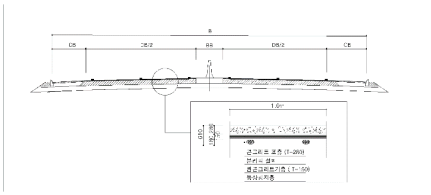

< 기본산출변수 >

산출변수	설명	변수값	단위	비고
LEN	도로길이	1	m	
B	도로폭(1방향)	30.6	m	
CB	측구폭원(연석제외)	2.5	m	
CB1	좌측측구폭원(연석제외)	0	m	
CB2	우측측구폭원(연석제외)	0	m	
BB	중분대기초폭원	2	m	
DB	차도부폭원(1방향)	23.6	m	
ST	콘크리트 슬래브두께	0.28	m	
LT	린콘크리트 두께	0.15	m	
LB	린콘크리트 폭원(1방향)	23.6	m	
J	팽창줄눈 간격	300	m	
EJ	타이바설치 세로줄눈	6	ea	
EJ1	세로줄눈(형식1-1)	2	ea	
EJ2	세로줄눈(형식1-2)	4	ea	
EJ3	세로줄눈(노타이)	2	ea	
EJ4	세로줄눈절단길이	8	m	

LD001.10061 콘크리트포장 / 고속도로, 본선6차로, B=30.6m, TYPE1							
< 공사비 산출 항목 >							
구분	품명/규격	단위	수량	단가	금액	표준시장단가 코드	비고
본체	린콘크리트 포장 일반구간	m3	4.29	6,319	27,109	LD142.03000	
	시공 유도선 설치 및 해체 설치간격 6m	m	4	371	1,484	LR910.00600	
	콘크리트 표층 기계포설/ 대형장비 일반	m3	8.008	9,528	76,300	LD142.01000	
	콘크리트 포장줄눈 절단 T=10cm이하	m	12.767	1,199	15,308	LE001.00010	
	콘크리트 포장줄눈 설치 T=10cm이하	m	12.767	1,062	13,559	LE002.00010	
	소계				133,760	[A]	
부대공	분리막 PE필름 팽창줄눈 (고속, CON, 6차로) 절단 (고속, CON, 6차로, T1)	sum	[A]의	19%	25,414	요율산출	
	소계				25,414	[B]	
합계					159,174	[A+B]	

< 객체단가 정의 및 해설 >

【단가정의】

① 이 단가는 고속도로 콘크리트포장 시공을 기준한 것으로, 린콘크리트, 콘크리트 기계포설, 줄눈 절단 및 설치 작업을 포함한다.

② 동상방지층의 포설 및 다짐, 팽창줄눈 설치 비용은 제외되어 있다.

③ 재료비·운반비의 포함 및 제외 사항은 다음과 같다.

- 포함 : PE필름, 팽창줄눈(채움재, 줄눈재), 줄눈(블레이드, 프라이머, 백업재, 줄눈재)
- 제외 : 골재, 시멘트, 콘크리트, 다웰바, 타이바, 양생제, 양생용비닐

【적용기준】

① BIM라이브러리 정보

- 토목시설의 상세표준도 기반 BIM라이브러리(국토교통부/건설기술연구원)

② BIM단가 상세설명서 활용방법

- 본 단가는 상기의 BIM라이브러리에 기준한 것으로, 제시된 기준이 당해공사의 시공규모 또는 현장여건 및 작업조건 등과 부합하지 않는 경우에는 BIM단가를 조정 산출하여 적용할 수 있다.
- BIM단가 상세설명서를 활용하여 수량정보 및 공사비 산출항목을 변경할 수 있으며, 공사비 산출항목의 변경시에는 본 단가집의 공종별 표준시장단가를 적용한다.

【기본산출변수 상세정보는 별첨자료 참고】

LD001.10081 콘크리트포장 / 고속도로, 본선8차로, B=37.8m, TYPE1	
코드	LD001.10081
명칭	콘크리트포장
규격	고속도로, 본선8차로, B=37.8m, TYPE1
단위	m
적용단가(원)	232,970
노무비율(%)	48 %

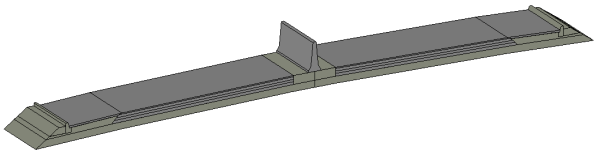

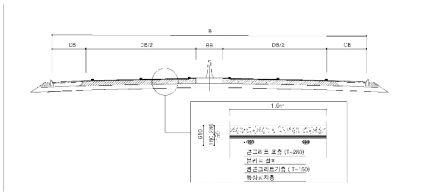

< 기본산출변수 >

산출변수	설명	변수값	단위	비고
LEN	도로길이	1	m	
B	도로폭(1방향)	45	m	
CB	측구폭원(연석제외)	2.5	m	
CB1	좌측측구폭원(연석제외)	0	m	
CB2	우측측구폭원(연석제외)	0	m	
BB	중분대기초폭원	2	m	
DB	차도부폭원(1방향)	38	m	
ST	콘크리트 슬래브두께	0.28	m	
LT	린콘크리트 두께	0.15	m	
LB	린콘크리트 폭원(1방향)	38	m	
J	팽창줄눈 간격	300	m	
EJ	타이바설치 세로줄눈	8	ea	
EJ1	세로줄눈(형식1-1)	4	ea	
EJ2	세로줄눈(형식1-2)	4	ea	
EJ3	세로줄눈(노타이)	2	ea	
EJ4	세로줄눈절단길이	10	m	

LD001.10081 콘크리트포장 / 고속도로, 본선8차로, B=37.8m, TYPE1							
< 공사비 산출 항목 >							
구분	품명/규격	단위	수량	단가	금액	표준시장단가 코드	비고
본체	린콘크리트 포장 일반구간	m3	6.45	6,319	40,758	LD142.03000	
	시공 유도선 설치 및 해체 설치간격 6m	m	4	371	1,484	LR910.00600	
	콘크리트 표층 기계포설/ 대형장비 일반	m3	12.04	9,528	114,717	LD142.01000	
	콘크리트 포장줄눈 절단 T=10cm이하	m	17.167	1,199	20,583	LE001.00010	
	콘크리트 포장줄눈 설치 T=10cm이하	m	17.167	1,062	18,231	LE002.00010	
	소계				195,773	[A]	
부대공	분리막 PE필름 팽창줄눈 (고속, CON, 8차로, T1) 절단 (고속, CON, 8차로, T1)	sum	[A]의	19%	37,197	요율산출	
	소계				37,197	[B]	
합계					232,970	[A+B]	

< 객체단가 정의 및 해설 >

【단가정의】

① 이 단가는 고속도로 콘크리트포장 시공을 기준한 것으로, 린콘크리트, 콘크리트 기계포설, 줄눈 절단 및 설치 작업을 포함한다.

② 동상방지층의 포설 및 다짐, 팽창줄눈 설치 비용은 제외되어 있다.

③ 재료비·운반비의 포함 및 제외 사항은 다음과 같다.

- 포함 : PE필름, 팽창줄눈(채움재, 줄눈재), 줄눈(블레이드, 프라이머, 백업재, 줄눈재)
- 제외 : 골재, 시멘트, 콘크리트, 다웰바, 타이바, 양생제, 양생용비닐

【적용기준】

① BIM라이브러리 정보

- 토목시설의 상세표준도 기반 BIM라이브러리(국토교통부/건설기술연구원)

② BIM단가 상세설명서 활용방법

- 본 단가는 상기의 BIM라이브러리에 기준한 것으로, 제시된 기준이 당해공사의 시공규모 또는 현장여건 및 작업조건 등과 부합하지 않는 경우에는 BIM단가를 조정 산출하여 적용할 수 있다.
- BIM단가 상세설명서를 활용하여 수량정보 및 공사비 산출항목을 변경할 수 있으며, 공사비 산출항목의 변경시에는 본 단가집의 공종별 표준시장단가를 적용한다.

【기본산출변수 상세정보는 별첨자료 참고】

LD001.10042 콘크리트포장 / 고속도로, 본선4차로, B=22.8m, TYPE2	
코드	LD001.10042
명칭	콘크리트포장
규격	고속도로, 본선4차로, B=22.8m, TYPE2
단위	m
적용단가(원)	117,704
노무비율(%)	48 %

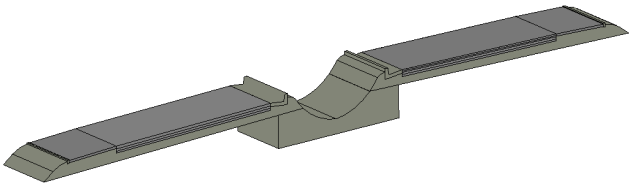

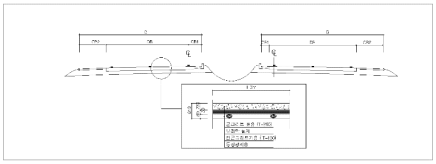

< 기본산출변수 >

산출변수	설명	변수값	단위	비고
LEN	도로길이	1	m	
B	도로폭(1방향)	11.4	m	
CB1	좌측측구폭원(연석제외)	0.7	m	
CB2	우측측구폭원(연석제외)	2.5	m	
DB	차도부폭원(1방향)	8.2	m	
ST	콘크리트슬래브 두께	0.28	m	
LT	린콘크리트 두께	0.15	m	
LB	린콘크리트 폭원(1방향)	8.2	m	
J	팽창줄눈 간격	300	m	
EJ	타이바설치 세로줄눈개소	4	개소	
EJ1	세로줄눈(형식1-1)	2	개소	
EJ2	세로줄눈(형식1-2)	2	개소	
EJ3	세로줄눈(노타이)	2	개소	
EJ4	세로줄눈절단길이	6	m	

LD001.10042 콘크리트포장 / 고속도로, 본선4차로, B=22.8m, TYPE2							
< 공사비 산출 항목 >							
구분	품명/규격	단위	수량	단가	금액	표준시장단가 코드	비고
본체	린콘크리트 포장 일반구간	m3	3.21	6,319	20,284	LD142.03000	
	시공 유도선 설치 및 해체 설치간격 6m	m	2	371	742	LR910.00600	
	콘크리트 표층 기계포설/ 대형장비 일반	m3	5.992	9,528	57,092	LD142.01000	
	콘크리트 포장줄눈 절단 T=10cm이하	m	9.567	1,199	11,471	LE001.00010	
	콘크리트 포장줄눈 설치 T=10cm이하	m	9.567	1,062	10,160	LE002.00010	
	소계				99,749	[A]	
부대공	분리막 PE필름 팽창줄눈 (고속, CON, 4차로) 절단 (고속, CON, 4차로, T2)	sum	[A]의	18%	17,955	요율산출	
	소계				17,955	[B]	
합계					117,704	[A+B]	

< 객체단가 정의 및 해설 >

【단가정의】

① 이 단가는 고속도로 콘크리트포장 시공을 기준한 것으로, 린콘크리트, 콘크리트 기계포설, 줄눈 절단 및 설치 작업을 포함한다.

② 동상방지층의 포설 및 다짐, 팽창줄눈 설치 비용은 제외되어 있다.

③ 재료비·운반비의 포함 및 제외 사항은 다음과 같다.

- 포함 : PE필름, 팽창줄눈(채움재, 줄눈재), 줄눈(블레이드, 프라이머, 백업재, 줄눈재)
- 제외 : 골재, 시멘트, 콘크리트, 다웰바, 타이바, 양생제, 양생용비닐

【적용기준】

① BIM라이브러리 정보

- 토목시설의 상세표준도 기반 BIM라이브러리(국토교통부/건설기술연구원)

② BIM단가 상세설명서 활용방법

- 본 단가는 상기의 BIM라이브러리에 기준한 것으로, 제시된 기준이 당해공사의 시공규모 또는 현장여건 및 작업조건 등과 부합하지 않는 경우에는 BIM단가를 조정 산출하여 적용할 수 있다.
- BIM단가 상세설명서를 활용하여 수량정보 및 공사비 산출항목을 변경할 수 있으며, 공사비 산출항목의 변경시에는 본 단가집의 공종별 표준시장단가를 적용한다.

【기본산출변수 상세정보는 별첨자료 참고】

LD001.10062 콘크리트포장 / 고속도로, 본선6차로, B=30.0m, TYPE2	
코드	LD001.10062
명칭	콘크리트포장
규격	고속도로, 본선6차로, B=30.0m, TYPE2
단위	m
적용단가(원)	157,837
노무비율(%)	48 %

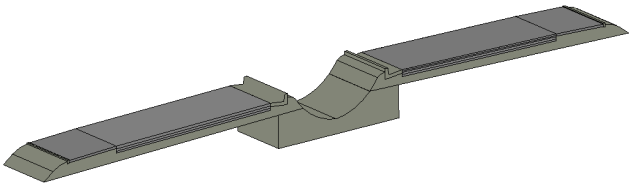

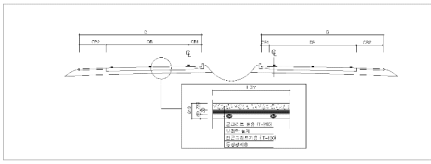

< 기본산출변수 >

산출변수	설명	변수값	단위	비고
LEN	도로길이	1	m	
B	도로폭(1방향)	15	m	
CB1	좌측측구폭원(연석제외)	0.7	m	
CB2	우측측구폭원(연석제외)	2.5	m	
DB	차도부폭원(1방향)	11.8	m	
ST	콘크리트슬래브 두께	0.28	m	
LT	린콘크리트 두께	0.15	m	
LB	린콘크리트 폭원(1방향)	11.8	m	
J	팽창줄눈 간격	300	m	
EJ	타이바설치 세로줄눈개소	6	개소	
EJ1	세로줄눈(형식1-1)	2	개소	
EJ2	세로줄눈(형식1-2)	4	개소	
EJ3	세로줄눈(노타이)	2	개소	
EJ4	세로줄눈절단길이	8	m	

LD001.10062 콘크리트포장 / 고속도로, 본선6차로, B=30.0m, TYPE2							
< 공사비 산출 항목 >							
구분	품명/규격	단위	수량	단가	금액	표준시장단가 코드	비고
본체	린콘크리트 포장 일반구간	m3	4.29	6,319	27,109	LD142.03000	
	시공 유도선 설치 및 해체 설치간격 6m	m	4	371	1,484	LR910.00600	
	콘크리트 표층 기계포설/ 대형장비 일반	m3	8.008	9,528	76,300	LD142.01000	
	콘크리트 포장줄눈 절단 T=10cm이하	m	12.767	1,199	15,308	LE001.00010	
	콘크리트 포장줄눈 설치 T=10cm이하	m	12.767	1,062	13,559	LE002.00010	
	소계				133,760	[A]	
부대공	분리막 PE필름 팽창줄눈 (고속, CON, 6차로) 절단 (고속, CON, 6차로, T2)	sum	[A]의	18%	24,077	요율산출	
	소계				24,077	[B]	
합계					157,837	[A+B]	

< 객체단가 정의 및 해설 >

【단가정의】

① 이 단가는 고속도로 콘크리트포장 시공을 기준한 것으로, 린콘크리트, 콘크리트 기계포설, 줄눈 절단 및 설치 작업을 포함한다.

② 동상방지층의 포설 및 다짐, 팽창줄눈 설치 비용은 제외되어 있다.

③ 재료비·운반비의 포함 및 제외 사항은 다음과 같다.

- 포함 : PE필름, 팽창줄눈(채움재, 줄눈재), 줄눈(블레이드, 프라이머, 백업재, 줄눈재)
- 제외 : 골재, 시멘트, 콘크리트, 다웰바, 타이바, 양생제, 양생용비닐

【적용기준】

① BIM라이브러리 정보

- 토목시설의 상세표준도 기반 BIM라이브러리(국토교통부/건설기술연구원)

② BIM단가 상세설명서 활용방법

- 본 단가는 상기의 BIM라이브러리에 기준한 것으로, 제시된 기준이 당해공사의 시공규모 또는 현장여건 및 작업조건 등과 부합하지 않는 경우에는 BIM단가를 조정 산출하여 적용할 수 있다.
- BIM단가 상세설명서를 활용하여 수량정보 및 공사비 산출항목을 변경할 수 있으며, 공사비 산출항목의 변경시에는 본 단가집의 공종별 표준시장단가를 적용한다.

【기본산출변수 상세정보는 별첨자료 참고】

LD001.10082 콘크리트포장 / 고속도로, 본선8차로, B=37.2m, TYPE2	
코드	LD001.10082
명칭	콘크리트포장
규격	고속도로, 본선8차로, B=37.2m, TYPE2
단위	m
적용단가(원)	197,092
노무비율(%)	48 %

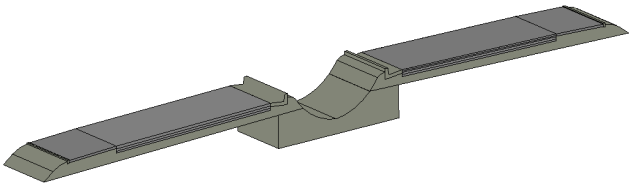

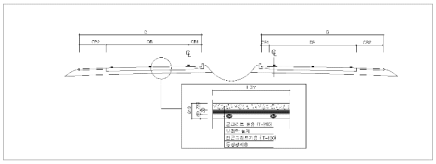

< 기본산출변수 >

산출변수	설명	변수값	단위	비고
LEN	도로길이	1	m	
B	도로폭(1방향)	18.6	m	
CB1	좌측측구폭원(연석제외)	0.7	m	
CB2	우측측구폭원(연석제외)	2.5	m	
DB	차도부폭원(1방향)	15.4	m	
ST	콘크리트슬래브 두께	0.28	m	
LT	린콘크리트 두께	0.15	m	
LB	린콘크리트 폭원(1방향)	15.4	m	
J	팽창줄눈 간격	300	m	
EJ	타이바설치 세로줄눈개소	8	개소	
EJ1	세로줄눈(형식1-1)	4	개소	
EJ2	세로줄눈(형식1-2)	4	개소	
EJ3	세로줄눈(노타이)	2	개소	
EJ4	세로줄눈절단길이	10	m	

LD001.10082 콘크리트포장 / 고속도로, 본선8차로, B=37.2m, TYPE2							
< 공사비 산출 항목 >							
구분	품명/규격	단위	수량	단가	금액	표준시장단가 코드	비고
본체	린콘크리트 포장 일반구간	m3	5.37	6,319	33,933	LD142.03000	
	시공 유도선 설치 및 해체 설치간격 6m	m	4	371	1,484	LR910.00600	
	콘크리트 표층 기계포설/ 대형장비 일반	m3	10.024	9,528	95,509	LD142.01000	
	콘크리트 포장줄눈 절단 T=10cm이하	m	15.967	1,199	19,144	LE001.00010	
	콘크리트 포장줄눈 설치 T=10cm이하	m	15.967	1,062	16,957	LE002.00010	
	소계				167,027	[A]	
부대공	분리막 PE필름 팽창줄눈 (고속, CON, 8차로, T2) 절단 (고속, CON, 8차로, T2)	sum	[A]의	18%	30,065	요율산출	
	소계				30,065	[B]	
합계					197,092	[A+B]	

< 객체단가 정의 및 해설 >

【단가정의】

① 이 단가는 고속도로 콘크리트포장 시공을 기준한 것으로, 린콘크리트, 콘크리트 기계포설, 줄눈 절단 및 설치 작업을 포함한다.

② 동상방지층의 포설 및 다짐, 팽창줄눈 설치 비용은 제외되어 있다.

③ 재료비·운반비의 포함 및 제외 사항은 다음과 같다.

- 포함 : PE필름, 팽창줄눈(채움재, 줄눈재), 줄눈(블레이드, 프라이머, 백업재, 줄눈재)
- 제외 : 골재, 시멘트, 콘크리트, 다웰바, 타이바, 양생제, 양생용비닐

【적용기준】

① BIM라이브러리 정보

- 토목시설의 상세표준도 기반 BIM라이브러리(국토교통부/건설기술연구원)

② BIM단가 상세설명서 활용방법

- 본 단가는 상기의 BIM라이브러리에 기준한 것으로, 제시된 기준이 당해공사의 시공규모 또는 현장여건 및 작업조건 등과 부합하지 않는 경우에는 BIM단가를 조정 산출하여 적용할 수 있다.
- BIM단가 상세설명서를 활용하여 수량정보 및 공사비 산출항목을 변경할 수 있으며, 공사비 산출항목의 변경시에는 본 단가집의 공종별 표준시장단가를 적용한다.

【기본산출변수 상세정보는 별첨자료 참고】

LC002.10040 아스팔트포장 / 국도, 본선 4차로, B=20m, TYPE1	
코드	LC002.10040
명칭	아스팔트포장
규격	국도, 본선 4차로, B=20m, TYPE1
단위	m
적용단가(원)	76,914
노무비율(%)	73 %

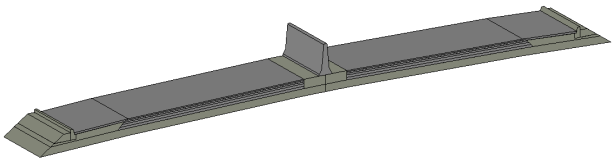

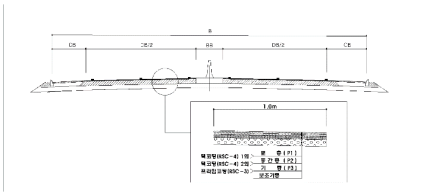

< 기본산출변수 >

산출변수	설명	변수값	단위	비고
LEN	도로길이	1	m	
B	도로폭	20	m	
CB	측구폭원(연석제외)	1	m	
DB	차도부폭원	18	m	
P1	표층두께	0.05	m	
P2	중간층두께	0.06	m	
P3	기층두께	0.15	m	

LC002.10040 아스팔트포장 / 국도, 본선 4차로, B=20m, TYPE1							
< 공사비 산출 항목 >							
구분	품명/규격	단위	수량	단가	금액	표준시장단가 코드	비고
본체	프라임코팅 기계식(디스트리뷰터)/1회	m2	18	45	810	LC111.10010	
	텍코팅 기계식(디스트리뷰터)/1회	m2	54	45	2,430	LC211.00010	
	아스콘포장/기층/기계포설(대형장비) 3	m2	18	991	17,838	LC303.30070	
	아스콘포장/기층/기계포설(대형장비) 3	m2	18	1,078	19,404	LC303.30100	
	아스콘포장/표층/기계포설(대형장비) 3	m2	36	1,012	36,432	LC403.30700	
	소계				76,914	[A]	
부대공		sum	[A]의	0%	0	요율산출	
	소계				0	[B]	
합계					76,914	[A+B]	

< 객체단가 정의 및 해설 >

【단가정의】

① 이 단가는 일반국도 아스팔트포장 시공을 기준한 것으로, 프라임코팅, 텍코팅, 아스팔트 포장(기층, 중간층, 표층) 작업을 포함한다.

② 동상방지층, 보조기층의 포설 및 다짐 비용은 제외되어 있다.

③ 시공단계에서 발생하는 양생, 비산장비에 소요되는 비용은 제외되어 있다.

④ 재료비·운반비의 포함 및 제외 사항은 다음과 같다.

- 제외 : 코팅제, 아스팔트, 장비의 운반비용

【적용기준】

① BIM라이브러리 정보

- 토목시설의 상세표준도 기반 BIM라이브러리(국토교통부/건설기술연구원)

② BIM단가 상세설명서 활용방법

- 본 단가는 상기의 BIM라이브러리에 기준한 것으로, 제시된 기준이 당해공사의 시공규모 또는 현장여건 및 작업조건 등과 부합하지 않는 경우에는 BIM단가를 조정 산출하여 적용할 수 있다.
- BIM단가 상세설명서를 활용하여 수량정보 및 공사비 산출항목을 변경할 수 있으며, 공사비 산출항목의 변경시에는 본 단가집의 공종별 표준시장단가를 적용한다.

【기본산출변수 상세정보는 별첨자료 참고】

LC002.10041 아스팔트포장 / 국도, 본선 4차로, B=18.5m, TYPE1-1	
코드	LC002.10041
명칭	아스팔트포장
규격	국도, 본선 4차로, B=18.5m, TYPE1-1
단위	m
적용단가(원)	70,506
노무비율(%)	73 %

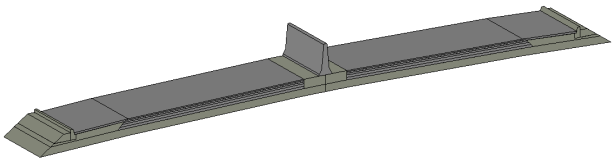

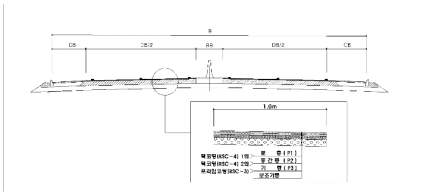

< 기본산출변수 >

산출변수	설명	변수값	단위	비고
LEN	도로길이	1	m	
B	도로폭	18.5	m	
CB	측구폭원(연석제외)	1	m	
DB	차도부폭원	16.5	m	
P1	표층두께	0.05	m	
P2	중간층두께	0.06	m	
P3	기층두께	0.15	m	

LC002.10041 아스팔트포장 / 국도, 본선 4차로, B=18.5m, TYPE1-1							
< 공사비 산출 항목 >							
구분	품명/규격	단위	수량	단가	금액	표준시장단가 코드	비고
본체	프라임코팅 기계식(디스트리뷰터)/1회	m2	16.5	45	743	LC111.10010	
	텍코팅 기계식(디스트리뷰터)/1회	m2	49.5	45	2,228	LC211.00010	
	아스콘포장/기층/기계포설(대형장비) 3	m2	16.5	991	16,352	LC303.30070	
	아스콘포장/기층/기계포설(대형장비) 3	m2	16.5	1,078	17,787	LC303.30100	
	아스콘포장/표층/기계포설(대형장비) 3	m2	33	1,012	33,396	LC403.30700	
	소계				70,506	[A]	
부대공		sum	[A]의	0%	0	요율산출	
	소계				0	[B]	
합계					70,506	[A+B]	

< 객체단가 정의 및 해설 >

【단가정의】

① 이 단가는 일반국도 아스팔트포장 시공을 기준한 것으로, 프라임코팅, 텍코팅, 아스팔트 포장(기층, 중간층, 표층) 작업을 포함한다.

② 동상방지층, 보조기층의 포설 및 다짐 비용은 제외되어 있다.

③ 시공단계에서 발생하는 양생, 비산장비에 소요되는 비용은 제외되어 있다.

④ 재료비·운반비의 포함 및 제외 사항은 다음과 같다.

- 제외 : 코팅제, 아스팔트, 장비의 운반비용

【적용기준】

① BIM라이브러리 정보

- 토목시설의 상세표준도 기반 BIM라이브러리(국토교통부/건설기술연구원)

② BIM단가 상세설명서 활용방법

- 본 단가는 상기의 BIM라이브러리에 기준한 것으로, 제시된 기준이 당해공사의 시공규모 또는 현장여건 및 작업조건 등과 부합하지 않는 경우에는 BIM단가를 조정 산출하여 적용할 수 있다.
- BIM단가 상세설명서를 활용하여 수량정보 및 공사비 산출항목을 변경할 수 있으며, 공사비 산출항목의 변경시에는 본 단가집의 공종별 표준시장단가를 적용한다.

【기본산출변수 상세정보는 별첨자료 참고】

LC002.22020 아스팔트포장 / 국도, 연결로 양방향 2차로, B=11.5m	
코드	LC002.22020
명칭	아스팔트포장
규격	국도, 연결로 양방향 2차로, B=11.5m
단위	m
적용단가(원)	40,595
노무비율(%)	73 %

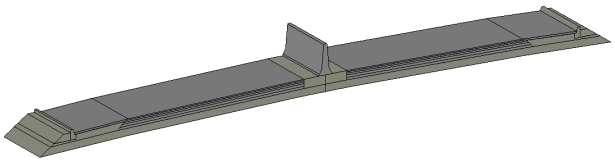

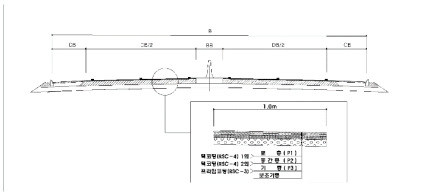

< 기본산출변수 >

산출변수	설명	변수값	단위	비고
LEN	도로길이	1	m	
B	도로폭	11.5	m	
CB	측구폭원(연석제외)	1	m	
DB	차도부폭원	9.5	m	
P1	표층두께	0.05	m	
P2	중간층두께	0.06	m	
P3	기층두께	0.15	m	

LC002.22020 아스팔트포장 / 국도, 연결로 양방향 2차로, B=11.5m							
< 공사비 산출 항목 >							
구분	품명/규격	단위	수량	단가	금액	표준시장단가 코드	비고
본체	프라임코팅 기계식(디스트리뷰터)/1회	m2	9.5	45	428	LC111.10010	
	텍코팅 기계식(디스트리뷰터)/1회	m2	28.5	45	1,283	LC211.00010	
	아스콘포장/기층/기계포설(대형장비) 3	m2	9.5	991	9,415	LC303.30070	
	아스콘포장/기층/기계포설(대형장비) 3	m2	9.5	1,078	10,241	LC303.30100	
	아스콘포장/표층/기계포설(대형장비) 3	m2	19	1,012	19,228	LC403.30700	
	소계				40,595	[A]	
부대공		sum	[A]의	0%	0	요율산출	
	소계				0	[B]	
합계					40,595	[A+B]	

< 객체단가 정의 및 해설 >

【단가정의】

① 이 단가는 일반국도 아스팔트포장 시공을 기준한 것으로, 프라임코팅, 텍코팅, 아스팔트 포장(기층, 중간층, 표층) 작업을 포함한다.

② 동상방지층, 보조기층의 포설 및 다짐 비용은 제외되어 있다.

③ 시공단계에서 발생하는 양생, 비산장비에 소요되는 비용은 제외되어 있다.

④ 재료비·운반비의 포함 및 제외 사항은 다음과 같다.

- 제외 : 코팅제, 아스팔트, 장비의 운반비용

【적용기준】

① BIM라이브러리 정보

- 토목시설의 상세표준도 기반 BIM라이브러리(국토교통부/건설기술연구원)

② BIM단가 상세설명서 활용방법

- 본 단가는 상기의 BIM라이브러리에 기준한 것으로, 제시된 기준이 당해공사의 시공규모 또는 현장여건 및 작업조건 등과 부합하지 않는 경우에는 BIM단가를 조정 산출하여 적용할 수 있다.
- BIM단가 상세설명서를 활용하여 수량정보 및 공사비 산출항목을 변경할 수 있으며, 공사비 산출항목의 변경시에는 본 단가집의 공종별 표준시장단가를 적용한다.

【기본산출변수 상세정보는 별첨자료 참고】

LC002.10042 아스팔트포장 / 국도, 본선 4차로, B=21.0m, TYPE2	
코드	LC002.10042
명칭	아스팔트포장
규격	국도, 본선 4차로, B=21.0m, TYPE2
단위	m
적용단가(원)	72,641
노무비율(%)	73 %

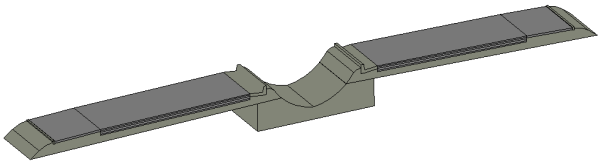

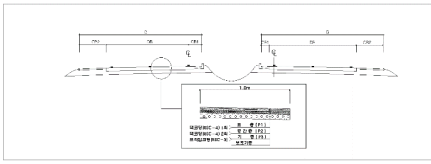

< 기본산출변수 >

산출변수	설명	변수값	단위	비고
LEN	도로길이	1	m	
B	도로폭(1방향)	10.5	m	
CB1	좌측측구폭원(연석제외)	1	m	
CB2	우측측구폭원(연석제외)	1	m	
DB	차도부폭원(1방향)	8.5	m	
P1	표층두께	0.5	m	
P2	중간층두께	0.6	m	
P3	기층두께	0.15	m	

LC002.10042 아스팔트포장 / 국도, 본선 4차로, B=21.0m, TYPE2							
< 공사비 산출 항목 >							
구분	품명/규격	단위	수량	단가	금액	표준시장단가 코드	비고
본체	프라임코팅 기계식(디스트리뷰터)/1회	m2	17	45	765	LC111.10010	
	텍코팅 기계식(디스트리뷰터)/1회	m2	51	45	2,295	LC211.00010	
	아스콘포장/기층/기계포설(대형장비) 3	m2	17	991	16,847	LC303.30070	
	아스콘포장/기층/기계포설(대형장비) 3	m2	17	1,078	18,326	LC303.30100	
	아스콘포장/표층/기계포설(대형장비) 3	m2	34	1,012	34,408	LC403.30700	
	소계				72,641	[A]	
부대공		sum	[A]의	0%	0	요율산출	
	소계				0	[B]	
합계					72,641	[A+B]	

< 객체단가 정의 및 해설 >

【단가정의】

① 이 단가는 일반국도 아스팔트포장 시공을 기준한 것으로, 프라임코팅, 텍코팅, 아스팔트 포장(기층, 중간층, 표층) 작업을 포함한다.

② 동상방지층, 보조기층의 포설 및 다짐 비용은 제외되어 있다.

③ 시공단계에서 발생하는 양생, 비산장비에 소요되는 비용은 제외되어 있다.

④ 재료비·운반비의 포함 및 제외 사항은 다음과 같다.

- 제외 : 코팅제, 아스팔트, 장비의 운반비용

【적용기준】

① BIM라이브러리 정보

- 토목시설의 상세표준도 기반 BIM라이브러리(국토교통부/건설기술연구원)

② BIM단가 상세설명서 활용방법

- 본 단가는 상기의 BIM라이브러리에 기준한 것으로, 제시된 기준이 당해공사의 시공규모 또는 현장여건 및 작업조건 등과 부합하지 않는 경우에는 BIM단가를 조정 산출하여 적용할 수 있다.
- BIM단가 상세설명서를 활용하여 수량정보 및 공사비 산출항목을 변경할 수 있으며, 공사비 산출항목의 변경시에는 본 단가집의 공종별 표준시장단가를 적용한다.

【기본산출변수 상세정보는 별첨자료 참고】

LC002.21010 아스팔트포장 / 국도, 연결로 1방향 1차로, B=7.0m	
코드	LC002.21010
명칭	아스팔트포장
규격	국도, 연결로 1방향 1차로, B=7.0m
단위	m
적용단가(원)	21,365
노무비율(%)	73 %

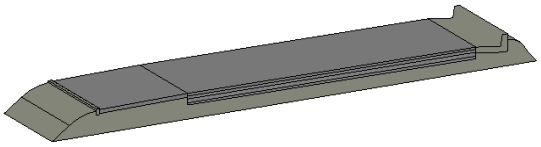

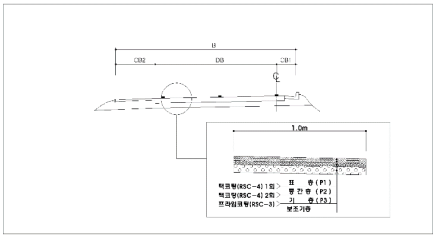

< 기본산출변수 >

산출변수	설명	변수값	단위	비고
LEN	도로길이	1	m	
B	도로폭	7	m	
CB1	좌측측구폭원(연석제외)	1	m	
CB2	우측측구폭원(연석제외)	1	m	
DB	차도부폭원	5	m	
P1	표층두께	0.5	m	
P2	중간층두께	0.6	m	
P3	기층두께	0.15	m	

LC002.21010 아스팔트포장 / 국도, 연결로 1방향 1차로, B=7.0m							
< 공사비 산출 항목 >							
구분	품명/규격	단위	수량	단가	금액	표준시장단가 코드	비고
본체	프라임코팅 기계식(디스트리뷰터)/1회	m2	5	45	225	LC111.10010	
	텍코팅 기계식(디스트리뷰터)/1회	m2	15	45	675	LC211.00010	
	아스콘포장/기층/기계포설(대형장비) 3	m2	5	991	4,955	LC303.30070	
	아스콘포장/기층/기계포설(대형장비) 3	m2	5	1,078	5,390	LC303.30100	
	아스콘포장/표층/기계포설(대형장비) 3	m2	10	1,012	10,120	LC403.30700	
	소계				21,365	[A]	
부대공		sum	[A]의	0%	0	요율산출	
	소계				0	[B]	
합계					21,365	[A+B]	

< 객체단가 정의 및 해설 >

【단가정의】

① 이 단가는 일반국도 아스팔트포장 시공을 기준한 것으로, 프라임코팅, 텍코팅, 아스팔트 포장(기층, 중간층, 표층) 작업을 포함한다.

② 동상방지층, 보조기층의 포설 및 다짐 비용은 제외되어 있다.

③ 시공단계에서 발생하는 양생, 비산장비에 소요되는 비용은 제외되어 있다.

④ 재료비·운반비의 포함 및 제외 사항은 다음과 같다.

- 제외 : 코팅제, 아스팔트, 장비의 운반비용

【적용기준】

① BIM라이브러리 정보

- 토목시설의 상세표준도 기반 BIM라이브러리(국토교통부/건설기술연구원)

② BIM단가 상세설명서 활용방법

- 본 단가는 상기의 BIM라이브러리에 기준한 것으로, 제시된 기준이 당해공사의 시공규모 또는 현장여건 및 작업조건 등과 부합하지 않는 경우에는 BIM단가를 조정 산출하여 적용할 수 있다.
- BIM단가 상세설명서를 활용하여 수량정보 및 공사비 산출항목을 변경할 수 있으며, 공사비 산출항목의 변경시에는 본 단가집의 공종별 표준시장단가를 적용한다.

【기본산출변수 상세정보는 별첨자료 참고】

LC002.21020 아스팔트포장 / 국도, 연결로 1방향 2차로, B=10.5m	
코드	LC002.21020
명칭	아스팔트포장
규격	국도, 연결로 1방향 2차로, B=10.5m
단위	m
적용단가(원)	32,049
노무비율(%)	73 %

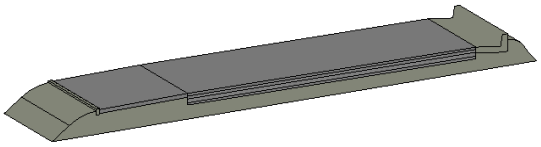

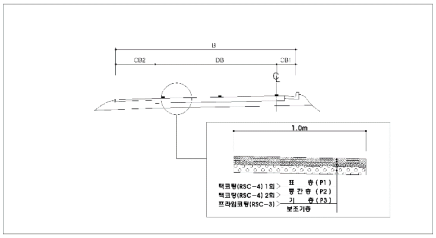

< 기본산출변수 >

산출변수	설명	변수값	단위	비고
LEN	도로길이	1	m	
B	도로폭	10.5	m	
CB1	좌측측구폭원(연석제외)	1	m	
CB2	우측측구폭원(연석제외)	1	m	
DB	차도부폭원	7.5	m	
P1	표층두께	0.5	m	
P2	중간층두께	0.6	m	
P3	기층두께	0.15	m	

LC002.21020 아스팔트포장 / 국도, 연결로 1방향 2차로, B=10.5m							
< 공사비 산출 항목 >							
구분	품명/규격	단위	수량	단가	금액	표준시장단가 코드	비고
본체	프라임코팅 기계식(디스트리뷰터)/1회	m2	7.5	45	338	LC111.10010	
	텍코팅 기계식(디스트리뷰터)/1회	m2	22.5	45	1,013	LC211.00010	
	아스콘포장/기층/기계포설(대형장비) 3	m2	7.5	991	7,433	LC303.30070	
	아스콘포장/기층/기계포설(대형장비) 3	m2	7.5	1,078	8,085	LC303.30100	
	아스콘포장/표층/기계포설(대형장비) 3	m2	15	1,012	15,180	LC403.30700	
	소계				32,049	[A]	
부대공		sum	[A]의	0%	0	요율산출	
	소계				0	[B]	
합계					32,049	[A+B]	

< 객체단가 정의 및 해설 >

【단가정의】

① 이 단가는 일반국도 아스팔트포장 시공을 기준한 것으로, 프라임코팅, 텍코팅, 아스팔트 포장(기층, 중간층, 표층) 작업을 포함한다.

② 동상방지층, 보조기층의 포설 및 다짐 비용은 제외되어 있다.

③ 시공단계에서 발생하는 양생, 비산장비에 소요되는 비용은 제외되어 있다.

④ 재료비·운반비의 포함 및 제외 사항은 다음과 같다.

- 제외 : 코팅제, 아스팔트, 장비의 운반비용

【적용기준】

① BIM라이브러리 정보

- 토목시설의 상세표준도 기반 BIM라이브러리(국토교통부/건설기술연구원)

② BIM단가 상세설명서 활용방법

- 본 단가는 상기의 BIM라이브러리에 기준한 것으로, 제시된 기준이 당해공사의 시공규모 또는 현장여건 및 작업조건 등과 부합하지 않는 경우에는 BIM단가를 조정 산출하여 적용할 수 있다.
- BIM단가 상세설명서를 활용하여 수량정보 및 공사비 산출항목을 변경할 수 있으며, 공사비 산출항목의 변경시에는 본 단가집의 공종별 표준시장단가를 적용한다.

【기본산출변수 상세정보는 별첨자료 참고】

LD002.10041 콘크리트포장 / 국도, 본선 4차로 , B=20m, TYPE1	
코드	LD002.10041
명칭	콘크리트포장
규격	국도, 본선 4차로 , B=20m, TYPE1
단위	m
적용단가(원)	98,616
노무비율(%)	48 %

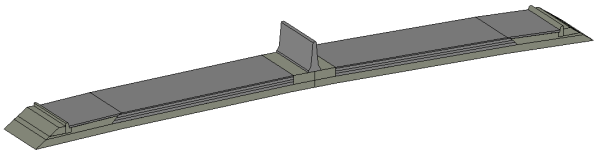

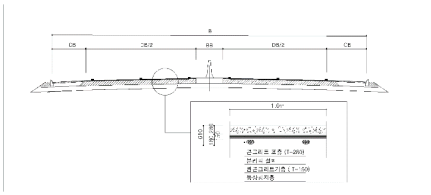

< 기본산출변수 >

산출변수	설명	변수값	단위	비고
LEN	도로길이	1	m	
B	도로폭	20	m	
CB	측구폭원(연석제외)	1	m	
BB	중분대기초폭원	1	m	
DB	차도부폭원	17	m	
ST	콘크리트슬래브 두께	0.28	m	
LT	린콘크리트 두께	0.15	m	
LB	린콘크리트 폭원	17	m	
J	팽창줄눈 간격	300	m	
EJ	세로줄눈개소	4	개소	
EJ1	세로줄눈(형식1-1)	2	개소	
EJ2	세로줄눈(형식1-4)	2	개소	
EJ3	세로줄눈(노타이)	2	개소	
EJ4	세로줄눈절단길이	6	m	

LD002.10041 콘크리트포장 / 국도, 본선 4차로 , B=20m, TYPE1							
< 공사비 산출 항목 >							
구분	품명/규격	단위	수량	단가	금액	표준시장단가 코드	비고
본체	린콘크리트 포장 일반구간	m3	2.55	6,319	16,113	LD142.03000	
	시공 유도선 설치 및 해체 설치간격 6m	m	2	371	742	LR910.00600	
	콘크리트 표층 기계포설/ 대형장비 일반	m3	4.76	9,528	45,353	LD142.01000	
	콘크리트 포장줄눈 절단 T=10cm이하	m	8.833	1,199	10,591	LE001.00010	
	콘크리트 포장줄눈 설치 T=10cm이하	m	8.833	1,062	9,381	LE002.00010	
	소계				82,180	[A]	
부대공	팽창줄눈 (국도, CON, 4차로) 분리막 PE필름 절단 (국도, CON, 4차로)	sum	[A]의	20%	16,436	요율산출	
	소계				16,436	[B]	
합계					98,616	[A+B]	

< 객체단가 정의 및 해설 >

【단가정의】

① 이 단가는 고속도로 콘크리트포장 시공을 기준한 것으로, 린콘크리트, 콘크리트 기계포설, 줄눈 절단 및 설치 작업을 포함한다.

② 동상방지층의 포설 및 다짐, 팽창줄눈 설치 비용은 제외되어 있다.

③ 재료비·운반비의 포함 및 제외 사항은 다음과 같다.

- 포함 : PE필름, 팽창줄눈(채움재, 줄눈재), 줄눈(블레이드, 프라이머, 백업재, 줄눈재)
- 제외 : 골재, 시멘트, 콘크리트, 다웰바, 타이바, 양생제, 양생용비닐

【적용기준】

① BIM라이브러리 정보

- 토목시설의 상세표준도 기반 BIM라이브러리(국토교통부/건설기술연구원)

② BIM단가 상세설명서 활용방법

- 본 단가는 상기의 BIM라이브러리에 기준한 것으로, 제시된 기준이 당해공사의 시공규모 또는 현장여건 및 작업조건 등과 부합하지 않는 경우에는 BIM단가를 조정 산출하여 적용할 수 있다.
- BIM단가 상세설명서를 활용하여 수량정보 및 공사비 산출항목을 변경할 수 있으며, 공사비 산출항목의 변경시에는 본 단가집의 공종별 표준시장단가를 적용한다.

【기본산출변수 상세정보는 별첨자료 참고】

LD002.10042 콘크리트포장 / 국도, 본선 4차로 , B=21.0m, TYPE2	
코드	LD002.10042
명칭	콘크리트포장
규격	국도, 본선 4차로 , B=21.0m, TYPE2
단위	m
적용단가(원)	98,616
노무비율(%)	48 %

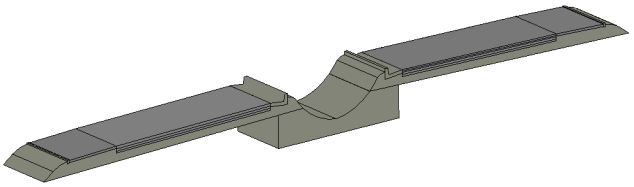

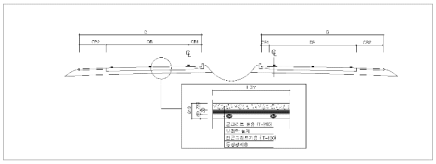

< 기본산출변수 >

산출변수	설명	변수값	단위	비고
LEN	도로길이	1	m	
B	도로폭(1방향)	10.5	m	
CB1	좌측측구폭원(연석제외)	1	m	
CB2	우측측구폭원(연석제외)	1	m	
DB	차도부폭원(1방향)	8.5	m	
ST	콘크리트슬리브 두께	0.28	m	
LT	린콘크리트 두께	0.15	m	
LB	린콘크리트 폭원(1방향)	8.5	m	
J	팽창줄눈 간격	300	m	
EJ	세로줄눈 개소(1방향)	4	개소	
EJ1	세로줄눈(형식1-1)	2	개소	
EJ2	세로줄눈(형식1-4)	2	개소	
EJ3	세로줄눈(노타이)	2	개소	
EJ4	세로줄눈 절단길이	6	m	

LD002.10042 콘크리트포장 / 국도, 본선 4차로 , B=21.0m, TYPE2							
< 공사비 산출 항목 >							
구분	품명/규격	단위	수량	단가	금액	표준시장단가 코드	비고
본체	린콘크리트 포장 일반구간	m3	2.55	6,319	16,113	LD142.03000	
	시공 유도선 설치 및 해체 설치간격 6m	m	2	371	742	LR910.00600	
	콘크리트 표층 기계포설/ 대형장비 일반	m3	4.76	9,528	45,353	LD142.01000	
	콘크리트 포장줄눈 절단 T=10cm이하	m	8.833	1,199	10,591	LE001.00010	
	콘크리트 포장줄눈 설치 T=10cm이하	m	8.833	1,062	9,381	LE002.00010	
	소계				82,180	[A]	
부대공	팽창줄눈 (국도, CON, 4차로) 분리막 PE필름 절단 (국도, CON, 4차로)	sum	[A]의	20%	16,436	요율산출	
	소계				16,436	[B]	
합계					98,616	[A+B]	

< 객체단가 정의 및 해설 >

【단가정의】

① 이 단가는 고속도로 콘크리트포장 시공을 기준한 것으로, 린콘크리트, 콘크리트 기계포설, 줄눈 절단 및 설치 작업을 포함한다.

② 동상방지층의 포설 및 다짐, 팽창줄눈 설치 비용은 제외되어 있다.

③ 재료비·운반비의 포함 및 제외 사항은 다음과 같다.

- 포함 : PE필름, 팽창줄눈(채움재, 줄눈재), 줄눈(블레이드, 프라이머, 백업재, 줄눈재)
- 제외 : 골재, 시멘트, 콘크리트, 다웰바, 타이바, 양생제, 양생용비닐

【적용기준】

① BIM라이브러리 정보

- 토목시설의 상세표준도 기반 BIM라이브러리(국토교통부/건설기술연구원)

② BIM단가 상세설명서 활용방법

- 본 단가는 상기의 BIM라이브러리에 기준한 것으로, 제시된 기준이 당해공사의 시공규모 또는 현장여건 및 작업조건 등과 부합하지 않는 경우에는 BIM단가를 조정 산출하여 적용할 수 있다.
- BIM단가 상세설명서를 활용하여 수량정보 및 공사비 산출항목을 변경할 수 있으며, 공사비 산출항목의 변경시에는 본 단가집의 공종별 표준시장단가를 적용한다.

【기본산출변수 상세정보는 별첨자료 참고】

3.중앙분리대

LH610.00081 중앙분리대 / H=0.81m, 콘크리트 포장용, SB4, TYPE-A	
코드	LH610.00081
명칭	중앙분리대
규격	H=0.81m, 콘크리트 포장용, SB4, TYPE-A
단위	m
적용단가(원)	12,047
노무비율(%)	52 %

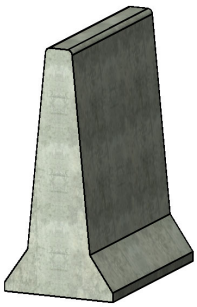

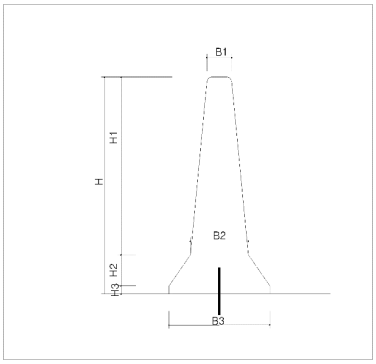

< 기본산출변수 >

산출변수	설명	변수값	단위	비고
LEN	중분대길이	1	m	
H	중분대높이	0.81	m	
H1	1단높이	0.56	m	
H2	2단높이	0.175	m	
H3	3단높이	0.075	m	
B1	중분대상단(1단)폭	0.2	m	
B2	중분대상단(2단)폭	0.32	m	
B3	중분대상단(3단)폭	0.57	m	

LH610.00081 중앙분리대 / H=0.81m, 콘크리트 포장용, SB4, TYPE-A							
< 공사비 산출 항목 >							
구분	품명/규격	단위	수량	단가	금액	표준시장단가 코드	비고
본체	시공 유도선 설치 및 해체 설치간격 6m	m	1	371	371	LR910.00600	
	콘크리트 기계포설/중앙분리대 H=81cm	m	1	8,173	8,173	LD122.01000	
	소계				8,544	[A]	
부대공	콘크리트 포장줄눈 절단 T=10cm이하 콘크리트 포장줄눈 설치 T=10cm이하 수축줄눈 (중분대,0.81) 신축줄눈 (중분대,0.81) 와이어메시	sum	[A]의	41%	3,503	요율산출	
	소계				3,503	[B]	
합계					12,047	[A+B]	

< 객체단가 정의 및 해설 >

【단가정의】

① 이 단가는 중앙분리대(포설식)의 시공을 기준한 것으로, 유도선 설치, 중앙분리대 포설, 부대작업(줄눈절단 및 설치, 수축줄눈, 신축이음, 와이어메시)을 포함한다.

② 터파기, 되메우기 등 토공작업은 제외되어 있다.

③ 재료비·운반비의 포함 및 제외 사항은 다음과 같다.

- 포함 : 수축줄눈(블레이드, 물, 백업재, 프라이머, 줄눈재), 신축이음(프라이머, 줄눈재, 백업재), 와이어메시
- 제외 : 콘크리트

【적용기준】

① BIM라이브러리 정보

- 토목시설의 상세표준도 기반 BIM라이브러리(국토교통부/건설기술연구원)

② BIM단가 상세설명서 활용방법

- 본 단가는 상기의 BIM라이브러리에 기준한 것으로, 제시된 기준이 당해공사의 시공규모 또는 현장여건 및 작업조건 등과 부합하지 않는 경우에는 BIM단가를 조정 산출하여 적용할 수 있다.
- BIM단가 상세설명서를 활용하여 수량정보 및 공사비 산출항목을 변경할 수 있으며, 공사비 산출항목의 변경시에는 본 단가집의 공종별 표준시장단가를 적용한다.

【기본산출변수 상세정보는 별첨자료 참고】

LH610.00086 중앙분리대 / H=0.86m, 아스팔트 포장용, SB4, TYPE-A	
코드	LH610.00086
명칭	중앙분리대
규격	H=0.86m, 아스팔트 포장용, SB4, TYPE-A
단위	m
적용단가(원)	12,233
노무비율(%)	51 %

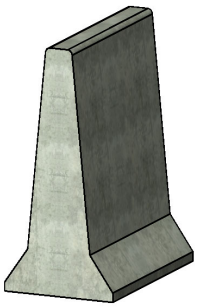

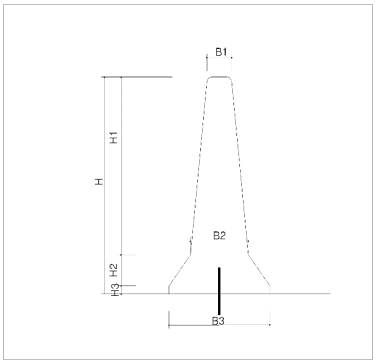

< 기본산출변수 >

산출변수	설명	변수값	단위	비고
LEN	중분대길이	1	m	
H	중분대높이	0.86	m	
H1	1단높이	0.56	m	
H2	2단높이	0.175	m	
H3	3단높이	0.125	m	
B1	중분대상단(1단)폭	0.2	m	
B2	중분대상단(2단)폭	0.32	m	
B3	중분대상단(3단)폭	0.57	m	

LH610.00086 중앙분리대 / H=0.86m, 아스팔트 포장용, SB4, TYPE-A							
< 공사비 산출 항목 >							
구분	품명/규격	단위	수량	단가	금액	표준시장단가 코드	비고
본체	시공 유도선 설치 및 해체 설치간격 6m	m	1	371	371	LR910.00600	
	콘크리트 기계포설/중앙분리대 H=86cm	m	1	8,305	8,305	LD122.02000	
	소계				8,676	[A]	
부대공	콘크리트 포장줄눈 절단 T=10cm이하 콘크리트 포장줄눈 설치 T=10cm이하 수축줄눈 (중분대,0.86) 신축줄눈 (중분대,0.86) 와이어메시	sum	[A]의	41%	3,557	요율산출	
	소계				3,557	[B]	
합계					12,233	[A+B]	

< 객체단가 정의 및 해설 >

【단가정의】

① 이 단가는 중앙분리대(포설식)의 시공을 기준한 것으로, 유도선 설치, 중앙분리대 포설, 부대작업(줄눈절단 및 설치, 수축줄눈, 신축이음, 와이어메시)을 포함한다.

② 터파기, 되메우기 등 토공작업은 제외되어 있다.

③ 재료비·운반비의 포함 및 제외 사항은 다음과 같다.

- 포함 : 수축줄눈(블레이드, 물, 백업재, 프라이머, 줄눈재), 신축이음(프라이머, 줄눈재, 백업재), 와이어메시
- 제외 : 콘크리트

【적용기준】

① BIM라이브러리 정보

- 토목시설의 상세표준도 기반 BIM라이브러리(국토교통부/건설기술연구원)

② BIM단가 상세설명서 활용방법

- 본 단가는 상기의 BIM라이브러리에 기준한 것으로, 제시된 기준이 당해공사의 시공규모 또는 현장여건 및 작업조건 등과 부합하지 않는 경우에는 BIM단가를 조정 산출하여 적용할 수 있다.
- BIM단가 상세설명서를 활용하여 수량정보 및 공사비 산출항목을 변경할 수 있으며, 공사비 산출항목의 변경시에는 본 단가집의 공종별 표준시장단가를 적용한다.

【기본산출변수 상세정보는 별첨자료 참고】

LH610.00127 중앙분리대 / H=1.27m, 콘크리트 포장용, SB4, TYPE-B	
코드	LH610.00127
명칭	중앙분리대
규격	H=1.27m, 콘크리트 포장용, SB4, TYPE-B
단위	m
적용단가(원)	13,969
노무비율(%)	49 %

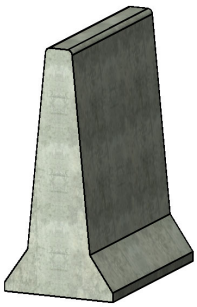

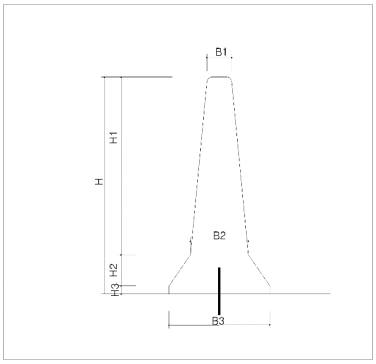

< 기본산출변수 >

산출변수	설명	변수값	단위	비고
LEN	중분대길이	1	m	
H	중분대높이	1.27	m	
H1	1단높이	1.02	m	
H2	2단높이	0.175	m	
H3	3단높이	0.075	m	
B1	중분대상단(1단)폭	0.15	m	
B2	중분대상단(2단)폭	0.3	m	
B3	중분대상단(3단)폭	0.54	m	

LH610.00127 중앙분리대 / H=1.27m, 콘크리트 포장용, SB4, TYPE-B							
< 공사비 산출 항목 >							
구분	품명/규격	단위	수량	단가	금액	표준시장단가 코드	비고
본체	시공 유도선 설치 및 해체 설치간격 6m	m	1	371	371	LR910.00600	
	콘크리트 기계포설/중앙분리대 H=127	m	1	9,536	9,536	LD122.03000	
	소계				9,907	[A]	
부대공	콘크리트 포장줄눈 절단 T=10cm이하 콘크리트 포장줄눈 설치 T=10cm이하 수축줄눈 (중분대,1.27) 신축줄눈 (중분대,1.27) 와이어메시	sum	[A]의	41%	4,062	요율산출	
	소계				4,062	[B]	
합계					13,969	[A+B]	

< 객체단가 정의 및 해설 >

【단가정의】

① 이 단가는 중앙분리대(포설식)의 시공을 기준한 것으로, 유도선 설치, 중앙분리대 포설, 부대작업(줄눈절단 및 설치, 수축줄눈, 신축이음, 와이어메시)을 포함한다.

② 터파기, 되메우기 등 토공작업은 제외되어 있다.

③ 재료비·운반비의 포함 및 제외 사항은 다음과 같다.

- 포함 : 수축줄눈(블레이드, 물, 백업재, 프라이머, 줄눈재), 신축이음(프라이머, 줄눈재, 백업재), 와이어메시
- 제외 : 콘크리트

【적용기준】

① BIM라이브러리 정보

- 토목시설의 상세표준도 기반 BIM라이브러리(국토교통부/건설기술연구원)

② BIM단가 상세설명서 활용방법

- 본 단가는 상기의 BIM라이브러리에 기준한 것으로, 제시된 기준이 당해공사의 시공규모 또는 현장여건 및 작업조건 등과 부합하지 않는 경우에는 BIM단가를 조정 산출하여 적용할 수 있다.
- BIM단가 상세설명서를 활용하여 수량정보 및 공사비 산출항목을 변경할 수 있으며, 공사비 산출항목의 변경시에는 본 단가집의 공종별 표준시장단가를 적용한다.

【기본산출변수 상세정보는 별첨자료 참고】

4.측구

LJ200.10000 V형측구 / TYPE-1	
코드	LJ200.10000
명칭	V형측구
규격	TYPE-1
단위	m
적용단가(원)	104,625
노무비율(%)	79 %

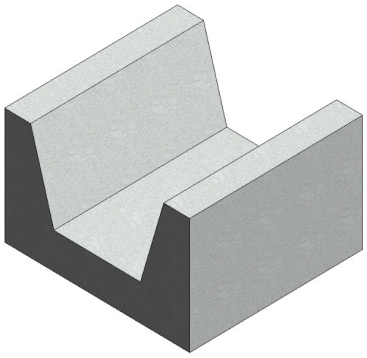

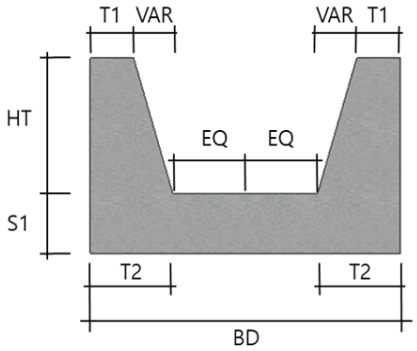

< 기본산출변수 >

산출변수	설명	변수값	단위	비고
VAR	변화치수	135	mm	
LEN	측구 길이	1000	mm	
HT	측구 높이	450	mm	
BD	측구 폭	1070	mm	
T1	상부 벽체 두께	150	mm	
S1	바닥 두께	200	mm	
T2	하부 벽체 두께	285	mm	

LJ200.10000 V형측구 / TYPE-1							
< 공사비 산출 항목 >							
구분	품명/규격	단위	수량	단가	금액	표준시장단가 코드	비고
본체	콘크리트 타설/장비사용 무근콘크리트	m3	0.396	27,151	10,752	EC110.12000	
	유로폼 보통	m2	2.24	39,417	88,294	ED402.02000	
	철근가공조립/현장가공 TYPE-2	ton	0.00199	781,621	1,555	EE001.30000	
	소계				100,601	[A]	
부대공	수축줄눈 (측구) 신축이음 (측구) 비닐깔기	sum	[A]의	4%	4,024	요율산출	
	소계				4,024	[B]	
합계					104,625	[A+B]	

< 객체단가 정의 및 해설 >

【단가정의】

① 이 단가는 V형 측구의 시공을 기준한 것으로, 거푸집 설치 및 해체, 콘크리트 타설, 철근 가공조립, 부대작업(수축줄눈, 신축이음, 비닐깔기)을 포함한다.

② 터파기, 되메우기 등 토공작업과 덮개설치는 제외되어 있다.

③ 재료비·운반비의 포함 및 제외 사항은 다음과 같다.

- 포함 : 거푸집, 수축줄눈, 신축이음, 비닐깔기
- 제외 : 철근, 콘크리트

【적용기준】

① BIM라이브러리 정보

- 토목시설의 상세표준도 기반 BIM라이브러리(국토교통부/건설기술연구원)

② BIM단가 상세설명서 활용방법

- 본 단가는 상기의 BIM라이브러리에 기준한 것으로, 제시된 기준이 당해공사의 시공규모 또는 현장여건 및 작업조건 등과 부합하지 않는 경우에는 BIM단가를 조정 산출하여 적용할 수 있다.
- BIM단가 상세설명서를 활용하여 수량정보 및 공사비 산출항목을 변경할 수 있으며, 공사비 산출항목의 변경시에는 본 단가집의 공종별 표준시장단가를 적용한다.

【기본산출변수 상세정보는 별첨자료 참고】

LJ200.20000 V형측구 / TYPE-2	
코드	LJ200.20000
명칭	V형측구
규격	TYPE-2
단위	m
적용단가(원)	132,352
노무비율(%)	80 %

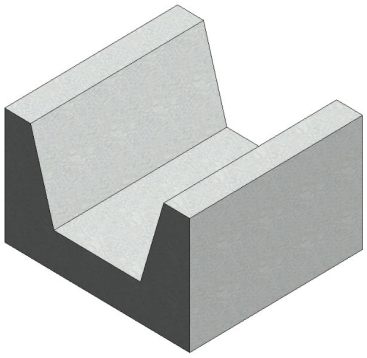

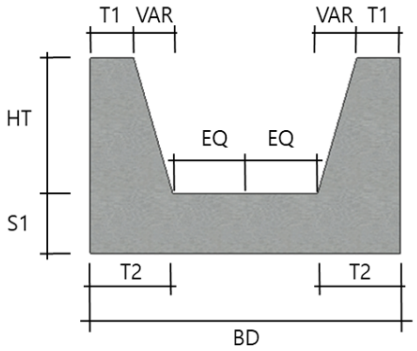

< 기본산출변수 >

산출변수	설명	변수값	단위	비고
VAR	변화치수	180	mm	
LEN	측구 길이	1000	mm	
HT	측구 높이	600	mm	
BD	측구 폭	1160	mm	
T1	상부 벽체 두께	150	mm	
S1	바닥 두께	200	mm	
T2	하부 벽체 두께	330	mm	

LJ200.20000 V형측구 / TYPE-2							
< 공사비 산출 항목 >							
구분	품명/규격	단위	수량	단가	금액	표준시장단가 코드	비고
본체	콘크리트 타설/장비사용 무근콘크리트	m3	0.488	27,151	13,250	EC110.12000	
	유로폼 보통	m2	2.853	39,417	112,457	ED402.02000	
	철근가공조립/현장가공 TYPE-2	ton	0.00199	781,621	1,555	EE001.30000	
	소계				127,262	[A]	
부대공	수축줄눈 (측구) 신축이음 (측구) 비닐깔기	sum	[A]의	4%	5,090	요율산출	
	소계				5,090	[B]	
합계					132,352	[A+B]	

< 객체단가 정의 및 해설 >

【단가정의】

① 이 단가는 V형 측구의 시공을 기준한 것으로, 거푸집 설치 및 해체, 콘크리트 타설, 철근 가공조립, 부대작업(수축줄눈, 신축이음, 비닐깔기)을 포함한다.

② 터파기, 되메우기 등 토공작업과 덮개설치는 제외되어 있다.

③ 재료비·운반비의 포함 및 제외 사항은 다음과 같다.

- 포함 : 거푸집, 수축줄눈, 신축이음, 비닐깔기
- 제외 : 철근, 콘크리트

【적용기준】

① BIM라이브러리 정보

- 토목시설의 상세표준도 기반 BIM라이브러리(국토교통부/건설기술연구원)

② BIM단가 상세설명서 활용방법

- 본 단가는 상기의 BIM라이브러리에 기준한 것으로, 제시된 기준이 당해공사의 시공규모 또는 현장여건 및 작업조건 등과 부합하지 않는 경우에는 BIM단가를 조정 산출하여 적용할 수 있다.
- BIM단가 상세설명서를 활용하여 수량정보 및 공사비 산출항목을 변경할 수 있으며, 공사비 산출항목의 변경시에는 본 단가집의 공종별 표준시장단가를 적용한다.

【기본산출변수 상세정보는 별첨자료 참고】

LJ200.30000 V형측구 / TYPE-3	
코드	LJ200.30000
명칭	V형측구
규격	TYPE-3
단위	m
적용단가(원)	208,186
노무비율(%)	80 %

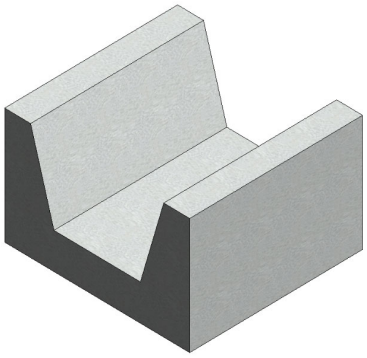

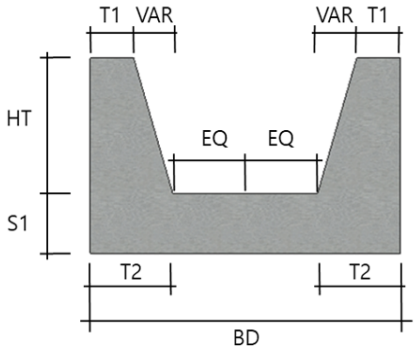

< 기본산출변수 >

산출변수	설명	변수값	단위	비고
VAR	변화치수	300	mm	
LEN	측구 길이	1000	mm	
HT	측구 높이	1000	mm	
BD	측구 폭	1400	mm	
T1	상부 벽체 두께	150	mm	
S1	바닥 두께	200	mm	
T2	하부 벽체 두께	450	mm	

LJ200.30000 V형측구 / TYPE-3							
< 공사비 산출 항목 >							
구분	품명/규격	단위	수량	단가	금액	표준시장단가 코드	비고
본체	콘크리트 타설/장비사용 무근콘크리트	m3	0.8	27,151	21,721	EC110.12000	
	유로폼 보통	m2	4.488	39,417	176,903	ED402.02000	
	철근가공조립/현장가공 TYPE-2	ton	0.00199	781,621	1,555	EE001.30000	
	소계				200,179	[A]	
부대공	수축줄눈 (측구) 신축이음 (측구) 비닐깔기	sum	[A]의	4%	8,007	요율산출	
	소계				8,007	[B]	
합계					208,186	[A+B]	

< 객체단가 정의 및 해설 >

【단가정의】

① 이 단가는 V형 측구의 시공을 기준한 것으로, 거푸집 설치 및 해체, 콘크리트 타설, 철근 가공조립, 부대작업(수축줄눈, 신축이음, 비닐깔기)을 포함한다.

② 터파기, 되메우기 등 토공작업과 덮개설치는 제외되어 있다.

③ 재료비·운반비의 포함 및 제외 사항은 다음과 같다.

- 포함 : 거푸집, 수축줄눈, 신축이음, 비닐깔기
- 제외 : 철근, 콘크리트

【적용기준】

① BIM라이브러리 정보

- 토목시설의 상세표준도 기반 BIM라이브러리(국토교통부/건설기술연구원)

② BIM단가 상세설명서 활용방법

- 본 단가는 상기의 BIM라이브러리에 기준한 것으로, 제시된 기준이 당해공사의 시공규모 또는 현장여건 및 작업조건 등과 부합하지 않는 경우에는 BIM단가를 조정 산출하여 적용할 수 있다.
- BIM단가 상세설명서를 활용하여 수량정보 및 공사비 산출항목을 변경할 수 있으며, 공사비 산출항목의 변경시에는 본 단가집의 공종별 표준시장단가를 적용한다.

【기본산출변수 상세정보는 별첨자료 참고】

LJ300.10000 산마루측구 / TYPE-1	
코드	LJ300.10000
명칭	산마루측구
규격	TYPE-1
단위	m
적용단가(원)	115,340
노무비율(%)	80 %

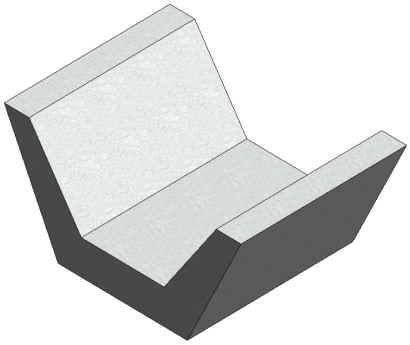

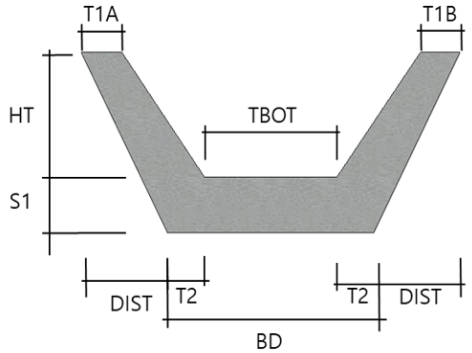

< 기본산출변수 >

산출변수	설명	변수값	단위	비고
LEN	측구 길이	1000	mm	
HT	측구 높이	450	mm	
DIST	이격 길이	325	mm	
BD	측구 폭	780	mm	
T1A	상부 벽체 두께 1	150	mm	
T1B	상부 벽체 두께 2	150	mm	
S1	바닥 두께	200	mm	
TBOT	측구 밑면 폭	500	mm	
T2	하부 벽체 두께	140	mm	

LJ300.10000 산마루측구 / TYPE-1							
< 공사비 산출 항목 >							
구분	품명/규격	단위	수량	단가	금액	표준시장단가 코드	비고
본체	콘크리트 타설/장비사용 무근콘크리트	m3	0.351	27,151	9,530	EC110.12000	
	유로폼 보통	m2	2.552	39,417	100,592	ED402.02000	
	철근가공조립/현장가공 TYPE-2	ton	0.001	781,621	782	EE001.30000	
	소계				110,904	[A]	
부대공	수축줄눈 (측구) 신축이음 (측구) 비닐깔기	sum	[A]의	4%	4,436	요율산출	
	소계				4,436	[B]	
합계					115,340	[A+B]	

< 객체단가 정의 및 해설 >

【단가정의】

① 이 단가는 산마루 측구의 시공을 기준한 것으로, 거푸집 설치 및 해체, 콘크리트 타설, 철근 가공조립, 부대작업(수축줄눈, 신축이음, 비닐깔기)을 포함한다.

② 터파기, 되메우기 등 토공작업과 덮개설치는 제외되어 있다.

③ 재료비·운반비의 포함 및 제외 사항은 다음과 같다.

- 포함 : 거푸집, 수축줄눈, 신축이음, 비닐깔기
- 제외 : 철근, 콘크리트

【적용기준】

① BIM라이브러리 정보

- 토목시설의 상세표준도 기반 BIM라이브러리(국토교통부/건설기술연구원)

② BIM단가 상세설명서 활용방법

- 본 단가는 상기의 BIM라이브러리에 기준한 것으로, 제시된 기준이 당해공사의 시공규모 또는 현장여건 및 작업조건 등과 부합하지 않는 경우에는 BIM단가를 조정 산출하여 적용할 수 있다.
- BIM단가 상세설명서를 활용하여 수량정보 및 공사비 산출항목을 변경할 수 있으며, 공사비 산출항목의 변경시에는 본 단가집의 공종별 표준시장단가를 적용한다.

【기본산출변수 상세정보는 별첨자료 참고】

LJ300.20000 산마루측구 / TYPE-2	
코드	LJ300.20000
명칭	산마루측구
규격	TYPE-2
단위	m
적용단가(원)	146,631
노무비율(%)	80 %

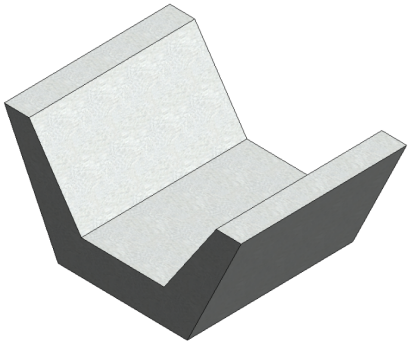

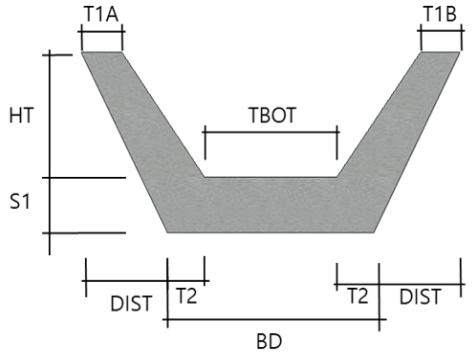

< 기본산출변수 >

산출변수	설명	변수값	단위	비고
LEN	측구 길이	1000	mm	
HT	측구 높이	600	mm	
DIST	이격 길이	400	mm	
BD	측구 폭	840	mm	
T1A	상부 벽체 두께 1	150	mm	
T1B	상부 벽체 두께 2	150	mm	
S1	바닥 두께	200	mm	
TBOT	측구 밑면 폭	500	mm	
T2	하부 벽체 두께	170	mm	

LJ300.20000 산마루측구 / TYPE-2							
< 공사비 산출 항목 >							
구분	품명/규격	단위	수량	단가	금액	표준시장단가 코드	비고
본체	콘크리트 타설/장비사용 무근콘크리트	m3	0.44	27,151	11,946	EC110.12000	
	유로폼 보통	m2	3.254	39,417	128,263	ED402.02000	
	철근가공조립/현장가공 TYPE-2	ton	0.001	781,621	782	EE001.30000	
	소계				140,991	[A]	
부대공	수축줄눈 (측구) 신축이음 (측구) 비닐깔기	sum	[A]의	4%	5,640	요율산출	
	소계				5,640	[B]	
합계					146,631	[A+B]	

< 객체단가 정의 및 해설 >

【단가정의】

① 이 단가는 산마루 측구의 시공을 기준한 것으로, 거푸집 설치 및 해체, 콘크리트 타설, 철근 가공조립, 부대작업(수축줄눈, 신축이음, 비닐깔기)을 포함한다.

② 터파기, 되메우기 등 토공작업과 덮개설치는 제외되어 있다.

③ 재료비·운반비의 포함 및 제외 사항은 다음과 같다.

- 포함 : 거푸집, 수축줄눈, 신축이음, 비닐깔기
- 제외 : 철근, 콘크리트

【적용기준】

① BIM라이브러리 정보

- 토목시설의 상세표준도 기반 BIM라이브러리(국토교통부/건설기술연구원)

② BIM단가 상세설명서 활용방법

- 본 단가는 상기의 BIM라이브러리에 기준한 것으로, 제시된 기준이 당해공사의 시공규모 또는 현장여건 및 작업조건 등과 부합하지 않는 경우에는 BIM단가를 조정 산출하여 적용할 수 있다.
- BIM단가 상세설명서를 활용하여 수량정보 및 공사비 산출항목을 변경할 수 있으며, 공사비 산출항목의 변경시에는 본 단가집의 공종별 표준시장단가를 적용한다.

【기본산출변수 상세정보는 별첨자료 참고】

LJ300.30000 산마루측구 / TYPE-3	
코드	LJ300.30000
명칭	산마루측구
규격	TYPE-3
단위	m
적용단가(원)	231,196
노무비율(%)	80 %

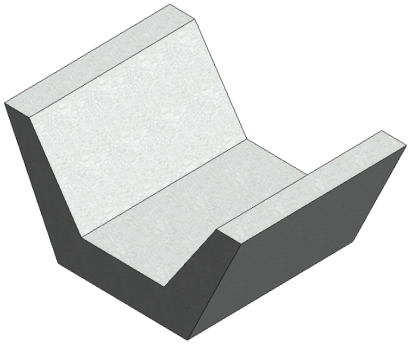

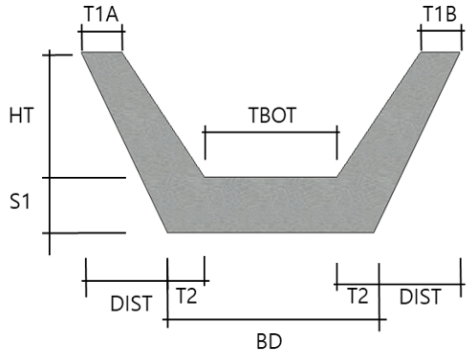

< 기본산출변수 >

산출변수	설명	변수값	단위	비고
LEN	측구 길이	1000	mm	
HT	측구 높이	1000	mm	
DIST	이격 길이	600	mm	
BD	측구 폭	1000	mm	
T1A	상부 벽체 두께 1	150	mm	
T1B	상부 벽체 두께 2	150	mm	
S1	바닥 두께	200	mm	
TBOT	측구 밑면 폭	500	mm	
T2	하부 벽체 두께	250	mm	

LJ300.30000 산마루측구 / TYPE-3

< 공사비 산출 항목 >

구분	품명/규격	단위	수량	단가	금액	표준시장단가 코드	비고
본체	콘크리트 타설/장비사용 무근콘크리트	m3	0.72	27,151	19,549	EC110.12000	
	유로폼 보통	m2	5.124	39,417	201,973	ED402.02000	
	철근가공조립/현장가공 TYPE-2	ton	0.001	781,621	782	EE001.30000	
	소계				222,304	[A]	
부대공	수축줄눈 (측구) 신축이음 (측구) 비닐깔기	sum	[A]의	4%	8,892	요율산출	
	소계				8,892	[B]	
합계					231,196	[A+B]	

< 객체단가 정의 및 해설 >

【단가정의】

① 이 단가는 산마루 측구의 시공을 기준한 것으로, 거푸집 설치 및 해체, 콘크리트 타설, 철근 가공조립, 부대작업(수축줄눈, 신축이음, 비닐깔기)을 포함한다.

② 터파기, 되메우기 등 토공작업과 덮개설치는 제외되어 있다.

③ 재료비·운반비의 포함 및 제외 사항은 다음과 같다.

- 포함 : 거푸집, 수축줄눈, 신축이음, 비닐깔기
- 제외 : 철근, 콘크리트

【적용기준】

① BIM라이브러리 정보

- 토목시설의 상세표준도 기반 BIM라이브러리(국토교통부/건설기술연구원)

② BIM단가 상세설명서 활용방법

- 본 단가는 상기의 BIM라이브러리에 기준한 것으로, 제시된 기준이 당해공사의 시공규모 또는 현장여건 및 작업조건 등과 부합하지 않는 경우에는 BIM단가를 조정 산출하여 적용할 수 있다.
- BIM단가 상세설명서를 활용하여 수량정보 및 공사비 산출항목을 변경할 수 있으며, 공사비 산출항목의 변경시에는 본 단가집의 공종별 표준시장단가를 적용한다.

【기본산출변수 상세정보는 별첨자료 참고】

LJ400.10000 L형측구 / TYPE-1	
코드	LJ400.10000
명칭	L형측구
규격	TYPE-1
단위	m
적용단가(원)	56,744
노무비율(%)	78 %

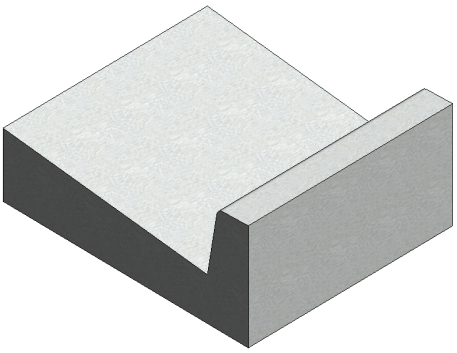

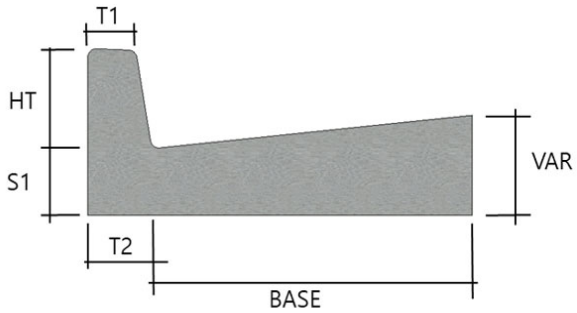

< 기본산출변수 >

산출변수	설명	변수값	단위	비고
VAR	변화치수	300	mm	
LEN	측구 길이	1000	mm	
BASE	측구 밑면길이	1000	mm	
T1	상부 벽체 두께	150	mm	
S1	바닥 두께	200	mm	
HT	측구 높이	300	mm	
T2	하부 벽체 두께	200	mm	
SLOPE	측구 경사	10	%	

LJ400.10000 L형측구 / TYPE-1							
< 공사비 산출 항목 >							
구분	품명/규격	단위	수량	단가	금액	표준시장단가 코드	비고
본체	콘크리트 타설/장비사용 무근콘크리트	m3	0.343	27,151	9,313	EC110.12000	
	유로폼 보통	m2	1.104	39,417	43,516	ED402.02000	
	철근가공조립/현장가공 TYPE-2	ton	0.0009	781,621	703	EE001.30000	
	소계				53,532	[A]	
부대공	수축줄눈 (측구) 신축이음 (측구) 비닐깔기	sum	[A]의	6%	3,212	요율산출	
	소계				3,212	[B]	
합계					56,744	[A+B]	

< 객체단가 정의 및 해설 >

【단가정의】

① 이 단가는 L형 측구(Type-1, 4)의 시공을 기준한 것으로, 거푸집 설치 및 해체, 콘크리트 타설, 철근 가공조립, 부대작업(수축줄눈, 신축이음, 비닐깔기)을 포함한다.

② 터파기, 되메우기 등 토공작업은 제외되어 있다.

③ 재료비·운반비의 포함 및 제외 사항은 다음과 같다.

- 포함 : 거푸집, 수축줄눈, 신축이음, 비닐깔기
- 제외 : 철근, 콘크리트

【적용기준】

① BIM라이브러리 정보

- 토목시설의 상세표준도 기반 BIM라이브러리(국토교통부/건설기술연구원)

② BIM단가 상세설명서 활용방법

- 본 단가는 상기의 BIM라이브러리에 기준한 것으로, 제시된 기준이 당해공사의 시공규모 또는 현장여건 및 작업조건 등과 부합하지 않는 경우에는 BIM단가를 조정 산출하여 적용할 수 있다.
- BIM단가 상세설명서를 활용하여 수량정보 및 공사비 산출항목을 변경할 수 있으며, 공사비 산출항목의 변경시에는 본 단가집의 공종별 표준시장단가를 적용한다.

【기본산출변수 상세정보는 별첨자료 참고】

LJ400.20000 L형측구 / TYPE-2	
코드	LJ400.20000
명칭	L형측구
규격	TYPE-2
단위	m
적용단가(원)	134,780
노무비율(%)	75 %

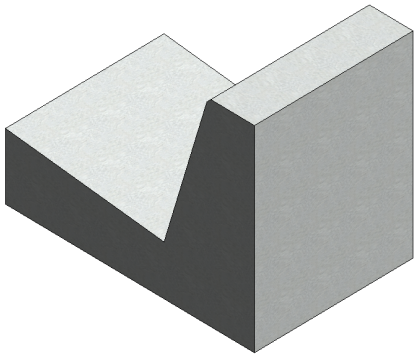

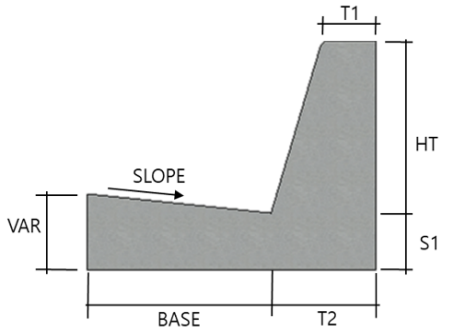

< 기본산출변수 >

산출변수	설명	변수값	단위	비고
VAR	변화치수	400	mm	
LEN	측구 길이	1000	mm	
BASE	측구 밑면길이	1000	mm	
T1	상부 벽체 두께	300	mm	
S1	바닥 두께	300	mm	
HT	측구 높이	900	mm	
T2	하부 벽체 두께	570	mm	
SLOPE	측구 경사	10	%	

LJ400.20000 L형측구 / TYPE-2

< 공사비 산출 항목 >

구분	품명/규격	단위	수량	단가	금액	표준시장단가 코드	비고
본체	콘크리트 타설/장비사용 무근콘크리트	m3	0.913	27,151	24,789	EC110.12000	
	유로폼 보통	m2	2.54	39,417	100,119	ED402.02000	
	철근가공조립/현장가공 TYPE-2	ton	0.00135	781,621	1,055	EE001.30000	
	소계				125,963	[A]	
부대공	수축줄눈 (측구) 신축이음 (측구) 비닐깔기 PVC파이프 D100mm 부직포	sum	[A]의	7%	8,817	요율산출	
	소계				8,817	[B]	
합계					134,780	[A+B]	

< 객체단가 정의 및 해설 >

【단가정의】

① 이 단가는 L형 측구(Type-2)의 시공을 기준한 것으로, 거푸집 설치 및 해체, 콘크리트 타설, 철근 가공조립, 부대작업(수축줄눈, 신축이음, 비닐깔기, PVC관, 부직포 설치)을 포함한다.

② 터파기, 되메우기 등 토공작업은 제외되어 있다.

③ 재료비·운반비의 포함 및 제외 사항은 다음과 같다.

- 포함 : 거푸집, 수축줄눈, 신축이음, 비닐깔기, PVC관, 부직포
- 제외 : 철근, 콘크리트

【적용기준】

① BIM라이브러리 정보

- 토목시설의 상세표준도 기반 BIM라이브러리(국토교통부/건설기술연구원)

② BIM단가 상세설명서 활용방법

- 본 단가는 상기의 BIM라이브러리에 기준한 것으로, 제시된 기준이 당해공사의 시공규모 또는 현장여건 및 작업조건 등과 부합하지 않는 경우에는 BIM단가를 조정 산출하여 적용할 수 있다.
- BIM단가 상세설명서를 활용하여 수량정보 및 공사비 산출항목을 변경할 수 있으며, 공사비 산출항목의 변경시에는 본 단가집의 공종별 표준시장단가를 적용한다.

【기본산출변수 상세정보는 별첨자료 참고】

LJ400.40000 L형측구 / TYPE-4	
코드	LJ400.40000
명칭	L형측구
규격	TYPE-4
단위	m
적용단가(원)	36,389
노무비율(%)	80 %

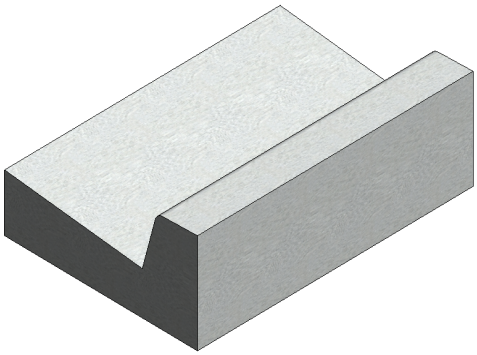

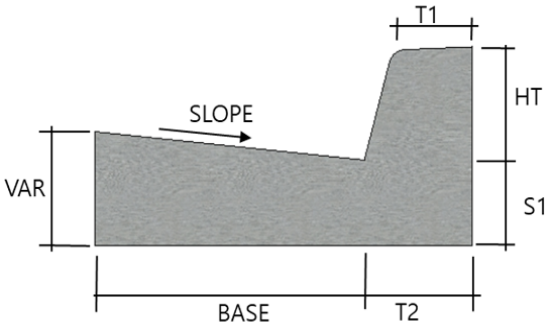

< 기본산출변수 >

산출변수	설명	변수값	단위	비고
VAR	변화치수	200	mm	
LEN	측구 길이	1000	mm	
BASE	측구 밑면길이	500	mm	
T1	상부 벽체 두께	150	mm	
S1	바닥 두께	150	mm	
HT	측구 높이	200	mm	
T2	하부 벽체 두께	200	mm	
SLOPE	측구 경사	10	%	

LJ400.40000 L형측구 / TYPE-4							
< 공사비 산출 항목 >							
구분	품명/규격	단위	수량	단가	금액	표준시장단가 코드	비고
본체	콘크리트 타설/장비사용 무근콘크리트	m3	0.153	27,151	4,154	EC110.12000	
	유로폼 보통	m2	0.756	39,417	29,799	ED402.02000	
	철근가공조립/현장가공 TYPE-2	ton	0.0009	781,621	703	EE001.30000	
	소계				34,656	[A]	
부대공	수축줄눈 (측구) 신축이음 (측구) 비닐깔기	sum	[A]의	5%	1,733	요율산출	
	소계				1,733	[B]	
합계					36,389	[A+B]	

< 객체단가 정의 및 해설 >

【단가정의】

① 이 단가는 L형 측구(Type-1, 4)의 시공을 기준한 것으로, 거푸집 설치 및 해체, 콘크리트 타설, 철근 가공조립, 부대작업(수축줄눈, 신축이음, 비닐깔기)을 포함한다.

② 터파기, 되메우기 등 토공작업은 제외되어 있다.

③ 재료비·운반비의 포함 및 제외 사항은 다음과 같다.

- 포함 : 거푸집, 수축줄눈, 신축이음, 비닐깔기
- 제외 : 철근, 콘크리트

【적용기준】

① BIM라이브러리 정보

- 토목시설의 상세표준도 기반 BIM라이브러리(국토교통부/건설기술연구원)

② BIM단가 상세설명서 활용방법

- 본 단가는 상기의 BIM라이브러리에 기준한 것으로, 제시된 기준이 당해공사의 시공규모 또는 현장여건 및 작업조건 등과 부합하지 않는 경우에는 BIM단가를 조정 산출하여 적용할 수 있다.
- BIM단가 상세설명서를 활용하여 수량정보 및 공사비 산출항목을 변경할 수 있으며, 공사비 산출항목의 변경시에는 본 단가집의 공종별 표준시장단가를 적용한다.

【기본산출변수 상세정보는 별첨자료 참고】

LJ400.00050 L형측구(포설식) / TYPE-1, H=0.5m, 기계타설	
코드	LJ400.00050
명칭	L형측구(포설식)
규격	TYPE-1, H=0.5m, 기계타설
단위	m
적용단가(원)	6,754
노무비율(%)	61 %

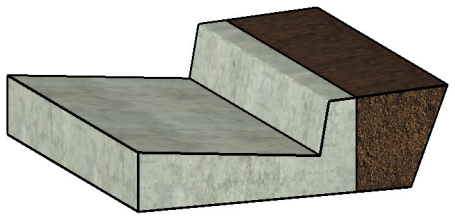

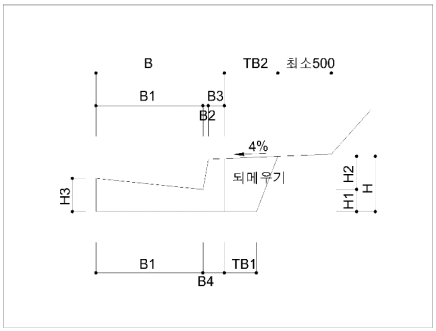

< 기본산출변수 >

산출변수	설명	변수값	단위	비고
LEN	측구길이	1	m	
H	방호벽높이	0.5	m	
H1	측구저판높이1	0.2	m	
H2	연석부높이	0.3	m	
H3	측구저판높이2	0.3	m	
B	측구저판폭	1.2	m	
B1	측구저판폭1	1	m	
B2	측구저판폭2	0.05	m	
B3	측구저판폭3	0.15	m	
B4	측구저판폭4	0.2	m	
TB1	되메우기 여유폭	0.3	m	
TB2	되메우기 상단폭	0.5	m	

LJ400.00050 L형측구(포설식) / TYPE-1, H=0.5m, 기계타설							
< 공사비 산출 항목 >							
구분	품명/규격	단위	수량	단가	금액	표준시장단가 코드	비고
본체	시공 유도선 설치 및 해체 설치간격 6m	m	1	371	371	LR910.00600	
	콘크리트 기계포설/L형측구 H=0.5m이	m	1	5,076	5,076	LD132.01000	
	소계				5,447	[A]	
부대공	콘크리트 포장줄눈 절단 T=10cm이하 콘크리트 포장줄눈 설치 T=10cm이하 수축줄눈 (측구-포설식1) 신축줄눈 (측구-포설식1) 분리막 PE필름	sum	[A]의	24%	1,307	요율산출	
	소계				1,307	[B]	
합계					6,754	[A+B]	

< 객체단가 정의 및 해설 >

【단가정의】

① 이 단가는 L형 측구(포설식)의 시공을 기준한 것으로, 유도선 설치, L형측구 포설, 부대작업(줄눈 절단 및 설치, 수축줄눈, 신축이음, 비닐 깔기)을 포함한다.

② 터파기, 되메우기 등 토공작업은 제외되어 있다.

③ 재료비·운반비의 포함 및 제외 사항은 다음과 같다.

- 포함 : 수축줄눈(블레이드, 물, 백업재, 프라이머, 줄눈재), 신축줄눈(프라이머, 줄눈재, 백업재), PE필름
- 제외 : 철근, 콘크리트

【적용기준】

① BIM라이브러리 정보

- 토목시설의 상세표준도 기반 BIM라이브러리(국토교통부/건설기술연구원)

② BIM단가 상세설명서 활용방법

- 본 단가는 상기의 BIM라이브러리에 기준한 것으로, 제시된 기준이 당해공사의 시공규모 또는 현장여건 및 작업조건 등과 부합하지 않는 경우에는 BIM단가를 조정 산출하여 적용할 수 있다.
- BIM단가 상세설명서를 활용하여 수량정보 및 공사비 산출항목을 변경할 수 있으며, 공사비 산출항목의 변경시에는 본 단가집의 공종별 표준시장단가를 적용한다.

【기본산출변수 상세정보는 별첨자료 참고】

LJ400.00120 L형측구(포설식) / TYPE-2, H=1.2m, 기계타설	
코드	LJ400.00120
명칭	L형측구(포설식)
규격	TYPE-2, H=1.2m, 기계타설
단위	m
적용단가(원)	14,357
노무비율(%)	45 %

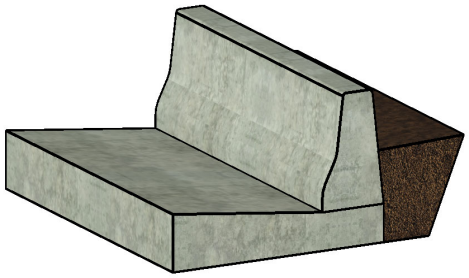

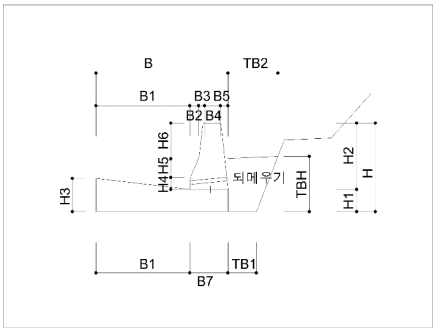

< 기본산출변수 >

산출변수	설명	변수값	단위	비고
LEN	측구길이	1	m	
H	방호벽높이	1.2	m	
H1	저판높이1	0.3	m	
H2	연석부높이	0.9	m	
H3	측구저판높이2	0.4	m	
H4	연석부높이1	0.165	m	
H5	연석부높이2	0.25	m	
H6	연석부높이3	0.485	m	
B	측구저판폭	1.535	m	
B1	측구저판폭1	1	m	
B2	연석부폭1	0.125	m	
B3	연석부폭2	0.06	m	
B4	연석부폭3	0.25	m	
B5	연석부폭4	0.1	m	
B7	측구저판폭7	0.535	m	
TB1	되메우기 여유폭	0.5	m	
TB2	되메우기 상단폭	0.94	m	
TBH	되메우기 높이	0.9	m	

LJ400.00120 L형측구(포설식) / TYPE-2, H=1.2m, 기계타설							
< 공사비 산출 항목 >							
구분	품명/규격	단위	수량	단가	금액	표준시장단가 코드	비고
본체	시공 유도선 설치 및 해체 설치간격 6m	m	1	371	371	LR910.00600	
	콘크리트 기계포설/L형측구 H=1.2m	m	1	7,976	7,976	LD132.02000	
	소계				8,347	[A]	
부대공	콘크리트 포장줄눈 절단 T=10cm이하 콘크리트 포장줄눈 설치 T=10cm이하 수축줄눈 (측구-포설식2) 신축줄눈 (측구-포설식2) PVC파이프 D100mm 분리막 PE필름 부직포	sum	[A]의	72%	6,010	요율산출	
	소계				6,010	[B]	
합계					14,357	[A+B]	

< 객체단가 정의 및 해설 >

【단가정의】

① 이 단가는 L형 측구(포설식)의 시공을 기준한 것으로, 유도선 설치, L형측구 포설, 부대작업(줄눈 절단 및 설치, 수축줄눈, 신축이음, 비닐 깔기)을 포함한다.

② 터파기, 되메우기 등 토공작업은 제외되어 있다.

③ 재료비·운반비의 포함 및 제외 사항은 다음과 같다.

- 포함 : 수축줄눈(블레이드, 물, 백업재, 프라이머, 줄눈재), 신축줄눈(프라이머, 줄눈재, 백업재), PE필름, PVC관, 부직포
- 제외 : 철근, 콘크리트

【적용기준】

① BIM라이브러리 정보

- 토목시설의 상세표준도 기반 BIM라이브러리(국토교통부/건설기술연구원)

② BIM단가 상세설명서 활용방법

- 본 단가는 상기의 BIM라이브러리에 기준한 것으로, 제시된 기준이 당해공사의 시공규모 또는 현장여건 및 작업조건 등과 부합하지 않는 경우에는 BIM단가를 조정 산출하여 적용할 수 있다.
- BIM단가 상세설명서를 활용하여 수량정보 및 공사비 산출항목을 변경할 수 있으며, 공사비 산출항목의 변경시에는 본 단가집의 공종별 표준시장단가를 적용한다.

【기본산출변수 상세정보는 별첨자료 참고】

LJ601.10000 U형측구 / TYPE-1	
코드	LJ601.10000
명칭	U형측구
규격	TYPE-1
단위	m
적용단가(원)	41,735
노무비율(%)	80 %

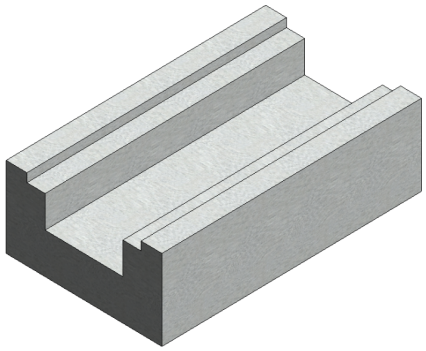

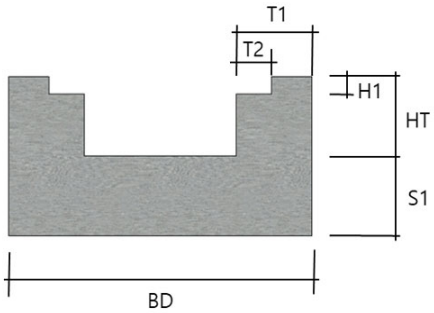

< 기본산출변수 >

산출변수	설명	변수값	단위	비고
LEN	측구 길이	1000	mm	
BD	측구 폭	600	mm	
S1	바닥 두께	150	mm	
HT	측구 높이	150	mm	
T1	상부 벽체 두께	150	mm	
T2	하부 벽체 두께	70	mm	
H1	턱 높이1	32	mm	

LJ601.10000 U형측구 / TYPE-1

< 공사비 산출 항목 >

구분	품명/규격	단위	수량	단가	금액	표준시장단가 코드	비고
본체	콘크리트 타설/장비사용 무근콘크리트	m3	0.13	27,151	3,530	EC110.12000	
	유로폼 보통	m2	0.9	39,417	35,475	ED402.02000	
	소계				39,005	[A]	
부대공	수축줄눈 (측구) 신축이음 (측구) 비닐깔기	sum	[A]의	7%	2,730	요율산출	
	소계				2,730	[B]	
합계					41,735	[A+B]	

< 객체단가 정의 및 해설 >

【단가정의】

① 이 단가는 U형 측구(Type-1)의 시공을 기준한 것으로, 거푸집 설치 및 해체, 콘크리트 타설, 철근 가공조립, 부대작업(수축줄눈, 신축이음, 비닐깔기)을 포함한다.

② 터파기, 되메우기 등 토공작업과 덮개설치 작업은 제외되어 있다.

③ 재료비·운반비의 포함 및 제외 사항은 다음과 같다.

- 포함 : 거푸집, 수축줄눈, 신축이음, 비닐깔기
- 제외 : 철근, 콘크리트

【적용기준】

① BIM라이브러리 정보

- 토목시설의 상세표준도 기반 BIM라이브러리(국토교통부/건설기술연구원)

② BIM단가 상세설명서 활용방법

- 본 단가는 상기의 BIM라이브러리에 기준한 것으로, 제시된 기준이 당해공사의 시공규모 또는 현장여건 및 작업조건 등과 부합하지 않는 경우에는 BIM단가를 조정 산출하여 적용할 수 있다.
- BIM단가 상세설명서를 활용하여 수량정보 및 공사비 산출항목을 변경할 수 있으며, 공사비 산출항목의 변경시에는 본 단가집의 공종별 표준시장단가를 적용한다.

【기본산출변수 상세정보는 별첨자료 참고】

LJ601.20000 U형측구 / TYPE-2	
코드	LJ601.20000
명칭	U형측구
규격	TYPE-2
단위	m
적용단가(원)	177,692
노무비율(%)	78 %

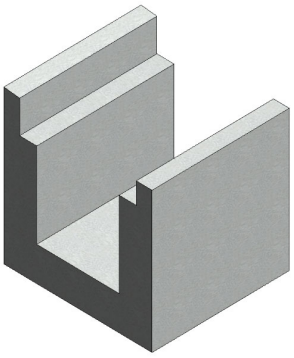

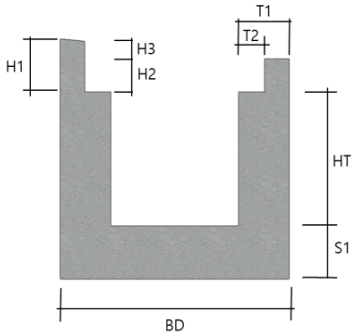

< 기본산출변수 >

산출변수	설명	변수값	단위	비고
LEN	측구 길이	1000	mm	
HT	측구 높이	600	mm	
BD	측구 폭	1080	mm	
S1	바닥 두께	240	mm	
H1	턱 높이1	240	mm	
H2	턱 높이2	150	mm	
H3	턱 차이값	90	mm	
T1	상부 벽체 두께	240	mm	
T2	하부 벽체 두께	125	mm	

LJ601.20000 U형측구 / TYPE-2							
< 공사비 산출 항목 >							
구분	품명/규격	단위	수량	단가	금액	표준시장단가 코드	비고
본체	콘크리트 타설/장비사용 무근콘크리트	m3	0.622	27,151	16,888	EC110.12000	
	유로폼 보통	m2	3.66	39,417	144,266	ED402.02000	
	철근가공조립/현장가공 TYPE-2	ton	0.00829	781,621	6,480	EE001.30000	
	소계				167,634	[A]	
부대공	수축줄눈 (측구) 신축이음 (측구) 비닐깔기 PVC파이프 D100mm	sum	[A]의	6%	10,058	요율산출	
	소계				10,058	[B]	
합계					177,692	[A+B]	

< 객체단가 정의 및 해설 >

【단가정의】

① 이 단가는 U형 측구(Type-2, 3, 4)의 시공을 기준한 것으로, 거푸집 설치 및 해체, 콘크리트 타설, 철근 가공조립, 부대작업(수축줄눈, 신축이음, 비닐깔기)을 포함한다.

② 터파기, 되메우기 등 토공작업과 덮개설치 작업은 제외되어 있다.

③ 재료비·운반비의 포함 및 제외 사항은 다음과 같다.

- 포함 : 거푸집, 수축줄눈, 신축이음, 비닐깔기, PVC관
- 제외 : 철근, 콘크리트

【적용기준】

① BIM라이브러리 정보

- 토목시설의 상세표준도 기반 BIM라이브러리(국토교통부/건설기술연구원)

② BIM단가 상세설명서 활용방법

- 본 단가는 상기의 BIM라이브러리에 기준한 것으로, 제시된 기준이 당해공사의 시공규모 또는 현장여건 및 작업조건 등과 부합하지 않는 경우에는 BIM단가를 조정 산출하여 적용할 수 있다.
- BIM단가 상세설명서를 활용하여 수량정보 및 공사비 산출항목을 변경할 수 있으며, 공사비 산출항목의 변경시에는 본 단가집의 공종별 표준시장단가를 적용한다.

【기본산출변수 상세정보는 별첨자료 참고】

LJ601.30000 U형측구 / TYPE-3	
코드	LJ601.30000
명칭	U형측구
규격	TYPE-3
단위	m
적용단가(원)	214,493
노무비율(%)	79 %

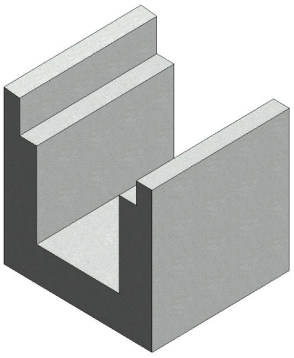

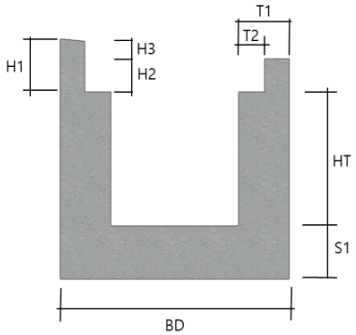

< 기본산출변수 >

산출변수	설명	변수값	단위	비고
LEN	측구 길이	1000	mm	
HT	측구 높이	800	mm	
BD	측구 폭	1080	mm	
S1	바닥 두께	240	mm	
H1	턱 높이1	240	mm	
H2	턱 높이2	150	mm	
H3	턱 차이값	90	mm	
T1	상부 벽체 두께	240	mm	
T2	하부 벽체 두께	125	mm	

LJ601.30000 U형측구 / TYPE-3

< 공사비 산출 항목 >

구분	품명/규격	단위	수량	단가	금액	표준시장단가 코드	비고
본체	콘크리트 타설/장비사용 무근콘크리트	m3	0.718	27,151	19,494	EC110.12000	
	유로폼 보통	m2	4.46	39,417	175,800	ED402.02000	
	철근가공조립/현장가공 TYPE-2	ton	0.00903	781,621	7,058	EE001.30000	
	소계				202,352	[A]	
부대공	PVC파이프 D100mm 수축줄눈 (측구) 신축이음 (측구) 비닐깔기	sum	[A]의	6%	12,141	요율산출	
	소계				12,141	[B]	
합계					214,493	[A+B]	

< 객체단가 정의 및 해설 >

【단가정의】

① 이 단가는 U형 측구(Type-2, 3, 4)의 시공을 기준한 것으로, 거푸집 설치 및 해체, 콘크리트 타설, 철근 가공조립, 부대작업(수축줄눈, 신축이음, 비닐깔기)을 포함한다.

② 터파기, 되메우기 등 토공작업과 덮개설치 작업은 제외되어 있다.

③ 재료비·운반비의 포함 및 제외 사항은 다음과 같다.

- 포함 : 거푸집, 수축줄눈, 신축이음, 비닐깔기, PVC관
- 제외 : 철근, 콘크리트

【적용기준】

① BIM라이브러리 정보

- 토목시설의 상세표준도 기반 BIM라이브러리(국토교통부/건설기술연구원)

② BIM단가 상세설명서 활용방법

- 본 단가는 상기의 BIM라이브러리에 기준한 것으로, 제시된 기준이 당해공사의 시공규모 또는 현장여건 및 작업조건 등과 부합하지 않는 경우에는 BIM단가를 조정 산출하여 적용할 수 있다.
- BIM단가 상세설명서를 활용하여 수량정보 및 공사비 산출항목을 변경할 수 있으며, 공사비 산출항목의 변경시에는 본 단가집의 공종별 표준시장단가를 적용한다.

【기본산출변수 상세정보는 별첨자료 참고】

LJ601.40000 U형측구 / TYPE-4	
코드	LJ601.40000
명칭	U형측구
규격	TYPE-4
단위	m
적용단가(원)	251,303
노무비율(%)	79 %

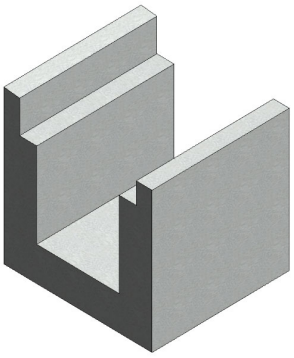

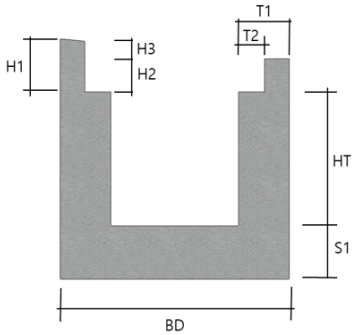

< 기본산출변수 >

산출변수	설명	변수값	단위	비고
LEN	측구 길이	1000	mm	
HT	측구 높이	1000	mm	
BD	측구 폭	1080	mm	
S1	바닥 두께	240	mm	
H1	턱 높이1	240	mm	
H2	턱 높이2	150	mm	
H3	턱 차이값	90	mm	
T1	상부 벽체 두께	240	mm	
T2	하부 벽체 두께	125	mm	

LJ601.40000 U형측구 / TYPE-4

< 공사비 산출 항목 >

구분	품명/규격	단위	수량	단가	금액	표준시장단가 코드	비고
본체	콘크리트 타설/장비사용 무근콘크리트	m3	0.814	27,151	22,101	EC110.12000	
	유로폼 보통	m2	5.26	39,417	207,333	ED402.02000	
	철근가공조립/현장가공 TYPE-2	ton	0.00978	781,621	7,644	EE001.30000	
	소계				237,078	[A]	
부대공	PVC파이프 D100mm 수축줄눈 (측구) 신축이음 (측구) 비닐깔기	sum	[A]의	6%	14,225	요율산출	
	소계				14,225	[B]	
합계					251,303	[A+B]	

< 객체단가 정의 및 해설 >

【단가정의】

① 이 단가는 U형 측구(Type-2, 3, 4)의 시공을 기준한 것으로, 거푸집 설치 및 해체, 콘크리트 타설, 철근 가공조립, 부대작업(수축줄눈, 신축이음, 비닐깔기)을 포함한다.

② 터파기, 되메우기 등 토공작업과 덮개설치 작업은 제외되어 있다.

③ 재료비·운반비의 포함 및 제외 사항은 다음과 같다.

- 포함 : 거푸집, 수축줄눈, 신축이음, 비닐깔기, PVC관
- 제외 : 철근, 콘크리트

【적용기준】

① BIM라이브러리 정보

- 토목시설의 상세표준도 기반 BIM라이브러리(국토교통부/건설기술연구원)

② BIM단가 상세설명서 활용방법

- 본 단가는 상기의 BIM라이브러리에 기준한 것으로, 제시된 기준이 당해공사의 시공규모 또는 현장여건 및 작업조건 등과 부합하지 않는 경우에는 BIM단가를 조정 산출하여 적용할 수 있다.
- BIM단가 상세설명서를 활용하여 수량정보 및 공사비 산출항목을 변경할 수 있으며, 공사비 산출항목의 변경시에는 본 단가집의 공종별 표준시장단가를 적용한다.

【기본산출변수 상세정보는 별첨자료 참고】

5.보강배수관

LK341.00800 보강배수관 / 흄관 보강 / D800mm, 토피 15m이하	
코드	LK341.00800
명칭	보강배수관
규격	흄관 보강 / D800mm, 토피 15m이하
단위	m
적용단가(원)	231,005
노무비율(%)	77 %

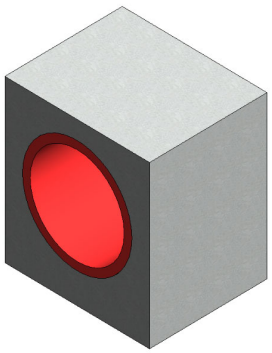

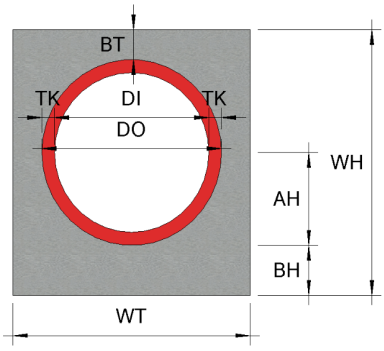

< 기본산출변수 >

산출변수	설명	변수값	단위	비고
WT	보강배수관 너비	1232	mm	
WH	보강배수관 높이	1332	mm	
TK	관 두께	66	mm	
LEN	보강배수관 길이	1000	mm	
DOR	관 외경 반지름	400	mm	
DO	관 외경	932	mm	
DI	관 내경	800	mm	
BT	보강배수관 상부 두께	150	mm	
BH	보강배수관 기초 두께	250	mm	
AH	관 하부 높이	466	mm	

LK341.00800 보강배수관 / 흄관 보강 / D800mm, 토피 15m이하							
< 공사비 산출 항목 >							
구분	품명/규격	단위	수량	단가	금액	표준시장단가 코드	비고
본체	콘크리트 타설/장비사용 무근콘크리트	m3	0.959	27,151	26,038	EC110.12000	
	유로폼 보통	m2	2.664	39,417	105,007	ED402.02000	
	원심력철근콘크리트관/소켓식 D800	m	1	99,960	99,960	GA411.00800	
	소계				231,005	[A]	
부대공		sum	[A]의	0%	0	요율산출	
	소계				0	[B]	
합계					231,005	[A+B]	

< 객체단가 정의 및 해설 >

【단가정의】

① 이 단가는 보강배수관의 시공을 기준한 것으로, 배수관 설치(접합, 부설, 절단, 자재하차 작업), 거푸집 설치 및 해체, 콘크리트 타설 작업을 포함한다.

② 관로의 터파기, 되메우기, 물푸기, 시험 및 검사비용은 제외한다.

③ 토피고는 15m미만, 보강은 사면보강(Surround)에 준한다.

④ 재료비·운반비의 포함 및 제외 사항은 다음과 같다.

- 포함 : 거푸집
- 제외 : 콘크리트, 배수관

【적용기준】

① BIM라이브러리 정보

- 토목시설의 상세표준도 기반 BIM라이브러리(국토교통부/건설기술연구원)

② BIM단가 상세설명서 활용방법

- 본 단가는 상기의 BIM라이브러리에 기준한 것으로, 제시된 기준이 당해공사의 시공규모 또는 현장여건 및 작업조건 등과 부합하지 않는 경우에는 BIM단가를 조정 산출하여 적용할 수 있다.
- BIM단가 상세설명서를 활용하여 수량정보 및 공사비 산출항목을 변경할 수 있으며, 공사비 산출항목의 변경시에는 본 단가집의 공종별 표준시장단가를 적용한다.

【기본산출변수 상세정보는 별첨자료 참고】

LK351.01000 보강배수관 / 흄관 보강 / D1000mm, 토피 15m이하	
코드	LK351.01000
명칭	보강배수관
규격	흄관 보강 / D1000mm, 토피 15m이하
단위	m
적용단가(원)	288,399
노무비율(%)	77 %

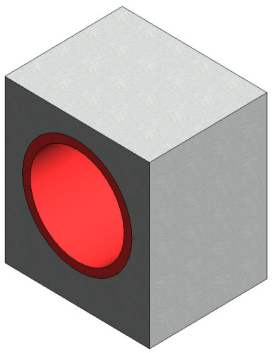

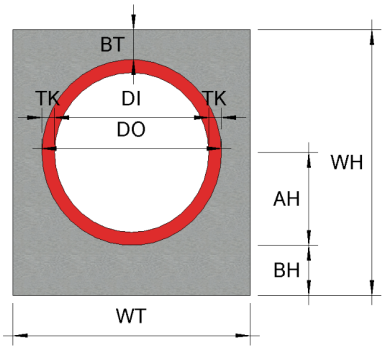

< 기본산출변수 >

산출변수	설명	변수값	단위	비고
WT	보강배수관 너비	1464	mm	
WH	보강배수관 높이	1564	mm	
TK	관 두께	82	mm	
LEN	보강배수관 길이	1000	mm	
DOR	관 외경 반지름	500	mm	
DO	관 외경	1164	mm	
DI	관 내경	1000	mm	
BT	보강배수관 상부 두께	150	mm	
BH	보강배수관 기초 두께	250	mm	
AH	관 하부 높이	582	mm	

LK351.01000 보강배수관 / 흄관 보강 / D1000mm, 토피 15m이하							
< 공사비 산출 항목 >							
구분	품명/규격	단위	수량	단가	금액	표준시장단가 코드	비고
본체	콘크리트 타설/장비사용 무근콘크리트	m3	1.226	27,151	33,287	EC110.12000	
	유로폼 보통	m2	3.128	39,417	123,296	ED402.02000	
	원심력철근콘크리트관/소켓식 D1000	m	1	131,816	131,816	GA511.01000	
	소계				288,399	[A]	
부대공		sum	[A]의	0%	0	요율산출	
	소계				0	[B]	
합계					288,399	[A+B]	

< 객체단가 정의 및 해설 >

【단가정의】

① 이 단가는 보강배수관의 시공을 기준한 것으로, 배수관 설치(접합, 부설, 절단, 자재하차 작업), 거푸집 설치 및 해체, 콘크리트 타설 작업을 포함한다.

② 관로의 터파기, 되메우기, 물푸기, 시험 및 검사비용은 제외한다.

③ 토피고는 15m미만, 보강은 사면보강(Surround)에 준한다.

④ 재료비·운반비의 포함 및 제외 사항은 다음과 같다.

- 포함 : 거푸집
- 제외 : 콘크리트, 배수관

【적용기준】

① BIM라이브러리 정보

- 토목시설의 상세표준도 기반 BIM라이브러리(국토교통부/건설기술연구원)

② BIM단가 상세설명서 활용방법

- 본 단가는 상기의 BIM라이브러리에 기준한 것으로, 제시된 기준이 당해공사의 시공규모 또는 현장여건 및 작업조건 등과 부합하지 않는 경우에는 BIM단가를 조정 산출하여 적용할 수 있다.
- BIM단가 상세설명서를 활용하여 수량정보 및 공사비 산출항목을 변경할 수 있으며, 공사비 산출항목의 변경시에는 본 단가집의 공종별 표준시장단가를 적용한다.

【기본산출변수 상세정보는 별첨자료 참고】

LK351.02000 보강배수관 / 흄관 보강 / D1200mm, 토피 15m이하	
코드	LK351.02000
명칭	보강배수관
규격	흄관 보강 / D1200mm, 토피 15m이하
단위	m
적용단가(원)	358,827
노무비율(%)	77 %

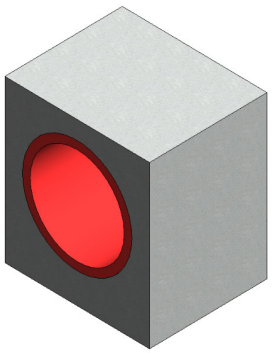

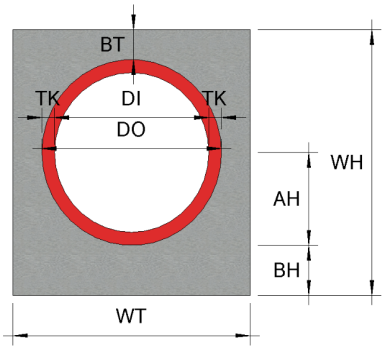

< 기본산출변수 >

산출변수	설명	변수값	단위	비고
WT	보강배수관 너비	1730	mm	
WH	보강배수관 높이	1860	mm	
TK	관 두께	95	mm	
LEN	보강배수관 길이	1000	mm	
DOR	관 외경 반지름	600	mm	
DO	관 외경	1390	mm	
DI	관 내경	1200	mm	
BT	보강배수관 상부 두께	170	mm	
BH	보강배수관 기초 두께	300	mm	
AH	관 하부 높이	695	mm	

LK351.02000 보강배수관 / 흄관 보강 / D1200mm, 토피 15m이하							
< 공사비 산출 항목 >							
구분	품명/규격	단위	수량	단가	금액	표준시장단가 코드	비고
본체	콘크리트 타설/장비사용 무근콘크리트	m3	1.7	27,151	46,157	EC110.12000	
	유로폼 보통	m2	3.72	39,417	146,631	ED402.02000	
	원심력철근콘크리트관/소켓식 D1200	m	1	166,039	166,039	GA511.01200	
	소계				358,827	[A]	
부대공		sum	[A]의	0%	0	요율산출	
	소계				0	[B]	
합계					358,827	[A+B]	

< 객체단가 정의 및 해설 >

【단가정의】

① 이 단가는 보강배수관의 시공을 기준한 것으로, 배수관 설치(접합, 부설, 절단, 자재하차 작업), 거푸집 설치 및 해체, 콘크리트 타설 작업을 포함한다.

② 관로의 터파기, 되메우기, 물푸기, 시험 및 검사비용은 제외한다.

③ 토피고는 15m미만, 보강은 사면보강(Surround)에 준한다.

④ 재료비·운반비의 포함 및 제외 사항은 다음과 같다.

- 포함 : 거푸집
- 제외 : 콘크리트, 배수관

【적용기준】

① BIM라이브러리 정보

- 토목시설의 상세표준도 기반 BIM라이브러리(국토교통부/건설기술연구원)

② BIM단가 상세설명서 활용방법

- 본 단가는 상기의 BIM라이브러리에 기준한 것으로, 제시된 기준이 당해공사의 시공규모 또는 현장여건 및 작업조건 등과 부합하지 않는 경우에는 BIM단가를 조정 산출하여 적용할 수 있다.
- BIM단가 상세설명서를 활용하여 수량정보 및 공사비 산출항목을 변경할 수 있으며, 공사비 산출항목의 변경시에는 본 단가집의 공종별 표준시장단가를 적용한다.

【기본산출변수 상세정보는 별첨자료 참고】

LK342.00800 보강배수관 / VR관 보강 / D800mm, 토피 15m이하	
코드	LK342.00800
명칭	보강배수관
규격	VR관 보강 / D800mm, 토피 15m이하
단위	m
적용단가(원)	238,705
노무비율(%)	77 %

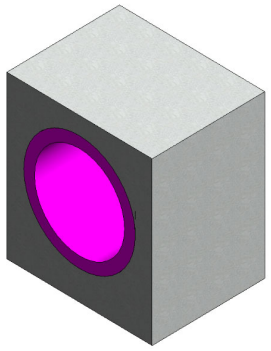

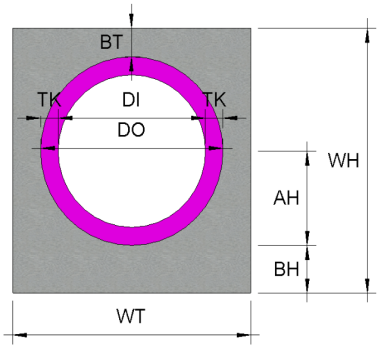

< 기본산출변수 >

산출변수	설명	변수값	단위	비고
WT	보강배수관 너비	1290	mm	
WH	보강배수관 높이	1390	mm	
TK	관 두께	95	mm	
LEN	보강배수관 길이	1000	mm	
DOR	관 외경 반지름	400	mm	
DO	관 외경	990	mm	
DI	관 내경	800	mm	
BT	보강배수관 상부 두께	150	mm	
BH	보강배수관 기초 두께	250	mm	
AH	관 하부 높이	495	mm	

LK342.00800 보강배수관 / VR관 보강 / D800mm, 토피 15m이하							
< 공사비 산출 항목 >							
구분	품명/규격	단위	수량	단가	금액	표준시장단가 코드	비고
본체	콘크리트 타설/장비사용 무근콘크리트	m3	1.023	27,151	27,775	EC110.12000	
	유로폼 보통	m2	2.78	39,417	109,579	ED402.02000	
	진동전압철근콘크리트관/소켓식 D800	m	1	101,351	101,351	GA414.00800	
	소계				238,705	[A]	
부대공		sum	[A]의	0%	0	요율산출	
	소계				0	[B]	
합계					238,705	[A+B]	

< 객체단가 정의 및 해설 >

【단가정의】

① 이 단가는 보강배수관의 시공을 기준한 것으로, 배수관 설치(접합, 부설, 절단, 자재하차 작업), 거푸집 설치 및 해체, 콘크리트 타설 작업을 포함한다.

② 관로의 터파기, 되메우기, 물푸기, 시험 및 검사비용은 제외한다.

③ 토피고는 15m미만, 보강은 사면보강(Surround)에 준한다.

④ 재료비·운반비의 포함 및 제외 사항은 다음과 같다.

- 포함 : 거푸집
- 제외 : 콘크리트, 배수관

【적용기준】

① BIM라이브러리 정보

- 토목시설의 상세표준도 기반 BIM라이브러리(국토교통부/건설기술연구원)

② BIM단가 상세설명서 활용방법

- 본 단가는 상기의 BIM라이브러리에 기준한 것으로, 제시된 기준이 당해공사의 시공규모 또는 현장여건 및 작업조건 등과 부합하지 않는 경우에는 BIM단가를 조정 산출하여 적용할 수 있다.
- BIM단가 상세설명서를 활용하여 수량정보 및 공사비 산출항목을 변경할 수 있으며, 공사비 산출항목의 변경시에는 본 단가집의 공종별 표준시장단가를 적용한다.

【기본산출변수 상세정보는 별첨자료 참고】

LK352.01000 보강배수관 / VR관 보강 / D1000mm, 토피 15m이하	
코드	LK352.01000
명칭	보강배수관
규격	VR관 보강 / D1000mm, 토피 15m이하
단위	m
적용단가(원)	295,590
노무비율(%)	77 %

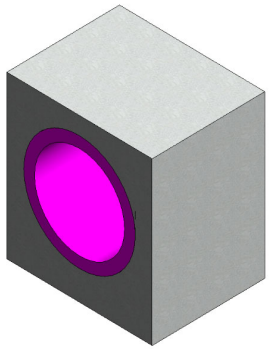

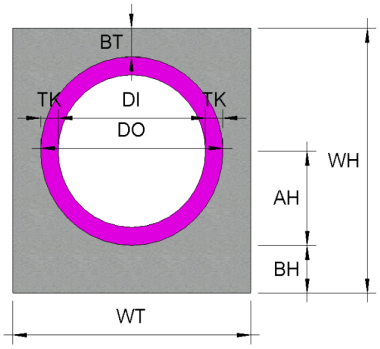

< 기본산출변수 >

산출변수	설명	변수값	단위	비고
WT	보강배수관 너비	1520	mm	
WH	보강배수관 높이	1620	mm	
TK	관 두께	110	mm	
LEN	보강배수관 길이	1000	mm	
DOR	관 외경 반지름	500	mm	
DO	관 외경	1220	mm	
DI	관 내경	1000	mm	
BT	보강배수관 상부 두께	150	mm	
BH	보강배수관 기초 두께	250	mm	
AH	관 하부 높이	610	mm	

LK352.01000 보강배수관 / VR관 보강 / D1000mm, 토피 15m이하							
< 공사비 산출 항목 >							
구분	품명/규격	단위	수량	단가	금액	표준시장단가 코드	비고
본체	콘크리트 타설/장비사용 무근콘크리트	m3	1.293	27,151	35,106	EC110.12000	
	유로폼 보통	m2	3.24	39,417	127,711	ED402.02000	
	진동전압철근콘크리트관/소켓식 D1000	m	1	132,773	132,773	GA514.01000	
	소계				295,590	[A]	
부대공		sum	[A]의	0%	0	요율산출	
	소계				0	[B]	
합계					295,590	[A+B]	

< 객체단가 정의 및 해설 >

【단가정의】

① 이 단가는 보강배수관의 시공을 기준한 것으로, 배수관 설치(접합, 부설, 절단, 자재하차 작업), 거푸집 설치 및 해체, 콘크리트 타설 작업을 포함한다.

② 관로의 터파기, 되메우기, 물푸기, 시험 및 검사비용은 제외한다.

③ 토피고는 15m미만, 보강은 사면보강(Surround)에 준한다.

④ 재료비·운반비의 포함 및 제외 사항은 다음과 같다.

- 포함 : 거푸집
- 제외 : 콘크리트, 배수관

【적용기준】

① BIM라이브러리 정보

- 토목시설의 상세표준도 기반 BIM라이브러리(국토교통부/건설기술연구원)

② BIM단가 상세설명서 활용방법

- 본 단가는 상기의 BIM라이브러리에 기준한 것으로, 제시된 기준이 당해공사의 시공규모 또는 현장여건 및 작업조건 등과 부합하지 않는 경우에는 BIM단가를 조정 산출하여 적용할 수 있다.
- BIM단가 상세설명서를 활용하여 수량정보 및 공사비 산출항목을 변경할 수 있으며, 공사비 산출항목의 변경시에는 본 단가집의 공종별 표준시장단가를 적용한다.

【기본산출변수 상세정보는 별첨자료 참고】

LK352.02000 보강배수관 / VR관 보강 / D1200mm, 토피 15m이하	
코드	LK352.02000
명칭	보강배수관
규격	VR관 보강 / D1200mm, 토피 15m이하
단위	m
적용단가(원)	366,802
노무비율(%)	77 %

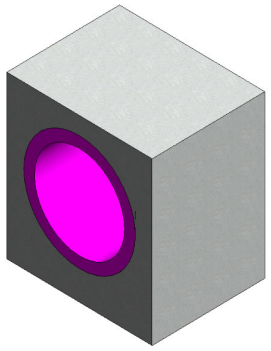

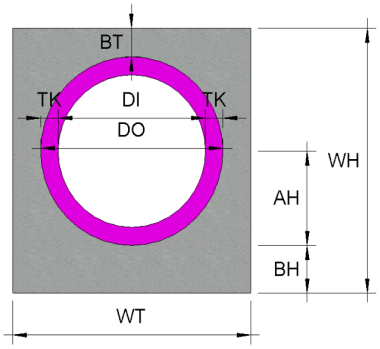

< 기본산출변수 >

산출변수	설명	변수값	단위	비고
WT	보강배수관 너비	1790	mm	
WH	보강배수관 높이	1920	mm	
TK	관 두께	125	mm	
LEN	보강배수관 길이	1000	mm	
DOR	관 외경 반지름	600	mm	
DO	관 외경	1450	mm	
DI	관 내경	1200	mm	
BT	보강배수관 상부 두께	170	mm	
BH	보강배수관 기초 두께	300	mm	
AH	관 하부 높이	725	mm	

LK352.02000 보강배수관 / VR관 보강 / D1200mm, 토피 15m이하							
< 공사비 산출 항목 >							
구분	품명/규격	단위	수량	단가	금액	표준시장단가 코드	비고
본체	콘크리트 타설/장비사용 무근콘크리트	m3	1.786	27,151	48,492	EC110.12000	
	유로폼 보통	m2	3.84	39,417	151,361	ED402.02000	
	진동전압철근콘크리트관/소켓식 D1200	m	1	166,949	166,949	GA514.01200	
	소계				366,802	[A]	
부대공		sum	[A]의	0%	0	요율산출	
	소계				0	[B]	
합계					366,802	[A+B]	

< 객체단가 정의 및 해설 >

【단가정의】

① 이 단가는 보강배수관의 시공을 기준한 것으로, 배수관 설치(접합, 부설, 절단, 자재하차 작업), 거푸집 설치 및 해체, 콘크리트 타설 작업을 포함한다.

② 관로의 터파기, 되메우기, 물푸기, 시험 및 검사비용은 제외한다.

③ 토피고는 15m미만, 보강은 사면보강(Surround)에 준한다.

④ 재료비·운반비의 포함 및 제외 사항은 다음과 같다.

- 포함 : 거푸집
- 제외 : 콘크리트, 배수관

【적용기준】

① BIM라이브러리 정보

- 토목시설의 상세표준도 기반 BIM라이브러리(국토교통부/건설기술연구원)

② BIM단가 상세설명서 활용방법

- 본 단가는 상기의 BIM라이브러리에 기준한 것으로, 제시된 기준이 당해공사의 시공규모 또는 현장여건 및 작업조건 등과 부합하지 않는 경우에는 BIM단가를 조정 산출하여 적용할 수 있다.
- BIM단가 상세설명서를 활용하여 수량정보 및 공사비 산출항목을 변경할 수 있으며, 공사비 산출항목의 변경시에는 본 단가집의 공종별 표준시장단가를 적용한다.

【기본산출변수 상세정보는 별첨자료 참고】

6.도수로

LL330.10100 흙쌓기부 도수로 / D300, 형식1,2	
코드	LL330.10100
명칭	흙쌓기부 도수로
규격	D300, 형식1,2
단위	m
적용단가(원)	87,195
노무비율(%)	78 %

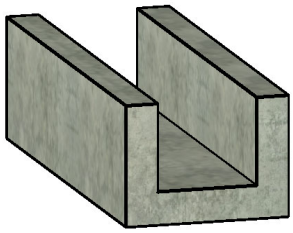

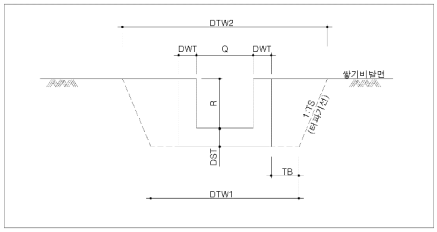

< 기본산출변수 >

산출변수	설명	변수값	단위	비고
LEN	도수로길이	1	m	
Q	도수로내부폭	0.5	m	
R	도수로내부높이	0.3	m	
DWT	도수로벽체두께	0.15	m	
DST	도수로슬래브두께	0.15	m	
TB	터파기여유폭	0.3	m	
TS	터파기경사(1:TS)	0.3		
DTW1	도수로터파기하단폭	1.4	m	
DTW2	도수로터파가상단폭	1.67	m	

LL330.10100 흙쌓기부 도수로 / D300, 형식1,2							
< 공사비 산출 항목 >							
구분	품명/규격	단위	수량	단가	금액	표준시장단가 코드	비고
본체	철근가공조립/현장가공 TYPE-2	ton	0.014	781,621	10,943	EE001.30000	
	철근타설/펌프카 매우불량(S8, 50m3)	m3	0.21	81,550	17,126	EC201.04052	
	유로폼 보통	m2	1.5	39,417	59,126	ED402.02000	
	소계				87,195	[A]	
부대공		sum	[A]의	0%	0	요율산출	
	소계				0	[B]	
합계					87,195	[A+B]	

< 객체단가 정의 및 해설 >

【단가정의】

① 이 단가는 도수로 설치에 소요되는 철근, 콘크리트, 거푸집 설치 비용을 포함한다.

② 재료비·운반비의 포함 및 제외 사항은 다음과 같다.

- 제외 : 콘크리트, 철근

【적용기준】

① BIM라이브러리 정보

- 토목시설의 상세표준도 기반 BIM라이브러리(국토교통부/건설기술연구원)

② BIM단가 상세설명서 활용방법

- 본 단가는 상기의 BIM라이브러리에 기준한 것으로, 제시된 기준이 당해공사의 시공규모 또는 현장여건 및 작업조건 등과 부합하지 않는 경우에는 BIM단가를 조정 산출하여 적용할 수 있다.
- BIM단가 상세설명서를 활용하여 수량정보 및 공사비 산출항목을 변경할 수 있으며, 공사비 산출항목의 변경시에는 본 단가집의 공종별 표준시장단가를 적용한다.

【기본산출변수 상세정보는 별첨자료 참고】

LL330.10200 흙쌓기부 도수로 / D600, 형식1,2	
코드	LL330.10200
명칭	흙쌓기부 도수로
규격	D600, 형식1,2
단위	m
적용단가(원)	113,766
노무비율(%)	78 %

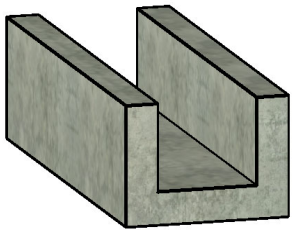

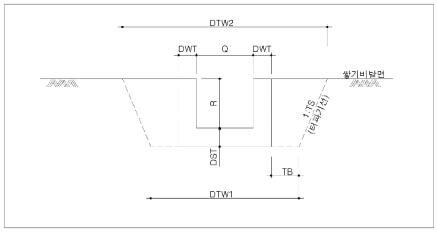

< 기본산출변수 >

산출변수	설명	변수값	단위	비고
LEN	도수로길이	1	m	
Q	도수로내부폭	0.8	m	
R	도수로내부높이	0.4	m	
DWT	도수로벽체두께	0.15	m	
DST	도수로슬래브두께	0.15	m	
TB	터파기여유폭	0.3	m	
TS	터파기경사(1:TS)	0.3		
DTW1	도수로터파기하단폭	1.7	m	
DTW2	도수로터파가상단폭	2.03	m	

LL330.10200 흙쌓기부 도수로 / D600, 형식1,2							
< 공사비 산출 항목 >							
구분	품명/규격	단위	수량	단가	금액	표준시장단가 코드	비고
본체	철근가공조립/현장가공 TYPE-2	ton	0.02	781,621	15,632	EE001.30000	
	철근타설/펌프카 매우불량(S8, 50m3)	m3	0.285	81,550	23,242	EC201.04052	
	유로폼 보통	m2	1.9	39,417	74,892	ED402.02000	
	소계				113,766	[A]	
부대공		sum	[A]의	0%	0	요율산출	
	소계				0	[B]	
합계					113,766	[A+B]	

< 객체단가 정의 및 해설 >

【단가정의】

① 이 단가는 도수로 설치에 소요되는 철근, 콘크리트, 거푸집 설치 비용을 포함한다.

② 재료비·운반비의 포함 및 제외 사항은 다음과 같다.

- 제외 : 콘크리트, 철근

【적용기준】

① BIM라이브러리 정보

- 토목시설의 상세표준도 기반 BIM라이브러리(국토교통부/건설기술연구원)

② BIM단가 상세설명서 활용방법

- 본 단가는 상기의 BIM라이브러리에 기준한 것으로, 제시된 기준이 당해공사의 시공규모 또는 현장여건 및 작업조건 등과 부합하지 않는 경우에는 BIM단가를 조정 산출하여 적용할 수 있다.
- BIM단가 상세설명서를 활용하여 수량정보 및 공사비 산출항목을 변경할 수 있으며, 공사비 산출항목의 변경시에는 본 단가집의 공종별 표준시장단가를 적용한다.

【기본산출변수 상세정보는 별첨자료 참고】

LL330.10300 흙쌓기부 도수로 / D800, 형식1,2	
코드	LL330.10300
명칭	흙쌓기부 도수로
규격	D800, 형식1,2
단위	m
적용단가(원)	119,000
노무비율(%)	78 %

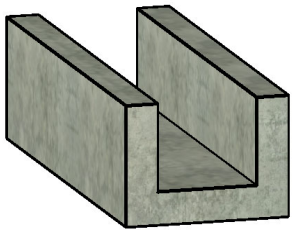

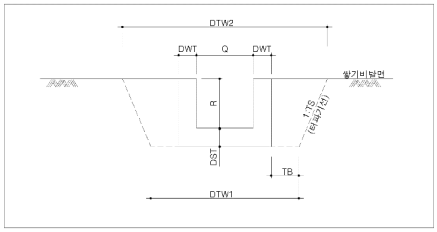

< 기본산출변수 >

산출변수	설명	변수값	단위	비고
LEN	도수로길이	1	m	
Q	도수로내부폭	1.1	m	
R	도수로내부높이	0.4	m	
DWT	도수로벽체두께	0.15	m	
DST	도수로슬래브두께	0.15	m	
TB	터파기여유폭	0.3	m	
TS	터파기경사(1:TS)	0.3		
DTW1	도수로터파기하단폭	2	m	
DTW2	도수로터파가상단폭	2.33	m	

LL330.10300 흙쌓기부 도수로 / D800, 형식1,2							
< 공사비 산출 항목 >							
구분	품명/규격	단위	수량	단가	금액	표준시장단가 코드	비고
본체	철근가공조립/현장가공 TYPE-2	ton	0.022	781,621	17,196	EE001.30000	
	철근타설/펌프카 매우불량(S8, 50m3)	m3	0.33	81,550	26,912	EC201.04052	
	유로폼 보통	m2	1.9	39,417	74,892	ED402.02000	
	소계				119,000	[A]	
부대공		sum	[A]의	0%	0	요율산출	
	소계				0	[B]	
합계					119,000	[A+B]	

< 객체단가 정의 및 해설 >

【단가정의】

① 이 단가는 도수로 설치에 소요되는 철근, 콘크리트, 거푸집 설치 비용을 포함한다.

② 재료비·운반비의 포함 및 제외 사항은 다음과 같다.

- 제외 : 콘크리트, 철근

【적용기준】

① BIM라이브러리 정보

- 토목시설의 상세표준도 기반 BIM라이브러리(국토교통부/건설기술연구원)

② BIM단가 상세설명서 활용방법

- 본 단가는 상기의 BIM라이브러리에 기준한 것으로, 제시된 기준이 당해공사의 시공규모 또는 현장여건 및 작업조건 등과 부합하지 않는 경우에는 BIM단가를 조정 산출하여 적용할 수 있다.
- BIM단가 상세설명서를 활용하여 수량정보 및 공사비 산출항목을 변경할 수 있으며, 공사비 산출항목의 변경시에는 본 단가집의 공종별 표준시장단가를 적용한다.

【기본산출변수 상세정보는 별첨자료 참고】

LL330.10400 흙쌓기부 도수로 / D1000, 형식1,2	
코드	LL330.10400
명칭	흙쌓기부 도수로
규격	D1000, 형식1,2
단위	m
적용단가(원)	142,005
노무비율(%)	78 %

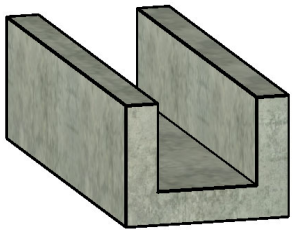

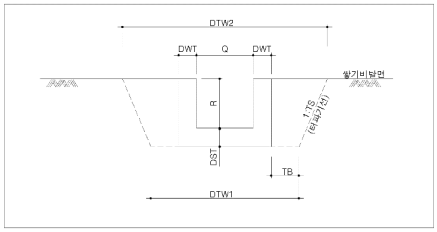

< 기본산출변수 >

산출변수	설명	변수값	단위	비고
LEN	도수로길이	1	m	
Q	도수로내부폭	1.3	m	
R	도수로내부높이	0.5	m	
DWT	도수로벽체두께	0.15	m	
DST	도수로슬래브두께	0.15	m	
TB	터파기여유폭	0.3	m	
TS	터파기경사(1:TS)	0.3		
DTW1	도수로터파기하단폭	2.2	m	
DTW2	도수로터파가상단폭	2.59	m	

LL330.10400 흙쌓기부 도수로 / D1000, 형식1,2							
< 공사비 산출 항목 >							
구분	품명/규격	단위	수량	단가	금액	표준시장단가 코드	비고
본체	철근가공조립/현장가공 TYPE-2	ton	0.025	781,621	19,541	EE001.30000	
	철근타설/펌프카 매우불량(S8, 50m3)	m3	0.39	81,550	31,805	EC201.04052	
	유로폼 보통	m2	2.3	39,417	90,659	ED402.02000	
	소계				142,005	[A]	
부대공		sum	[A]의	0%	0	요율산출	
	소계				0	[B]	
합계					142,005	[A+B]	

< 객체단가 정의 및 해설 >

【단가정의】

① 이 단가는 도수로 설치에 소요되는 철근, 콘크리트, 거푸집 설치 비용을 포함한다.

② 재료비·운반비의 포함 및 제외 사항은 다음과 같다.

- 제외 : 콘크리트, 철근

【적용기준】

① BIM라이브러리 정보

- 토목시설의 상세표준도 기반 BIM라이브러리(국토교통부/건설기술연구원)

② BIM단가 상세설명서 활용방법

- 본 단가는 상기의 BIM라이브러리에 기준한 것으로, 제시된 기준이 당해공사의 시공규모 또는 현장여건 및 작업조건 등과 부합하지 않는 경우에는 BIM단가를 조정 산출하여 적용할 수 있다.
- BIM단가 상세설명서를 활용하여 수량정보 및 공사비 산출항목을 변경할 수 있으며, 공사비 산출항목의 변경시에는 본 단가집의 공종별 표준시장단가를 적용한다.

【기본산출변수 상세정보는 별첨자료 참고】

LL330.10500 흙쌓기부 도수로 / D1200, 형식1,2	
코드	LL330.10500
명칭	흙쌓기부 도수로
규격	D1200, 형식1,2
단위	m
적용단가(원)	166,573
노무비율(%)	78 %

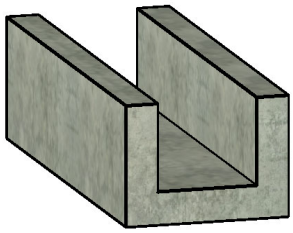

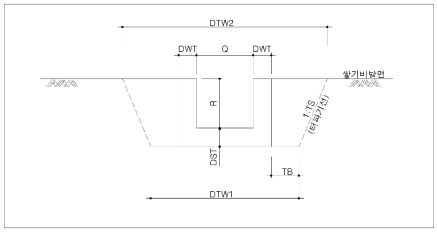

< 기본산출변수 >

산출변수	설명	변수값	단위	비고
LEN	도수로길이	1	m	
Q	도수로내부폭	1.5	m	
R	도수로내부높이	0.6	m	
DWT	도수로벽체두께	0.15	m	
DST	도수로슬래브두께	0.15	m	
TB	터파기여유폭	0.3	m	
TS	터파기경사(1:TS)	0.3		
DTW1	도수로터파기하단폭	2.4	m	
DTW2	도수로터파가상단폭	2.85	m	

LL330.10500 흙쌓기부 도수로 / D1200, 형식1,2							
< 공사비 산출 항목 >							
구분	품명/규격	단위	수량	단가	금액	표준시장단가 코드	비고
본체	철근가공조립/현장가공 TYPE-2	ton	0.03	781,621	23,449	EE001.30000	
	철근타설/펌프카 매우불량(S8, 50m3)	m3	0.45	81,550	36,698	EC201.04052	
	유로폼 보통	m2	2.7	39,417	106,426	ED402.02000	
	소계				166,573	[A]	
부대공		sum	[A]의	0%	0	요율산출	
	소계				0	[B]	
합계					166,573	[A+B]	

< 객체단가 정의 및 해설 >

【단가정의】

① 이 단가는 도수로 설치에 소요되는 철근, 콘크리트, 거푸집 설치 비용을 포함한다.

② 재료비·운반비의 포함 및 제외 사항은 다음과 같다.

- 제외 : 콘크리트, 철근

【적용기준】

① BIM라이브러리 정보

- 토목시설의 상세표준도 기반 BIM라이브러리(국토교통부/건설기술연구원)

② BIM단가 상세설명서 활용방법

- 본 단가는 상기의 BIM라이브러리에 기준한 것으로, 제시된 기준이 당해공사의 시공규모 또는 현장여건 및 작업조건 등과 부합하지 않는 경우에는 BIM단가를 조정 산출하여 적용할 수 있다.
- BIM단가 상세설명서를 활용하여 수량정보 및 공사비 산출항목을 변경할 수 있으며, 공사비 산출항목의 변경시에는 본 단가집의 공종별 표준시장단가를 적용한다.

【기본산출변수 상세정보는 별첨자료 참고】

LL330.10600 흙쌓기부 도수로 / 중분대배수용, 형식1,2	
코드	LL330.10600
명칭	흙쌓기부 도수로
규격	중분대배수용, 형식1,2
단위	m
적용단가(원)	103,335
노무비율(%)	79 %

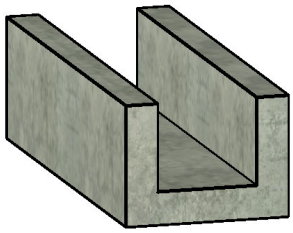

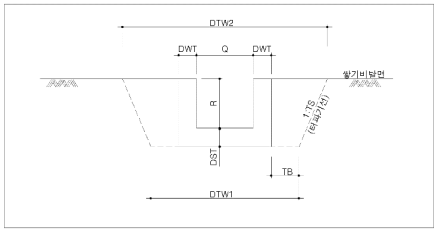

< 기본산출변수 >

산출변수	설명	변수값	단위	비고
LEN	도수로길이	1	m	
Q	도수로내부폭	0.5	m	
R	도수로내부높이	0.35	m	
DWT	도수로벽체두께	0.15	m	
DST	도수로슬래브두께	0.15	m	
TB	터파기여유폭	0.3	m	
TS	터파기경사(1:TS)	0.3		
DTW1	도수로터파기하단폭	1.4	m	
DTW2	도수로터파가상단폭	1.7	m	

LL330.10600 흙쌓기부 도수로 / 중분대배수용, 형식1,2							
< 공사비 산출 항목 >							
구분	품명/규격	단위	수량	단가	금액	표준시장단가 코드	비고
본체	철근가공조립/현장가공 TYPE-2	ton	0.023	781,621	17,977	EE001.30000	
	철근타설/펌프카 매우불량(S8, 50m3)	m3	0.225	81,550	18,349	EC201.04052	
	유로폼 보통	m2	1.7	39,417	67,009	ED402.02000	
	소계				103,335	[A]	
부대공		sum	[A]의	0%	0	요율산출	
	소계				0	[B]	
합계					103,335	[A+B]	

< 객체단가 정의 및 해설 >

【단가정의】

① 이 단가는 도수로 설치에 소요되는 철근, 콘크리트, 거푸집 설치 비용을 포함한다.

② 재료비·운반비의 포함 및 제외 사항은 다음과 같다.

- 제외 : 콘크리트, 철근

【적용기준】

① BIM라이브러리 정보

- 토목시설의 상세표준도 기반 BIM라이브러리(국토교통부/건설기술연구원)

② BIM단가 상세설명서 활용방법

- 본 단가는 상기의 BIM라이브러리에 기준한 것으로, 제시된 기준이 당해공사의 시공규모 또는 현장여건 및 작업조건 등과 부합하지 않는 경우에는 BIM단가를 조정 산출하여 적용할 수 있다.
- BIM단가 상세설명서를 활용하여 수량정보 및 공사비 산출항목을 변경할 수 있으며, 공사비 산출항목의 변경시에는 본 단가집의 공종별 표준시장단가를 적용한다.

【기본산출변수 상세정보는 별첨자료 참고】

LL341.01100 흙깎기부 도수로 / 300x250 (BxH), 토사구간	
코드	LL341.01100
명칭	흙깎기부 도수로
규격	300x250 (BxH), 토사구간
단위	m
적용단가(원)	73,632
노무비율(%)	79 %

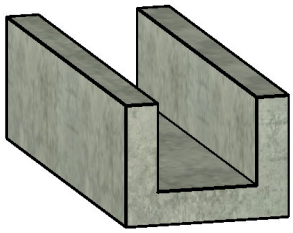

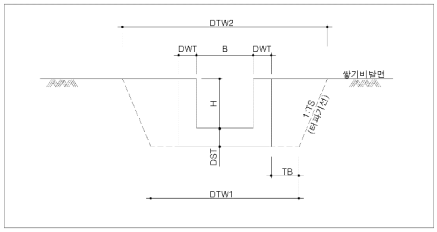

< 기본산출변수 >

산출변수	설명	변수값	단위	비고
LEN	길이	1	m	
B	내부폭	0.3	m	
H	내부높이	0.25	m	
DWT	벽체두께	0.15	m	
DST	슬래브두께	0.15	m	
TB	터파기 여유폭	0.3	m	
DTW1	터파기 하단폭	1.2	m	
DTW2	터파기 상단폭	1.2	m	

LL341.01100 흙깎기부 도수로 / 300x250 (BxH), 토사구간							
< 공사비 산출 항목 >							
구분	품명/규격	단위	수량	단가	금액	표준시장단가 코드	비고
본체	철근가공조립/현장가공 TYPE-2	ton	0.01143	781,621	8,934	EE001.30000	
	철근타설/펌프카 매우불량(S8, 50m3)	m3	0.165	81,550	13,456	EC201.04052	
	유로폼 보통	m2	1.3	39,417	51,242	ED402.02000	
	소계				73,632	[A]	
부대공		sum	[A]의	0%	0	요율산출	
	소계				0	[B]	
합계					73,632	[A+B]	

< 객체단가 정의 및 해설 >

【단가정의】

① 이 단가는 도수로 설치에 소요되는 철근, 콘크리트, 거푸집 설치 비용을 포함한다.

② 재료비·운반비의 포함 및 제외 사항은 다음과 같다.

- 제외 : 콘크리트, 철근

【적용기준】

① BIM라이브러리 정보

- 토목시설의 상세표준도 기반 BIM라이브러리(국토교통부/건설기술연구원)

② BIM단가 상세설명서 활용방법

- 본 단가는 상기의 BIM라이브러리에 기준한 것으로, 제시된 기준이 당해공사의 시공규모 또는 현장여건 및 작업조건 등과 부합하지 않는 경우에는 BIM단가를 조정 산출하여 적용할 수 있다.
- BIM단가 상세설명서를 활용하여 수량정보 및 공사비 산출항목을 변경할 수 있으며, 공사비 산출항목의 변경시에는 본 단가집의 공종별 표준시장단가를 적용한다.

【기본산출변수 상세정보는 별첨자료 참고】

LL341.01200 흙깎기부 도수로 / 400x350 (BxH), 토사구간	
코드	LL341.01200
명칭	흙깎기부 도수로
규격	400x350 (BxH), 토사구간
단위	m
적용단가(원)	95,805
노무비율(%)	79 %

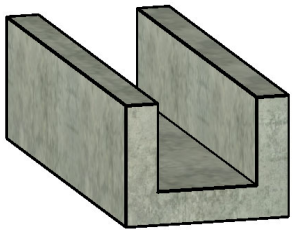

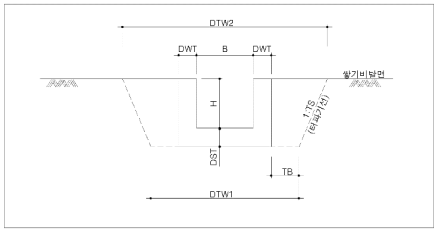

< 기본산출변수 >

산출변수	설명	변수값	단위	비고
LEN	길이	1	m	
B	내부폭	0.4	m	
H	내부높이	0.35	m	
DWT	벽체두께	0.15	m	
DST	슬래브두께	0.15	m	
TB	터파기 여유폭	0.3	m	
TS	터파기 경사	0.1		
DTW1	터파기 하단폭	1.3	m	
DTW2	터파기 상단폭	1.4	m	

LL341.01200 흙깎기부 도수로 / 400x350 (BxH), 토사구간							
< 공사비 산출 항목 >							
구분	품명/규격	단위	수량	단가	금액	표준시장단가 코드	비고
본체	철근가공조립/현장가공 TYPE-2	ton	0.01493	781,621	11,670	EE001.30000	
	철근타설/펌프카 매우불량(S8, 50m3)	m3	0.21	81,550	17,126	EC201.04052	
	유로폼 보통	m2	1.7	39,417	67,009	ED402.02000	
	소계				95,805	[A]	
부대공		sum	[A]의	0%	0	요율산출	
	소계				0	[B]	
합계					95,805	[A+B]	

< 객체단가 정의 및 해설 >

【단가정의】

① 이 단가는 도수로 설치에 소요되는 철근, 콘크리트, 거푸집 설치 비용을 포함한다.

② 재료비·운반비의 포함 및 제외 사항은 다음과 같다.

- 제외 : 콘크리트, 철근

【적용기준】

① BIM라이브러리 정보

- 토목시설의 상세표준도 기반 BIM라이브러리(국토교통부/건설기술연구원)

② BIM단가 상세설명서 활용방법

- 본 단가는 상기의 BIM라이브러리에 기준한 것으로, 제시된 기준이 당해공사의 시공규모 또는 현장여건 및 작업조건 등과 부합하지 않는 경우에는 BIM단가를 조정 산출하여 적용할 수 있다.
- BIM단가 상세설명서를 활용하여 수량정보 및 공사비 산출항목을 변경할 수 있으며, 공사비 산출항목의 변경시에는 본 단가집의 공종별 표준시장단가를 적용한다.

【기본산출변수 상세정보는 별첨자료 참고】

LL341.01300 흙깎기부 도수로 / 500x450 (BxH), 토사구간	
코드	LL341.01300
명칭	흙깎기부 도수로
규격	500x450 (BxH), 토사구간
단위	m
적용단가(원)	117,179
노무비율(%)	79 %

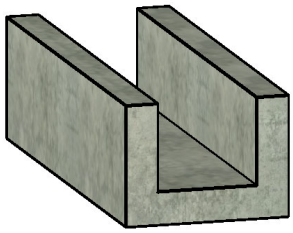

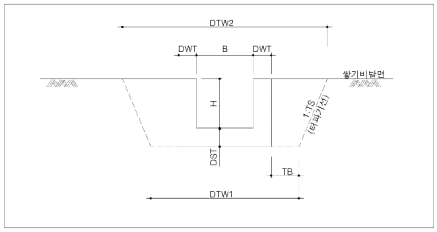

< 기본산출변수 >

산출변수	설명	변수값	단위	비고
LEN	길이	1	m	
B	내부폭	0.5	m	
H	내부높이	0.45	m	
DWT	벽체두께	0.15	m	
DST	슬래브두께	0.15	m	
TB	터파기 여유폭	0.3	m	
TS	터파기 경사	0.3		
DTW1	터파기 하단폭	1.4	m	
DTW2	터파기 상단폭	1.76	m	

LL341.01300 흙깎기부 도수로 / 500x450 (BxH), 토사구간							
< 공사비 산출 항목 >							
구분	품명/규격	단위	수량	단가	금액	표준시장단가 코드	비고
본체	철근가공조립/현장가공 TYPE-2	ton	0.01741	781,621	13,608	EE001.30000	
	철근타설/펌프카 매우불량(S8, 50m3)	m3	0.255	81,550	20,795	EC201.04052	
	유로폼 보통	m2	2.1	39,417	82,776	ED402.02000	
	소계				117,179	[A]	
부대공		sum	[A]의	0%	0	요율산출	
	소계				0	[B]	
합계					117,179	[A+B]	

< 객체단가 정의 및 해설 >

【단가정의】

① 이 단가는 도수로 설치에 소요되는 철근, 콘크리트, 거푸집 설치 비용을 포함한다.

② 재료비·운반비의 포함 및 제외 사항은 다음과 같다.

- 제외 : 콘크리트, 철근

【적용기준】

① BIM라이브러리 정보

- 토목시설의 상세표준도 기반 BIM라이브러리(국토교통부/건설기술연구원)

② BIM단가 상세설명서 활용방법

- 본 단가는 상기의 BIM라이브러리에 기준한 것으로, 제시된 기준이 당해공사의 시공규모 또는 현장여건 및 작업조건 등과 부합하지 않는 경우에는 BIM단가를 조정 산출하여 적용할 수 있다.
- BIM단가 상세설명서를 활용하여 수량정보 및 공사비 산출항목을 변경할 수 있으며, 공사비 산출항목의 변경시에는 본 단가집의 공종별 표준시장단가를 적용한다.

【기본산출변수 상세정보는 별첨자료 참고】

LL341.01400 흙깎기부 도수로 / 600x500 (BxH), 토사구간	
코드	LL341.01400
명칭	흙깎기부 도수로
규격	600x500 (BxH), 토사구간
단위	m
적용단가(원)	128,291
노무비율(%)	79 %

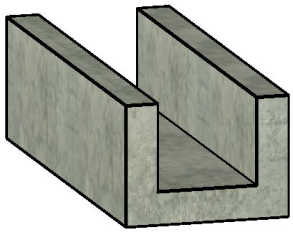

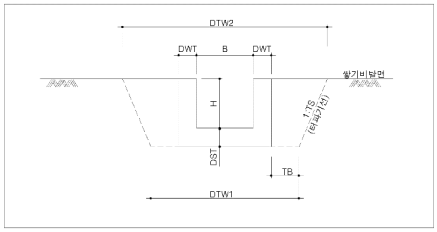

< 기본산출변수 >

산출변수	설명	변수값	단위	비고
LEN	길이	1	m	
B	내부폭	0.6	m	
H	내부높이	0.5	m	
DWT	벽체두께	0.15	m	
DST	슬래브두께	0.15	m	
TB	터파기 여유폭	0.3	m	
TS	터파기 경사	0.3		
DTW1	터파기 하단폭	1.5	m	
DTW2	터파기 상단폭	1.89	m	

LL341.01400 흙깎기부 도수로 / 600x500 (BxH), 토사구간							
< 공사비 산출 항목 >							
구분	품명/규격	단위	수량	단가	금액	표준시장단가 코드	비고
본체	철근가공조립/현장가공 TYPE-2	ton	0.01841	781,621	14,390	EE001.30000	
	철근타설/펌프카 매우불량(S8, 50m3)	m3	0.285	81,550	23,242	EC201.04052	
	유로폼 보통	m2	2.3	39,417	90,659	ED402.02000	
	소계				128,291	[A]	
부대공		sum	[A]의	0%	0	요율산출	
	소계				0	[B]	
합계					128,291	[A+B]	

< 객체단가 정의 및 해설 >

【단가정의】

① 이 단가는 도수로 설치에 소요되는 철근, 콘크리트, 거푸집 설치 비용을 포함한다.

② 재료비·운반비의 포함 및 제외 사항은 다음과 같다.

- 제외 : 콘크리트, 철근

【적용기준】

① BIM라이브러리 정보

- 토목시설의 상세표준도 기반 BIM라이브러리(국토교통부/건설기술연구원)

② BIM단가 상세설명서 활용방법

- 본 단가는 상기의 BIM라이브러리에 기준한 것으로, 제시된 기준이 당해공사의 시공규모 또는 현장여건 및 작업조건 등과 부합하지 않는 경우에는 BIM단가를 조정 산출하여 적용할 수 있다.
- BIM단가 상세설명서를 활용하여 수량정보 및 공사비 산출항목을 변경할 수 있으며, 공사비 산출항목의 변경시에는 본 단가집의 공종별 표준시장단가를 적용한다.

【기본산출변수 상세정보는 별첨자료 참고】

LL342.02100 흙깎기부 도수로 / 300x250 (BxH), 암구간	
코드	LL342.02100
명칭	흙깎기부 도수로
규격	300x250 (BxH), 암구간
단위	m
적용단가(원)	48,623
노무비율(%)	73 %

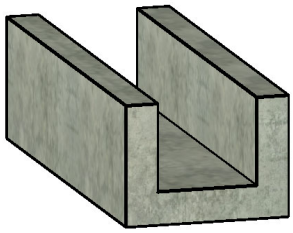

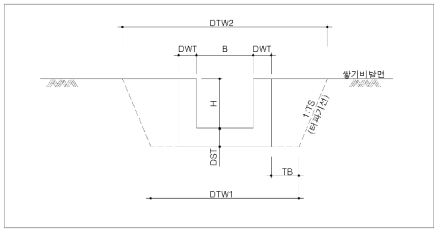

< 기본산출변수 >

산출변수	설명	변수값	단위	비고
LEN	길이	1	m	
B	내부폭	0.3	m	
H	내부높이	0.25	m	
DWT	벽체두께	0.15	m	
DST	슬래브두께	0.15	m	
TB	터파기 여유폭	0.1	m	
TS	터파기 경사	0		
DTW1	터파기 하단폭	0.8	m	
DTW2	터파기 상단폭	0.8	m	

LL342.02100 흙깎기부 도수로 / 300x250 (BxH), 암구간							
< 공사비 산출 항목 >							
구분	품명/규격	단위	수량	단가	금액	표준시장단가 코드	비고
본체	철근가공조립/현장가공 TYPE-2	ton	0.01143	781,621	8,934	EE001.30000	
	철근타설/펌프카 매우불량(S8, 50m3)	m3	0.245	81,550	19,980	EC201.04052	
	유로폼 보통	m2	0.5	39,417	19,709	ED402.02000	
	소계				48,623	[A]	
부대공		sum	[A]의	0%	0	요율산출	
	소계				0	[B]	
합계					48,623	[A+B]	

< 객체단가 정의 및 해설 >

【단가정의】

① 이 단가는 도수로 설치에 소요되는 철근, 콘크리트, 거푸집 설치 비용을 포함한다.

② 재료비·운반비의 포함 및 제외 사항은 다음과 같다.

- 제외 : 콘크리트, 철근

【적용기준】

① BIM라이브러리 정보

- 토목시설의 상세표준도 기반 BIM라이브러리(국토교통부/건설기술연구원)

② BIM단가 상세설명서 활용방법

- 본 단가는 상기의 BIM라이브러리에 기준한 것으로, 제시된 기준이 당해공사의 시공규모 또는 현장여건 및 작업조건 등과 부합하지 않는 경우에는 BIM단가를 조정 산출하여 적용할 수 있다.
- BIM단가 상세설명서를 활용하여 수량정보 및 공사비 산출항목을 변경할 수 있으며, 공사비 산출항목의 변경시에는 본 단가집의 공종별 표준시장단가를 적용한다.

【기본산출변수 상세정보는 별첨자료 참고】

LL342.02200 흙깎기부 도수로 / 400x350 (BxH), 암구간	
코드	LL342.02200
명칭	흙깎기부 도수로
규격	400x350 (BxH), 암구간
단위	m
적용단가(원)	64,543
노무비율(%)	74 %

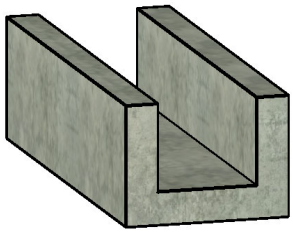

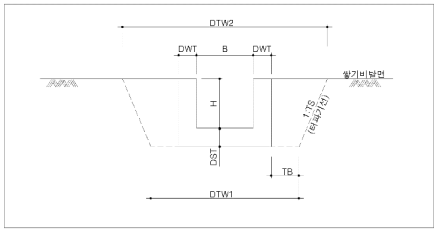

< 기본산출변수 >

산출변수	설명	변수값	단위	비고
LEN	길이	1	m	
B	내부폭	0.4	m	
H	내부높이	0.35	m	
DWT	벽체두께	0.15	m	
DST	슬래브두께	0.15	m	
TB	터파기 여유폭	0.1	m	
TS	터파기 경사	0		
DTW1	터파기 하단폭	0.9	m	
DTW2	터파기 상단폭	0.9	m	

LL342.02200 흙깎기부 도수로 / 400x350 (BxH), 암구간							
< 공사비 산출 항목 >							
구분	품명/규격	단위	수량	단가	금액	표준시장단가 코드	비고
본체	철근가공조립/현장가공 TYPE-2	ton	0.01493	781,621	11,670	EE001.30000	
	철근타설/펌프카 매우불량(S8, 50m3)	m3	0.31	81,550	25,281	EC201.04052	
	유로폼 보통	m2	0.7	39,417	27,592	ED402.02000	
	소계				64,543	[A]	
부대공		sum	[A]의	0%	0	요율산출	
	소계				0	[B]	
합계					64,543	[A+B]	

< 객체단가 정의 및 해설 >

【단가정의】

① 이 단가는 도수로 설치에 소요되는 철근, 콘크리트, 거푸집 설치 비용을 포함한다.

② 재료비·운반비의 포함 및 제외 사항은 다음과 같다.

- 제외 : 콘크리트, 철근

【적용기준】

① BIM라이브러리 정보

- 토목시설의 상세표준도 기반 BIM라이브러리(국토교통부/건설기술연구원)

② BIM단가 상세설명서 활용방법

- 본 단가는 상기의 BIM라이브러리에 기준한 것으로, 제시된 기준이 당해공사의 시공규모 또는 현장여건 및 작업조건 등과 부합하지 않는 경우에는 BIM단가를 조정 산출하여 적용할 수 있다.
- BIM단가 상세설명서를 활용하여 수량정보 및 공사비 산출항목을 변경할 수 있으며, 공사비 산출항목의 변경시에는 본 단가집의 공종별 표준시장단가를 적용한다.

【기본산출변수 상세정보는 별첨자료 참고】

LL342.02300 흙깎기부 도수로 / 500x450 (BxH), 암구간	
코드	LL342.02300
명칭	흙깎기부 도수로
규격	500x450 (BxH), 암구간
단위	m
적용단가(원)	79,664
노무비율(%)	74 %

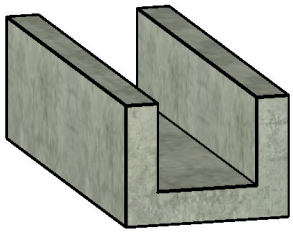

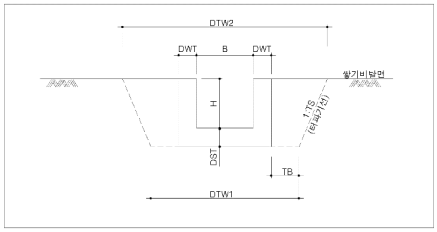

< 기본산출변수 >

산출변수	설명	변수값	단위	비고
LEN	길이	1	m	
B	내부폭	0.5	m	
H	내부높이	0.45	m	
DWT	벽체두께	0.15	m	
DST	슬래브두께	0.15	m	
TB	터파기 여유폭	0.1	m	
TS	터파기 경사	0		
DTW1	터파기 하단폭	0	m	
DTW2	터파기 상단폭	0	m	

LL342.02300 흙깎기부 도수로 / 500x450 (BxH), 암구간							
< 공사비 산출 항목 >							
구분	품명/규격	단위	수량	단가	금액	표준시장단가 코드	비고
본체	철근가공조립/현장가공 TYPE-2	ton	0.01741	781,621	13,608	EE001.30000	
	철근타설/펌프카 매우불량(S8, 50m3)	m3	0.375	81,550	30,581	EC201.04052	
	유로폼 보통	m2	0.9	39,417	35,475	ED402.02000	
	소계				79,664	[A]	
부대공		sum	[A]의	0%	0	요율산출	
	소계				0	[B]	
합계					79,664	[A+B]	

< 객체단가 정의 및 해설 >

【단가정의】

① 이 단가는 도수로 설치에 소요되는 철근, 콘크리트, 거푸집 설치 비용을 포함한다.

② 재료비·운반비의 포함 및 제외 사항은 다음과 같다.

- 제외 : 콘크리트, 철근

【적용기준】

① BIM라이브러리 정보

- 토목시설의 상세표준도 기반 BIM라이브러리(국토교통부/건설기술연구원)

② BIM단가 상세설명서 활용방법

- 본 단가는 상기의 BIM라이브러리에 기준한 것으로, 제시된 기준이 당해공사의 시공규모 또는 현장여건 및 작업조건 등과 부합하지 않는 경우에는 BIM단가를 조정 산출하여 적용할 수 있다.
- BIM단가 상세설명서를 활용하여 수량정보 및 공사비 산출항목을 변경할 수 있으며, 공사비 산출항목의 변경시에는 본 단가집의 공종별 표준시장단가를 적용한다.

【기본산출변수 상세정보는 별첨자료 참고】

LL342.02400 흙깎기부 도수로 / 600x500 (BxH), 암구간	
코드	LL342.02400
명칭	흙깎기부 도수로
규격	600x500 (BxH), 암구간
단위	m
적용단가(원)	87,650
노무비율(%)	74 %

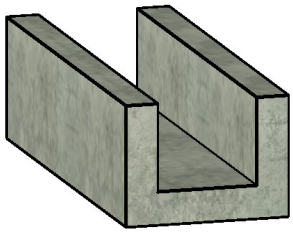

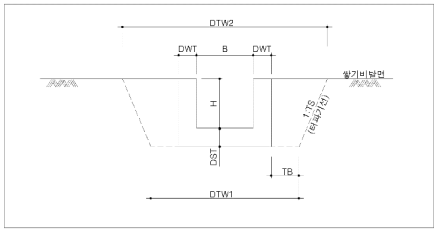

< 기본산출변수 >

산출변수	설명	변수값	단위	비고
LEN	길이	1	m	
B	내부폭	0.6	m	
H	내부높이	0.5	m	
DWT	벽체두께	0.15	m	
DST	슬래브두께	0.15	m	
TB	터파기 여유폭	0.1	m	
TS	터파기 경사	0		
DTW1	터파기 하단폭	1.1	m	
DTW2	터파기 상단폭	1.1	m	

LL342.02400 흙깎기부 도수로 / 600x500 (BxH), 암구간							
< 공사비 산출 항목 >							
구분	품명/규격	단위	수량	단가	금액	표준시장단가 코드	비고
본체	철근가공조립/현장가공 TYPE-2	ton	0.01841	781,621	14,390	EE001.30000	
	철근타설/펌프카 매우불량(S8, 50m3)	m3	0.415	81,550	33,843	EC201.04052	
	유로폼 보통	m2	1	39,417	39,417	ED402.02000	
	소계				87,650	[A]	
부대공		sum	[A]의	0%	0	요율산출	
	소계				0	[B]	
합계					87,650	[A+B]	

< 객체단가 정의 및 해설 >

【단가정의】

① 이 단가는 도수로 설치에 소요되는 철근, 콘크리트, 거푸집 설치 비용을 포함한다.

② 재료비·운반비의 포함 및 제외 사항은 다음과 같다.

- 제외 : 콘크리트, 철근

【적용기준】

① BIM라이브러리 정보

- 토목시설의 상세표준도 기반 BIM라이브러리(국토교통부/건설기술연구원)

② BIM단가 상세설명서 활용방법

- 본 단가는 상기의 BIM라이브러리에 기준한 것으로, 제시된 기준이 당해공사의 시공규모 또는 현장여건 및 작업조건 등과 부합하지 않는 경우에는 BIM단가를 조정 산출하여 적용할 수 있다.
- BIM단가 상세설명서를 활용하여 수량정보 및 공사비 산출항목을 변경할 수 있으며, 공사비 산출항목의 변경시에는 본 단가집의 공종별 표준시장단가를 적용한다.

【기본산출변수 상세정보는 별첨자료 참고】

7. 배수관날개벽

LL730.11110 배수관 날개벽(1련) / 경사=1:1.5, D300, Θ=0~8˚	
코드	LL730.11110
명칭	배수관 날개벽(1련)
규격	경사=1:1.5, D300, Θ=0~8˚
단위	개소
적용단가(원)	245,358
노무비율(%)	69 %

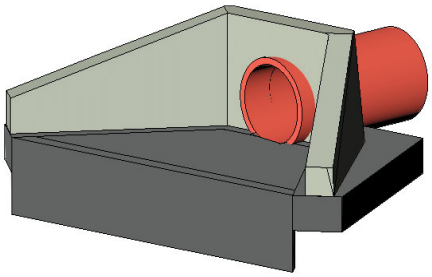

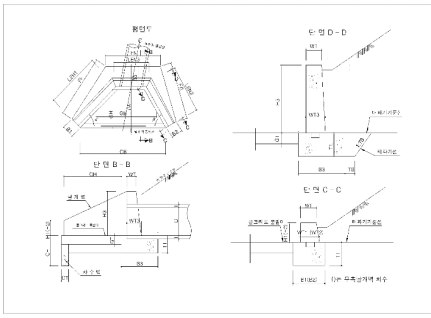

< 기본산출변수 >

산출변수	설명	변수값	단위	비고
LEN1	좌측날개벽 길이	0.664	m	
LEN2	우측날개벽 길이	0.664	m	
LEN3	중앙날개벽 길이	0.716	m	
H1	좌측날개벽 벽체높이(단부)	0.3	m	
H2	우측날개벽 벽체높이(단부)	0.3	m	
H3	중앙날개벽 벽체높이	0.65	m	
WT1	좌측날개벽 벽체하부두께(단부)	0.225	m	
WT2	우측날개벽 벽체하부두께(단부)	0.225	m	
WT3	중앙날개벽 벽체하부두께	0.3	m	
WT	날개벽 벽체상부두께	0.2	m	
T1	기초두께	0.22	m	
B1	좌칙기초너비(단부)	0.4	m	
B2	우측기초너비(단부)	0.4	m	
B3	중앙기초너비	0.52	m	
GT	콘크리트 물받이두께	0.15	m	
GB	콘크리트 물받이평균폭	0.759	m	
GH	콘크리트 물받이길이	0.475	m	
CH	차수벽높이	0.45	m	
CT	차수벽두께	0.15	m	
CB	차수벽폭	1.033	m	
TB	터파기여유폭	0.3	m	
TS	터파기경사(1:TS)	0.3	m	
D	배수관관경	0.3	m	
T	배수관두께	0.05	m	
FF	기초배면길이(좌측)	0.84	m	
FG	기초배면길이(우측)	0.84	m	
FN	기초배면길이(중앙)	1.184	m	

LL730.11110 배수관 날개벽(1련) / 경사=1:1.5, D300, Θ=0~8°							
< 공사비 산출 항목 >							
구분	품명/규격	단위	수량	단가	금액	표준시장단가 코드	비고
본체	콘크리트 타설/장비사용 무근콘크리트	m3	0.552	27,151	14,987	EC110.12000	
	합판거푸집 간단	m2	0.63	45,596	28,725	ED001.01000	
	유로폼 보통	m2	1.085	39,417	42,767	ED402.02000	
	합판거푸집 복잡	m2	2.252	70,550	158,879	ED001.03000	
	소계				245,358	[A]	
부대공		sum	[A]의	0%	0	요율산출	
	소계				0	[B]	
합계					245,358	[A+B]	

< 객체단가 정의 및 해설 >

【단가정의】

① 이 단가는 배수관 날개벽 설치에 소요되는 콘크리트, 거푸집 설치 비용을 포함한다.

② 주재료(콘크리트)의 구입 및 운반비는 제외되어 있다.

【적용기준】

① BIM라이브러리 정보

- 토목시설의 상세표준도 기반 BIM라이브러리(국토교통부/건설기술연구원)

② BIM단가 상세설명서 활용방법

- 본 단가는 상기의 BIM라이브러리에 기준한 것으로, 제시된 기준이 당해공사의 시공규모 또는 현장여건 및 작업조건 등과 부합하지 않는 경우에는 BIM단가를 조정 산출하여 적용할 수 있다.
- BIM단가 상세설명서를 활용하여 수량정보 및 공사비 산출항목을 변경할 수 있으며, 공사비 산출항목의 변경시에는 본 단가집의 공종별 표준시장단가를 적용한다.

【기본산출변수 상세정보는 별첨자료 참고】

LL730.11120 배수관 날개벽(1련) / 경사=1:1.5, D300, Θ=8~22˚	
코드	LL730.11120
명칭	배수관 날개벽(1련)
규격	경사=1:1.5, D300, Θ=8~22˚
단위	개소
적용단가(원)	265,267
노무비율(%)	69 %

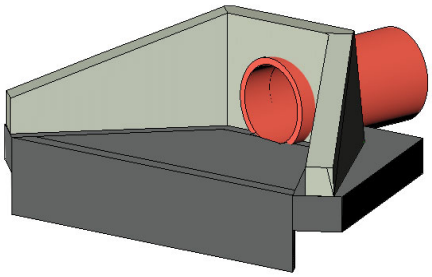

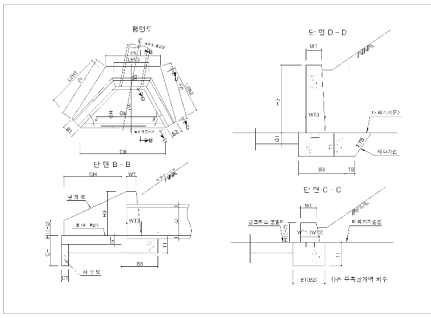

< 기본산출변수 >

산출변수	설명	변수값	단위	비고
LEN1	좌측날개벽 길이	0.784	m	
LEN2	우측날개벽 길이	0.664	m	
LEN3	중앙날개벽 길이	0.719	m	
H1	좌측날개벽 벽체높이(단부)	0.3	m	
H2	우측날개벽 벽체높이(단부)	0.3	m	
H3	중앙날개벽 벽체높이	0.65	m	
WT1	좌측날개벽 벽체하부두께(단부)	0.225	m	
WT2	우측날개벽 벽체하부두께(단부)	0.225	m	
WT3	중앙날개벽 벽체하부두께	0.3	m	
WT	날개벽 벽체상부두께	0.2	m	
T1	기초두께	0.22	m	
B1	좌칙기초너비(단부)	0.4	m	
B2	우측기초너비(단부)	0.4	m	
B3	중앙기초너비	0.52	m	
GT	콘크리트 물받이두께	0.15	m	
GB	콘크리트 물받이평균폭	0.906	m	
GH	콘크리트 물받이길이	0.496	m	
CH	차수벽높이	0.45	m	
CT	차수벽두께	0.15	m	
CB	차수벽폭	1.291	m	
TB	터파기여유폭	0.3	m	
TS	터파기경사(1:TS)	0.3	m	
D	배수관관경	0.3	m	
T	배수관두께	0.05	m	
FF	기초배면길이(좌측)	0.904	m	
FG	기초배면길이(우측)	0.84	m	
FN	기초배면길이(중앙)	1.12	m	

LL730.11120 배수관 날개벽(1련) / 경사=1:1.5, D300, Θ=8~22°							
< 공사비 산출 항목 >							
구분	품명/규격	단위	수량	단가	금액	표준시장단가 코드	비고
본체	콘크리트 타설/장비사용 무근콘크리트	m3	0.606	27,151	16,454	EC110.12000	
	합판거푸집 간단	m2	0.63	45,596	28,725	ED001.01000	
	유로폼 보통	m2	1.356	39,417	53,449	ED402.02000	
	합판거푸집 복잡	m2	2.362	70,550	166,639	ED001.03000	
	소계				265,267	[A]	
부대공		sum	[A]의	0%	0	요율산출	
	소계				0	[B]	
합계					265,267	[A+B]	

< 객체단가 정의 및 해설 >

【단가정의】

① 이 단가는 배수관 날개벽 설치에 소요되는 콘크리트, 거푸집 설치 비용을 포함한다.

② 주재료(콘크리트)의 구입 및 운반비는 제외되어 있다.

【적용기준】

① BIM라이브러리 정보

- 토목시설의 상세표준도 기반 BIM라이브러리(국토교통부/건설기술연구원)

② BIM단가 상세설명서 활용방법

- 본 단가는 상기의 BIM라이브러리에 기준한 것으로, 제시된 기준이 당해공사의 시공규모 또는 현장여건 및 작업조건 등과 부합하지 않는 경우에는 BIM단가를 조정 산출하여 적용할 수 있다.
- BIM단가 상세설명서를 활용하여 수량정보 및 공사비 산출항목을 변경할 수 있으며, 공사비 산출항목의 변경시에는 본 단가집의 공종별 표준시장단가를 적용한다.

【기본산출변수 상세정보는 별첨자료 참고】

LL730.11130 배수관 날개벽(1련) / 경사=1:1.5, D300, Θ=22~37˚	
코드	LL730.11130
명칭	배수관 날개벽(1련)
규격	경사=1:1.5, D300, Θ=22~37˚
단위	개소
적용단가(원)	266,202
노무비율(%)	69 %

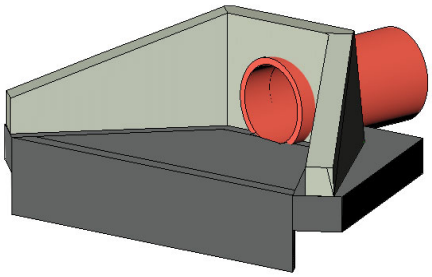

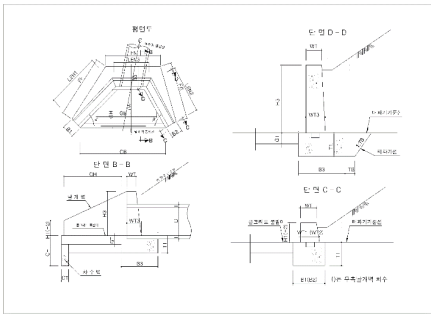

< 기본산출변수 >

산출변수	설명	변수값	단위	비고
LEN1	좌측날개벽 길이	0.784	m	
LEN2	우측날개벽 길이	0.621	m	
LEN3	중앙날개벽 길이	0.808	m	
H1	좌측날개벽 벽체높이(단부)	0.3	m	
H2	우측날개벽 벽체높이(단부)	0.3	m	
H3	중앙날개벽 벽체높이	0.65	m	
WT1	좌측날개벽 벽체하부두께(단부)	0.225	m	
WT2	우측날개벽 벽체하부두께(단부)	0.225	m	
WT3	중앙날개벽 벽체하부두께	0.3	m	
WT	날개벽 벽체상부두께	0.2	m	
T1	기초두께	0.22	m	
B1	좌칙기초너비(단부)	0.4	m	
B2	우측기초너비(단부)	0.4	m	
B3	중앙기초너비	0.52	m	
GT	콘크리트 물받이두께	0.15	m	
GB	콘크리트 물받이평균폭	0.881	m	
GH	콘크리트 물받이길이	0.496	m	
CH	차수벽높이	0.45	m	
CT	차수벽두께	0.15	m	
CB	차수벽폭	1.189	m	
TB	터파기여유폭	0.3	m	
TS	터파기경사(1:TS)	0.3	m	
D	배수관관경	0.3	m	
T	배수관두께	0.05	m	
FF	기초배면길이(좌측)	0.904	m	
FG	기초배면길이(우측)	0.868	m	
FN	기초배면길이(중앙)	1.29	m	

LL730.11130 배수관 날개벽(1련) / 경사=1:1.5, D300, Θ=22~37˚							
< 공사비 산출 항목 >							
구분	품명/규격	단위	수량	단가	금액	표준시장단가 코드	비고
본체	콘크리트 타설/장비사용 무근콘크리트	m3	0.609	27,151	16,535	EC110.12000	
	합판거푸집 간단	m2	0.674	45,596	30,732	ED001.01000	
	유로폼 보통	m2	1.248	39,417	49,192	ED402.02000	
	합판거푸집 복잡	m2	2.406	70,550	169,743	ED001.03000	
	소계				266,202	[A]	
부대공		sum	[A]의	0%	0	요율산출	
	소계				0	[B]	
합계					266,202	[A+B]	

< 객체단가 정의 및 해설 >

【단가정의】

① 이 단가는 배수관 날개벽 설치에 소요되는 콘크리트, 거푸집 설치 비용을 포함한다.

② 주재료(콘크리트)의 구입 및 운반비는 제외되어 있다.

【적용기준】

① BIM라이브러리 정보

- 토목시설의 상세표준도 기반 BIM라이브러리(국토교통부/건설기술연구원)

② BIM단가 상세설명서 활용방법

- 본 단가는 상기의 BIM라이브러리에 기준한 것으로, 제시된 기준이 당해공사의 시공규모 또는 현장여건 및 작업조건 등과 부합하지 않는 경우에는 BIM단가를 조정 산출하여 적용할 수 있다.
- BIM단가 상세설명서를 활용하여 수량정보 및 공사비 산출항목을 변경할 수 있으며, 공사비 산출항목의 변경시에는 본 단가집의 공종별 표준시장단가를 적용한다.

【기본산출변수 상세정보는 별첨자료 참고】

LL730.11140 배수관 날개벽(1련) / 경사=1:1.5, D300, Θ=37~52˚	
코드	LL730.11140
명칭	배수관 날개벽(1련)
규격	경사=1:1.5, D300, Θ=37~52˚
단위	개소
적용단가(원)	300,104
노무비율(%)	69 %

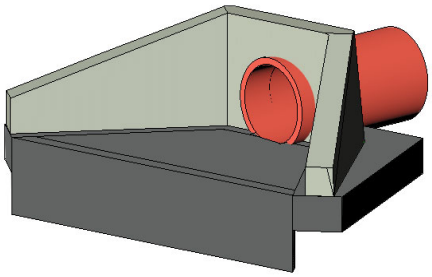

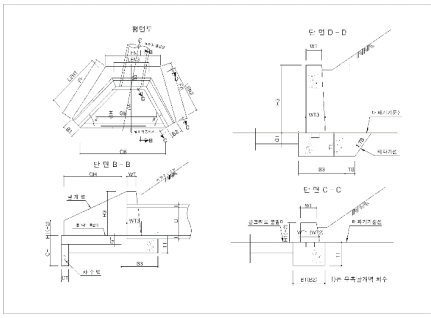

< 기본산출변수 >

산출변수	설명	변수값	단위	비고
LEN1	좌측날개벽 길이	0.896	m	
LEN2	우측날개벽 길이	0.618	m	
LEN3	중앙날개벽 길이	0.972	m	
H1	좌측날개벽 벽체높이(단부)	0.3	m	
H2	우측날개벽 벽체높이(단부)	0.3	m	
H3	중앙날개벽 벽체높이	0.65	m	
WT1	좌측날개벽 벽체하부두께(단부)	0.225	m	
WT2	우측날개벽 벽체하부두께(단부)	0.225	m	
WT3	중앙날개벽 벽체하부두께	0.3	m	
WT	날개벽 벽체상부두께	0.2	m	
T1	기초두께	0.22	m	
B1	좌칙기초너비(단부)	0.4	m	
B2	우측기초너비(단부)	0.4	m	
B3	중앙기초너비	0.52	m	
GT	콘크리트 물받이두께	0.15	m	
GB	콘크리트 물받이평균폭	1.086	m	
GH	콘크리트 물받이길이	0.504	m	
CH	차수벽높이	0.45	m	
CT	차수벽두께	0.15	m	
CB	차수벽폭	1.443	m	
TB	터파기여유폭	0.3	m	
TS	터파기경사(1:TS)	0.3	m	
D	배수관관경	0.3	m	
T	배수관두께	0.05	m	
FF	기초배면길이(좌측)	0.993	m	
FG	기초배면길이(우측)	0.91	m	
FN	기초배면길이(중앙)	1.47	m	

LL730.11140 배수관 날개벽(1련) / 경사=1:1.5, D300, Θ=37~52˚							
< 공사비 산출 항목 >							
구분	품명/규격	단위	수량	단가	금액	표준시장단가 코드	비고
본체	콘크리트 타설/장비사용 무근콘크리트	m3	0.701	27,151	19,033	EC110.12000	
	합판거푸집 간단	m2	0.742	45,596	33,832	ED001.01000	
	유로폼 보통	m2	1.515	39,417	59,717	ED402.02000	
	합판거푸집 복잡	m2	2.658	70,550	187,522	ED001.03000	
	소계				300,104	[A]	
부대공		sum	[A]의	0%	0	요율산출	
	소계				0	[B]	
합계					300,104	[A+B]	

< 객체단가 정의 및 해설 >

【단가정의】

① 이 단가는 배수관 날개벽 설치에 소요되는 콘크리트, 거푸집 설치 비용을 포함한다.

② 주재료(콘크리트)의 구입 및 운반비는 제외되어 있다.

【적용기준】

① BIM라이브러리 정보

- 토목시설의 상세표준도 기반 BIM라이브러리(국토교통부/건설기술연구원)

② BIM단가 상세설명서 활용방법

- 본 단가는 상기의 BIM라이브러리에 기준한 것으로, 제시된 기준이 당해공사의 시공규모 또는 현장여건 및 작업조건 등과 부합하지 않는 경우에는 BIM단가를 조정 산출하여 적용할 수 있다.
- BIM단가 상세설명서를 활용하여 수량정보 및 공사비 산출항목을 변경할 수 있으며, 공사비 산출항목의 변경시에는 본 단가집의 공종별 표준시장단가를 적용한다.

【기본산출변수 상세정보는 별첨자료 참고】

LL730.11210 배수관 날개벽(1련) / 경사=1:1.5, D450, Θ=0~8˚	
코드	LL730.11210
명칭	배수관 날개벽(1련)
규격	경사=1:1.5, D450, Θ=0~8˚
단위	개소
적용단가(원)	358,863
노무비율(%)	69 %

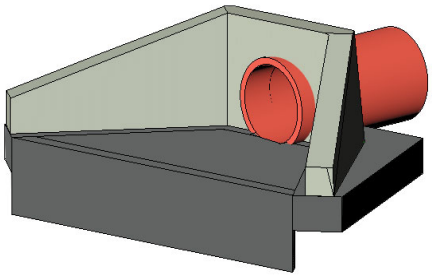

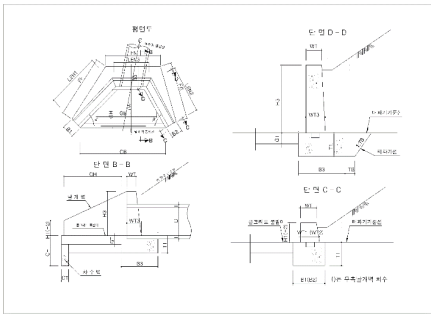

< 기본산출변수 >

산출변수	설명	변수값	단위	비고
LEN1	좌측날개벽 길이	0.924	m	
LEN2	우측날개벽 길이	0.924	m	
LEN3	중앙날개벽 길이	0.866	m	
H1	좌측날개벽 벽체높이(단부)	0.3	m	
H2	우측날개벽 벽체높이(단부)	0.3	m	
H3	중앙날개벽 벽체높이	0.8	m	
WT1	좌측날개벽 벽체하부두께(단부)	0.225	m	
WT2	우측날개벽 벽체하부두께(단부)	0.225	m	
WT3	중앙날개벽 벽체하부두께	0.3	m	
WT	날개벽 벽체상부두께	0.2	m	
T1	기초두께	0.25	m	
B1	좌칙기초너비(단부)	0.4	m	
B2	우측기초너비(단부)	0.4	m	
B3	중앙기초너비	0.62	m	
GT	콘크리트 물받이두께	0.15	m	
GB	콘크리트 물받이평균폭	1.039	m	
GH	콘크리트 물받이길이	0.7	m	
CH	차수벽높이	0.45	m	
CT	차수벽두께	0.15	m	
CB	차수벽폭	1.443	m	
TB	터파기여유폭	0.3	m	
TS	터파기경사(1:TS)	0.3	m	
D	배수관관경	0.45	m	
T	배수관두께	0.05	m	
FF	기초배면길이(좌측)	1.164	m	
FG	기초배면길이(우측)	1.164	m	
FN	기초배면길이(중앙)	1.504	m	

LL730.11210 배수관 날개벽(1련) / 경사=1:1.5, D450, Θ=0~8°							
< 공사비 산출 항목 >							
구분	품명/규격	단위	수량	단가	금액	표준시장단가 코드	비고
본체	콘크리트 타설/장비사용 무근콘크리트	m3	0.894	27,151	24,273	EC110.12000	
	합판거푸집 간단	m2	0.958	45,596	43,681	ED001.01000	
	유로폼 보통	m2	1.515	39,417	59,717	ED402.02000	
	합판거푸집 복잡	m2	3.277	70,550	231,192	ED001.03000	
	소계				358,863	[A]	
부대공		sum	[A]의	0%	0	요율산출	
	소계				0	[B]	
합계					358,863	[A+B]	

< 객체단가 정의 및 해설 >

【단가정의】

① 이 단가는 배수관 날개벽 설치에 소요되는 콘크리트, 거푸집 설치 비용을 포함한다.

② 주재료(콘크리트)의 구입 및 운반비는 제외되어 있다.

【적용기준】

① BIM라이브러리 정보

- 토목시설의 상세표준도 기반 BIM라이브러리(국토교통부/건설기술연구원)

② BIM단가 상세설명서 활용방법

- 본 단가는 상기의 BIM라이브러리에 기준한 것으로, 제시된 기준이 당해공사의 시공규모 또는 현장여건 및 작업조건 등과 부합하지 않는 경우에는 BIM단가를 조정 산출하여 적용할 수 있다.
- BIM단가 상세설명서를 활용하여 수량정보 및 공사비 산출항목을 변경할 수 있으며, 공사비 산출항목의 변경시에는 본 단가집의 공종별 표준시장단가를 적용한다.

【기본산출변수 상세정보는 별첨자료 참고】

LL730.11220 배수관 날개벽(1련) / 경사=1:1.5, D450, Θ=8~22˚	
코드	LL730.11220
명칭	배수관 날개벽(1련)
규격	경사=1:1.5, D450, Θ=8~22˚
단위	개소
적용단가(원)	390,970
노무비율(%)	69 %

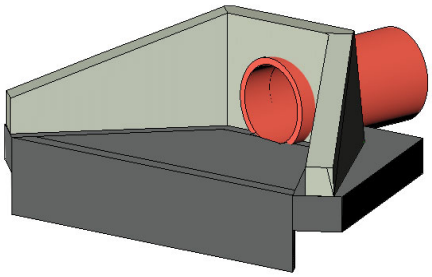

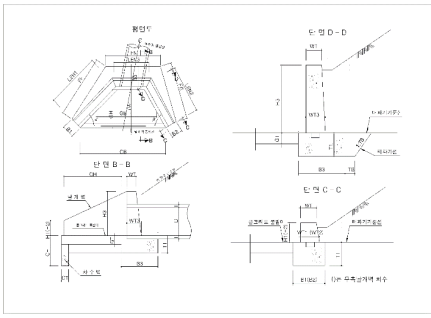

< 기본산출변수 >

산출변수	설명	변수값	단위	비고
LEN1	좌측날개벽 길이	1.103	m	
LEN2	우측날개벽 길이	0.924	m	
LEN3	중앙날개벽 길이	0.879	m	
H1	좌측날개벽 벽체높이(단부)	0.3	m	
H2	우측날개벽 벽체높이(단부)	0.3	m	
H3	중앙날개벽 벽체높이	0.8	m	
WT1	좌측날개벽 벽체하부두께(단부)	0.225	m	
WT2	우측날개벽 벽체하부두께(단부)	0.225	m	
WT3	중앙날개벽 벽체하부두께	0.3	m	
WT	날개벽 벽체상부두께	0.2	m	
T1	기초두께	0.25	m	
B1	좌칙기초너비(단부)	0.4	m	
B2	우측기초너비(단부)	0.4	m	
B3	중앙기초너비	0.62	m	
GT	콘크리트 물받이두께	0.15	m	
GB	콘크리트 물받이평균폭	1.244	m	
GH	콘크리트 물받이길이	0.721	m	
CH	차수벽높이	0.45	m	
CT	차수벽두께	0.15	m	
CB	차수벽폭	1.806	m	
TB	터파기여유폭	0.3	m	
TS	터파기경사(1:TS)	0.3	m	
D	배수관관경	0.45	m	
T	배수관두께	0.05	m	
FF	기초배면길이(좌측)	1.265	m	
FG	기초배면길이(우측)	1.164	m	
FN	기초배면길이(중앙)	1.425	m	

LL730.11220 배수관 날개벽(1련) / 경사=1:1.5, D450, Θ=8~22°							
< 공사비 산출 항목 >							
구분	품명/규격	단위	수량	단가	금액	표준시장단가 코드	비고
본체	콘크리트 타설/장비사용 무근콘크리트	m3	0.991	27,151	26,907	EC110.12000	
	합판거푸집 간단	m2	0.964	45,596	43,955	ED001.01000	
	유로폼 보통	m2	1.896	39,417	74,735	ED402.02000	
	합판거푸집 복잡	m2	3.478	70,550	245,373	ED001.03000	
	소계				390,970	[A]	
부대공		sum	[A]의	0%	0	요율산출	
	소계				0	[B]	
합계					390,970	[A+B]	

< 객체단가 정의 및 해설 >

【단가정의】

① 이 단가는 배수관 날개벽 설치에 소요되는 콘크리트, 거푸집 설치 비용을 포함한다.

② 주재료(콘크리트)의 구입 및 운반비는 제외되어 있다.

【적용기준】

① BIM라이브러리 정보

- 토목시설의 상세표준도 기반 BIM라이브러리(국토교통부/건설기술연구원)

② BIM단가 상세설명서 활용방법

- 본 단가는 상기의 BIM라이브러리에 기준한 것으로, 제시된 기준이 당해공사의 시공규모 또는 현장여건 및 작업조건 등과 부합하지 않는 경우에는 BIM단가를 조정 산출하여 적용할 수 있다.
- BIM단가 상세설명서를 활용하여 수량정보 및 공사비 산출항목을 변경할 수 있으며, 공사비 산출항목의 변경시에는 본 단가집의 공종별 표준시장단가를 적용한다.

【기본산출변수 상세정보는 별첨자료 참고】

LL730.11230 배수관 날개벽(1련) / 경사=1:1.5, D450, Θ=22~37˚	
코드	LL730.11230
명칭	배수관 날개벽(1련)
규격	경사=1:1.5, D450, Θ=22~37˚
단위	개소
적용단가(원)	390,322
노무비율(%)	69 %

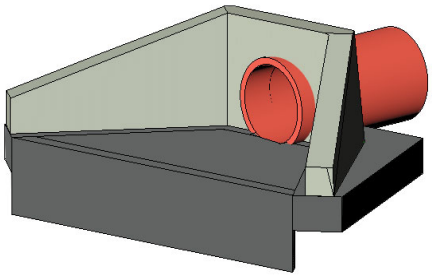

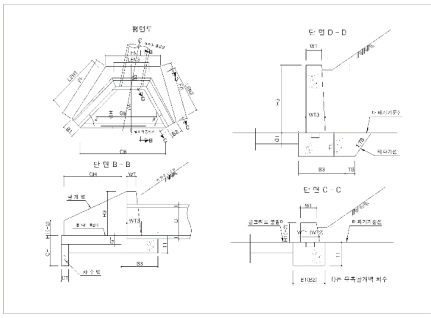

< 기본산출변수 >

산출변수	설명	변수값	단위	비고
LEN1	좌측날개벽 길이	1.103	m	
LEN2	우측날개벽 길이	0.853	m	
LEN3	중앙날개벽 길이	0.988	m	
H1	좌측날개벽 벽체높이(단부)	0.3	m	
H2	우측날개벽 벽체높이(단부)	0.3	m	
H3	중앙날개벽 벽체높이	0.8	m	
WT1	좌측날개벽 벽체하부두께(단부)	0.225	m	
WT2	우측날개벽 벽체하부두께(단부)	0.225	m	
WT3	중앙날개벽 벽체하부두께	0.3	m	
WT	날개벽 벽체상부두께	0.2	m	
T1	기초두께	0.25	m	
B1	좌칙기초너비(단부)	0.4	m	
B2	우측기초너비(단부)	0.4	m	
B3	중앙기초너비	0.62	m	
GT	콘크리트 물받이두께	0.15	m	
GB	콘크리트 물받이평균폭	1.203	m	
GH	콘크리트 물받이길이	0.721	m	
CH	차수벽높이	0.45	m	
CT	차수벽두께	0.15	m	
CB	차수벽폭	1.654	m	
TB	터파기여유폭	0.3	m	
TS	터파기경사(1:TS)	0.3	m	
D	배수관관경	0.45	m	
T	배수관두께	0.05	m	
FF	기초배면길이(좌측)	1.265	m	
FG	기초배면길이(우측)	1.192	m	
FN	기초배면길이(중앙)	1.646	m	

LL730.11230 배수관 날개벽(1련) / 경사=1:1.5, D450, Θ=22~37˚							
< 공사비 산출 항목 >							
구분	품명/규격	단위	수량	단가	금액	표준시장단가 코드	비고
본체	콘크리트 타설/장비사용 무근콘크리트	m3	0.99	27,151	26,879	EC110.12000	
	합판거푸집 간단	m2	1.026	45,596	46,781	ED001.01000	
	유로폼 보통	m2	1.737	39,417	68,467	ED402.02000	
	합판거푸집 복잡	m2	3.518	70,550	248,195	ED001.03000	
	소계				390,322	[A]	
부대공		sum	[A]의	0%	0	요율산출	
	소계				0	[B]	
합계					390,322	[A+B]	

< 객체단가 정의 및 해설 >

【단가정의】

① 이 단가는 배수관 날개벽 설치에 소요되는 콘크리트, 거푸집 설치 비용을 포함한다.

② 주재료(콘크리트)의 구입 및 운반비는 제외되어 있다.

【적용기준】

① BIM라이브러리 정보

- 토목시설의 상세표준도 기반 BIM라이브러리(국토교통부/건설기술연구원)

② BIM단가 상세설명서 활용방법

- 본 단가는 상기의 BIM라이브러리에 기준한 것으로, 제시된 기준이 당해공사의 시공규모 또는 현장여건 및 작업조건 등과 부합하지 않는 경우에는 BIM단가를 조정 산출하여 적용할 수 있다.
- BIM단가 상세설명서를 활용하여 수량정보 및 공사비 산출항목을 변경할 수 있으며, 공사비 산출항목의 변경시에는 본 단가집의 공종별 표준시장단가를 적용한다.

【기본산출변수 상세정보는 별첨자료 참고】

LL730.11240 배수관 날개벽(1련) / 경사=1:1.5, D450, Θ=37~52˚	
코드	LL730.11240
명칭	배수관 날개벽(1련)
규격	경사=1:1.5, D450, Θ=37~52˚
단위	개소
적용단가(원)	437,045
노무비율(%)	69 %

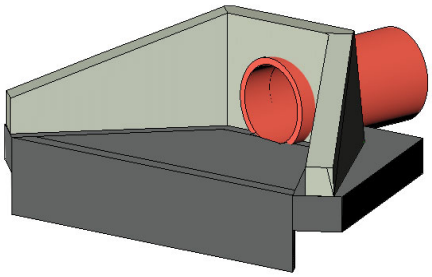

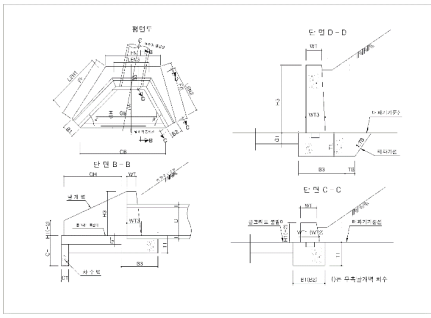

< 기본산출변수 >

산출변수	설명	변수값	단위	비고
LEN1	좌측날개벽 길이	1.266	m	
LEN2	우측날개벽 길이	0.844	m	
LEN3	중앙날개벽 길이	1.182	m	
H1	좌측날개벽 벽체높이(단부)	0.3	m	
H2	우측날개벽 벽체높이(단부)	0.3	m	
H3	중앙날개벽 벽체높이	0.8	m	
WT1	좌측날개벽 벽체하부두께(단부)	0.225	m	
WT2	우측날개벽 벽체하부두께(단부)	0.225	m	
WT3	중앙날개벽 벽체하부두께	0.3	m	
WT	날개벽 벽체상부두께	0.2	m	
T1	기초두께	0.25	m	
B1	좌칙기초너비(단부)	0.4	m	
B2	우측기초너비(단부)	0.4	m	
B3	중앙기초너비	0.62	m	
GT	콘크리트 물받이두께	0.15	m	
GB	콘크리트 물받이평균폭	1.457	m	
GH	콘크리트 물받이길이	0.729	m	
CH	차수벽높이	0.45	m	
CT	차수벽두께	0.15	m	
CB	차수벽폭	1.975	m	
TB	터파기여유폭	0.3	m	
TS	터파기경사(1:TS)	0.3	m	
D	배수관관경	0.45	m	
T	배수관두께	0.05	m	
FF	기초배면길이(좌측)	1.397	m	
FG	기초배면길이(우측)	1.245	m	
FN	기초배면길이(중앙)	1.863	m	

LL730.11240 배수관 날개벽(1련) / 경사=1:1.5, D450, Θ=37~52˚							
< 공사비 산출 항목 >							
구분	품명/규격	단위	수량	단가	금액	표준시장단가 코드	비고
본체	콘크리트 타설/장비사용 무근콘크리트	m3	1.126	27,151	30,572	EC110.12000	
	합판거푸집 간단	m2	1.126	45,596	51,341	ED001.01000	
	유로폼 보통	m2	2.074	39,417	81,751	ED402.02000	
	합판거푸집 복잡	m2	3.875	70,550	273,381	ED001.03000	
	소계				437,045	[A]	
부대공		sum	[A]의	0%	0	요율산출	
	소계				0	[B]	
합계					437,045	[A+B]	

< 객체단가 정의 및 해설 >

【단가정의】

① 이 단가는 배수관 날개벽 설치에 소요되는 콘크리트, 거푸집 설치 비용을 포함한다.

② 주재료(콘크리트)의 구입 및 운반비는 제외되어 있다.

【적용기준】

① BIM라이브러리 정보

- 토목시설의 상세표준도 기반 BIM라이브러리(국토교통부/건설기술연구원)

② BIM단가 상세설명서 활용방법

- 본 단가는 상기의 BIM라이브러리에 기준한 것으로, 제시된 기준이 당해공사의 시공규모 또는 현장여건 및 작업조건 등과 부합하지 않는 경우에는 BIM단가를 조정 산출하여 적용할 수 있다.
- BIM단가 상세설명서를 활용하여 수량정보 및 공사비 산출항목을 변경할 수 있으며, 공사비 산출항목의 변경시에는 본 단가집의 공종별 표준시장단가를 적용한다.

【기본산출변수 상세정보는 별첨자료 참고】

LL730.11310 배수관 날개벽(1련) / 경사=1:1.5, D600, Θ=0~8˚	
코드	LL730.11310
명칭	배수관 날개벽(1련)
규격	경사=1:1.5, D600, Θ=0~8˚
단위	개소
적용단가(원)	540,108
노무비율(%)	68 %

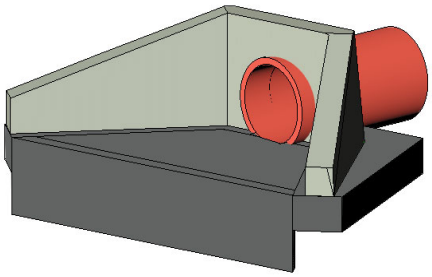

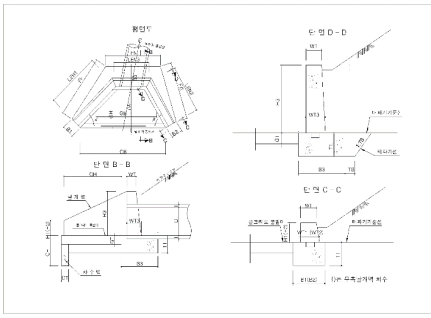

< 기본산출변수 >

산출변수	설명	변수값	단위	비고
LEN1	좌측날개벽 길이	1.27	m	
LEN2	우측날개벽 길이	1.27	m	
LEN3	중앙날개벽 길이	1.116	m	
H1	좌측날개벽 벽체높이(단부)	0.3	m	
H2	우측날개벽 벽체높이(단부)	0.3	m	
H3	중앙날개벽 벽체높이	1	m	
WT1	좌측날개벽 벽체하부두께(단부)	0.225	m	
WT2	우측날개벽 벽체하부두께(단부)	0.225	m	
WT3	중앙날개벽 벽체하부두께	0.3	m	
WT	날개벽 벽체상부두께	0.2	m	
T1	기초두께	0.3	m	
B1	좌칙기초너비(단부)	0.4	m	
B2	우측기초너비(단부)	0.4	m	
B3	중앙기초너비	0.72	m	
GT	콘크리트 물받이두께	0.15	m	
GB	콘크리트 물받이평균폭	1.462	m	
GH	콘크리트 물받이길이	1	m	
CH	차수벽높이	0.45	m	
CT	차수벽두께	0.15	m	
CB	차수벽폭	2.039	m	
TB	터파기여유폭	0.3	m	
TS	터파기경사(1:TS)	0.3	m	
D	배수관관경	0.6	m	
T	배수관두께	0.1	m	
FF	기초배면길이(좌측)	1.575	m	
FG	기초배면길이(우측)	1.575	m	
FN	기초배면길이(중앙)	1.905	m	

LL730.11310 배수관 날개벽(1련) / 경사=1:1.5, D600, Θ=0~8°							
< 공사비 산출 항목 >							
구분	품명/규격	단위	수량	단가	금액	표준시장단가 코드	비고
본체	콘크리트 타설/장비사용 무근콘크리트	m3	1.502	27,151	40,781	EC110.12000	
	합판거푸집 간단	m2	1.517	45,596	69,169	ED001.01000	
	유로폼 보통	m2	2.141	39,417	84,392	ED402.02000	
	합판거푸집 복잡	m2	4.901	70,550	345,766	ED001.03000	
	소계				540,108	[A]	
부대공		sum	[A]의	0%	0	요율산출	
	소계				0	[B]	
합계					540,108	[A+B]	

< 객체단가 정의 및 해설 >

【단가정의】

① 이 단가는 배수관 날개벽 설치에 소요되는 콘크리트, 거푸집 설치 비용을 포함한다.

② 주재료(콘크리트)의 구입 및 운반비는 제외되어 있다.

【적용기준】

① BIM라이브러리 정보

- 토목시설의 상세표준도 기반 BIM라이브러리(국토교통부/건설기술연구원)

② BIM단가 상세설명서 활용방법

- 본 단가는 상기의 BIM라이브러리에 기준한 것으로, 제시된 기준이 당해공사의 시공규모 또는 현장여건 및 작업조건 등과 부합하지 않는 경우에는 BIM단가를 조정 산출하여 적용할 수 있다.
- BIM단가 상세설명서를 활용하여 수량정보 및 공사비 산출항목을 변경할 수 있으며, 공사비 산출항목의 변경시에는 본 단가집의 공종별 표준시장단가를 적용한다.

【기본산출변수 상세정보는 별첨자료 참고】

LL730.11320 배수관 날개벽(1련) / 경사=1:1.5, D600, Θ=8~22˚	
코드	LL730.11320
명칭	배수관 날개벽(1련)
규격	경사=1:1.5, D600, Θ=8~22˚
단위	개소
적용단가(원)	590,701
노무비율(%)	69 %

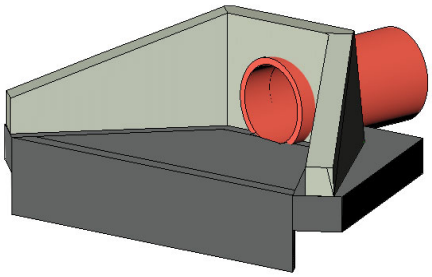

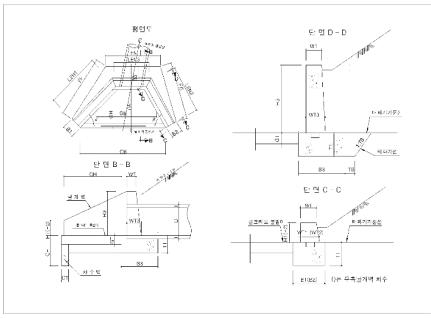

< 기본산출변수 >

산출변수	설명	변수값	단위	비고
LEN1	좌측날개벽 길이	1.527	m	
LEN2	우측날개벽 길이	1.27	m	
LEN3	중앙날개벽 길이	1.139	m	
H1	좌측날개벽 벽체높이(단부)	0.3	m	
H2	우측날개벽 벽체높이(단부)	0.3	m	
H3	중앙날개벽 벽체높이	1	m	
WT1	좌측날개벽 벽체하부두께(단부)	0.225	m	
WT2	우측날개벽 벽체하부두께(단부)	0.225	m	
WT3	중앙날개벽 벽체하부두께	0.3	m	
WT	날개벽 벽체상부두께	0.2	m	
T1	기초두께	0.3	m	
B1	좌칙기초너비(단부)	0.4	m	
B2	우측기초너비(단부)	0.4	m	
B3	중앙기초너비	0.72	m	
GT	콘크리트 물받이두께	0.15	m	
GB	콘크리트 물받이평균폭	1.74	m	
GH	콘크리트 물받이길이	1.021	m	
CH	차수벽높이	0.45	m	
CT	차수벽두께	0.15	m	
CB	차수벽폭	2.539	m	
TB	터파기여유폭	0.3	m	
TS	터파기경사(1:TS)	0.3	m	
D	배수관관경	0.6	m	
T	배수관두께	0.1	m	
FF	기초배면길이(좌측)	1.735	m	
FG	기초배면길이(우측)	1.575	m	
FN	기초배면길이(중앙)	1.814	m	

LL730.11320 배수관 날개벽(1련) / 경사=1:1.5, D600, Θ=8~22°							
< 공사비 산출 항목 >							
구분	품명/규격	단위	수량	단가	금액	표준시장단가 코드	비고
본체	콘크리트 타설/장비사용 무근콘크리트	m3	1.668	27,151	45,288	EC110.12000	
	합판거푸집 간단	m2	1.537	45,596	70,081	ED001.01000	
	유로폼 보통	m2	2.666	39,417	105,086	ED402.02000	
	합판거푸집 복잡	m2	5.248	70,550	370,246	ED001.03000	
	소계				590,701	[A]	
부대공		sum	[A]의	0%	0	요율산출	
	소계				0	[B]	
합계					590,701	[A+B]	

< 객체단가 정의 및 해설 >

【단가정의】

① 이 단가는 배수관 날개벽 설치에 소요되는 콘크리트, 거푸집 설치 비용을 포함한다.

② 주재료(콘크리트)의 구입 및 운반비는 제외되어 있다.

【적용기준】

① BIM라이브러리 정보

- 토목시설의 상세표준도 기반 BIM라이브러리(국토교통부/건설기술연구원)

② BIM단가 상세설명서 활용방법

- 본 단가는 상기의 BIM라이브러리에 기준한 것으로, 제시된 기준이 당해공사의 시공규모 또는 현장여건 및 작업조건 등과 부합하지 않는 경우에는 BIM단가를 조정 산출하여 적용할 수 있다.
- BIM단가 상세설명서를 활용하여 수량정보 및 공사비 산출항목을 변경할 수 있으며, 공사비 산출항목의 변경시에는 본 단가집의 공종별 표준시장단가를 적용한다.

【기본산출변수 상세정보는 별첨자료 참고】

LL730.11330 배수관 날개벽(1련) / 경사=1:1.5, D600, Θ=22~37˚	
코드	LL730.11330
명칭	배수관 날개벽(1련)
규격	경사=1:1.5, D600, Θ=22~37˚
단위	개소
적용단가(원)	584,939
노무비율(%)	68 %

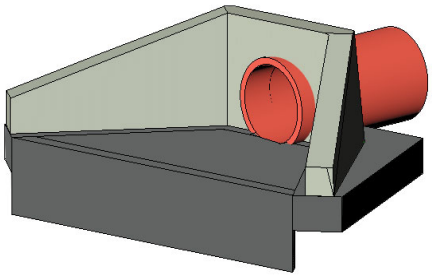

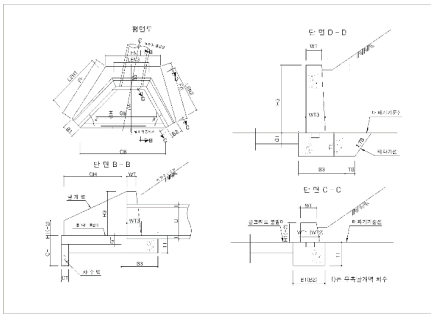

< 기본산출변수 >

산출변수	설명	변수값	단위	비고
LEN1	좌측날개벽 길이	1.527	m	
LEN2	우측날개벽 길이	1.164	m	
LEN3	중앙날개벽 길이	1.268	m	
H1	좌측날개벽 벽체높이(단부)	0.3	m	
H2	우측날개벽 벽체높이(단부)	0.3	m	
H3	중앙날개벽 벽체높이	1	m	
WT1	좌측날개벽 벽체하부두께(단부)	0.225	m	
WT2	우측날개벽 벽체하부두께(단부)	0.225	m	
WT3	중앙날개벽 벽체하부두께	0.3	m	
WT	날개벽 벽체상부두께	0.2	m	
T1	기초두께	0.3	m	
B1	좌칙기초너비(단부)	0.4	m	
B2	우측기초너비(단부)	0.4	m	
B3	중앙기초너비	0.72	m	
GT	콘크리트 물받이두께	0.15	m	
GB	콘크리트 물받이평균폭	1.673	m	
GH	콘크리트 물받이길이	1.021	m	
CH	차수벽높이	0.45	m	
CT	차수벽두께	0.15	m	
CB	차수벽폭	2.314	m	
TB	터파기여유폭	0.3	m	
TS	터파기경사(1:TS)	0.3	m	
D	배수관관경	0.6	m	
T	배수관두께	0.1	m	
FF	기초배면길이(좌측)	1.735	m	
FG	기초배면길이(우측)	1.593	m	
FN	기초배면길이(중앙)	2.081	m	

LL730.11330 배수관 날개벽(1련) / 경사=1:1.5, D600, Θ=22~37˚							
< 공사비 산출 항목 >							
구분	품명/규격	단위	수량	단가	금액	표준시장단가 코드	비고
본체	콘크리트 타설/장비사용 무근콘크리트	m3	1.654	27,151	44,908	EC110.12000	
	합판거푸집 간단	m2	1.623	45,596	74,002	ED001.01000	
	유로폼 보통	m2	2.43	39,417	95,783	ED402.02000	
	합판거푸집 복잡	m2	5.248	70,550	370,246	ED001.03000	
	소계				584,939	[A]	
부대공		sum	[A]의	0%	0	요율산출	
	소계				0	[B]	
합계					584,939	[A+B]	

< 객체단가 정의 및 해설 >

【단가정의】

① 이 단가는 배수관 날개벽 설치에 소요되는 콘크리트, 거푸집 설치 비용을 포함한다.

② 주재료(콘크리트)의 구입 및 운반비는 제외되어 있다.

【적용기준】

① BIM라이브러리 정보

- 토목시설의 상세표준도 기반 BIM라이브러리(국토교통부/건설기술연구원)

② BIM단가 상세설명서 활용방법

- 본 단가는 상기의 BIM라이브러리에 기준한 것으로, 제시된 기준이 당해공사의 시공규모 또는 현장여건 및 작업조건 등과 부합하지 않는 경우에는 BIM단가를 조정 산출하여 적용할 수 있다.
- BIM단가 상세설명서를 활용하여 수량정보 및 공사비 산출항목을 변경할 수 있으며, 공사비 산출항목의 변경시에는 본 단가집의 공종별 표준시장단가를 적용한다.

【기본산출변수 상세정보는 별첨자료 참고】

LL730.11340 배수관 날개벽(1련) / 경사=1:1.5, D600, Θ=37~52˚	
코드	LL730.11340
명칭	배수관 날개벽(1련)
규격	경사=1:1.5, D600, Θ=37~52˚
단위	개소
적용단가(원)	655,678
노무비율(%)	68 %

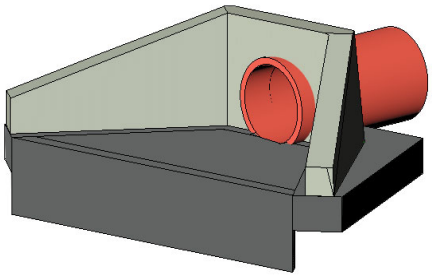

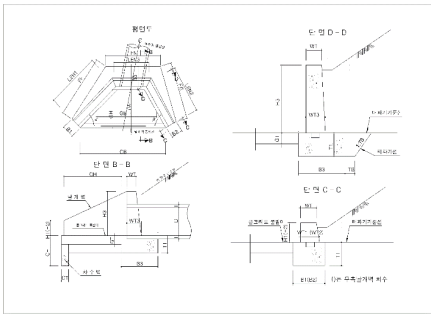

< 기본산출변수 >

산출변수	설명	변수값	단위	비고
LEN1	좌측날개벽 길이	1.759	m	
LEN2	우측날개벽 길이	1.147	m	
LEN3	중앙날개벽 길이	1.532	m	
H1	좌측날개벽 벽체높이(단부)	0.3	m	
H2	우측날개벽 벽체높이(단부)	0.3	m	
H3	중앙날개벽 벽체높이	1	m	
WT1	좌측날개벽 벽체하부두께(단부)	0.225	m	
WT2	우측날개벽 벽체하부두께(단부)	0.225	m	
WT3	중앙날개벽 벽체하부두께	0.3	m	
WT	날개벽 벽체상부두께	0.2	m	
T1	기초두께	0.3	m	
B1	좌칙기초너비(단부)	0.4	m	
B2	우측기초너비(단부)	0.4	m	
B3	중앙기초너비	0.72	m	
GT	콘크리트 물받이두께	0.15	m	
GB	콘크리트 물받이평균폭	2.022	m	
GH	콘크리트 물받이길이	1.029	m	
CH	차수벽높이	0.45	m	
CT	차수벽두께	0.15	m	
CB	차수벽폭	2.756	m	
TB	터파기여유폭	0.3	m	
TS	터파기경사(1:TS)	0.3	m	
D	배수관관경	0.6	m	
T	배수관두께	0.1	m	
FF	기초배면길이(좌측)	1.927	m	
FG	기초배면길이(우측)	1.653	m	
FN	기초배면길이(중앙)	2.375	m	

LL730.11340 배수관 날개벽(1련) / 경사=1:1.5, D600, Θ=37~52˚							
< 공사비 산출 항목 >							
구분	품명/규격	단위	수량	단가	금액	표준시장단가 코드	비고
본체	콘크리트 타설/장비사용 무근콘크리트	m3	1.889	27,151	51,288	EC110.12000	
	합판거푸집 간단	m2	1.787	45,596	81,480	ED001.01000	
	유로폼 보통	m2	2.894	39,417	114,073	ED402.02000	
	합판거푸집 복잡	m2	5.795	70,550	408,837	ED001.03000	
	소계				655,678	[A]	
부대공		sum	[A]의	0%	0	요율산출	
	소계				0	[B]	
합계					655,678	[A+B]	

< 객체단가 정의 및 해설 >

【단가정의】

① 이 단가는 배수관 날개벽 설치에 소요되는 콘크리트, 거푸집 설치 비용을 포함한다.

② 주재료(콘크리트)의 구입 및 운반비는 제외되어 있다.

【적용기준】

① BIM라이브러리 정보

- 토목시설의 상세표준도 기반 BIM라이브러리(국토교통부/건설기술연구원)

② BIM단가 상세설명서 활용방법

- 본 단가는 상기의 BIM라이브러리에 기준한 것으로, 제시된 기준이 당해공사의 시공규모 또는 현장여건 및 작업조건 등과 부합하지 않는 경우에는 BIM단가를 조정 산출하여 적용할 수 있다.
- BIM단가 상세설명서를 활용하여 수량정보 및 공사비 산출항목을 변경할 수 있으며, 공사비 산출항목의 변경시에는 본 단가집의 공종별 표준시장단가를 적용한다.

【기본산출변수 상세정보는 별첨자료 참고】

LL730.11410 배수관 날개벽(1련) / 경사=1:1.5, D800, Θ=0~8˚	
코드	LL730.11410
명칭	배수관 날개벽(1련)
규격	경사=1:1.5, D800, Θ=0~8˚
단위	개소
적용단가(원)	756,459
노무비율(%)	68 %

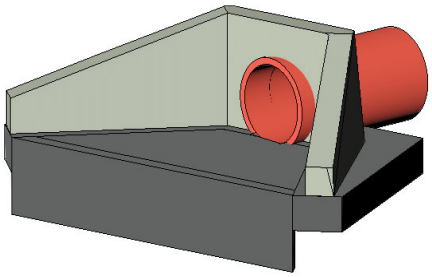

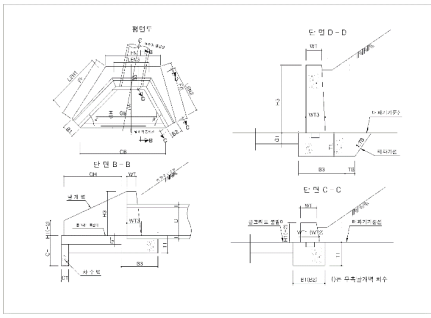

< 기본산출변수 >

산출변수	설명	변수값	단위	비고
LEN1	좌측날개벽 길이	1.617	m	
LEN2	우측날개벽 길이	1.617	m	
LEN3	중앙날개벽 길이	1.316	m	
H1	좌측날개벽 벽체높이(단부)	0.3	m	
H2	우측날개벽 벽체높이(단부)	0.3	m	
H3	중앙날개벽 벽체높이	1.2	m	
WT1	좌측날개벽 벽체하부두께(단부)	0.225	m	
WT2	우측날개벽 벽체하부두께(단부)	0.225	m	
WT3	중앙날개벽 벽체하부두께	0.3	m	
WT	날개벽 벽체상부두께	0.2	m	
T1	기초두께	0.35	m	
B1	좌칙기초너비(단부)	0.4	m	
B2	우측기초너비(단부)	0.4	m	
B3	중앙기초너비	0.88	m	
GT	콘크리트 물받이두께	0.15	m	
GB	콘크리트 물받이평균폭	1.836	m	
GH	콘크리트 물받이길이	1.3	m	
CH	차수벽높이	0.45	m	
CT	차수벽두께	0.15	m	
CB	차수벽폭	2.587	m	
TB	터파기여유폭	0.3	m	
TS	터파기경사(1:TS)	0.3	m	
D	배수관관경	0.8	m	
T	배수관두께	0.1	m	
FF	기초배면길이(좌측)	2.031	m	
FG	기초배면길이(우측)	2.031	m	
FN	기초배면길이(중앙)	2.373	m	

LL730.11410 배수관 날개벽(1련) / 경사=1:1.5, D800, Θ=0~8°							
< 공사비 산출 항목 >							
구분	품명/규격	단위	수량	단가	금액	표준시장단가 코드	비고
본체	콘크리트 타설/장비사용 무근콘크리트	m3	2.337	27,151	63,452	EC110.12000	
	합판거푸집 간단	m2	2.252	45,596	102,682	ED001.01000	
	유로폼 보통	m2	2.716	39,417	107,057	ED402.02000	
	합판거푸집 복잡	m2	6.85	70,550	483,268	ED001.03000	
	소계				756,459	[A]	
부대공		sum	[A]의	0%	0	요율산출	
	소계				0	[B]	
합계					756,459	[A+B]	

< 객체단가 정의 및 해설 >

【단가정의】

① 이 단가는 배수관 날개벽 설치에 소요되는 콘크리트, 거푸집 설치 비용을 포함한다.

② 주재료(콘크리트)의 구입 및 운반비는 제외되어 있다.

【적용기준】

① BIM라이브러리 정보

- 토목시설의 상세표준도 기반 BIM라이브러리(국토교통부/건설기술연구원)

② BIM단가 상세설명서 활용방법

- 본 단가는 상기의 BIM라이브러리에 기준한 것으로, 제시된 기준이 당해공사의 시공규모 또는 현장여건 및 작업조건 등과 부합하지 않는 경우에는 BIM단가를 조정 산출하여 적용할 수 있다.
- BIM단가 상세설명서를 활용하여 수량정보 및 공사비 산출항목을 변경할 수 있으며, 공사비 산출항목의 변경시에는 본 단가집의 공종별 표준시장단가를 적용한다.

【기본산출변수 상세정보는 별첨자료 참고】

LL730.11420 배수관 날개벽(1련) / 경사=1:1.5, D800, Θ=8~22˚	
코드	LL730.11420
명칭	배수관 날개벽(1련)
규격	경사=1:1.5, D800, Θ=8~22˚
단위	개소
적용단가(원)	825,993
노무비율(%)	68 %

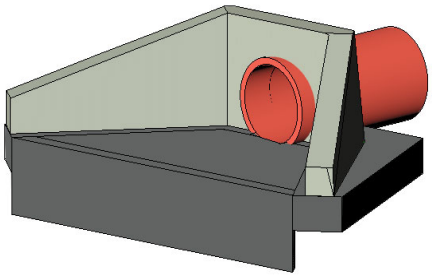

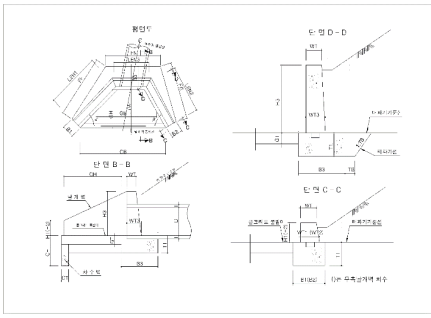

< 기본산출변수 >

산출변수	설명	변수값	단위	비고
LEN1	좌측날개벽 길이	1.951	m	
LEN2	우측날개벽 길이	1.617	m	
LEN3	중앙날개벽 길이	1.339	m	
H1	좌측날개벽 벽체높이(단부)	0.3	m	
H2	우측날개벽 벽체높이(단부)	0.3	m	
H3	중앙날개벽 벽체높이	1.2	m	
WT1	좌측날개벽 벽체하부두께(단부)	0.225	m	
WT2	우측날개벽 벽체하부두께(단부)	0.225	m	
WT3	중앙날개벽 벽체하부두께	0.3	m	
WT	날개벽 벽체상부두께	0.2	m	
T1	기초두께	0.35	m	
B1	좌칙기초너비(단부)	0.4	m	
B2	우측기초너비(단부)	0.4	m	
B3	중앙기초너비	0.88	m	
GT	콘크리트 물받이두께	0.15	m	
GB	콘크리트 물받이평균폭	2.177	m	
GH	콘크리트 물받이길이	1.321	m	
CH	차수벽높이	0.45	m	
CT	차수벽두께	0.15	m	
CB	차수벽폭	3.213	m	
TB	터파기여유폭	0.3	m	
TS	터파기경사(1:TS)	0.3	m	
D	배수관관경	0.8	m	
T	배수관두께	0.1	m	
FF	기초배면길이(좌측)	2.235	m	
FG	기초배면길이(우측)	2.031	m	
FN	기초배면길이(중앙)	2.241	m	

LL730.11420 배수관 날개벽(1련) / 경사=1:1.5, D800, Θ=8~22°							
< 공사비 산출 항목 >							
구분	품명/규격	단위	수량	단가	금액	표준시장단가 코드	비고
본체	콘크리트 타설/장비사용 무근콘크리트	m3	2.586	27,151	70,212	EC110.12000	
	합판거푸집 간단	m2	2.277	45,596	103,822	ED001.01000	
	유로폼 보통	m2	3.374	39,417	132,993	ED402.02000	
	합판거푸집 복잡	m2	7.356	70,550	518,966	ED001.03000	
	소계				825,993	[A]	
부대공		sum	[A]의	0%	0	요율산출	
	소계				0	[B]	
합계					825,993	[A+B]	

< 객체단가 정의 및 해설 >

【단가정의】

① 이 단가는 배수관 날개벽 설치에 소요되는 콘크리트, 거푸집 설치 비용을 포함한다.

② 주재료(콘크리트)의 구입 및 운반비는 제외되어 있다.

【적용기준】

① BIM라이브러리 정보

- 토목시설의 상세표준도 기반 BIM라이브러리(국토교통부/건설기술연구원)

② BIM단가 상세설명서 활용방법

- 본 단가는 상기의 BIM라이브러리에 기준한 것으로, 제시된 기준이 당해공사의 시공규모 또는 현장여건 및 작업조건 등과 부합하지 않는 경우에는 BIM단가를 조정 산출하여 적용할 수 있다.
- BIM단가 상세설명서를 활용하여 수량정보 및 공사비 산출항목을 변경할 수 있으며, 공사비 산출항목의 변경시에는 본 단가집의 공종별 표준시장단가를 적용한다.

【기본산출변수 상세정보는 별첨자료 참고】

LL730.11430 배수관 날개벽(1련) / 경사=1:1.5, D800, Θ=22~37˚	
코드	LL730.11430
명칭	배수관 날개벽(1련)
규격	경사=1:1.5, D800, Θ=22~37˚
단위	개소
적용단가(원)	820,541
노무비율(%)	68 %

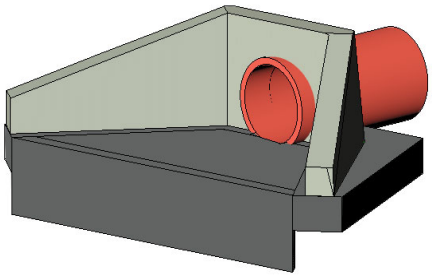

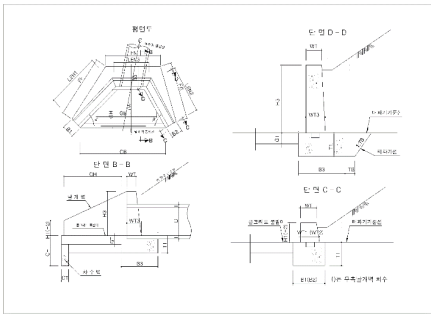

< 기본산출변수 >

산출변수	설명	변수값	단위	비고
LEN1	좌측날개벽 길이	1.951	m	
LEN2	우측날개벽 길이	1.475	m	
LEN3	중앙날개벽 길이	1.508	m	
H1	좌측날개벽 벽체높이(단부)	0.3	m	
H2	우측날개벽 벽체높이(단부)	0.3	m	
H3	중앙날개벽 벽체높이	1.2	m	
WT1	좌측날개벽 벽체하부두께(단부)	0.225	m	
WT2	우측날개벽 벽체하부두께(단부)	0.225	m	
WT3	중앙날개벽 벽체하부두께	0.3	m	
WT	날개벽 벽체상부두께	0.2	m	
T1	기초두께	0.35	m	
B1	좌칙기초너비(단부)	0.4	m	
B2	우측기초너비(단부)	0.4	m	
B3	중앙기초너비	0.88	m	
GT	콘크리트 물받이두께	0.15	m	
GB	콘크리트 물받이평균폭	2.104	m	
GH	콘크리트 물받이길이	1.321	m	
CH	차수벽높이	0.45	m	
CT	차수벽두께	0.15	m	
CB	차수벽폭	2.935	m	
TB	터파기여유폭	0.3	m	
TS	터파기경사(1:TS)	0.3	m	
D	배수관관경	0.8	m	
T	배수관두께	0.1	m	
FF	기초배면길이(좌측)	2.235	m	
FG	기초배면길이(우측)	2.057	m	
FN	기초배면길이(중앙)	2.598	m	

LL730.11430 배수관 날개벽(1련) / 경사=1:1.5, D800, Θ=22~37˚							
< 공사비 산출 항목 >							
구분	품명/규격	단위	수량	단가	금액	표준시장단가 코드	비고
본체	콘크리트 타설/장비사용 무근콘크리트	m3	2.572	27,151	69,832	EC110.12000	
	합판거푸집 간단	m2	2.412	45,596	109,978	ED001.01000	
	유로폼 보통	m2	3.082	39,417	121,483	ED402.02000	
	합판거푸집 복잡	m2	7.36	70,550	519,248	ED001.03000	
	소계				820,541	[A]	
부대공		sum	[A]의	0%	0	요율산출	
	소계				0	[B]	
합계					820,541	[A+B]	

< 객체단가 정의 및 해설 >

【단가정의】

① 이 단가는 배수관 날개벽 설치에 소요되는 콘크리트, 거푸집 설치 비용을 포함한다.

② 주재료(콘크리트)의 구입 및 운반비는 제외되어 있다.

【적용기준】

① BIM라이브러리 정보

- 토목시설의 상세표준도 기반 BIM라이브러리(국토교통부/건설기술연구원)

② BIM단가 상세설명서 활용방법

- 본 단가는 상기의 BIM라이브러리에 기준한 것으로, 제시된 기준이 당해공사의 시공규모 또는 현장여건 및 작업조건 등과 부합하지 않는 경우에는 BIM단가를 조정 산출하여 적용할 수 있다.
- BIM단가 상세설명서를 활용하여 수량정보 및 공사비 산출항목을 변경할 수 있으며, 공사비 산출항목의 변경시에는 본 단가집의 공종별 표준시장단가를 적용한다.

【기본산출변수 상세정보는 별첨자료 참고】

LL730.11440 배수관 날개벽(1련) / 경사=1:1.5, D800, Θ=37~52˚	
코드	LL730.11440
명칭	배수관 날개벽(1련)
규격	경사=1:1.5, D800, Θ=37~52˚
단위	개소
적용단가(원)	917,201
노무비율(%)	68 %

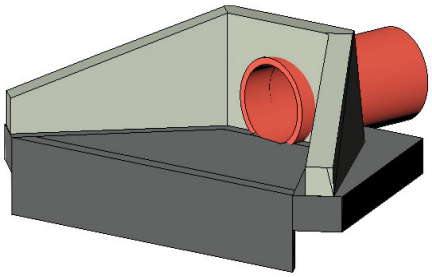

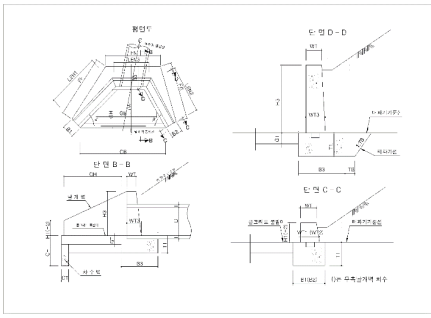

< 기본산출변수 >

산출변수	설명	변수값	단위	비고
LEN1	좌측날개벽 길이	2.252	m	
LEN2	우측날개벽 길이	1.45	m	
LEN3	중앙날개벽 길이	1.822	m	
H1	좌측날개벽 벽체높이(단부)	0.3	m	
H2	우측날개벽 벽체높이(단부)	0.3	m	
H3	중앙날개벽 벽체높이	1.2	m	
WT1	좌측날개벽 벽체하부두께(단부)	0.225	m	
WT2	우측날개벽 벽체하부두께(단부)	0.225	m	
WT3	중앙날개벽 벽체하부두께	0.3	m	
WT	날개벽 벽체상부두께	0.2	m	
T1	기초두께	0.35	m	
B1	좌칙기초너비(단부)	0.4	m	
B2	우측기초너비(단부)	0.4	m	
B3	중앙기초너비	0.88	m	
GT	콘크리트 물받이두께	0.15	m	
GB	콘크리트 물받이평균폭	2.527	m	
GH	콘크리트 물받이길이	1.33	m	
CH	차수벽높이	0.45	m	
CT	차수벽두께	0.15	m	
CB	차수벽폭	3.476	m	
TB	터파기여유폭	0.3	m	
TS	터파기경사(1:TS)	0.3	m	
D	배수관관경	0.8	m	
T	배수관두께	0.1	m	
FF	기초배면길이(좌측)	2.48	m	
FG	기초배면길이(우측)	2.137	m	
FN	기초배면길이(중앙)	2.955	m	

LL730.11440 배수관 날개벽(1련) / 경사=1:1.5, D800, Θ=37~52˚							
< 공사비 산출 항목 >							
구분	품명/규격	단위	수량	단가	금액	표준시장단가 코드	비고
본체	콘크리트 타설/장비사용 무근콘크리트	m3	2.933	27,151	79,634	EC110.12000	
	합판거푸집 간단	m2	2.65	45,596	120,829	ED001.01000	
	유로폼 보통	m2	3.65	39,417	143,872	ED402.02000	
	합판거푸집 복잡	m2	8.12	70,550	572,866	ED001.03000	
	소계				917,201	[A]	
부대공		sum	[A]의	0%	0	요율산출	
	소계				0	[B]	
합계					917,201	[A+B]	

< 객체단가 정의 및 해설 >

【단가정의】

① 이 단가는 배수관 날개벽 설치에 소요되는 콘크리트, 거푸집 설치 비용을 포함한다.

② 주재료(콘크리트)의 구입 및 운반비는 제외되어 있다.

【적용기준】

① BIM라이브러리 정보

- 토목시설의 상세표준도 기반 BIM라이브러리(국토교통부/건설기술연구원)

② BIM단가 상세설명서 활용방법

- 본 단가는 상기의 BIM라이브러리에 기준한 것으로, 제시된 기준이 당해공사의 시공규모 또는 현장여건 및 작업조건 등과 부합하지 않는 경우에는 BIM단가를 조정 산출하여 적용할 수 있다.
- BIM단가 상세설명서를 활용하여 수량정보 및 공사비 산출항목을 변경할 수 있으며, 공사비 산출항목의 변경시에는 본 단가집의 공종별 표준시장단가를 적용한다.

【기본산출변수 상세정보는 별첨자료 참고】

LL730.11510 배수관 날개벽(1련) / 경사=1:1.5, D1000, Θ=0~8˚	
코드	LL730.11510
명칭	배수관 날개벽(1련)
규격	경사=1:1.5, D1000, Θ=0~8˚
단위	개소
적용단가(원)	1,060,924
노무비율(%)	68 %

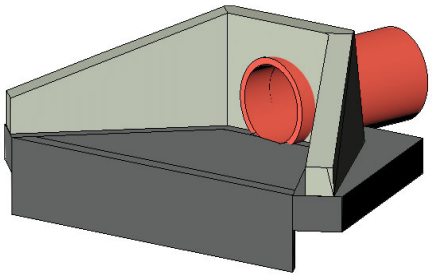

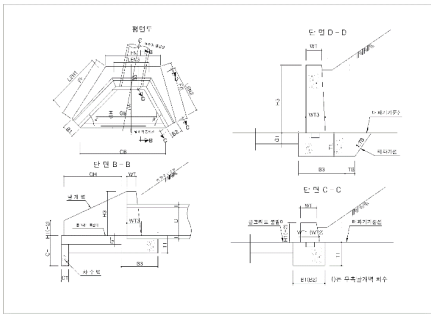

< 기본산출변수 >

산출변수	설명	변수값	단위	비고
LEN1	좌측날개벽 길이	2.05	m	
LEN2	우측날개벽 길이	2.05	m	
LEN3	중앙날개벽 길이	1.616	m	
H1	좌측날개벽 벽체높이(단부)	0.3	m	
H2	우측날개벽 벽체높이(단부)	0.3	m	
H3	중앙날개벽 벽체높이	1.45	m	
WT1	좌측날개벽 벽체하부두께(단부)	0.225	m	
WT2	우측날개벽 벽체하부두께(단부)	0.225	m	
WT3	중앙날개벽 벽체하부두께	0.3	m	
WT	날개벽 벽체상부두께	0.2	m	
T1	기초두께	0.4	m	
B1	좌칙기초너비(단부)	0.4	m	
B2	우측기초너비(단부)	0.4	m	
B3	중앙기초너비	1.01	m	
GT	콘크리트 물받이두께	0.15	m	
GB	콘크리트 물받이평균폭	2.352	m	
GH	콘크리트 물받이길이	1.675	m	
CH	차수벽높이	0.45	m	
CT	차수벽두께	0.15	m	
CB	차수벽폭	3.319	m	
TB	터파기여유폭	0.5	m	
TS	터파기경사(1:TS)	0.3	m	
D	배수관관경	1	m	
T	배수관두께	0.15	m	
FF	기초배면길이(좌측)	2.55	m	
FG	기초배면길이(우측)	2.55	m	
FN	기초배면길이(중앙)	2.867	m	

LL730.11510 배수관 날개벽(1련) / 경사=1:1.5, D1000, Θ=0~8°							
< 공사비 산출 항목 >							
구분	품명/규격	단위	수량	단가	금액	표준시장단가 코드	비고
본체	콘크리트 타설/장비사용 무근콘크리트	m3	3.573	27,151	97,011	EC110.12000	
	합판거푸집 간단	m2	3.187	45,596	145,314	ED001.01000	
	유로폼 보통	m2	3.485	39,417	137,368	ED402.02000	
	합판거푸집 복잡	m2	9.656	70,550	681,231	ED001.03000	
	소계				1,060,924	[A]	
부대공		sum	[A]의	0%	0	요율산출	
	소계				0	[B]	
합계					1,060,924	[A+B]	

< 객체단가 정의 및 해설 >

【단가정의】

① 이 단가는 배수관 날개벽 설치에 소요되는 콘크리트, 거푸집 설치 비용을 포함한다.

② 주재료(콘크리트)의 구입 및 운반비는 제외되어 있다.

【적용기준】

① BIM라이브러리 정보

- 토목시설의 상세표준도 기반 BIM라이브러리(국토교통부/건설기술연구원)

② BIM단가 상세설명서 활용방법

- 본 단가는 상기의 BIM라이브러리에 기준한 것으로, 제시된 기준이 당해공사의 시공규모 또는 현장여건 및 작업조건 등과 부합하지 않는 경우에는 BIM단가를 조정 산출하여 적용할 수 있다.
- BIM단가 상세설명서를 활용하여 수량정보 및 공사비 산출항목을 변경할 수 있으며, 공사비 산출항목의 변경시에는 본 단가집의 공종별 표준시장단가를 적용한다.

【기본산출변수 상세정보는 별첨자료 참고】

LL730.11520 배수관 날개벽(1련) / 경사=1:1.5, D1000, Θ=8~22˚	
코드	LL730.11520
명칭	배수관 날개벽(1련)
규격	경사=1:1.5, D1000, Θ=8~22˚
단위	개소
적용단가(원)	1,160,541
노무비율(%)	68 %

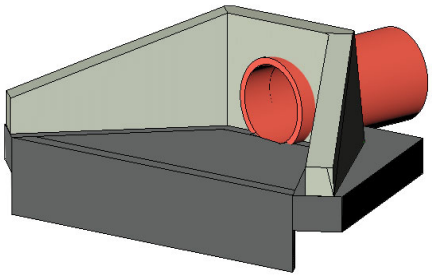

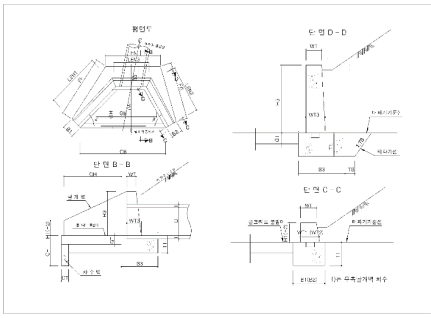

< 기본산출변수 >

산출변수	설명	변수값	단위	비고
LEN1	좌측날개벽 길이	2.482	m	
LEN2	우측날개벽 길이	2.05	m	
LEN3	중앙날개벽 길이	1.649	m	
H1	좌측날개벽 벽체높이(단부)	0.3	m	
H2	우측날개벽 벽체높이(단부)	0.3	m	
H3	중앙날개벽 벽체높이	1.45	m	
WT1	좌측날개벽 벽체하부두께(단부)	0.225	m	
WT2	우측날개벽 벽체하부두께(단부)	0.225	m	
WT3	중앙날개벽 벽체하부두께	0.3	m	
WT	날개벽 벽체상부두께	0.2	m	
T1	기초두께	0.4	m	
B1	좌칙기초너비(단부)	0.4	m	
B2	우측기초너비(단부)	0.4	m	
B3	중앙기초너비	1.01	m	
GT	콘크리트 물받이두께	0.15	m	
GB	콘크리트 물받이평균폭	2.783	m	
GH	콘크리트 물받이길이	1.696	m	
CH	차수벽높이	0.45	m	
CT	차수벽두께	0.15	m	
CB	차수벽폭	4.114	m	
TB	터파기여유폭	0.5	m	
TS	터파기경사(1:TS)	0.3	m	
D	배수관관경	1	m	
T	배수관두께	0.15	m	
FF	기초배면길이(좌측)	2.825	m	
FG	기초배면길이(우측)	2.55	m	
FN	기초배면길이(중앙)	2.717	m	

LL730.11520 배수관 날개벽(1련) / 경사=1:1.5, D1000, Θ=8~22˚							
< 공사비 산출 항목 >							
구분	품명/규격	단위	수량	단가	금액	표준시장단가 코드	비고
본체	콘크리트 타설/장비사용 무근콘크리트	m3	3.958	27,151	107,464	EC110.12000	
	합판거푸집 간단	m2	3.237	45,596	147,594	ED001.01000	
	유로폼 보통	m2	4.32	39,417	170,281	ED402.02000	
	합판거푸집 복잡	m2	10.421	70,550	735,202	ED001.03000	
	소계				1,160,541	[A]	
부대공		sum	[A]의	0%	0	요율산출	
	소계				0	[B]	
합계					1,160,541	[A+B]	

< 객체단가 정의 및 해설 >

【단가정의】

① 이 단가는 배수관 날개벽 설치에 소요되는 콘크리트, 거푸집 설치 비용을 포함한다.

② 주재료(콘크리트)의 구입 및 운반비는 제외되어 있다.

【적용기준】

① BIM라이브러리 정보

- 토목시설의 상세표준도 기반 BIM라이브러리(국토교통부/건설기술연구원)

② BIM단가 상세설명서 활용방법

- 본 단가는 상기의 BIM라이브러리에 기준한 것으로, 제시된 기준이 당해공사의 시공규모 또는 현장여건 및 작업조건 등과 부합하지 않는 경우에는 BIM단가를 조정 산출하여 적용할 수 있다.
- BIM단가 상세설명서를 활용하여 수량정보 및 공사비 산출항목을 변경할 수 있으며, 공사비 산출항목의 변경시에는 본 단가집의 공종별 표준시장단가를 적용한다.

【기본산출변수 상세정보는 별첨자료 참고】

LL730.11530 배수관 날개벽(1련) / 경사=1:1.5, D1000, Θ=22~37˚	
코드	LL730.11530
명칭	배수관 날개벽(1련)
규격	경사=1:1.5, D1000, Θ=22~37˚
단위	개소
적용단가(원)	1,147,651
노무비율(%)	68 %

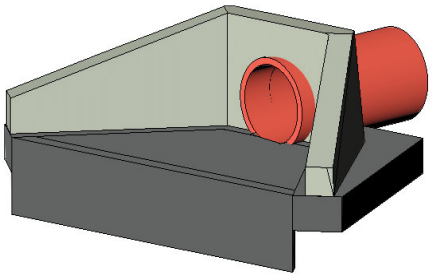

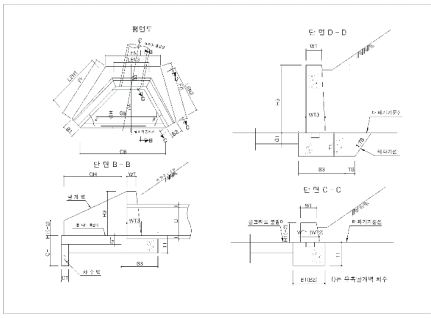

< 기본산출변수 >

산출변수	설명	변수값	단위	비고
LEN1	좌측날개벽 길이	2.482	m	
LEN2	우측날개벽 길이	1.863	m	
LEN3	중앙날개벽 길이	1.848	m	
H1	좌측날개벽 벽체높이(단부)	0.3	m	
H2	우측날개벽 벽체높이(단부)	0.3	m	
H3	중앙날개벽 벽체높이	1.45	m	
WT1	좌측날개벽 벽체하부두께(단부)	0.225	m	
WT2	우측날개벽 벽체하부두께(단부)	0.225	m	
WT3	중앙날개벽 벽체하부두께	0.3	m	
WT	날개벽 벽체상부두께	0.2	m	
T1	기초두께	0.4	m	
B1	좌칙기초너비(단부)	0.4	m	
B2	우측기초너비(단부)	0.4	m	
B3	중앙기초너비	1.01	m	
GT	콘크리트 물받이두께	0.15	m	
GB	콘크리트 물받이평균폭	2.681	m	
GH	콘크리트 물받이길이	1.696	m	
CH	차수벽높이	0.45	m	
CT	차수벽두께	0.15	m	
CB	차수벽폭	3.75	m	
TB	터파기여유폭	0.5	m	
TS	터파기경사(1:TS)	0.3	m	
D	배수관관경	1	m	
T	배수관두께	0.15	m	
FF	기초배면길이(좌측)	2.825	m	
FG	기초배면길이(우측)	2.563	m	
FN	기초배면길이(중앙)	3.138	m	

LL730.11530 배수관 날개벽(1련) / 경사=1:1.5, D1000, Θ=22~37˚							
< 공사비 산출 항목 >							
구분	품명/규격	단위	수량	단가	금액	표준시장단가 코드	비고
본체	콘크리트 타설/장비사용 무근콘크리트	m3	3.924	27,151	106,541	EC110.12000	
	합판거푸집 간단	m2	3.41	45,596	155,482	ED001.01000	
	유로폼 보통	m2	3.938	39,417	155,224	ED402.02000	
	합판거푸집 복잡	m2	10.353	70,550	730,404	ED001.03000	
	소계				1,147,651	[A]	
부대공		sum	[A]의	0%	0	요율산출	
	소계				0	[B]	
합계					1,147,651	[A+B]	

< 객체단가 정의 및 해설 >

【단가정의】

① 이 단가는 배수관 날개벽 설치에 소요되는 콘크리트, 거푸집 설치 비용을 포함한다.

② 주재료(콘크리트)의 구입 및 운반비는 제외되어 있다.

【적용기준】

① BIM라이브러리 정보

- 토목시설의 상세표준도 기반 BIM라이브러리(국토교통부/건설기술연구원)

② BIM단가 상세설명서 활용방법

- 본 단가는 상기의 BIM라이브러리에 기준한 것으로, 제시된 기준이 당해공사의 시공규모 또는 현장여건 및 작업조건 등과 부합하지 않는 경우에는 BIM단가를 조정 산출하여 적용할 수 있다.
- BIM단가 상세설명서를 활용하여 수량정보 및 공사비 산출항목을 변경할 수 있으며, 공사비 산출항목의 변경시에는 본 단가집의 공종별 표준시장단가를 적용한다.

【기본산출변수 상세정보는 별첨자료 참고】

LL730.11540 배수관 날개벽(1련) / 경사=1:1.5, D1000, Θ=37~52˚	
코드	LL730.11540
명칭	배수관 날개벽(1련)
규격	경사=1:1.5, D1000, Θ=37~52˚
단위	개소
적용단가(원)	1,281,894
노무비율(%)	68 %

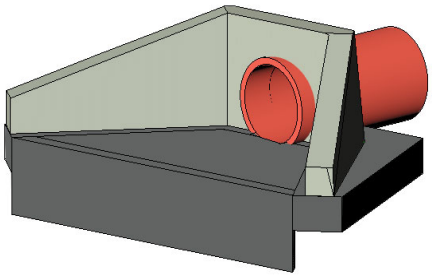

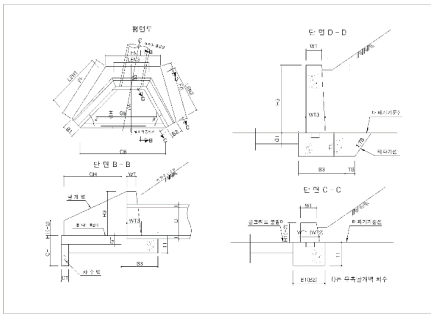

< 기본산출변수 >

산출변수	설명	변수값	단위	비고
LEN1	좌측날개벽 길이	2.868	m	
LEN2	우측날개벽 길이	1.828	m	
LEN3	중앙날개벽 길이	2.242	m	
H1	좌측날개벽 벽체높이(단부)	0.3	m	
H2	우측날개벽 벽체높이(단부)	0.3	m	
H3	중앙날개벽 벽체높이	1.45	m	
WT1	좌측날개벽 벽체하부두께(단부)	0.225	m	
WT2	우측날개벽 벽체하부두께(단부)	0.225	m	
WT3	중앙날개벽 벽체하부두께	0.3	m	
WT	날개벽 벽체상부두께	0.2	m	
T1	기초두께	0.4	m	
B1	좌칙기초너비(단부)	0.4	m	
B2	우측기초너비(단부)	0.4	m	
B3	중앙기초너비	1.01	m	
GT	콘크리트 물받이두께	0.15	m	
GB	콘크리트 물받이평균폭	3.217	m	
GH	콘크리트 물받이길이	1.705	m	
CH	차수벽높이	0.45	m	
CT	차수벽두께	0.15	m	
CB	차수벽폭	4.435	m	
TB	터파기여유폭	0.5	m	
TS	터파기경사(1:TS)	0.3	m	
D	배수관관경	1	m	
T	배수관두께	0.15	m	
FF	기초배면길이(좌측)	3.145	m	
FG	기초배면길이(우측)	2.652	m	
FN	기초배면길이(중앙)	3.582	m	

LL730.11540 배수관 날개벽(1련) / 경사=1:1.5, D1000, Θ=37~52˚							
< 공사비 산출 항목 >							
구분	품명/규격	단위	수량	단가	금액	표준시장단가 코드	비고
본체	콘크리트 타설/장비사용 무근콘크리트	m3	4.475	27,151	121,501	EC110.12000	
	합판거푸집 간단	m2	3.752	45,596	171,076	ED001.01000	
	유로폼 보통	m2	4.657	39,417	183,565	ED402.02000	
	합판거푸집 복잡	m2	11.421	70,550	805,752	ED001.03000	
	소계				1,281,894	[A]	
부대공		sum	[A]의	0%	0	요율산출	
	소계				0	[B]	
합계					1,281,894	[A+B]	

< 객체단가 정의 및 해설 >

【단가정의】

① 이 단가는 배수관 날개벽 설치에 소요되는 콘크리트, 거푸집 설치 비용을 포함한다.

② 주재료(콘크리트)의 구입 및 운반비는 제외되어 있다.

【적용기준】

① BIM라이브러리 정보

- 토목시설의 상세표준도 기반 BIM라이브러리(국토교통부/건설기술연구원)

② BIM단가 상세설명서 활용방법

- 본 단가는 상기의 BIM라이브러리에 기준한 것으로, 제시된 기준이 당해공사의 시공규모 또는 현장여건 및 작업조건 등과 부합하지 않는 경우에는 BIM단가를 조정 산출하여 적용할 수 있다.
- BIM단가 상세설명서를 활용하여 수량정보 및 공사비 산출항목을 변경할 수 있으며, 공사비 산출항목의 변경시에는 본 단가집의 공종별 표준시장단가를 적용한다.

【기본산출변수 상세정보는 별첨자료 참고】

LL730.11610 배수관 날개벽(1련) / 경사=1:1.5, D1200, Θ=0~8˚	
코드	LL730.11610
명칭	배수관 날개벽(1련)
규격	경사=1:1.5, D1200, Θ=0~8˚
단위	개소
적용단가(원)	1,380,482
노무비율(%)	67 %

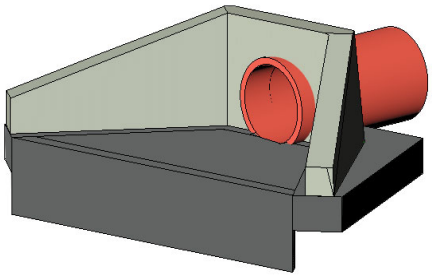

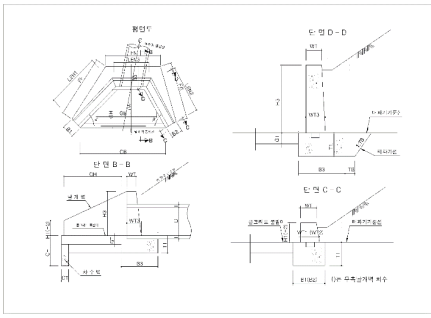

< 기본산출변수 >

산출변수	설명	변수값	단위	비고
LEN1	좌측날개벽 길이	2.396	m	
LEN2	우측날개벽 길이	2.396	m	
LEN3	중앙날개벽 길이	1.816	m	
H1	좌측날개벽 벽체높이(단부)	0.3	m	
H2	우측날개벽 벽체높이(단부)	0.3	m	
H3	중앙날개벽 벽체높이	1.65	m	
WT1	좌측날개벽 벽체하부두께(단부)	0.225	m	
WT2	우측날개벽 벽체하부두께(단부)	0.225	m	
WT3	중앙날개벽 벽체하부두께	0.3	m	
WT	날개벽 벽체상부두께	0.2	m	
T1	기초두께	0.5	m	
B1	좌칙기초너비(단부)	0.4	m	
B2	우측기초너비(단부)	0.4	m	
B3	중앙기초너비	1.14	m	
GT	콘크리트 물받이두께	0.15	m	
GB	콘크리트 물받이평균폭	2.725	m	
GH	콘크리트 물받이길이	1.975	m	
CH	차수벽높이	0.45	m	
CT	차수벽두께	0.15	m	
CB	차수벽폭	3.865	m	
TB	터파기여유폭	0.5	m	
TS	터파기경사(1:TS)	0.3	m	
D	배수관관경	1.2	m	
T	배수관두께	0.15	m	
FF	기초배면길이(좌측)	2.985	m	
FG	기초배면길이(우측)	2.985	m	
FN	기초배면길이(중앙)	3.272	m	

LL730.11610 배수관 날개벽(1련) / 경사=1:1.5, D1200, Θ=0~8°							
< 공사비 산출 항목 >							
구분	품명/규격	단위	수량	단가	금액	표준시장단가 코드	비고
본체	콘크리트 타설/장비사용 무근콘크리트	m3	5.157	27,151	140,018	EC110.12000	
	합판거푸집 간단	m2	4.621	45,596	210,699	ED001.01000	
	유로폼 보통	m2	4.058	39,417	159,954	ED402.02000	
	합판거푸집 복잡	m2	12.329	70,550	869,811	ED001.03000	
	소계				1,380,482	[A]	
부대공		sum	[A]의	0%	0	요율산출	
	소계				0	[B]	
합계					1,380,482	[A+B]	

< 객체단가 정의 및 해설 >

【단가정의】

① 이 단가는 배수관 날개벽 설치에 소요되는 콘크리트, 거푸집 설치 비용을 포함한다.

② 주재료(콘크리트)의 구입 및 운반비는 제외되어 있다.

【적용기준】

① BIM라이브러리 정보

- 토목시설의 상세표준도 기반 BIM라이브러리(국토교통부/건설기술연구원)

② BIM단가 상세설명서 활용방법

- 본 단가는 상기의 BIM라이브러리에 기준한 것으로, 제시된 기준이 당해공사의 시공규모 또는 현장여건 및 작업조건 등과 부합하지 않는 경우에는 BIM단가를 조정 산출하여 적용할 수 있다.
- BIM단가 상세설명서를 활용하여 수량정보 및 공사비 산출항목을 변경할 수 있으며, 공사비 산출항목의 변경시에는 본 단가집의 공종별 표준시장단가를 적용한다.

【기본산출변수 상세정보는 별첨자료 참고】

LL730.11620 배수관 날개벽(1련) / 경사=1:1.5, D1200, Θ=8~22˚	
코드	LL730.11620
명칭	배수관 날개벽(1련)
규격	경사=1:1.5, D1200, Θ=8~22˚
단위	개소
적용단가(원)	1,509,593
노무비율(%)	67 %

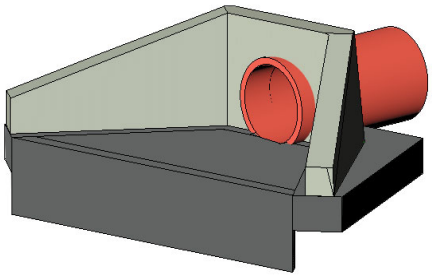

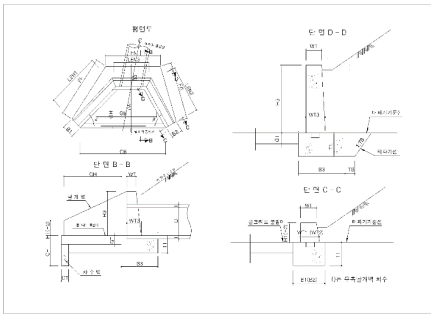

< 기본산출변수 >

산출변수	설명	변수값	단위	비고
LEN1	좌측날개벽 길이	2.906	m	
LEN2	우측날개벽 길이	2.396	m	
LEN3	중앙날개벽 길이	1.859	m	
H1	좌측날개벽 벽체높이(단부)	0.3	m	
H2	우측날개벽 벽체높이(단부)	0.3	m	
H3	중앙날개벽 벽체높이	1.65	m	
WT1	좌측날개벽 벽체하부두께(단부)	0.225	m	
WT2	우측날개벽 벽체하부두께(단부)	0.225	m	
WT3	중앙날개벽 벽체하부두께	0.3	m	
WT	날개벽 벽체상부두께	0.2	m	
T1	기초두께	0.5	m	
B1	좌칙기초너비(단부)	0.4	m	
B2	우측기초너비(단부)	0.4	m	
B3	중앙기초너비	1.14	m	
GT	콘크리트 물받이두께	0.15	m	
GB	콘크리트 물받이평균폭	3.229	m	
GH	콘크리트 물받이길이	1.995	m	
CH	차수벽높이	0.45	m	
CT	차수벽두께	0.15	m	
CB	차수벽폭	4.797	m	
TB	터파기여유폭	0.5	m	
TS	터파기경사(1:TS)	0.3	m	
D	배수관관경	1.2	m	
T	배수관두께	0.15	m	
FF	기초배면길이(좌측)	3.311	m	
FG	기초배면길이(우측)	2.985	m	
FN	기초배면길이(중앙)	3.102	m	

LL730.11620 배수관 날개벽(1련) / 경사=1:1.5, D1200, Θ=8~22˚							
< 공사비 산출 항목 >							
구분	품명/규격	단위	수량	단가	금액	표준시장단가 코드	비고
본체	콘크리트 타설/장비사용 무근콘크리트	m3	5.707	27,151	154,951	EC110.12000	
	합판거푸집 간단	m2	4.699	45,596	214,256	ED001.01000	
	유로폼 보통	m2	5.037	39,417	198,543	ED402.02000	
	합판거푸집 복잡	m2	13.35	70,550	941,843	ED001.03000	
	소계				1,509,593	[A]	
부대공		sum	[A]의	0%	0	요율산출	
	소계				0	[B]	
합계					1,509,593	[A+B]	

< 객체단가 정의 및 해설 >

【단가정의】

① 이 단가는 배수관 날개벽 설치에 소요되는 콘크리트, 거푸집 설치 비용을 포함한다.

② 주재료(콘크리트)의 구입 및 운반비는 제외되어 있다.

【적용기준】

① BIM라이브러리 정보

- 토목시설의 상세표준도 기반 BIM라이브러리(국토교통부/건설기술연구원)

② BIM단가 상세설명서 활용방법

- 본 단가는 상기의 BIM라이브러리에 기준한 것으로, 제시된 기준이 당해공사의 시공규모 또는 현장여건 및 작업조건 등과 부합하지 않는 경우에는 BIM단가를 조정 산출하여 적용할 수 있다.
- BIM단가 상세설명서를 활용하여 수량정보 및 공사비 산출항목을 변경할 수 있으며, 공사비 산출항목의 변경시에는 본 단가집의 공종별 표준시장단가를 적용한다.

【기본산출변수 상세정보는 별첨자료 참고】

LL730.11630 배수관 날개벽(1련) / 경사=1:1.5, D1200, Θ=22~37˚	
코드	LL730.11630
명칭	배수관 날개벽(1련)
규격	경사=1:1.5, D1200, Θ=22~37˚
단위	개소
적용단가(원)	1,491,883
노무비율(%)	67 %

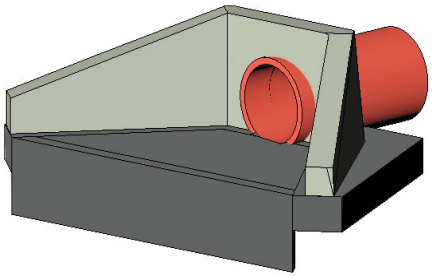

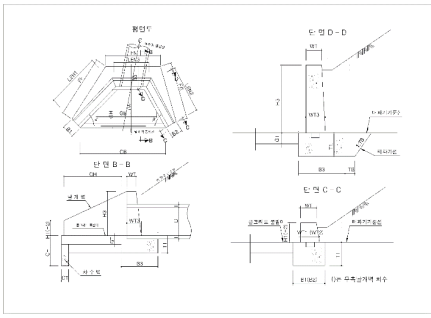

< 기본산출변수 >

산출변수	설명	변수값	단위	비고
LEN1	좌측날개벽 길이	2.906	m	
LEN2	우측날개벽 길이	2.173	m	
LEN3	중앙날개벽 길이	2.078	m	
H1	좌측날개벽 벽체높이(단부)	0.3	m	
H2	우측날개벽 벽체높이(단부)	0.3	m	
H3	중앙날개벽 벽체높이	1.65	m	
WT1	좌측날개벽 벽체하부두께(단부)	0.225	m	
WT2	우측날개벽 벽체하부두께(단부)	0.225	m	
WT3	중앙날개벽 벽체하부두께	0.3	m	
WT	날개벽 벽체상부두께	0.2	m	
T1	기초두께	0.5	m	
B1	좌칙기초너비(단부)	0.4	m	
B2	우측기초너비(단부)	0.4	m	
B3	중앙기초너비	1.14	m	
GT	콘크리트 물받이두께	0.15	m	
GB	콘크리트 물받이평균폭	3.102	m	
GH	콘크리트 물받이길이	1.995	m	
CH	차수벽높이	0.45	m	
CT	차수벽두께	0.15	m	
CB	차수벽폭	4.361	m	
TB	터파기여유폭	0.5	m	
TS	터파기경사(1:TS)	0.3	m	
D	배수관관경	1.2	m	
T	배수관두께	0.15	m	
FF	기초배면길이(좌측)	3.311	m	
FG	기초배면길이(우측)	2.996	m	
FN	기초배면길이(중앙)	3.58	m	

LL730.11630 배수관 날개벽(1련) / 경사=1:1.5, D1200, Θ=22~37˚							
< 공사비 산출 항목 >							
구분	품명/규격	단위	수량	단가	금액	표준시장단가 코드	비고
본체	콘크리트 타설/장비사용 무근콘크리트	m3	5.659	27,151	153,648	EC110.12000	
	합판거푸집 간단	m2	4.944	45,596	225,427	ED001.01000	
	유로폼 보통	m2	4.579	39,417	180,490	ED402.02000	
	합판거푸집 복잡	m2	13.215	70,550	932,318	ED001.03000	
	소계				1,491,883	[A]	
부대공		sum	[A]의	0%	0	요율산출	
	소계				0	[B]	
합계					1,491,883	[A+B]	

< 객체단가 정의 및 해설 >

【단가정의】

① 이 단가는 배수관 날개벽 설치에 소요되는 콘크리트, 거푸집 설치 비용을 포함한다.

② 주재료(콘크리트)의 구입 및 운반비는 제외되어 있다.

【적용기준】

① BIM라이브러리 정보

- 토목시설의 상세표준도 기반 BIM라이브러리(국토교통부/건설기술연구원)

② BIM단가 상세설명서 활용방법

- 본 단가는 상기의 BIM라이브러리에 기준한 것으로, 제시된 기준이 당해공사의 시공규모 또는 현장여건 및 작업조건 등과 부합하지 않는 경우에는 BIM단가를 조정 산출하여 적용할 수 있다.
- BIM단가 상세설명서를 활용하여 수량정보 및 공사비 산출항목을 변경할 수 있으며, 공사비 산출항목의 변경시에는 본 단가집의 공종별 표준시장단가를 적용한다.

【기본산출변수 상세정보는 별첨자료 참고】

LL730.11640 배수관 날개벽(1련) / 경사=1:1.5, D1200, Θ=37~55˚	
코드	LL730.11640
명칭	배수관 날개벽(1련)
규격	경사=1:1.5, D1200, Θ=37~55˚
단위	개소
적용단가(원)	1,663,283
노무비율(%)	67 %

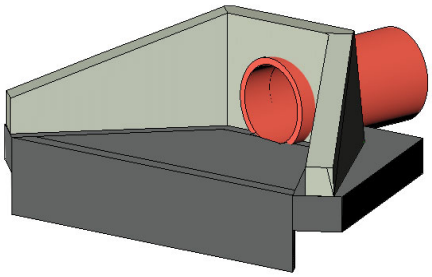

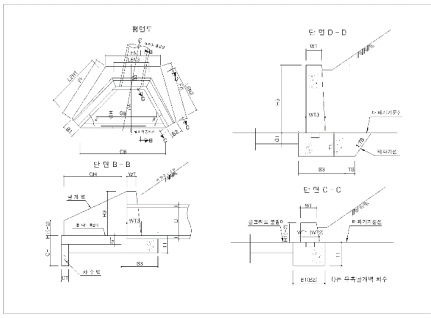

< 기본산출변수 >

산출변수	설명	변수값	단위	비고
LEN1	좌측날개벽 길이	3.36	m	
LEN2	우측날개벽 길이	2.13	m	
LEN3	중앙날개벽 길이	2.522	m	
H1	좌측날개벽 벽체높이(단부)	0.3	m	
H2	우측날개벽 벽체높이(단부)	0.3	m	
H3	중앙날개벽 벽체높이	1.65	m	
WT1	좌측날개벽 벽체하부두께(단부)	0.225	m	
WT2	우측날개벽 벽체하부두께(단부)	0.225	m	
WT3	중앙날개벽 벽체하부두께	0.3	m	
WT	날개벽 벽체상부두께	0.2	m	
T1	기초두께	0.5	m	
B1	좌칙기초너비(단부)	0.4	m	
B2	우측기초너비(단부)	0.4	m	
B3	중앙기초너비	1.14	m	
GT	콘크리트 물받이두께	0.15	m	
GB	콘크리트 물받이평균폭	3.712	m	
GH	콘크리트 물받이길이	2.004	m	
CH	차수벽높이	0.45	m	
CT	차수벽두께	0.15	m	
CB	차수벽폭	5.145	m	
TB	터파기여유폭	0.5	m	
TS	터파기경사(1:TS)	0.3	m	
D	배수관관경	1.2	m	
T	배수관두께	0.15	m	
FF	기초배면길이(좌측)	3.688	m	
FG	기초배면길이(우측)	3.098	m	
FN	기초배면길이(중앙)	4.083	m	

LL730.11640 배수관 날개벽(1련) / 경사=1:1.5, D1200, Θ=37~55˚							
< 공사비 산출 항목 >							
구분	품명/규격	단위	수량	단가	금액	표준시장단가 코드	비고
본체	콘크리트 타설/장비사용 무근콘크리트	m3	6.442	27,151	174,907	EC110.12000	
	합판거푸집 간단	m2	5.435	45,596	247,814	ED001.01000	
	유로폼 보통	m2	5.402	39,417	212,931	ED402.02000	
	합판거푸집 복잡	m2	14.566	70,550	1,027,631	ED001.03000	
	소계				1,663,283	[A]	
부대공		sum	[A]의	0%	0	요율산출	
	소계				0	[B]	
합계					1,663,283	[A+B]	

< 객체단가 정의 및 해설 >

【단가정의】

① 이 단가는 배수관 날개벽 설치에 소요되는 콘크리트, 거푸집 설치 비용을 포함한다.

② 주재료(콘크리트)의 구입 및 운반비는 제외되어 있다.

【적용기준】

① BIM라이브러리 정보

- 토목시설의 상세표준도 기반 BIM라이브러리(국토교통부/건설기술연구원)

② BIM단가 상세설명서 활용방법

- 본 단가는 상기의 BIM라이브러리에 기준한 것으로, 제시된 기준이 당해공사의 시공규모 또는 현장여건 및 작업조건 등과 부합하지 않는 경우에는 BIM단가를 조정 산출하여 적용할 수 있다.
- BIM단가 상세설명서를 활용하여 수량정보 및 공사비 산출항목을 변경할 수 있으며, 공사비 산출항목의 변경시에는 본 단가집의 공종별 표준시장단가를 적용한다.

【기본산출변수 상세정보는 별첨자료 참고】

LL730.12110 배수관 날개벽(1련) / 경사=1:1.8, D300, Θ=0~8˚	
코드	LL730.12110
명칭	배수관 날개벽(1련)
규격	경사=1:1.8, D300, Θ=0~8˚
단위	개소
적용단가(원)	270,892
노무비율(%)	69 %

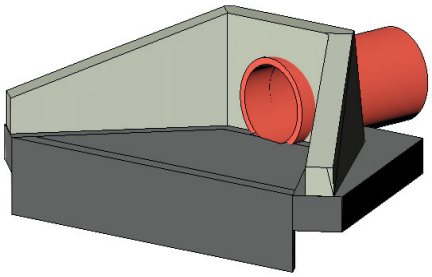

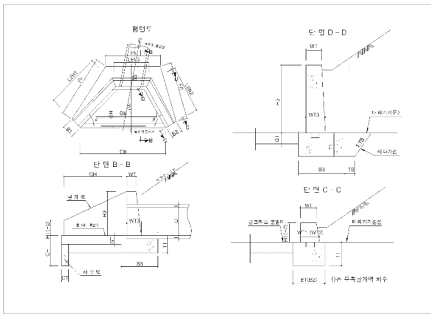

< 기본산출변수 >

산출변수	설명	변수값	단위	비고
LEN1	좌측날개벽 길이	0.785	m	
LEN2	우측날개벽 길이	0.785	m	
LEN3	중앙날개벽 길이	0.716	m	
H1	좌측날개벽 벽체높이(단부)	0.3	m	
H2	우측날개벽 벽체높이(단부)	0.3	m	
H3	중앙날개벽 벽체높이	0.65	m	
WT1	좌측날개벽 벽체하부두께(단부)	0.225	m	
WT2	우측날개벽 벽체하부두께(단부)	0.225	m	
WT3	중앙날개벽 벽체하부두께	0.3	m	
WT	날개벽 벽체상부두께	0.2	m	
T1	기초두께	0.22	m	
B1	좌측기초 너비(단부)	0.4	m	
B2	우측기초 너비(단부)	0.4	m	
B3	중앙기초 너비	0.52	m	
GT	콘크리트 물받이두께	0.15	m	
GB	콘크리트 물받이평균폭	0.82	m	
GH	콘크리트 물받이길이	0.58	m	
CH	차수벽높이	0.45	m	
CT	차수벽두께	0.15	m	
CB	차수벽폭	1.155	m	
TB	터파기여유폭	0.3	m	
TS	터파기경사(1:TS)	0.3		
D	배수관관경	0.3	m	
T	배수관두께	0.05	m	
FF	기초배면길이(좌측)	0.962	m	
FG	기초배면길이(우측)	0.962	m	
FN	기초배면길이(중앙)	1.169	m	

LL730.12110 배수관 날개벽(1련) / 경사=1:1.8, D300, Θ=0~8°							
< 공사비 산출 항목 >							
구분	품명/규격	단위	수량	단가	금액	표준시장단가 코드	비고
본체	콘크리트 타설/장비사용 무근콘크리트	m3	0.625	27,151	16,969	EC110.12000	
	합판거푸집 간단	m2	0.68	45,596	31,005	ED001.01000	
	유로폼 보통	m2	1.213	39,417	47,813	ED402.02000	
	합판거푸집 복잡	m2	2.482	70,550	175,105	ED001.03000	
	소계				270,892	[A]	
부대공		sum	[A]의	0%	0	요율산출	
	소계				0	[B]	
합계					270,892	[A+B]	

< 객체단가 정의 및 해설 >

【단가정의】

① 이 단가는 배수관 날개벽 설치에 소요되는 콘크리트, 거푸집 설치 비용을 포함한다.

② 주재료(콘크리트)의 구입 및 운반비는 제외되어 있다.

【적용기준】

① BIM라이브러리 정보

- 토목시설의 상세표준도 기반 BIM라이브러리(국토교통부/건설기술연구원)

② BIM단가 상세설명서 활용방법

- 본 단가는 상기의 BIM라이브러리에 기준한 것으로, 제시된 기준이 당해공사의 시공규모 또는 현장여건 및 작업조건 등과 부합하지 않는 경우에는 BIM단가를 조정 산출하여 적용할 수 있다.
- BIM단가 상세설명서를 활용하여 수량정보 및 공사비 산출항목을 변경할 수 있으며, 공사비 산출항목의 변경시에는 본 단가집의 공종별 표준시장단가를 적용한다.

【기본산출변수 상세정보는 별첨자료 참고】

LL730.12120 배수관 날개벽(1련) / 경사=1:1.8, D300, Θ=8~22˚	
코드	LL730.12120
명칭	배수관 날개벽(1련)
규격	경사=1:1.8, D300, Θ=8~22˚
단위	개소
적용단가(원)	295,148
노무비율(%)	69 %

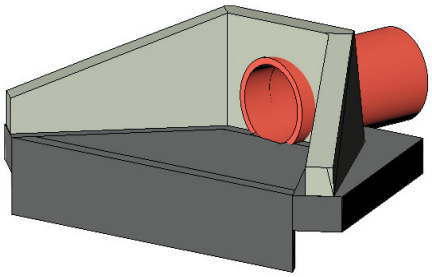

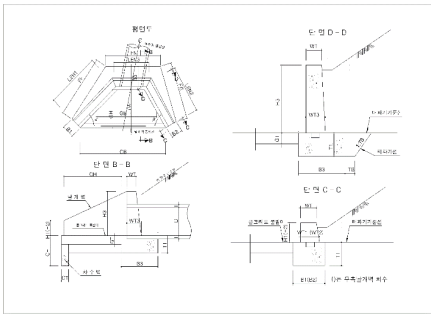

< 기본산출변수 >

산출변수	설명	변수값	단위	비고
LEN1	좌측날개벽 길이	0.933	m	
LEN2	우측날개벽 길이	0.785	m	
LEN3	중앙날개벽 길이	0.719	m	
H1	좌측날개벽 벽체높이(단부)	0.3	m	
H2	우측날개벽 벽체높이(단부)	0.3	m	
H3	중앙날개벽 벽체높이	0.65	m	
WT1	좌측날개벽 벽체하부두께(단부)	0.225	m	
WT2	우측날개벽 벽체하부두께(단부)	0.225	m	
WT3	중앙날개벽 벽체하부두께	0.3	m	
WT	날개벽 벽체상부두께	0.2	m	
T1	기초두께	0.22	m	
B1	좌측기초 너비(단부)	0.4	m	
B2	우측기초 너비(단부)	0.4	m	
B3	중앙기초 너비	0.52	m	
GT	콘크리트 물받이두께	0.15	m	
GB	콘크리트 물받이평균폭	0.989	m	
GH	콘크리트 물받이길이	0.601	m	
CH	차수벽높이	0.45	m	
CT	차수벽두께	0.15	m	
CB	차수벽폭	1.457	m	
TB	터파기여유폭	0.3	m	
TS	터파기경사(1:TS)	0.3		
D	배수관관경	0.3	m	
T	배수관두께	0.05	m	
FF	기초배면길이(좌측)	1.054	m	
FG	기초배면길이(우측)	0.962	m	
FN	기초배면길이(중앙)	1.106	m	

LL730.12120 배수관 날개벽(1련) / 경사=1:1.8, D300, Θ=8~22°							
< 공사비 산출 항목 >							
구분	품명/규격	단위	수량	단가	금액	표준시장단가 코드	비고
본체	콘크리트 타설/장비사용 무근콘크리트	m3	0.693	27,151	18,816	EC110.12000	
	합판거푸집 간단	m2	0.687	45,596	31,324	ED001.01000	
	유로폼 보통	m2	1.53	39,417	60,308	ED402.02000	
	합판거푸집 복잡	m2	2.618	70,550	184,700	ED001.03000	
	소계				295,148	[A]	
부대공		sum	[A]의	0%	0	요율산출	
	소계				0	[B]	
합계					295,148	[A+B]	

< 객체단가 정의 및 해설 >

【단가정의】

① 이 단가는 배수관 날개벽 설치에 소요되는 콘크리트, 거푸집 설치 비용을 포함한다.

② 주재료(콘크리트)의 구입 및 운반비는 제외되어 있다.

【적용기준】

① BIM라이브러리 정보

- 토목시설의 상세표준도 기반 BIM라이브러리(국토교통부/건설기술연구원)

② BIM단가 상세설명서 활용방법

- 본 단가는 상기의 BIM라이브러리에 기준한 것으로, 제시된 기준이 당해공사의 시공규모 또는 현장여건 및 작업조건 등과 부합하지 않는 경우에는 BIM단가를 조정 산출하여 적용할 수 있다.
- BIM단가 상세설명서를 활용하여 수량정보 및 공사비 산출항목을 변경할 수 있으며, 공사비 산출항목의 변경시에는 본 단가집의 공종별 표준시장단가를 적용한다.

【기본산출변수 상세정보는 별첨자료 참고】

LL730.12130 배수관 날개벽(1련) / 경사=1:1.8, D300, Θ=22~37˚	
코드	LL730.12130
명칭	배수관 날개벽(1련)
규격	경사=1:1.8, D300, Θ=22~37˚
단위	개소
적용단가(원)	293,524
노무비율(%)	69 %

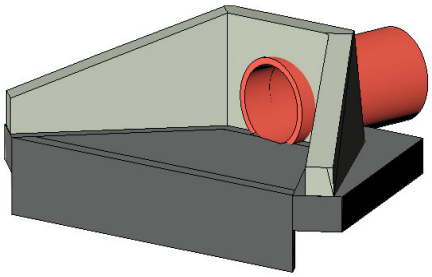

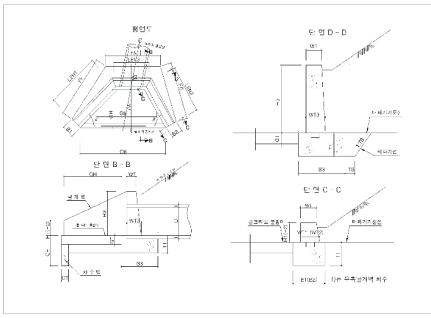

< 기본산출변수 >

산출변수	설명	변수값	단위	비고
LEN1	좌측날개벽 길이	0.933	m	
LEN2	우측날개벽 길이	0.729	m	
LEN3	중앙날개벽 길이	0.808	m	
H1	좌측날개벽 벽체높이(단부)	0.3	m	
H2	우측날개벽 벽체높이(단부)	0.3	m	
H3	중앙날개벽 벽체높이	0.65	m	
WT1	좌측날개벽 벽체하부두께(단부)	0.225	m	
WT2	우측날개벽 벽체하부두께(단부)	0.225	m	
WT3	중앙날개벽 벽체하부두께	0.3	m	
WT	날개벽 벽체상부두께	0.2	m	
T1	기초두께	0.22	m	
B1	좌측기초 너비(단부)	0.4	m	
B2	우측기초 너비(단부)	0.4	m	
B3	중앙기초 너비	0.52	m	
GT	콘크리트 물받이두께	0.15	m	
GB	콘크리트 물받이평균폭	0.947	m	
GH	콘크리트 물받이길이	0.601	m	
CH	차수벽높이	0.45	m	
CT	차수벽두께	0.15	m	
CB	차수벽폭	1.322	m	
TB	터파기여유폭	0.3	m	
TS	터파기경사(1:TS)	0.3		
D	배수관관경	0.3	m	
T	배수관두께	0.05	m	
FF	기초배면길이(좌측)	1.054	m	
FG	기초배면길이(우측)	0.975	m	
FN	기초배면길이(중앙)	1.274	m	

LL730.12130 배수관 날개벽(1련) / 경사=1:1.8, D300, Θ=22~37˚							
< 공사비 산출 항목 >							
구분	품명/규격	단위	수량	단가	금액	표준시장단가 코드	비고
본체	콘크리트 타설/장비사용 무근콘크리트	m3	0.689	27,151	18,707	EC110.12000	
	합판거푸집 간단	m2	0.727	45,596	33,148	ED001.01000	
	유로폼 보통	m2	1.388	39,417	54,711	ED402.02000	
	합판거푸집 복잡	m2	2.65	70,550	186,958	ED001.03000	
	소계				293,524	[A]	
부대공		sum	[A]의	0%	0	요율산출	
	소계				0	[B]	
합계					293,524	[A+B]	

< 객체단가 정의 및 해설 >

【단가정의】

① 이 단가는 배수관 날개벽 설치에 소요되는 콘크리트, 거푸집 설치 비용을 포함한다.

② 주재료(콘크리트)의 구입 및 운반비는 제외되어 있다.

【적용기준】

① BIM라이브러리 정보

- 토목시설의 상세표준도 기반 BIM라이브러리(국토교통부/건설기술연구원)

② BIM단가 상세설명서 활용방법

- 본 단가는 상기의 BIM라이브러리에 기준한 것으로, 제시된 기준이 당해공사의 시공규모 또는 현장여건 및 작업조건 등과 부합하지 않는 경우에는 BIM단가를 조정 산출하여 적용할 수 있다.
- BIM단가 상세설명서를 활용하여 수량정보 및 공사비 산출항목을 변경할 수 있으며, 공사비 산출항목의 변경시에는 본 단가집의 공종별 표준시장단가를 적용한다.

【기본산출변수 상세정보는 별첨자료 참고】

LL730.12140 배수관 날개벽(1련) / 경사=1:1.8, D300, Θ=37~52˚	
코드	LL730.12140
명칭	배수관 날개벽(1련)
규격	경사=1:1.8, D300, Θ=37~52˚
단위	개소
적용단가(원)	330,098
노무비율(%)	69 %

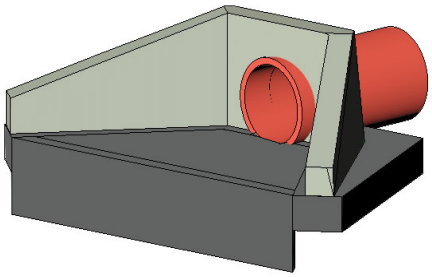

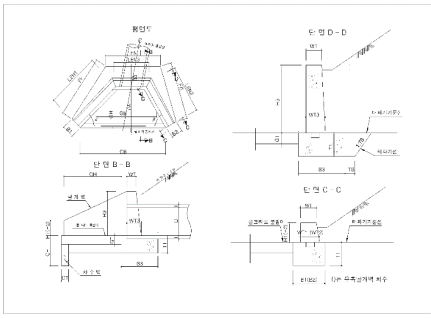

< 기본산출변수 >

산출변수	설명	변수값	단위	비고
LEN1	좌측날개벽 길이	1.069	m	
LEN2	우측날개벽 길이	0.723	m	
LEN3	중앙날개벽 길이	0.972	m	
H1	좌측날개벽 벽체높이(단부)	0.3	m	
H2	우측날개벽 벽체높이(단부)	0.3	m	
H3	중앙날개벽 벽체높이	0.65	m	
WT1	좌측날개벽 벽체하부두께(단부)	0.225	m	
WT2	우측날개벽 벽체하부두께(단부)	0.225	m	
WT3	중앙날개벽 벽체하부두께	0.3	m	
WT	날개벽 벽체상부두께	0.2	m	
T1	기초두께	0.22	m	
B1	좌측기초 너비(단부)	0.4	m	
B2	우측기초 너비(단부)	0.4	m	
B3	중앙기초 너비	0.52	m	
GT	콘크리트 물받이두께	0.15	m	
GB	콘크리트 물받이평균폭	1.161	m	
GH	콘크리트 물받이길이	0.609	m	
CH	차수벽높이	0.45	m	
CT	차수벽두께	0.15	m	
CB	차수벽폭	1.593	m	
TB	터파기여유폭	0.3	m	
TS	터파기경사(1:TS)	0.3		
D	배수관관경	0.3	m	
T	배수관두께	0.05	m	
FF	기초배면길이(좌측)	1.167	m	
FG	기초배면길이(우측)	1.012	m	
FN	기초배면길이(중앙)	1.453	m	

LL730.12140 배수관 날개벽(1련) / 경사=1:1.8, D300, Θ=37~52˚							
< 공사비 산출 항목 >							
구분	품명/규격	단위	수량	단가	금액	표준시장단가 코드	비고
본체	콘크리트 타설/장비사용 무근콘크리트	m3	0.792	27,151	21,504	EC110.12000	
	합판거푸집 간단	m2	0.799	45,596	36,431	ED001.01000	
	유로폼 보통	m2	1.673	39,417	65,945	ED402.02000	
	합판거푸집 복잡	m2	2.923	70,550	206,218	ED001.03000	
	소계				330,098	[A]	
부대공		sum	[A]의	0%	0	요율산출	
	소계				0	[B]	
합계					330,098	[A+B]	

< 객체단가 정의 및 해설 >

【단가정의】

① 이 단가는 배수관 날개벽 설치에 소요되는 콘크리트, 거푸집 설치 비용을 포함한다.

② 주재료(콘크리트)의 구입 및 운반비는 제외되어 있다.

【적용기준】

① BIM라이브러리 정보

- 토목시설의 상세표준도 기반 BIM라이브러리(국토교통부/건설기술연구원)

② BIM단가 상세설명서 활용방법

- 본 단가는 상기의 BIM라이브러리에 기준한 것으로, 제시된 기준이 당해공사의 시공규모 또는 현장여건 및 작업조건 등과 부합하지 않는 경우에는 BIM단가를 조정 산출하여 적용할 수 있다.
- BIM단가 상세설명서를 활용하여 수량정보 및 공사비 산출항목을 변경할 수 있으며, 공사비 산출항목의 변경시에는 본 단가집의 공종별 표준시장단가를 적용한다.

【기본산출변수 상세정보는 별첨자료 참고】

LL730.12210 배수관 날개벽(1련) / 경사=1:1.8, D450, Θ=0~8˚	
코드	LL730.12210
명칭	배수관 날개벽(1련)
규격	경사=1:1.8, D450, Θ=0~8˚
단위	개소
적용단가(원)	408,159
노무비율(%)	68 %

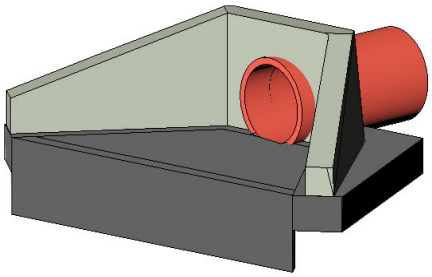

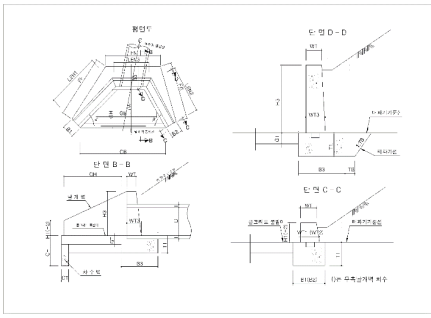

< 기본산출변수 >

산출변수	설명	변수값	단위	비고
LEN1	좌측날개벽 길이	1.097	m	
LEN2	우측날개벽 길이	1.097	m	
LEN3	중앙날개벽 길이	0.866	m	
H1	좌측날개벽 벽체높이(단부)	0.3	m	
H2	우측날개벽 벽체높이(단부)	0.3	m	
H3	중앙날개벽 벽체높이	0.8	m	
WT1	좌측날개벽 벽체하부두께(단부)	0.225	m	
WT2	우측날개벽 벽체하부두께(단부)	0.225	m	
WT3	중앙날개벽 벽체하부두께	0.3	m	
WT	날개벽 벽체상부두께	0.2	m	
T1	기초두께	0.25	m	
B1	좌측기초 너비(단부)	0.4	m	
B2	우측기초 너비(단부)	0.4	m	
B3	중앙기초 너비	0.62	m	
GT	콘크리트 물받이두께	0.15	m	
GB	콘크리트 물받이평균폭	1.126	m	
GH	콘크리트 물받이길이	2.582	m	
CH	차수벽높이	0.45	m	
CT	차수벽두께	0.15	m	
CB	차수벽폭	1.617	m	
TB	터파기여유폭	0.3	m	
TS	터파기경사(1:TS)	0.3		
D	배수관관경	0.45	m	
T	배수관두께	0.05	m	
FF	기초배면길이(좌측)	1.336	m	
FG	기초배면길이(우측)	1.336	m	
FN	기초배면길이(중앙)	1.481	m	

LL730.12210 배수관 날개벽(1련) / 경사=1:1.8, D450, Θ=0~8°							
< 공사비 산출 항목 >							
구분	품명/규격	단위	수량	단가	금액	표준시장단가 코드	비고
본체	콘크리트 타설/장비사용 무근콘크리트	m3	1.317	27,151	35,758	EC110.12000	
	합판거푸집 간단	m2	1.038	45,596	47,329	ED001.01000	
	유로폼 보통	m2	1.698	39,417	66,930	ED402.02000	
	합판거푸집 복잡	m2	3.659	70,550	258,142	ED001.03000	
	소계				408,159	[A]	
부대공		sum	[A]의	0%	0	요율산출	
	소계				0	[B]	
합계					408,159	[A+B]	

< 객체단가 정의 및 해설 >

【단가정의】

① 이 단가는 배수관 날개벽 설치에 소요되는 콘크리트, 거푸집 설치 비용을 포함한다.

② 주재료(콘크리트)의 구입 및 운반비는 제외되어 있다.

【적용기준】

① BIM라이브러리 정보

- 토목시설의 상세표준도 기반 BIM라이브러리(국토교통부/건설기술연구원)

② BIM단가 상세설명서 활용방법

- 본 단가는 상기의 BIM라이브러리에 기준한 것으로, 제시된 기준이 당해공사의 시공규모 또는 현장여건 및 작업조건 등과 부합하지 않는 경우에는 BIM단가를 조정 산출하여 적용할 수 있다.
- BIM단가 상세설명서를 활용하여 수량정보 및 공사비 산출항목을 변경할 수 있으며, 공사비 산출항목의 변경시에는 본 단가집의 공종별 표준시장단가를 적용한다.

【기본산출변수 상세정보는 별첨자료 참고】

LL730.12220 배수관 날개벽(1련) / 경사=1:1.8, D450, Θ=8~22˚	
코드	LL730.12220
명칭	배수관 날개벽(1련)
규격	경사=1:1.8, D450, Θ=8~22˚
단위	개소
적용단가(원)	439,071
노무비율(%)	69 %

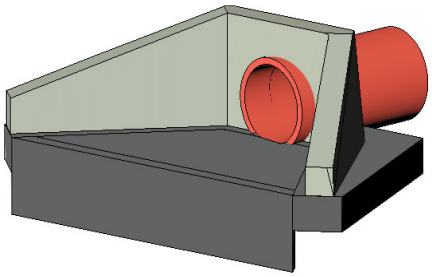

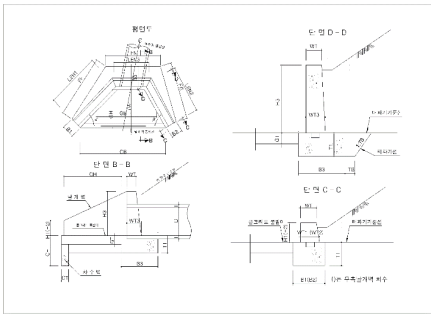

< 기본산출변수 >

산출변수	설명	변수값	단위	비고
LEN1	좌측날개벽 길이	1.315	m	
LEN2	우측날개벽 길이	1.097	m	
LEN3	중앙날개벽 길이	0.879	m	
H1	좌측날개벽 벽체높이(단부)	0.3	m	
H2	우측날개벽 벽체높이(단부)	0.3	m	
H3	중앙날개벽 벽체높이	0.8	m	
WT1	좌측날개벽 벽체하부두께(단부)	0.225	m	
WT2	우측날개벽 벽체하부두께(단부)	0.225	m	
WT3	중앙날개벽 벽체하부두께	0.3	m	
WT	날개벽 벽체상부두께	0.2	m	
T1	기초두께	0.25	m	
B1	좌측기초 너비(단부)	0.4	m	
B2	우측기초 너비(단부)	0.4	m	
B3	중앙기초 너비	0.62	m	
GT	콘크리트 물받이두께	0.15	m	
GB	콘크리트 물받이평균폭	1.362	m	
GH	콘크리트 물받이길이	0.87	m	
CH	차수벽높이	0.45	m	
CT	차수벽두께	0.15	m	
CB	차수벽폭	2.043	m	
TB	터파기여유폭	0.3	m	
TS	터파기경사(1:TS)	0.3		
D	배수관관경	0.45	m	
T	배수관두께	0.05	m	
FF	기초배면길이(좌측)	1.478	m	
FG	기초배면길이(우측)	1.336	m	
FN	기초배면길이(중앙)	1.406	m	

LL730.12220 배수관 날개벽(1련) / 경사=1:1.8, D450, Θ=8~22°							
< 공사비 산출 항목 >							
구분	품명/규격	단위	수량	단가	금액	표준시장단가 코드	비고
본체	콘크리트 타설/장비사용 무근콘크리트	m3	1.144	27,151	31,061	EC110.12000	
	합판거푸집 간단	m2	1.055	45,596	48,104	ED001.01000	
	유로폼 보통	m2	2.145	39,417	84,549	ED402.02000	
	합판거푸집 복잡	m2	3.903	70,550	275,357	ED001.03000	
	소계				439,071	[A]	
부대공		sum	[A]의	0%	0	요율산출	
	소계				0	[B]	
합계					439,071	[A+B]	

< 객체단가 정의 및 해설 >

【단가정의】

① 이 단가는 배수관 날개벽 설치에 소요되는 콘크리트, 거푸집 설치 비용을 포함한다.

② 주재료(콘크리트)의 구입 및 운반비는 제외되어 있다.

【적용기준】

① BIM라이브러리 정보

- 토목시설의 상세표준도 기반 BIM라이브러리(국토교통부/건설기술연구원)

② BIM단가 상세설명서 활용방법

- 본 단가는 상기의 BIM라이브러리에 기준한 것으로, 제시된 기준이 당해공사의 시공규모 또는 현장여건 및 작업조건 등과 부합하지 않는 경우에는 BIM단가를 조정 산출하여 적용할 수 있다.
- BIM단가 상세설명서를 활용하여 수량정보 및 공사비 산출항목을 변경할 수 있으며, 공사비 산출항목의 변경시에는 본 단가집의 공종별 표준시장단가를 적용한다.

【기본산출변수 상세정보는 별첨자료 참고】

LL730.12230 배수관 날개벽(1련) / 경사=1:1.8, D450, Θ=22~37˚	
코드	LL730.12230
명칭	배수관 날개벽(1련)
규격	경사=1:1.8, D450, Θ=22~37˚
단위	개소
적용단가(원)	434,514
노무비율(%)	69 %

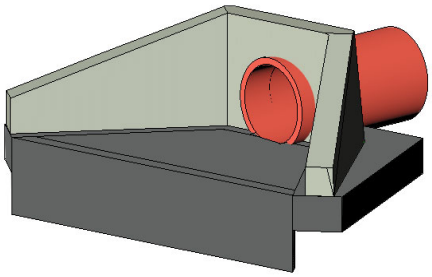

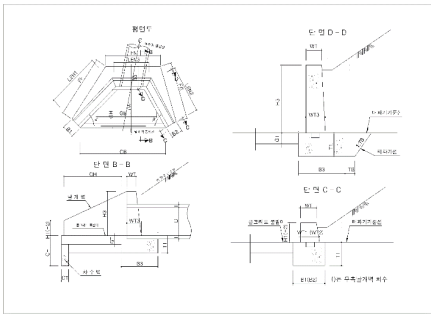

< 기본산출변수 >

산출변수	설명	변수값	단위	비고
LEN1	좌측날개벽 길이	1.315	m	
LEN2	우측날개벽 길이	1.009	m	
LEN3	중앙날개벽 길이	0.988	m	
H1	좌측날개벽 벽체높이(단부)	0.3	m	
H2	우측날개벽 벽체높이(단부)	0.3	m	
H3	중앙날개벽 벽체높이	0.8	m	
WT1	좌측날개벽 벽체하부두께(단부)	0.225	m	
WT2	우측날개벽 벽체하부두께(단부)	0.225	m	
WT3	중앙날개벽 벽체하부두께	0.3	m	
WT	날개벽 벽체상부두께	0.2	m	
T1	기초두께	0.25	m	
B1	좌측기초 너비(단부)	0.4	m	
B2	우측기초 너비(단부)	0.4	m	
B3	중앙기초 너비	0.62	m	
GT	콘크리트 물받이두께	0.15	m	
GB	콘크리트 물받이평균폭	1.298	m	
GH	콘크리트 물받이길이	0.87	m	
CH	차수벽높이	0.45	m	
CT	차수벽두께	0.15	m	
CB	차수벽폭	1.844	m	
TB	터파기여유폭	0.3	m	
TS	터파기경사(1:TS)	0.3		
D	배수관관경	0.45	m	
T	배수관두께	0.05	m	
FF	기초배면길이(좌측)	1.478	m	
FG	기초배면길이(우측)	1.343	m	
FN	기초배면길이(중앙)	1.621	m	

LL730.12230 배수관 날개벽(1련) / 경사=1:1.8, D450, Θ=22~37˚							
< 공사비 산출 항목 >							
구분	품명/규격	단위	수량	단가	금액	표준시장단가 코드	비고
본체	콘크리트 타설/장비사용 무근콘크리트	m3	1.131	27,151	30,708	EC110.12000	
	합판거푸집 간단	m2	1.111	45,596	50,657	ED001.01000	
	유로폼 보통	m2	1.936	39,417	76,311	ED402.02000	
	합판거푸집 복잡	m2	3.924	70,550	276,838	ED001.03000	
	소계				434,514	[A]	
부대공		sum	[A]의	0%	0	요율산출	
	소계				0	[B]	
합계					434,514	[A+B]	

< 객체단가 정의 및 해설 >

【단가정의】

① 이 단가는 배수관 날개벽 설치에 소요되는 콘크리트, 거푸집 설치 비용을 포함한다.

② 주재료(콘크리트)의 구입 및 운반비는 제외되어 있다.

【적용기준】

① BIM라이브러리 정보

- 토목시설의 상세표준도 기반 BIM라이브러리(국토교통부/건설기술연구원)

② BIM단가 상세설명서 활용방법

- 본 단가는 상기의 BIM라이브러리에 기준한 것으로, 제시된 기준이 당해공사의 시공규모 또는 현장여건 및 작업조건 등과 부합하지 않는 경우에는 BIM단가를 조정 산출하여 적용할 수 있다.
- BIM단가 상세설명서를 활용하여 수량정보 및 공사비 산출항목을 변경할 수 있으며, 공사비 산출항목의 변경시에는 본 단가집의 공종별 표준시장단가를 적용한다.

【기본산출변수 상세정보는 별첨자료 참고】

LL730.12240 배수관 날개벽(1련) / 경사=1:1.8, D450, Θ=37~52˚	
코드	LL730.12240
명칭	배수관 날개벽(1련)
규격	경사=1:1.8, D450, Θ=37~52˚
단위	개소
적용단가(원)	485,406
노무비율(%)	69 %

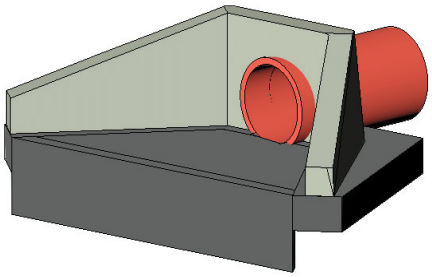

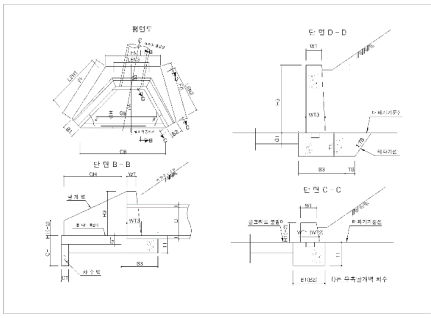

< 기본산출변수 >

산출변수	설명	변수값	단위	비고
LEN1	좌측날개벽 길이	1.512	m	
LEN2	우측날개벽 길이	0.996	m	
LEN3	중앙날개벽 길이	1.182	m	
H1	좌측날개벽 벽체높이(단부)	0.3	m	
H2	우측날개벽 벽체높이(단부)	0.3	m	
H3	중앙날개벽 벽체높이	0.8	m	
WT1	좌측날개벽 벽체하부두께(단부)	0.225	m	
WT2	우측날개벽 벽체하부두께(단부)	0.225	m	
WT3	중앙날개벽 벽체하부두께	0.3	m	
WT	날개벽 벽체상부두께	0.2	m	
T1	기초두께	0.25	m	
B1	좌측기초 너비(단부)	0.4	m	
B2	우측기초 너비(단부)	0.4	m	
B3	중앙기초 너비	0.62	m	
GT	콘크리트 물받이두께	0.15	m	
GB	콘크리트 물받이평균폭	1.565	m	
GH	콘크리트 물받이길이	0.879	m	
CH	차수벽높이	0.45	m	
CT	차수벽두께	0.15	m	
CB	차수벽폭	2.191	m	
TB	터파기여유폭	0.3	m	
TS	터파기경사(1:TS)	0.3		
D	배수관관경	0.45	m	
T	배수관두께	0.05	m	
FF	기초배면길이(좌측)	1.644	m	
FG	기초배면길이(우측)	1.389	m	
FN	기초배면길이(중앙)	1.837	m	

LL730.12240 배수관 날개벽(1련) / 경사=1:1.8, D450, Θ=37~52˚							
< 공사비 산출 항목 >							
구분	품명/규격	단위	수량	단가	금액	표준시장단가 코드	비고
본체	콘크리트 타설/장비사용 무근콘크리트	m3	1.285	27,151	34,889	EC110.12000	
	합판거푸집 간단	m2	1.218	45,596	55,536	ED001.01000	
	유로폼 보통	m2	2.301	39,417	90,699	ED402.02000	
	합판거푸집 복잡	m2	4.313	70,550	304,282	ED001.03000	
	소계				485,406	[A]	
부대공		sum	[A]의	0%	0	요율산출	
	소계				0	[B]	
합계					485,406	[A+B]	

< 객체단가 정의 및 해설 >

【단가정의】

① 이 단가는 배수관 날개벽 설치에 소요되는 콘크리트, 거푸집 설치 비용을 포함한다.

② 주재료(콘크리트)의 구입 및 운반비는 제외되어 있다.

【적용기준】

① BIM라이브러리 정보

- 토목시설의 상세표준도 기반 BIM라이브러리(국토교통부/건설기술연구원)

② BIM단가 상세설명서 활용방법

- 본 단가는 상기의 BIM라이브러리에 기준한 것으로, 제시된 기준이 당해공사의 시공규모 또는 현장여건 및 작업조건 등과 부합하지 않는 경우에는 BIM단가를 조정 산출하여 적용할 수 있다.
- BIM단가 상세설명서를 활용하여 수량정보 및 공사비 산출항목을 변경할 수 있으며, 공사비 산출항목의 변경시에는 본 단가집의 공종별 표준시장단가를 적용한다.

【기본산출변수 상세정보는 별첨자료 참고】

LL730.12310 배수관 날개벽(1련) / 경사=1:1.8, D600, Θ=0~8˚	
코드	LL730.12310
명칭	배수관 날개벽(1련)
규격	경사=1:1.8, D600, Θ=0~8˚
단위	개소
적용단가(원)	600,729
노무비율(%)	68 %

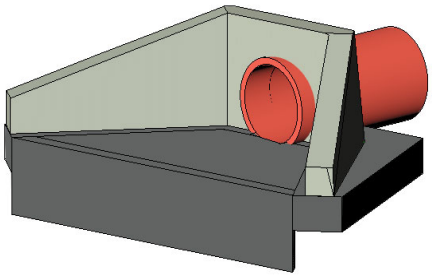

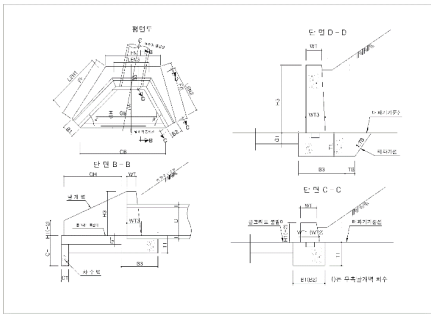

< 기본산출변수 >

산출변수	설명	변수값	단위	비고
LEN1	좌측날개벽 길이	1.513	m	
LEN2	우측날개벽 길이	1.513	m	
LEN3	중앙날개벽 길이	1.116	m	
H1	좌측날개벽 벽체높이(단부)	0.3	m	
H2	우측날개벽 벽체높이(단부)	0.3	m	
H3	중앙날개벽 벽체높이	1	m	
WT1	좌측날개벽 벽체하부두께(단부)	0.225	m	
WT2	우측날개벽 벽체하부두께(단부)	0.225	m	
WT3	중앙날개벽 벽체하부두께	0.3	m	
WT	날개벽 벽체상부두께	0.2	m	
T1	기초두께	0.3	m	
B1	좌측기초 너비(단부)	0.4	m	
B2	우측기초 너비(단부)	0.4	m	
B3	중앙기초 너비	0.72	m	
GT	콘크리트 물받이두께	0.15	m	
GB	콘크리트 물받이평균폭	1.584	m	
GH	콘크리트 물받이길이	1.21	m	
CH	차수벽높이	0.45	m	
CT	차수벽두께	0.15	m	
CB	차수벽폭	2.283	m	
TB	터파기여유폭	0.3	m	
TS	터파기경사(1:TS)	0.3		
D	배수관관경	0.6	m	
T	배수관두께	0.1	m	
FF	기초배면길이(좌측)	1.815	m	
FG	기초배면길이(우측)	1.815	m	
FN	기초배면길이(중앙)	1.397	m	

LL730.12310 배수관 날개벽(1련) / 경사=1:1.8, D600, Θ=0~8°							
< 공사비 산출 항목 >							
구분	품명/규격	단위	수량	단가	금액	표준시장단가 코드	비고
본체	콘크리트 타설/장비사용 무근콘크리트	m3	1.736	27,151	47,134	EC110.12000	
	합판거푸집 간단	m2	1.508	45,596	68,759	ED001.01000	
	유로폼 보통	m2	2.397	39,417	94,483	ED402.02000	
	합판거푸집 복잡	m2	5.533	70,550	390,353	ED001.03000	
	소계				600,729	[A]	
부대공		sum	[A]의	0%	0	요율산출	
	소계				0	[B]	
합계					600,729	[A+B]	

< 객체단가 정의 및 해설 >

【단가정의】

① 이 단가는 배수관 날개벽 설치에 소요되는 콘크리트, 거푸집 설치 비용을 포함한다.

② 주재료(콘크리트)의 구입 및 운반비는 제외되어 있다.

【적용기준】

① BIM라이브러리 정보

- 토목시설의 상세표준도 기반 BIM라이브러리(국토교통부/건설기술연구원)

② BIM단가 상세설명서 활용방법

- 본 단가는 상기의 BIM라이브러리에 기준한 것으로, 제시된 기준이 당해공사의 시공규모 또는 현장여건 및 작업조건 등과 부합하지 않는 경우에는 BIM단가를 조정 산출하여 적용할 수 있다.
- BIM단가 상세설명서를 활용하여 수량정보 및 공사비 산출항목을 변경할 수 있으며, 공사비 산출항목의 변경시에는 본 단가집의 공종별 표준시장단가를 적용한다.

【기본산출변수 상세정보는 별첨자료 참고】

LL730.12320 배수관 날개벽(1련) / 경사=1:1.8, D600, Θ=8~22˚	
코드	LL730.12320
명칭	배수관 날개벽(1련)
규격	경사=1:1.8, D600, Θ=8~22˚
단위	개소
적용단가(원)	663,065
노무비율(%)	69 %

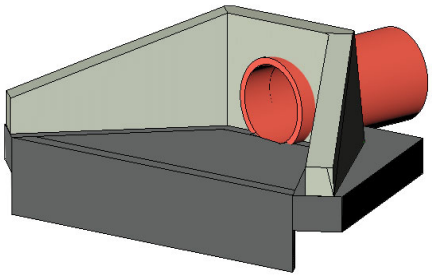

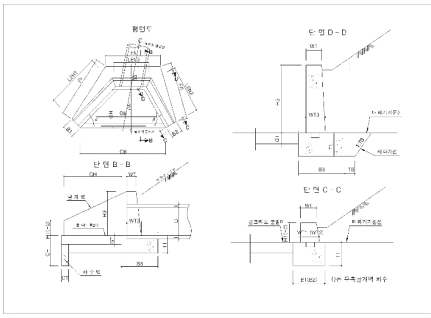

< 기본산출변수 >

산출변수	설명	변수값	단위	비고
LEN1	좌측날개벽 길이	1.824	m	
LEN2	우측날개벽 길이	1.513	m	
LEN3	중앙날개벽 길이	1.139	m	
H1	좌측날개벽 벽체높이(단부)	0.3	m	
H2	우측날개벽 벽체높이(단부)	0.3	m	
H3	중앙날개벽 벽체높이	1	m	
WT1	좌측날개벽 벽체하부두께(단부)	0.225	m	
WT2	우측날개벽 벽체하부두께(단부)	0.225	m	
WT3	중앙날개벽 벽체하부두께	0.3	m	
WT	날개벽 벽체상부두께	0.2	m	
T1	기초두께	0.3	m	
B1	좌측기초 너비(단부)	0.4	m	
B2	우측기초 너비(단부)	0.4	m	
B3	중앙기초 너비	0.72	m	
GT	콘크리트 물받이두께	0.15	m	
GB	콘크리트 물받이평균폭	1.906	m	
GH	콘크리트 물받이길이	1.23	m	
CH	차수벽높이	0.45	m	
CT	차수벽두께	0.15	m	
CB	차수벽폭	2.871	m	
TB	터파기여유폭	0.3	m	
TS	터파기경사(1:TS)	0.3		
D	배수관관경	0.6	m	
T	배수관두께	0.1	m	
FF	기초배면길이(좌측)	2.032	m	
FG	기초배면길이(우측)	1.815	m	
FN	기초배면길이(중앙)	1.397	m	

LL730.12320 배수관 날개벽(1련) / 경사=1:1.8, D600, Θ=8~22°							
< 공사비 산출 항목 >							
구분	품명/규격	단위	수량	단가	금액	표준시장단가 코드	비고
본체	콘크리트 타설/장비사용 무근콘크리트	m3	1.942	27,151	52,727	EC110.12000	
	합판거푸집 간단	m2	1.573	45,596	71,723	ED001.01000	
	유로폼 보통	m2	3.015	39,417	118,842	ED402.02000	
	합판거푸집 복잡	m2	5.95	70,550	419,773	ED001.03000	
	소계				663,065	[A]	
부대공		sum	[A]의	0%	0	요율산출	
	소계				0	[B]	
합계					663,065	[A+B]	

< 객체단가 정의 및 해설 >

【단가정의】

① 이 단가는 배수관 날개벽 설치에 소요되는 콘크리트, 거푸집 설치 비용을 포함한다.

② 주재료(콘크리트)의 구입 및 운반비는 제외되어 있다.

【적용기준】

① BIM라이브러리 정보

- 토목시설의 상세표준도 기반 BIM라이브러리(국토교통부/건설기술연구원)

② BIM단가 상세설명서 활용방법

- 본 단가는 상기의 BIM라이브러리에 기준한 것으로, 제시된 기준이 당해공사의 시공규모 또는 현장여건 및 작업조건 등과 부합하지 않는 경우에는 BIM단가를 조정 산출하여 적용할 수 있다.
- BIM단가 상세설명서를 활용하여 수량정보 및 공사비 산출항목을 변경할 수 있으며, 공사비 산출항목의 변경시에는 본 단가집의 공종별 표준시장단가를 적용한다.

【기본산출변수 상세정보는 별첨자료 참고】

LL730.12330 배수관 날개벽(1련) / 경사=1:1.8, D600, Θ=22~37˚	
코드	LL730.12330
명칭	배수관 날개벽(1련)
규격	경사=1:1.8, D600, Θ=22~37˚
단위	개소
적용단가(원)	656,440
노무비율(%)	68 %

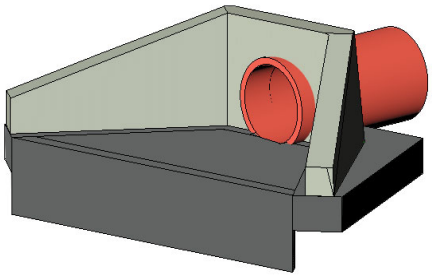

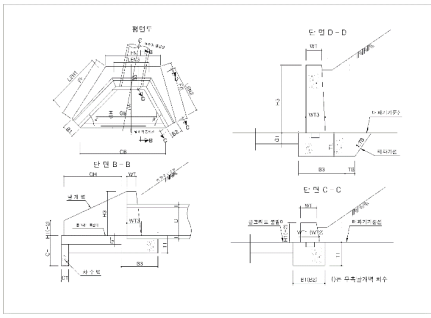

< 기본산출변수 >

산출변수	설명	변수값	단위	비고
LEN1	좌측날개벽 길이	1.824	m	
LEN2	우측날개벽 길이	1.381	m	
LEN3	중앙날개벽 길이	1.268	m	
H1	좌측날개벽 벽체높이(단부)	0.3	m	
H2	우측날개벽 벽체높이(단부)	0.3	m	
H3	중앙날개벽 벽체높이	1	m	
WT1	좌측날개벽 벽체하부두께(단부)	0.225	m	
WT2	우측날개벽 벽체하부두께(단부)	0.225	m	
WT3	중앙날개벽 벽체하부두께	0.3	m	
WT	날개벽 벽체상부두께	0.2	m	
T1	기초두께	0.3	m	
B1	좌측기초 너비(단부)	0.4	m	
B2	우측기초 너비(단부)	0.4	m	
B3	중앙기초 너비	0.72	m	
GT	콘크리트 물받이두께	0.15	m	
GB	콘크리트 물받이평균폭	1.807	m	
GH	콘크리트 물받이길이	1.23	m	
CH	차수벽높이	0.45	m	
CT	차수벽두께	0.15	m	
CB	차수벽폭	2.581	m	
TB	터파기여유폭	0.3	m	
TS	터파기경사(1:TS)	0.3		
D	배수관관경	0.6	m	
T	배수관두께	0.1	m	
FF	기초배면길이(좌측)	2.032	m	
FG	기초배면길이(우측)	1.803	m	
FN	기초배면길이(중앙)	2.051	m	

LL730.12330 배수관 날개벽(1련) / 경사=1:1.8, D600, Θ=22~37˚							
< 공사비 산출 항목 >							
구분	품명/규격	단위	수량	단가	금액	표준시장단가 코드	비고
본체	콘크리트 타설/장비사용 무근콘크리트	m3	1.905	27,151	51,723	EC110.12000	
	합판거푸집 간단	m2	1.766	45,596	80,523	ED001.01000	
	유로폼 보통	m2	2.71	39,417	106,820	ED402.02000	
	합판거푸집 복잡	m2	5.916	70,550	417,374	ED001.03000	
	소계				656,440	[A]	
부대공		sum	[A]의	0%	0	요율산출	
	소계				0	[B]	
합계					656,440	[A+B]	

< 객체단가 정의 및 해설 >

【단가정의】

① 이 단가는 배수관 날개벽 설치에 소요되는 콘크리트, 거푸집 설치 비용을 포함한다.

② 주재료(콘크리트)의 구입 및 운반비는 제외되어 있다.

【적용기준】

① BIM라이브러리 정보

- 토목시설의 상세표준도 기반 BIM라이브러리(국토교통부/건설기술연구원)

② BIM단가 상세설명서 활용방법

- 본 단가는 상기의 BIM라이브러리에 기준한 것으로, 제시된 기준이 당해공사의 시공규모 또는 현장여건 및 작업조건 등과 부합하지 않는 경우에는 BIM단가를 조정 산출하여 적용할 수 있다.
- BIM단가 상세설명서를 활용하여 수량정보 및 공사비 산출항목을 변경할 수 있으며, 공사비 산출항목의 변경시에는 본 단가집의 공종별 표준시장단가를 적용한다.

【기본산출변수 상세정보는 별첨자료 참고】

LL730.12340 배수관 날개벽(1련) / 경사=1:1.8, D600, Θ=37~52˚	
코드	LL730.12340
명칭	배수관 날개벽(1련)
규격	경사=1:1.8, D600, Θ=37~52˚
단위	개소
적용단가(원)	733,845
노무비율(%)	68 %

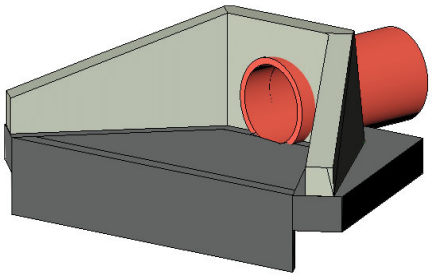

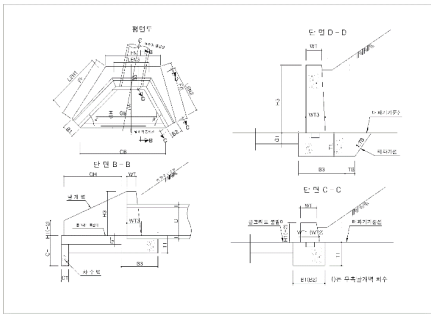

< 기본산출변수 >

산출변수	설명	변수값	단위	비고
LEN1	좌측날개벽 길이	2.104	m	
LEN2	우측날개벽 길이	1.359	m	
LEN3	중앙날개벽 길이	1.532	m	
H1	좌측날개벽 벽체높이(단부)	0.3	m	
H2	우측날개벽 벽체높이(단부)	0.3	m	
H3	중앙날개벽 벽체높이	1	m	
WT1	좌측날개벽 벽체하부두께(단부)	0.225	m	
WT2	우측날개벽 벽체하부두께(단부)	0.225	m	
WT3	중앙날개벽 벽체하부두께	0.3	m	
WT	날개벽 벽체상부두께	0.2	m	
T1	기초두께	0.3	m	
B1	좌측기초 너비(단부)	0.4	m	
B2	우측기초 너비(단부)	0.4	m	
B3	중앙기초 너비	0.72	m	
GT	콘크리트 물받이두께	0.15	m	
GB	콘크리트 물받이평균폭	2.173	m	
GH	콘크리트 물받이길이	1.239	m	
CH	차수벽높이	0.45	m	
CT	차수벽두께	0.15	m	
CB	차수벽폭	3.057	m	
TB	터파기여유폭	0.3	m	
TS	터파기경사(1:TS)	0.3		
D	배수관관경	0.6	m	
T	배수관두께	0.1	m	
FF	기초배면길이(좌측)	2.272	m	
FG	기초배면길이(우측)	1.853	m	
FN	기초배면길이(중앙)	2.342	m	

LL730.12340 배수관 날개벽(1련) / 경사=1:1.8, D600, Θ=37~52˚							
< 공사비 산출 항목 >							
구분	품명/규격	단위	수량	단가	금액	표준시장단가 코드	비고
본체	콘크리트 타설/장비사용 무근콘크리트	m3	2.171	27,151	58,945	EC110.12000	
	합판거푸집 간단	m2	1.94	45,596	88,456	ED001.01000	
	유로폼 보통	m2	3.21	39,417	126,529	ED402.02000	
	합판거푸집 복잡	m2	6.519	70,550	459,915	ED001.03000	
	소계				733,845	[A]	
부대공		sum	[A]의	0%	0	요율산출	
	소계				0	[B]	
합계					733,845	[A+B]	

< 객체단가 정의 및 해설 >

【단가정의】

① 이 단가는 배수관 날개벽 설치에 소요되는 콘크리트, 거푸집 설치 비용을 포함한다.

② 주재료(콘크리트)의 구입 및 운반비는 제외되어 있다.

【적용기준】

① BIM라이브러리 정보

- 토목시설의 상세표준도 기반 BIM라이브러리(국토교통부/건설기술연구원)

② BIM단가 상세설명서 활용방법

- 본 단가는 상기의 BIM라이브러리에 기준한 것으로, 제시된 기준이 당해공사의 시공규모 또는 현장여건 및 작업조건 등과 부합하지 않는 경우에는 BIM단가를 조정 산출하여 적용할 수 있다.
- BIM단가 상세설명서를 활용하여 수량정보 및 공사비 산출항목을 변경할 수 있으며, 공사비 산출항목의 변경시에는 본 단가집의 공종별 표준시장단가를 적용한다.

【기본산출변수 상세정보는 별첨자료 참고】

LL730.12410 배수관 날개벽(1련) / 경사=1:1.8, D800, Θ=0~8˚	
코드	LL730.12410
명칭	배수관 날개벽(1련)
규격	경사=1:1.8, D800, Θ=0~8˚
단위	개소
적용단가(원)	854,508
노무비율(%)	68 %

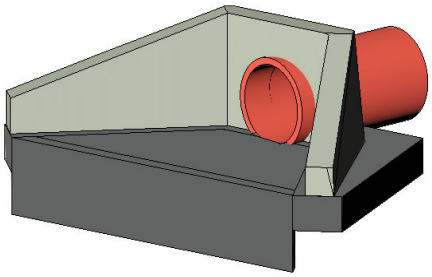

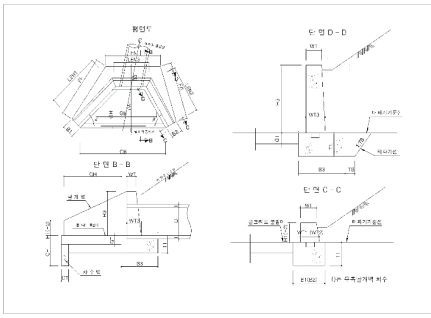

< 기본산출변수 >

산출변수	설명	변수값	단위	비고
LEN1	좌측날개벽 길이	1.929	m	
LEN2	우측날개벽 길이	1.929	m	
LEN3	중앙날개벽 길이	1.316	m	
H1	좌측날개벽 벽체높이(단부)	0.3	m	
H2	우측날개벽 벽체높이(단부)	0.3	m	
H3	중앙날개벽 벽체높이	1.2	m	
WT1	좌측날개벽 벽체하부두께(단부)	0.225	m	
WT2	우측날개벽 벽체하부두께(단부)	0.225	m	
WT3	중앙날개벽 벽체하부두께	0.3	m	
WT	날개벽 벽체상부두께	0.2	m	
T1	기초두께	0.35	m	
B1	좌측기초 너비(단부)	0.4	m	
B2	우측기초 너비(단부)	0.4	m	
B3	중앙기초 너비	0.88	m	
GT	콘크리트 물받이두께	0.15	m	
GB	콘크리트 물받이평균폭	1.991	m	
GH	콘크리트 물받이길이	1.57	m	
CH	차수벽높이	0.45	m	
CT	차수벽두께	0.15	m	
CB	차수벽폭	2.897	m	
TB	터파기여유폭	0.3	m	
TS	터파기경사(1:TS)	0.3		
D	배수관관경	0.8	m	
T	배수관두께	0.1	m	
FF	기초배면길이(좌측)	2.336	m	
FG	기초배면길이(우측)	2.336	m	
FN	기초배면길이(중앙)	2.333	m	

LL730.12410 배수관 날개벽(1련) / 경사=1:1.8, D800, Θ=0~8°							
< 공사비 산출 항목 >							
구분	품명/규격	단위	수량	단가	금액	표준시장단가 코드	비고
본체	콘크리트 타설/장비사용 무근콘크리트	m3	2.707	27,151	73,498	EC110.12000	
	합판거푸집 간단	m2	2.452	45,596	111,801	ED001.01000	
	유로폼 보통	m2	3.042	39,417	119,907	ED402.02000	
	합판거푸집 복잡	m2	7.786	70,550	549,302	ED001.03000	
	소계				854,508	[A]	
부대공		sum	[A]의	0%	0	요율산출	
	소계				0	[B]	
합계					854,508	[A+B]	

< 객체단가 정의 및 해설 >

【단가정의】

① 이 단가는 배수관 날개벽 설치에 소요되는 콘크리트, 거푸집 설치 비용을 포함한다.

② 주재료(콘크리트)의 구입 및 운반비는 제외되어 있다.

【적용기준】

① BIM라이브러리 정보

- 토목시설의 상세표준도 기반 BIM라이브러리(국토교통부/건설기술연구원)

② BIM단가 상세설명서 활용방법

- 본 단가는 상기의 BIM라이브러리에 기준한 것으로, 제시된 기준이 당해공사의 시공규모 또는 현장여건 및 작업조건 등과 부합하지 않는 경우에는 BIM단가를 조정 산출하여 적용할 수 있다.
- BIM단가 상세설명서를 활용하여 수량정보 및 공사비 산출항목을 변경할 수 있으며, 공사비 산출항목의 변경시에는 본 단가집의 공종별 표준시장단가를 적용한다.

【기본산출변수 상세정보는 별첨자료 참고】

LL730.12420 배수관 날개벽(1련) / 경사=1:1.8, D800, Θ=8~22˚	
코드	LL730.12420
명칭	배수관 날개벽(1련)
규격	경사=1:1.8, D800, Θ=8~22˚
단위	개소
적용단가(원)	939,241
노무비율(%)	68 %

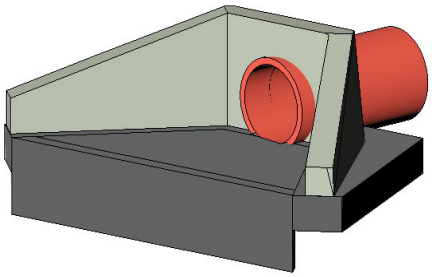

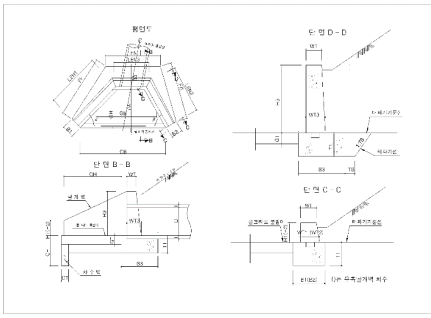

< 기본산출변수 >

산출변수	설명	변수값	단위	비고
LEN1	좌측날개벽 길이	2.333	m	
LEN2	우측날개벽 길이	1.929	m	
LEN3	중앙날개벽 길이	1.339	m	
H1	좌측날개벽 벽체높이(단부)	0.3	m	
H2	우측날개벽 벽체높이(단부)	0.3	m	
H3	중앙날개벽 벽체높이	1.2	m	
WT1	좌측날개벽 벽체하부두께(단부)	0.225	m	
WT2	우측날개벽 벽체하부두께(단부)	0.225	m	
WT3	중앙날개벽 벽체하부두께	0.3	m	
WT	날개벽 벽체상부두께	0.2	m	
T1	기초두께	0.35	m	
B1	좌측기초 너비(단부)	0.4	m	
B2	우측기초 너비(단부)	0.4	m	
B3	중앙기초 너비	0.88	m	
GT	콘크리트 물받이두께	0.15	m	
GB	콘크리트 물받이평균폭	2.39	m	
GH	콘크리트 물받이길이	1.591	m	
CH	차수벽높이	0.45	m	
CT	차수벽두께	0.15	m	
CB	차수벽폭	3.638	m	
TB	터파기여유폭	0.3	m	
TS	터파기경사(1:TS)	0.3		
D	배수관관경	0.8	m	
T	배수관두께	0.1	m	
FF	기초배면길이(좌측)	2.614	m	
FG	기초배면길이(우측)	2.336	m	
FN	기초배면길이(중앙)	2.209	m	

LL730.12420 배수관 날개벽(1련) / 경사=1:1.8, D800, Θ=8~22°							
< 공사비 산출 항목 >							
구분	품명/규격	단위	수량	단가	금액	표준시장단가 코드	비고
본체	콘크리트 타설/장비사용 무근콘크리트	m3	3.02	27,151	81,996	EC110.12000	
	합판거푸집 간단	m2	2.506	45,596	114,264	ED001.01000	
	유로폼 보통	m2	3.82	39,417	150,573	ED402.02000	
	합판거푸집 복잡	m2	8.397	70,550	592,408	ED001.03000	
	소계				939,241	[A]	
부대공		sum	[A]의	0%	0	요율산출	
	소계				0	[B]	
합계					939,241	[A+B]	

< 객체단가 정의 및 해설 >

【단가정의】

① 이 단가는 배수관 날개벽 설치에 소요되는 콘크리트, 거푸집 설치 비용을 포함한다.

② 주재료(콘크리트)의 구입 및 운반비는 제외되어 있다.

【적용기준】

① BIM라이브러리 정보

- 토목시설의 상세표준도 기반 BIM라이브러리(국토교통부/건설기술연구원)

② BIM단가 상세설명서 활용방법

- 본 단가는 상기의 BIM라이브러리에 기준한 것으로, 제시된 기준이 당해공사의 시공규모 또는 현장여건 및 작업조건 등과 부합하지 않는 경우에는 BIM단가를 조정 산출하여 적용할 수 있다.
- BIM단가 상세설명서를 활용하여 수량정보 및 공사비 산출항목을 변경할 수 있으며, 공사비 산출항목의 변경시에는 본 단가집의 공종별 표준시장단가를 적용한다.

【기본산출변수 상세정보는 별첨자료 참고】

LL730.12430 배수관 날개벽(1련) / 경사=1:1.8, D800, Θ=22~37˚	
코드	LL730.12430
명칭	배수관 날개벽(1련)
규격	경사=1:1.8, D800, Θ=22~37˚
단위	개소
적용단가(원)	925,151
노무비율(%)	68 %

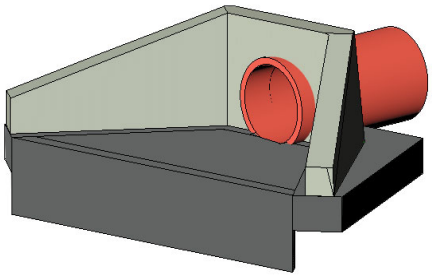

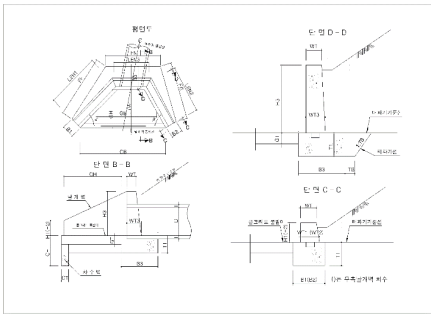

< 기본산출변수 >

산출변수	설명	변수값	단위	비고
LEN1	좌측날개벽 길이	2.333	m	
LEN2	우측날개벽 길이	1.754	m	
LEN3	중앙날개벽 길이	1.508	m	
H1	좌측날개벽 벽체높이(단부)	0.3	m	
H2	우측날개벽 벽체높이(단부)	0.3	m	
H3	중앙날개벽 벽체높이	1.2	m	
WT1	좌측날개벽 벽체하부두께(단부)	0.225	m	
WT2	우측날개벽 벽체하부두께(단부)	0.225	m	
WT3	중앙날개벽 벽체하부두께	0.3	m	
WT	날개벽 벽체상부두께	0.2	m	
T1	기초두께	0.35	m	
B1	좌측기초 너비(단부)	0.4	m	
B2	우측기초 너비(단부)	0.4	m	
B3	중앙기초 너비	0.88	m	
GT	콘크리트 물받이두께	0.15	m	
GB	콘크리트 물받이평균폭	2.275	m	
GH	콘크리트 물받이길이	1.591	m	
CH	차수벽높이	0.45	m	
CT	차수벽두께	0.15	m	
CB	차수벽폭	3.277	m	
TB	터파기여유폭	0.3	m	
TS	터파기경사(1:TS)	0.3		
D	배수관관경	0.8	m	
T	배수관두께	0.1	m	
FF	기초배면길이(좌측)	2.614	m	
FG	기초배면길이(우측)	2.323	m	
FN	기초배면길이(중앙)	2.555	m	

LL730.12430 배수관 날개벽(1련) / 경사=1:1.8, D800, Θ=22~37˚							
< 공사비 산출 항목 >							
구분	품명/규격	단위	수량	단가	금액	표준시장단가 코드	비고
본체	콘크리트 타설/장비사용 무근콘크리트	m3	2.976	27,151	80,801	EC110.12000	
	합판거푸집 간단	m2	2.622	45,596	119,553	ED001.01000	
	유로폼 보통	m2	3.441	39,417	135,634	ED402.02000	
	합판거푸집 복잡	m2	8.351	70,550	589,163	ED001.03000	
	소계				925,151	[A]	
부대공		sum	[A]의	0%	0	요율산출	
	소계				0	[B]	
합계					925,151	[A+B]	

< 객체단가 정의 및 해설 >

【단가정의】

① 이 단가는 배수관 날개벽 설치에 소요되는 콘크리트, 거푸집 설치 비용을 포함한다.

② 주재료(콘크리트)의 구입 및 운반비는 제외되어 있다.

【적용기준】

① BIM라이브러리 정보

- 토목시설의 상세표준도 기반 BIM라이브러리(국토교통부/건설기술연구원)

② BIM단가 상세설명서 활용방법

- 본 단가는 상기의 BIM라이브러리에 기준한 것으로, 제시된 기준이 당해공사의 시공규모 또는 현장여건 및 작업조건 등과 부합하지 않는 경우에는 BIM단가를 조정 산출하여 적용할 수 있다.
- BIM단가 상세설명서를 활용하여 수량정보 및 공사비 산출항목을 변경할 수 있으며, 공사비 산출항목의 변경시에는 본 단가집의 공종별 표준시장단가를 적용한다.

【기본산출변수 상세정보는 별첨자료 참고】

LL730.12440 배수관 날개벽(1련) / 경사=1:1.8, D800, Θ=37~52˚	
코드	LL730.12440
명칭	배수관 날개벽(1련)
규격	경사=1:1.8, D800, Θ=37~52˚
단위	개소
적용단가(원)	1,031,467
노무비율(%)	68 %

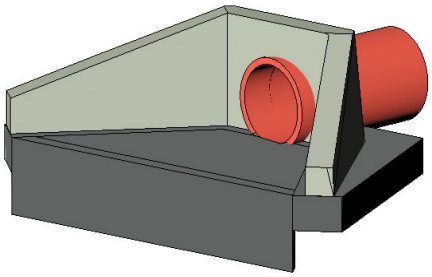

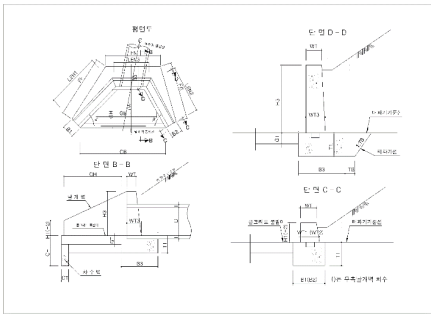

< 기본산출변수 >

산출변수	설명	변수값	단위	비고
LEN1	좌측날개벽 길이	2.695	m	
LEN2	우측날개벽 길이	1.722	m	
LEN3	중앙날개벽 길이	1.822	m	
H1	좌측날개벽 벽체높이(단부)	0.3	m	
H2	우측날개벽 벽체높이(단부)	0.3	m	
H3	중앙날개벽 벽체높이	1.2	m	
WT1	좌측날개벽 벽체하부두께(단부)	0.225	m	
WT2	우측날개벽 벽체하부두께(단부)	0.225	m	
WT3	중앙날개벽 벽체하부두께	0.3	m	
WT	날개벽 벽체상부두께	0.2	m	
T1	기초두께	0.35	m	
B1	좌측기초 너비(단부)	0.4	m	
B2	우측기초 너비(단부)	0.4	m	
B3	중앙기초 너비	0.88	m	
GT	콘크리트 물받이두께	0.15	m	
GB	콘크리트 물받이평균폭	2.721	m	
GH	콘크리트 물받이길이	1.599	m	
CH	차수벽높이	0.45	m	
CT	차수벽두께	0.15	m	
CB	차수벽폭	3.864	m	
TB	터파기여유폭	0.3	m	
TS	터파기경사(1:TS)	0.3		
D	배수관관경	0.8	m	
T	배수관두께	0.1	m	
FF	기초배면길이(좌측)	2.922	m	
FG	기초배면길이(우측)	2.389	m	
FN	기초배면길이(중앙)	2.907	m	

LL730.12440 배수관 날개벽(1련) / 경사=1:1.8, D800, Θ=37~52˚							
< 공사비 산출 항목 >							
구분	품명/규격	단위	수량	단가	금액	표준시장단가 코드	비고
본체	콘크리트 타설/장비사용 무근콘크리트	m3	3.383	27,151	91,852	EC110.12000	
	합판거푸집 간단	m2	2.876	45,596	131,134	ED001.01000	
	유로폼 보통	m2	4.057	39,417	159,915	ED402.02000	
	합판거푸집 복잡	m2	9.193	70,550	648,566	ED001.03000	
	소계				1,031,467	[A]	
부대공		sum	[A]의	0%	0	요율산출	
	소계				0	[B]	
합계					1,031,467	[A+B]	

< 객체단가 정의 및 해설 >

【단가정의】

① 이 단가는 배수관 날개벽 설치에 소요되는 콘크리트, 거푸집 설치 비용을 포함한다.

② 주재료(콘크리트)의 구입 및 운반비는 제외되어 있다.

【적용기준】

① BIM라이브러리 정보

- 토목시설의 상세표준도 기반 BIM라이브러리(국토교통부/건설기술연구원)

② BIM단가 상세설명서 활용방법

- 본 단가는 상기의 BIM라이브러리에 기준한 것으로, 제시된 기준이 당해공사의 시공규모 또는 현장여건 및 작업조건 등과 부합하지 않는 경우에는 BIM단가를 조정 산출하여 적용할 수 있다.
- BIM단가 상세설명서를 활용하여 수량정보 및 공사비 산출항목을 변경할 수 있으며, 공사비 산출항목의 변경시에는 본 단가집의 공종별 표준시장단가를 적용한다.

【기본산출변수 상세정보는 별첨자료 참고】

LL730.12510 배수관 날개벽(1련) / 경사=1:1.8, D1000, Θ=0~8˚	
코드	LL730.12510
명칭	배수관 날개벽(1련)
규격	경사=1:1.8, D1000, Θ=0~8˚
단위	개소
적용단가(원)	1,204,740
노무비율(%)	68 %

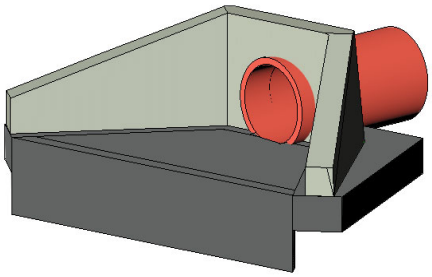

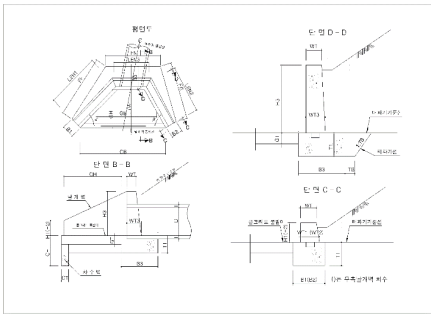

< 기본산출변수 >

산출변수	설명	변수값	단위	비고
LEN1	좌측날개벽 길이	2.448	m	
LEN2	우측날개벽 길이	2.448	m	
LEN3	중앙날개벽 길이	1.616	m	
H1	좌측날개벽 벽체높이(단부)	0.3	m	
H2	우측날개벽 벽체높이(단부)	0.3	m	
H3	중앙날개벽 벽체높이	1.45	m	
WT1	좌측날개벽 벽체하부두께(단부)	0.225	m	
WT2	우측날개벽 벽체하부두께(단부)	0.225	m	
WT3	중앙날개벽 벽체하부두께	0.3	m	
WT	날개벽 벽체상부두께	0.2	m	
T1	기초두께	0.4	m	
B1	좌측기초 너비(단부)	0.4	m	
B2	우측기초 너비(단부)	0.4	m	
B3	중앙기초 너비	1.01	m	
GT	콘크리트 물받이두께	0.15	m	
GB	콘크리트 물받이평균폭	2.551	m	
GH	콘크리트 물받이길이	2.02	m	
CH	차수벽높이	0.45	m	
CT	차수벽두께	0.15	m	
CB	차수벽폭	3.717	m	
TB	터파기여유폭	0.5	m	
TS	터파기경사(1:TS)	0.3		
D	배수관관경	1	m	
T	배수관두께	0.15	m	
FF	기초배면길이(좌측)	2.939	m	
FG	기초배면길이(우측)	2.939	m	
FN	기초배면길이(중앙)	2.821	m	

LL730.12510 배수관 날개벽(1련) / 경사=1:1.8, D1000, Θ=0~8°							
< 공사비 산출 항목 >							
구분	품명/규격	단위	수량	단가	금액	표준시장단가 코드	비고
본체	콘크리트 타설/장비사용 무근콘크리트	m3	4.154	27,151	112,785	EC110.12000	
	합판거푸집 간단	m2	3.48	45,596	158,674	ED001.01000	
	유로폼 보통	m2	3.903	39,417	153,845	ED402.02000	
	합판거푸집 복잡	m2	11.048	70,550	779,436	ED001.03000	
	소계				1,204,740	[A]	
부대공		sum	[A]의	0%	0	요율산출	
	소계				0	[B]	
합계					1,204,740	[A+B]	

< 객체단가 정의 및 해설 >

【단가정의】

① 이 단가는 배수관 날개벽 설치에 소요되는 콘크리트, 거푸집 설치 비용을 포함한다.

② 주재료(콘크리트)의 구입 및 운반비는 제외되어 있다.

【적용기준】

① BIM라이브러리 정보

- 토목시설의 상세표준도 기반 BIM라이브러리(국토교통부/건설기술연구원)

② BIM단가 상세설명서 활용방법

- 본 단가는 상기의 BIM라이브러리에 기준한 것으로, 제시된 기준이 당해공사의 시공규모 또는 현장여건 및 작업조건 등과 부합하지 않는 경우에는 BIM단가를 조정 산출하여 적용할 수 있다.
- BIM단가 상세설명서를 활용하여 수량정보 및 공사비 산출항목을 변경할 수 있으며, 공사비 산출항목의 변경시에는 본 단가집의 공종별 표준시장단가를 적용한다.

【기본산출변수 상세정보는 별첨자료 참고】

LL730.12520 배수관 날개벽(1련) / 경사=1:1.8, D1000, Θ=8~22˚	
코드	LL730.12520
명칭	배수관 날개벽(1련)
규격	경사=1:1.8, D1000, Θ=8~22˚
단위	개소
적용단가(원)	1,325,870
노무비율(%)	68 %

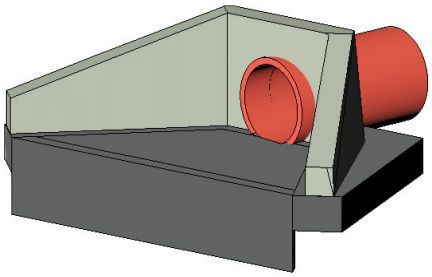

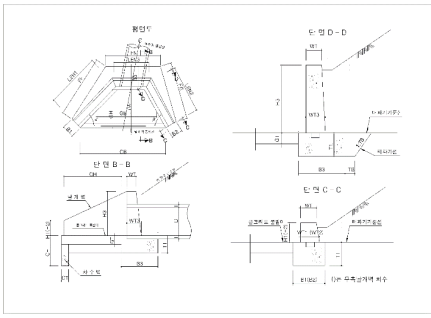

< 기본산출변수 >

산출변수	설명	변수값	단위	비고
LEN1	좌측날개벽 길이	2.969	m	
LEN2	우측날개벽 길이	2.448	m	
LEN3	중앙날개벽 길이	1.649	m	
H1	좌측날개벽 벽체높이(단부)	0.3	m	
H2	우측날개벽 벽체높이(단부)	0.3	m	
H3	중앙날개벽 벽체높이	1.45	m	
WT1	좌측날개벽 벽체하부두께(단부)	0.225	m	
WT2	우측날개벽 벽체하부두께(단부)	0.225	m	
WT3	중앙날개벽 벽체하부두께	0.3	m	
WT	날개벽 벽체상부두께	0.2	m	
T1	기초두께	0.4	m	
B1	좌측기초 너비(단부)	0.4	m	
B2	우측기초 너비(단부)	0.4	m	
B3	중앙기초 너비	1.01	m	
GT	콘크리트 물받이두께	0.15	m	
GB	콘크리트 물받이평균폭	3.055	m	
GH	콘크리트 물받이길이	2.041	m	
CH	차수벽높이	0.45	m	
CT	차수벽두께	0.15	m	
CB	차수벽폭	4.658	m	
TB	터파기여유폭	0.5	m	
TS	터파기경사(1:TS)	0.3		
D	배수관관경	1	m	
T	배수관두께	0.15	m	
FF	기초배면길이(좌측)	3.309	m	
FG	기초배면길이(우측)	2.939	m	
FN	기초배면길이(중앙)	2.679	m	

LL730.12520 배수관 날개벽(1련) / 경사=1:1.8, D1000, Θ=8~22˚							
< 공사비 산출 항목 >							
구분	품명/규격	단위	수량	단가	금액	표준시장단가 코드	비고
본체	콘크리트 타설/장비사용 무근콘크리트	m3	4.635	27,151	125,845	EC110.12000	
	합판거푸집 간단	m2	3.571	45,596	162,823	ED001.01000	
	유로폼 보통	m2	4.891	39,417	192,789	ED402.02000	
	합판거푸집 복잡	m2	11.969	70,550	844,413	ED001.03000	
	소계				1,325,870	[A]	
부대공		sum	[A]의	0%	0	요율산출	
	소계				0	[B]	
합계					1,325,870	[A+B]	

< 객체단가 정의 및 해설 >

【단가정의】

① 이 단가는 배수관 날개벽 설치에 소요되는 콘크리트, 거푸집 설치 비용을 포함한다.

② 주재료(콘크리트)의 구입 및 운반비는 제외되어 있다.

【적용기준】

① BIM라이브러리 정보

- 토목시설의 상세표준도 기반 BIM라이브러리(국토교통부/건설기술연구원)

② BIM단가 상세설명서 활용방법

- 본 단가는 상기의 BIM라이브러리에 기준한 것으로, 제시된 기준이 당해공사의 시공규모 또는 현장여건 및 작업조건 등과 부합하지 않는 경우에는 BIM단가를 조정 산출하여 적용할 수 있다.
- BIM단가 상세설명서를 활용하여 수량정보 및 공사비 산출항목을 변경할 수 있으며, 공사비 산출항목의 변경시에는 본 단가집의 공종별 표준시장단가를 적용한다.

【기본산출변수 상세정보는 별첨자료 참고】

LL730.12530 배수관 날개벽(1련) / 경사=1:1.8, D1000, Θ=22~37˚	
코드	LL730.12530
명칭	배수관 날개벽(1련)
규격	경사=1:1.8, D1000, Θ=22~37˚
단위	개소
적용단가(원)	1,301,241
노무비율(%)	68 %

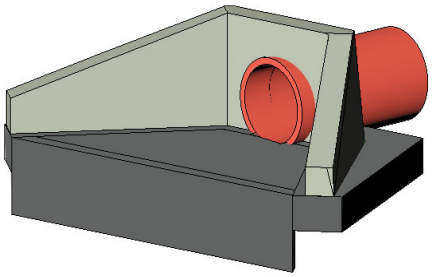

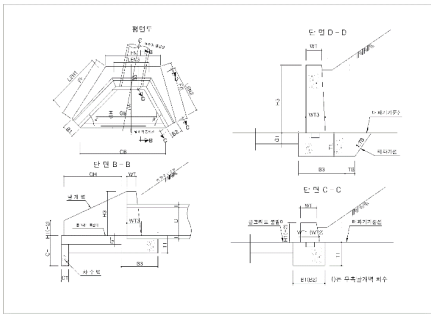

< 기본산출변수 >

산출변수	설명	변수값	단위	비고
LEN1	좌측날개벽 길이	2.969	m	
LEN2	우측날개벽 길이	2.22	m	
LEN3	중앙날개벽 길이	1.848	m	
H1	좌측날개벽 벽체높이(단부)	0.3	m	
H2	우측날개벽 벽체높이(단부)	0.3	m	
H3	중앙날개벽 벽체높이	1.45	m	
WT1	좌측날개벽 벽체하부두께(단부)	0.225	m	
WT2	우측날개벽 벽체하부두께(단부)	0.225	m	
WT3	중앙날개벽 벽체하부두께	0.3	m	
WT	날개벽 벽체상부두께	0.2	m	
T1	기초두께	0.4	m	
B1	좌측기초 너비(단부)	0.4	m	
B2	우측기초 너비(단부)	0.4	m	
B3	중앙기초 너비	1.01	m	
GT	콘크리트 물받이두께	0.15	m	
GB	콘크리트 물받이평균폭	2.9	m	
GH	콘크리트 물받이길이	2.041	m	
CH	차수벽높이	0.45	m	
CT	차수벽두께	0.15	m	
CB	차수벽폭	4.188	m	
TB	터파기여유폭	0.5	m	
TS	터파기경사(1:TS)	0.3		
D	배수관관경	1	m	
T	배수관두께	0.15	m	
FF	기초배면길이(좌측)	3.309	m	
FG	기초배면길이(우측)	2.903	m	
FN	기초배면길이(중앙)	3.088	m	

LL730.12530 배수관 날개벽(1련) / 경사=1:1.8, D1000, Θ=22~37˚							
< 공사비 산출 항목 >							
구분	품명/규격	단위	수량	단가	금액	표준시장단가 코드	비고
본체	콘크리트 타설/장비사용 무근콘크리트	m3	4.556	27,151	123,700	EC110.12000	
	합판거푸집 간단	m2	3.72	45,596	169,617	ED001.01000	
	유로폼 보통	m2	4.397	39,417	173,317	ED402.02000	
	합판거푸집 복잡	m2	11.83	70,550	834,607	ED001.03000	
	소계				1,301,241	[A]	
부대공		sum	[A]의	0%	0	요율산출	
	소계				0	[B]	
합계					1,301,241	[A+B]	

< 객체단가 정의 및 해설 >

【단가정의】

① 이 단가는 배수관 날개벽 설치에 소요되는 콘크리트, 거푸집 설치 비용을 포함한다.

② 주재료(콘크리트)의 구입 및 운반비는 제외되어 있다.

【적용기준】

① BIM라이브러리 정보

- 토목시설의 상세표준도 기반 BIM라이브러리(국토교통부/건설기술연구원)

② BIM단가 상세설명서 활용방법

- 본 단가는 상기의 BIM라이브러리에 기준한 것으로, 제시된 기준이 당해공사의 시공규모 또는 현장여건 및 작업조건 등과 부합하지 않는 경우에는 BIM단가를 조정 산출하여 적용할 수 있다.
- BIM단가 상세설명서를 활용하여 수량정보 및 공사비 산출항목을 변경할 수 있으며, 공사비 산출항목의 변경시에는 본 단가집의 공종별 표준시장단가를 적용한다.

【기본산출변수 상세정보는 별첨자료 참고】

LL730.12540 배수관 날개벽(1련) / 경사=1:1.8, D1000, Θ=37~52˚	
코드	LL730.12540
명칭	배수관 날개벽(1련)
규격	경사=1:1.8, D1000, Θ=37~52˚
단위	개소
적용단가(원)	1,449,596
노무비율(%)	68 %

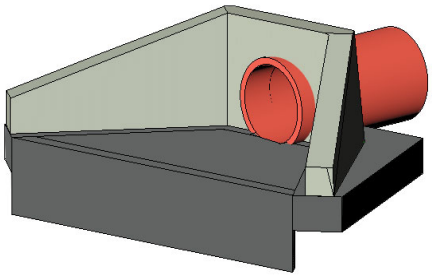

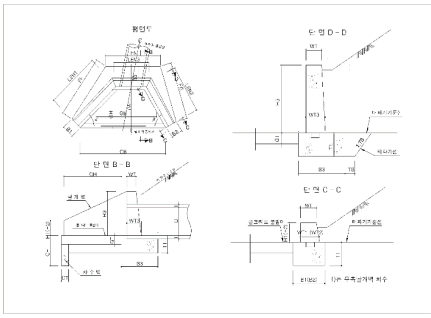

< 기본산출변수 >

산출변수	설명	변수값	단위	비고
LEN1	좌측날개벽 길이	3.434	m	
LEN2	우측날개벽 길이	2.176	m	
LEN3	중앙날개벽 길이	2.242	m	
H1	좌측날개벽 벽체높이(단부)	0.3	m	
H2	우측날개벽 벽체높이(단부)	0.3	m	
H3	중앙날개벽 벽체높이	1.45	m	
WT1	좌측날개벽 벽체하부두께(단부)	0.225	m	
WT2	우측날개벽 벽체하부두께(단부)	0.225	m	
WT3	중앙날개벽 벽체하부두께	0.3	m	
WT	날개벽 벽체상부두께	0.2	m	
T1	기초두께	0.4	m	
B1	좌측기초 너비(단부)	0.4	m	
B2	우측기초 너비(단부)	0.4	m	
B3	중앙기초 너비	1.01	m	
GT	콘크리트 물받이두께	0.15	m	
GB	콘크리트 물받이평균폭	3.464	m	
GH	콘크리트 물받이길이	2.049	m	
CH	차수벽높이	0.45	m	
CT	차수벽두께	0.15	m	
CB	차수벽폭	4.93	m	
TB	터파기여유폭	0.5	m	
TS	터파기경사(1:TS)	0.3		
D	배수관관경	1	m	
T	배수관두께	0.15	m	
FF	기초배면길이(좌측)	3.709	m	
FG	기초배면길이(우측)	2.976	m	
FN	기초배면길이(중앙)	3.527	m	

LL730.12540 배수관 날개벽(1련) / 경사=1:1.8, D1000, Θ=37~52˚							
< 공사비 산출 항목 >							
구분	품명/규격	단위	수량	단가	금액	표준시장단가 코드	비고
본체	콘크리트 타설/장비사용 무근콘크리트	m3	5.18	27,151	140,642	EC110.12000	
	합판거푸집 간단	m2	4.085	45,596	186,260	ED001.01000	
	유로폼 보통	m2	5.177	39,417	204,062	ED402.02000	
	합판거푸집 복잡	m2	13.021	70,550	918,632	ED001.03000	
	소계				1,449,596	[A]	
부대공		sum	[A]의	0%	0	요율산출	
	소계				0	[B]	
합계					1,449,596	[A+B]	

< 객체단가 정의 및 해설 >

【단가정의】

① 이 단가는 배수관 날개벽 설치에 소요되는 콘크리트, 거푸집 설치 비용을 포함한다.

② 주재료(콘크리트)의 구입 및 운반비는 제외되어 있다.

【적용기준】

① BIM라이브러리 정보

- 토목시설의 상세표준도 기반 BIM라이브러리(국토교통부/건설기술연구원)

② BIM단가 상세설명서 활용방법

- 본 단가는 상기의 BIM라이브러리에 기준한 것으로, 제시된 기준이 당해공사의 시공규모 또는 현장여건 및 작업조건 등과 부합하지 않는 경우에는 BIM단가를 조정 산출하여 적용할 수 있다.
- BIM단가 상세설명서를 활용하여 수량정보 및 공사비 산출항목을 변경할 수 있으며, 공사비 산출항목의 변경시에는 본 단가집의 공종별 표준시장단가를 적용한다.

【기본산출변수 상세정보는 별첨자료 참고】

LL730.12610 배수관 날개벽(1련) / 경사=1:1.8, D1200, Θ=0~8˚	
코드	LL730.12610
명칭	배수관 날개벽(1련)
규격	경사=1:1.8, D1200, Θ=0~8˚
단위	개소
적용단가(원)	1,570,958
노무비율(%)	67 %

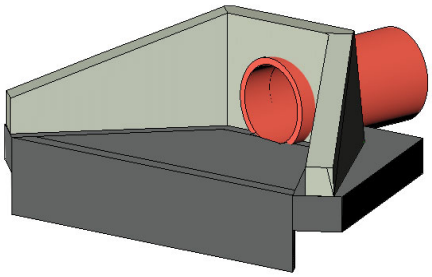

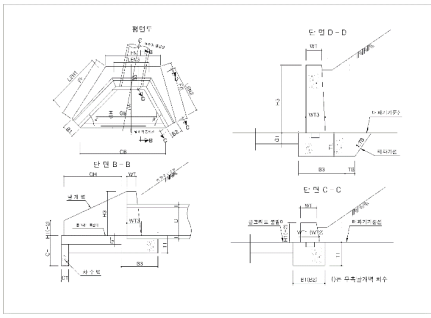

< 기본산출변수 >

산출변수	설명	변수값	단위	비고
LEN1	좌측날개벽 길이	2.864	m	
LEN2	우측날개벽 길이	2.864	m	
LEN3	중앙날개벽 길이	1.816	m	
H1	좌측날개벽 벽체높이(단부)	0.3	m	
H2	우측날개벽 벽체높이(단부)	0.3	m	
H3	중앙날개벽 벽체높이	1.65	m	
WT1	좌측날개벽 벽체하부두께(단부)	0.225	m	
WT2	우측날개벽 벽체하부두께(단부)	0.225	m	
WT3	중앙날개벽 벽체하부두께	0.3	m	
WT	날개벽 벽체상부두께	0.2	m	
T1	기초두께	0.5	m	
B1	좌측기초 너비(단부)	0.4	m	
B2	우측기초 너비(단부)	0.4	m	
B3	중앙기초 너비	1.14	m	
GT	콘크리트 물받이두께	0.15	m	
GB	콘크리트 물받이평균폭	2.959	m	
GH	콘크리트 물받이길이	2.38	m	
CH	차수벽높이	0.45	m	
CT	차수벽두께	0.15	m	
CB	차수벽폭	4.333	m	
TB	터파기여유폭	0.5	m	
TS	터파기경사(1:TS)	0.3		
D	배수관관경	1.2	m	
T	배수관두께	0.15	m	
FF	기초배면길이(좌측)	3.441	m	
FG	기초배면길이(우측)	3.441	m	
FN	기초배면길이(중앙)	3.218	m	

LL730.12610 배수관 날개벽(1련) / 경사=1:1.8, D1200, Θ=0~8°							
< 공사비 산출 항목 >							
구분	품명/규격	단위	수량	단가	금액	표준시장단가 코드	비고
본체	콘크리트 타설/장비사용 무근콘크리트	m3	5.993	27,151	162,716	EC110.12000	
	합판거푸집 간단	m2	5.05	45,596	230,260	ED001.01000	
	유로폼 보통	m2	4.55	39,417	179,347	ED402.02000	
	합판거푸집 복잡	m2	14.155	70,550	998,635	ED001.03000	
	소계				1,570,958	[A]	
부대공		sum	[A]의	0%	0	요율산출	
	소계				0	[B]	
합계					1,570,958	[A+B]	

< 객체단가 정의 및 해설 >

【단가정의】

① 이 단가는 배수관 날개벽 설치에 소요되는 콘크리트, 거푸집 설치 비용을 포함한다.

② 주재료(콘크리트)의 구입 및 운반비는 제외되어 있다.

【적용기준】

① BIM라이브러리 정보

- 토목시설의 상세표준도 기반 BIM라이브러리(국토교통부/건설기술연구원)

② BIM단가 상세설명서 활용방법

- 본 단가는 상기의 BIM라이브러리에 기준한 것으로, 제시된 기준이 당해공사의 시공규모 또는 현장여건 및 작업조건 등과 부합하지 않는 경우에는 BIM단가를 조정 산출하여 적용할 수 있다.
- BIM단가 상세설명서를 활용하여 수량정보 및 공사비 산출항목을 변경할 수 있으며, 공사비 산출항목의 변경시에는 본 단가집의 공종별 표준시장단가를 적용한다.

【기본산출변수 상세정보는 별첨자료 참고】

LL730.12620 배수관 날개벽(1련) / 경사=1:1.8, D1200, Θ=8~22˚	
코드	LL730.12620
명칭	배수관 날개벽(1련)
규격	경사=1:1.8, D1200, Θ=8~22˚
단위	개소
적용단가(원)	1,727,991
노무비율(%)	67 %

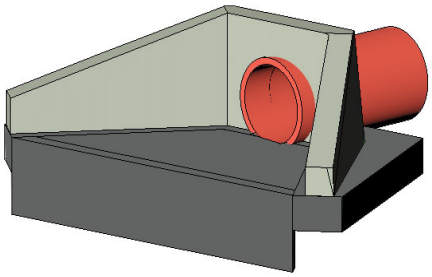

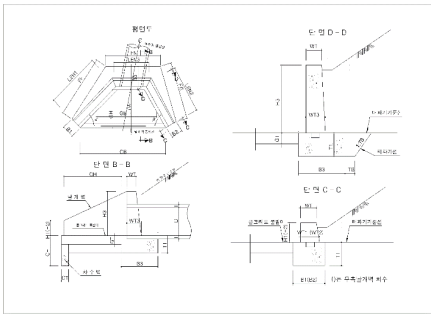

< 기본산출변수 >

산출변수	설명	변수값	단위	비고
LEN1	좌측날개벽 길이	3.479	m	
LEN2	우측날개벽 길이	2.864	m	
LEN3	중앙날개벽 길이	1.859	m	
H1	좌측날개벽 벽체높이(단부)	0.3	m	
H2	우측날개벽 벽체높이(단부)	0.3	m	
H3	중앙날개벽 벽체높이	1.65	m	
WT1	좌측날개벽 벽체하부두께(단부)	0.225	m	
WT2	우측날개벽 벽체하부두께(단부)	0.225	m	
WT3	중앙날개벽 벽체하부두께	0.3	m	
WT	날개벽 벽체상부두께	0.2	m	
T1	기초두께	0.5	m	
B1	좌측기초 너비(단부)	0.4	m	
B2	우측기초 너비(단부)	0.4	m	
B3	중앙기초 너비	1.14	m	
GT	콘크리트 물받이두께	0.15	m	
GB	콘크리트 물받이평균폭	3.549	m	
GH	콘크리트 물받이길이	2.401	m	
CH	차수벽높이	0.45	m	
CT	차수벽두께	0.15	m	
CB	차수벽폭	5.436	m	
TB	터파기여유폭	0.5	m	
TS	터파기경사(1:TS)	0.3		
D	배수관관경	1.2	m	
T	배수관두께	0.15	m	
FF	기초배면길이(좌측)	3.878	m	
FG	기초배면길이(우측)	3.441	m	
FN	기초배면길이(중앙)	3.058	m	

LL730.12620 배수관 날개벽(1련) / 경사=1:1.8, D1200, Θ=8~22˚							
< 공사비 산출 항목 >							
구분	품명/규격	단위	수량	단가	금액	표준시장단가 코드	비고
본체	콘크리트 타설/장비사용 무근콘크리트	m3	6.679	27,151	181,342	EC110.12000	
	합판거푸집 간단	m2	5.189	45,596	236,598	ED001.01000	
	유로폼 보통	m2	5.708	39,417	224,992	ED402.02000	
	합판거푸집 복잡	m2	15.38	70,550	1,085,059	ED001.03000	
	소계				1,727,991	[A]	
부대공		sum	[A]의	0%	0	요율산출	
	소계				0	[B]	
합계					1,727,991	[A+B]	

< 객체단가 정의 및 해설 >

【단가정의】

① 이 단가는 배수관 날개벽 설치에 소요되는 콘크리트, 거푸집 설치 비용을 포함한다.

② 주재료(콘크리트)의 구입 및 운반비는 제외되어 있다.

【적용기준】

① BIM라이브러리 정보

- 토목시설의 상세표준도 기반 BIM라이브러리(국토교통부/건설기술연구원)

② BIM단가 상세설명서 활용방법

- 본 단가는 상기의 BIM라이브러리에 기준한 것으로, 제시된 기준이 당해공사의 시공규모 또는 현장여건 및 작업조건 등과 부합하지 않는 경우에는 BIM단가를 조정 산출하여 적용할 수 있다.
- BIM단가 상세설명서를 활용하여 수량정보 및 공사비 산출항목을 변경할 수 있으며, 공사비 산출항목의 변경시에는 본 단가집의 공종별 표준시장단가를 적용한다.

【기본산출변수 상세정보는 별첨자료 참고】

LL730.12630 배수관 날개벽(1련) / 경사=1:1.8, D1200, Θ=22~37˚	
코드	LL730.12630
명칭	배수관 날개벽(1련)
규격	경사=1:1.8, D1200, Θ=22~37˚
단위	개소
적용단가(원)	1,694,886
노무비율(%)	67 %

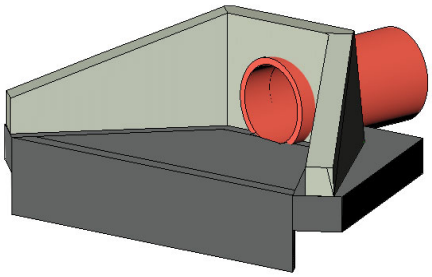

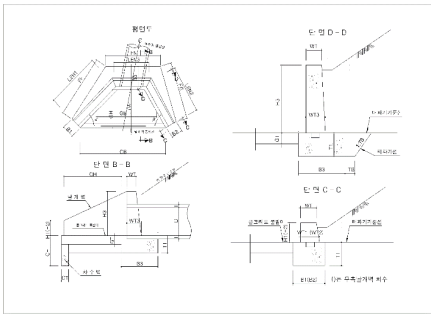

< 기본산출변수 >

산출변수	설명	변수값	단위	비고
LEN1	좌측날개벽 길이	3.479	m	
LEN2	우측날개벽 길이	2.593	m	
LEN3	중앙날개벽 길이	2.078	m	
H1	좌측날개벽 벽체높이(단부)	0.3	m	
H2	우측날개벽 벽체높이(단부)	0.3	m	
H3	중앙날개벽 벽체높이	1.65	m	
WT1	좌측날개벽 벽체하부두께(단부)	0.225	m	
WT2	우측날개벽 벽체하부두께(단부)	0.225	m	
WT3	중앙날개벽 벽체하부두께	0.3	m	
WT	날개벽 벽체상부두께	0.2	m	
T1	기초두께	0.5	m	
B1	좌측기초 너비(단부)	0.4	m	
B2	우측기초 너비(단부)	0.4	m	
B3	중앙기초 너비	1.14	m	
GT	콘크리트 물받이두께	0.15	m	
GB	콘크리트 물받이평균폭	3.358	m	
GH	콘크리트 물받이길이	2.401	m	
CH	차수벽높이	0.45	m	
CT	차수벽두께	0.15	m	
CB	차수벽폭	4.874	m	
TB	터파기여유폭	0.5	m	
TS	터파기경사(1:TS)	0.3		
D	배수관관경	1.2	m	
T	배수관두께	0.15	m	
FF	기초배면길이(좌측)	3.878	m	
FG	기초배면길이(우측)	3.393	m	
FN	기초배면길이(중앙)	3.522	m	

LL730.12630 배수관 날개벽(1련) / 경사=1:1.8, D1200, Θ=22~37˚							
< 공사비 산출 항목 >							
구분	품명/규격	단위	수량	단가	금액	표준시장단가 코드	비고
본체	콘크리트 타설/장비사용 무근콘크리트	m3	6.562	27,151	178,165	EC110.12000	
	합판거푸집 간단	m2	5.397	45,596	246,082	ED001.01000	
	유로폼 보통	m2	5.118	39,417	201,736	ED402.02000	
	합판거푸집 복잡	m2	15.151	70,550	1,068,903	ED001.03000	
	소계				1,694,886	[A]	
부대공		sum	[A]의	0%	0	요율산출	
	소계				0	[B]	
합계					1,694,886	[A+B]	

< 객체단가 정의 및 해설 >

【단가정의】

① 이 단가는 배수관 날개벽 설치에 소요되는 콘크리트, 거푸집 설치 비용을 포함한다.

② 주재료(콘크리트)의 구입 및 운반비는 제외되어 있다.

【적용기준】

① BIM라이브러리 정보

- 토목시설의 상세표준도 기반 BIM라이브러리(국토교통부/건설기술연구원)

② BIM단가 상세설명서 활용방법

- 본 단가는 상기의 BIM라이브러리에 기준한 것으로, 제시된 기준이 당해공사의 시공규모 또는 현장여건 및 작업조건 등과 부합하지 않는 경우에는 BIM단가를 조정 산출하여 적용할 수 있다.
- BIM단가 상세설명서를 활용하여 수량정보 및 공사비 산출항목을 변경할 수 있으며, 공사비 산출항목의 변경시에는 본 단가집의 공종별 표준시장단가를 적용한다.

【기본산출변수 상세정보는 별첨자료 참고】

LL730.12640 배수관 날개벽(1련) / 경사=1:1.8, D1200, Θ=37~55˚	
코드	LL730.12640
명칭	배수관 날개벽(1련)
규격	경사=1:1.8, D1200, Θ=37~55˚
단위	개소
적용단가(원)	1,884,792
노무비율(%)	67 %

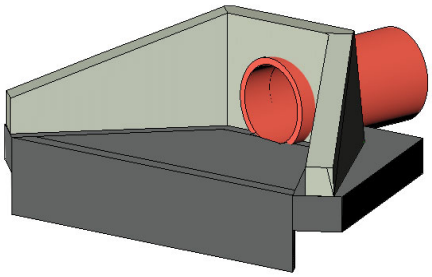

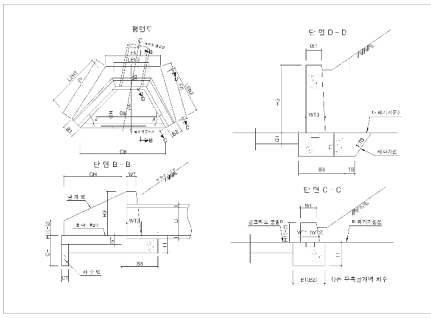

< 기본산출변수 >

산출변수	설명	변수값	단위	비고
LEN1	좌측날개벽 길이	4.026	m	
LEN2	우측날개벽 길이	2.539	m	
LEN3	중앙날개벽 길이	2.522	m	
H1	좌측날개벽 벽체높이(단부)	0.3	m	
H2	우측날개벽 벽체높이(단부)	0.3	m	
H3	중앙날개벽 벽체높이	1.65	m	
WT1	좌측날개벽 벽체하부두께(단부)	0.225	m	
WT2	우측날개벽 벽체하부두께(단부)	0.225	m	
WT3	중앙날개벽 벽체하부두께	0.3	m	
WT	날개벽 벽체상부두께	0.2	m	
T1	기초두께	0.5	m	
B1	좌측기초 너비(단부)	0.4	m	
B2	우측기초 너비(단부)	0.4	m	
B3	중앙기초 너비	1.14	m	
GT	콘크리트 물받이두께	0.15	m	
GB	콘크리트 물받이평균폭	4.002	m	
GH	콘크리트 물받이길이	2.409	m	
CH	차수벽높이	0.45	m	
CT	차수벽두께	0.15	m	
CB	차수벽폭	5.726	m	
TB	터파기여유폭	0.5	m	
TS	터파기경사(1:TS)	0.3		
D	배수관관경	1.2	m	
T	배수관두께	0.15	m	
FF	기초배면길이(좌측)	4.349	m	
FG	기초배면길이(우측)	3.477	m	
FN	기초배면길이(중앙)	4.019	m	

LL730.12640 배수관 날개벽(1련) / 경사=1:1.8, D1200, Θ=37~55˚							
< 공사비 산출 항목 >							
구분	품명/규격	단위	수량	단가	금액	표준시장단가 코드	비고
본체	콘크리트 타설/장비사용 무근콘크리트	m3	7.449	27,151	202,248	EC110.12000	
	합판거푸집 간단	m2	5.923	45,596	270,065	ED001.01000	
	유로폼 보통	m2	6.012	39,417	236,975	ED402.02000	
	합판거푸집 복잡	m2	16.662	70,550	1,175,504	ED001.03000	
	소계				1,884,792	[A]	
부대공		sum	[A]의	0%	0	요율산출	
	소계				0	[B]	
합계					1,884,792	[A+B]	

< 객체단가 정의 및 해설 >

【단가정의】

① 이 단가는 배수관 날개벽 설치에 소요되는 콘크리트, 거푸집 설치 비용을 포함한다.

② 주재료(콘크리트)의 구입 및 운반비는 제외되어 있다.

【적용기준】

① BIM라이브러리 정보

- 토목시설의 상세표준도 기반 BIM라이브러리(국토교통부/건설기술연구원)

② BIM단가 상세설명서 활용방법

- 본 단가는 상기의 BIM라이브러리에 기준한 것으로, 제시된 기준이 당해공사의 시공규모 또는 현장여건 및 작업조건 등과 부합하지 않는 경우에는 BIM단가를 조정 산출하여 적용할 수 있다.
- BIM단가 상세설명서를 활용하여 수량정보 및 공사비 산출항목을 변경할 수 있으며, 공사비 산출항목의 변경시에는 본 단가집의 공종별 표준시장단가를 적용한다.

【기본산출변수 상세정보는 별첨자료 참고】

LL730.21110 배수관 날개벽(2련) / 경사=1:1.5, D300, Θ=0~8˚	
코드	LL730.21110
명칭	배수관 날개벽(2련)
규격	경사=1:1.5, D300, Θ=0~8˚
단위	개소
적용단가(원)	326,897
노무비율(%)	69 %

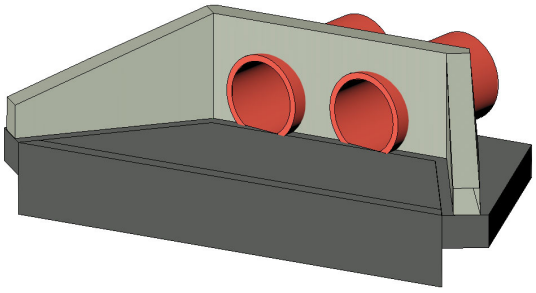

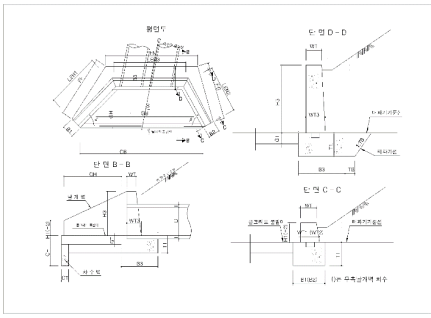

< 기본산출변수 >

산출변수	설명	변수값	단위	비고
LEN1	좌측날개벽 길이	0.664	m	
LEN2	우측날개벽 길이	0.664	m	
LEN3	중앙날개벽 길이	1.366	m	
H1	좌측날개벽 벽체높이(단부)	0.3	m	
H2	우측날개벽 벽체높이(단부)	0.3	m	
H3	중앙날개벽 벽체높이	0.65	m	
WT1	좌측날개벽 벽체하부두께(단부)	0.225	m	
WT2	우측날개벽 벽체하부두께(단부)	0.225	m	
WT3	중앙날개벽 벽체하부두께	0.3	m	
WT	날개벽 벽체상부두께	0.2	m	
T1	기초두께	0.22	m	
B1	좌측기초너비(단부)	0.4	m	
B2	우측기초너비(단부)	0.4	m	
B3	중앙기초너비	0.52	m	
GT	콘크리트물받이 두께	0.15	m	
GB	콘크리트물받이 평균폭	1.409	m	
GH	콘크리트물받이 길이	0.475	m	
CH	차수벽높이	0.45	m	
CT	차수벽두께	0.15	m	
CB	차수벽폭	1.683	m	
TB	터파기여유폭	0.3	m	
TS	터파기경사(1:TS)	0.3		
D	배수관관경	0.3	m	
T	배수관두께	0.05	m	
FF	기초배면길이(좌측)	0.84	m	
FG	기초배면길이(우측)	0.84	m	
FN	기초배면길이(중앙)	1.834	m	

LL730.21110 배수관 날개벽(2련) / 경사=1:1.5, D300, Θ=0~8°							
< 공사비 산출 항목 >							
구분	품명/규격	단위	수량	단가	금액	표준시장단가 코드	비고
본체	콘크리트 타설/장비사용 무근콘크리트	m3	0.784	27,151	21,286	EC110.12000	
	합판거푸집 간단	m2	0.773	45,596	35,246	ED001.01000	
	유로폼 보통	m2	1.767	39,417	69,650	ED402.02000	
	합판거푸집 복잡	m2	2.845	70,550	200,715	ED001.03000	
	소계				326,897	[A]	
부대공		sum	[A]의	0%	0	요율산출	
	소계				0	[B]	
합계					326,897	[A+B]	

< 객체단가 정의 및 해설 >

【단가정의】

① 이 단가는 배수관 날개벽 설치에 소요되는 콘크리트, 거푸집 설치 비용을 포함한다.

② 주재료(콘크리트)의 구입 및 운반비는 제외되어 있다.

【적용기준】

① BIM라이브러리 정보

- 토목시설의 상세표준도 기반 BIM라이브러리(국토교통부/건설기술연구원)

② BIM단가 상세설명서 활용방법

- 본 단가는 상기의 BIM라이브러리에 기준한 것으로, 제시된 기준이 당해공사의 시공규모 또는 현장여건 및 작업조건 등과 부합하지 않는 경우에는 BIM단가를 조정 산출하여 적용할 수 있다.
- BIM단가 상세설명서를 활용하여 수량정보 및 공사비 산출항목을 변경할 수 있으며, 공사비 산출항목의 변경시에는 본 단가집의 공종별 표준시장단가를 적용한다.

【기본산출변수 상세정보는 별첨자료 참고】

LL730.21120 배수관 날개벽(2련) / 경사=1:1.5, D300, Θ=8~22˚	
코드	LL730.21120
명칭	배수관 날개벽(2련)
규격	경사=1:1.5, D300, Θ=8~22˚
단위	개소
적용단가(원)	349,357
노무비율(%)	70 %

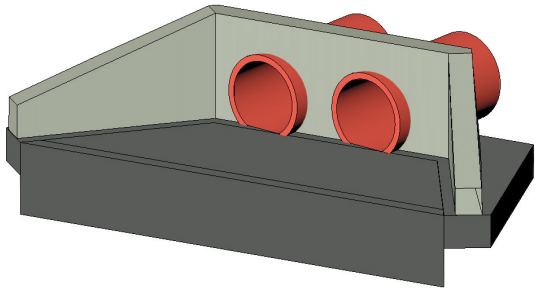

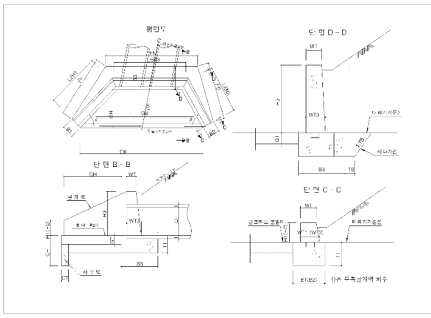

< 기본산출변수 >

산출변수	설명	변수값	단위	비고
LEN1	좌측날개벽 길이	0.784	m	
LEN2	우측날개벽 길이	0.664	m	
LEN3	중앙날개벽 길이	1.389	m	
H1	좌측날개벽 벽체높이(단부)	0.3	m	
H2	우측날개벽 벽체높이(단부)	0.3	m	
H3	중앙날개벽 벽체높이	0.65	m	
WT1	좌측날개벽 벽체하부두께(단부)	0.225	m	
WT2	우측날개벽 벽체하부두께(단부)	0.225	m	
WT3	중앙날개벽 벽체하부두께	0.3	m	
WT	날개벽 벽체상부두께	0.2	m	
T1	기초두께	0.22	m	
B1	좌측기초너비(단부)	0.4	m	
B2	우측기초너비(단부)	0.4	m	
B3	중앙기초너비	0.52	m	
GT	콘크리트물받이 두께	0.15	m	
GB	콘크리트물받이 평균폭	1.576	m	
GH	콘크리트물받이 길이	0.496	m	
CH	차수벽높이	0.45	m	
CT	차수벽두께	0.15	m	
CB	차수벽폭	1.961	m	
TB	터파기여유폭	0.3	m	
TS	터파기경사(1:TS)	0.3		
D	배수관관경	0.3	m	
T	배수관두께	0.05	m	
FF	기초배면길이(좌측)	0.904	m	
FG	기초배면길이(우측)	0.84	m	
FN	기초배면길이(중앙)	1.79	m	

LL730.21120 배수관 날개벽(2련) / 경사=1:1.5, D300, Θ=8~22°							
< 공사비 산출 항목 >							
구분	품명/규격	단위	수량	단가	금액	표준시장단가 코드	비고
본체	콘크리트 타설/장비사용 무근콘크리트	m3	0.848	27,151	23,024	EC110.12000	
	합판거푸집 간단	m2	0.777	45,596	35,428	ED001.01000	
	유로폼 보통	m2	2.059	39,417	81,160	ED402.02000	
	합판거푸집 복잡	m2	2.973	70,550	209,745	ED001.03000	
	소계				349,357	[A]	
부대공		sum	[A]의	0%	0	요율산출	
	소계				0	[B]	
합계					349,357	[A+B]	

< 객체단가 정의 및 해설 >

【단가정의】

① 이 단가는 배수관 날개벽 설치에 소요되는 콘크리트, 거푸집 설치 비용을 포함한다.

② 주재료(콘크리트)의 구입 및 운반비는 제외되어 있다.

【적용기준】

① BIM라이브러리 정보

- 토목시설의 상세표준도 기반 BIM라이브러리(국토교통부/건설기술연구원)

② BIM단가 상세설명서 활용방법

- 본 단가는 상기의 BIM라이브러리에 기준한 것으로, 제시된 기준이 당해공사의 시공규모 또는 현장여건 및 작업조건 등과 부합하지 않는 경우에는 BIM단가를 조정 산출하여 적용할 수 있다.
- BIM단가 상세설명서를 활용하여 수량정보 및 공사비 산출항목을 변경할 수 있으며, 공사비 산출항목의 변경시에는 본 단가집의 공종별 표준시장단가를 적용한다.

【기본산출변수 상세정보는 별첨자료 참고】

LL730.21130 배수관 날개벽(2련) / 경사=1:1.5, D300, Θ=22~37˚	
코드	LL730.21130
명칭	배수관 날개벽(2련)
규격	경사=1:1.5, D300, Θ=22~37˚
단위	개소
적용단가(원)	360,471
노무비율(%)	69 %

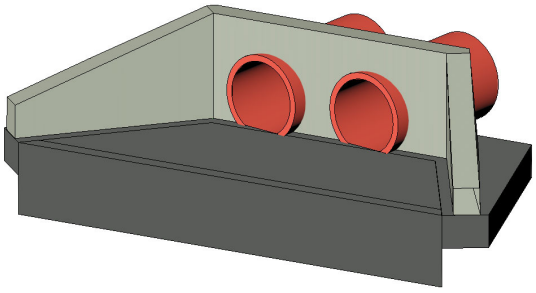

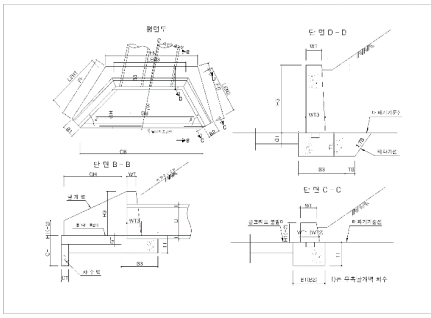

< 기본산출변수 >

산출변수	설명	변수값	단위	비고
LEN1	좌측날개벽 길이	0.784	m	
LEN2	우측날개벽 길이	0.621	m	
LEN3	중앙날개벽 길이	1.558	m	
H1	좌측날개벽 벽체높이(단부)	0.3	m	
H2	우측날개벽 벽체높이(단부)	0.3	m	
H3	중앙날개벽 벽체높이	0.65	m	
WT1	좌측날개벽 벽체하부두께(단부)	0.225	m	
WT2	우측날개벽 벽체하부두께(단부)	0.225	m	
WT3	중앙날개벽 벽체하부두께	0.3	m	
WT	날개벽 벽체상부두께	0.2	m	
T1	기초두께	0.22	m	
B1	좌측기초너비(단부)	0.4	m	
B2	우측기초너비(단부)	0.4	m	
B3	중앙기초너비	0.52	m	
GT	콘크리트물받이 두께	0.15	m	
GB	콘크리트물받이 평균폭	1.631	m	
GH	콘크리트물받이 길이	0.496	m	
CH	차수벽높이	0.45	m	
CT	차수벽두께	0.15	m	
CB	차수벽폭	1.939	m	
TB	터파기여유폭	0.3	m	
TS	터파기경사(1:TS)	0.3		
D	배수관관경	0.3	m	
T	배수관두께	0.05	m	
FF	기초배면길이(좌측)	0.904	m	
FG	기초배면길이(우측)	0.868	m	
FN	기초배면길이(중앙)	2.04	m	

LL730.21130 배수관 날개벽(2련) / 경사=1:1.5, D300, Θ=22~37˚							
< 공사비 산출 항목 >							
구분	품명/규격	단위	수량	단가	금액	표준시장단가 코드	비고
본체	콘크리트 타설/장비사용 무근콘크리트	m3	0.88	27,151	23,893	EC110.12000	
	합판거푸집 간단	m2	0.839	45,596	38,255	ED001.01000	
	유로폼 보통	m2	2.036	39,417	80,253	ED402.02000	
	합판거푸집 복잡	m2	3.091	70,550	218,070	ED001.03000	
	소계				360,471	[A]	
부대공		sum	[A]의	0%	0	요율산출	
	소계				0	[B]	
합계					360,471	[A+B]	

< 객체단가 정의 및 해설 >

【단가정의】

① 이 단가는 배수관 날개벽 설치에 소요되는 콘크리트, 거푸집 설치 비용을 포함한다.

② 주재료(콘크리트)의 구입 및 운반비는 제외되어 있다.

【적용기준】

① BIM라이브러리 정보

- 토목시설의 상세표준도 기반 BIM라이브러리(국토교통부/건설기술연구원)

② BIM단가 상세설명서 활용방법

- 본 단가는 상기의 BIM라이브러리에 기준한 것으로, 제시된 기준이 당해공사의 시공규모 또는 현장여건 및 작업조건 등과 부합하지 않는 경우에는 BIM단가를 조정 산출하여 적용할 수 있다.
- BIM단가 상세설명서를 활용하여 수량정보 및 공사비 산출항목을 변경할 수 있으며, 공사비 산출항목의 변경시에는 본 단가집의 공종별 표준시장단가를 적용한다.

【기본산출변수 상세정보는 별첨자료 참고】

LL730.21140 배수관 날개벽(2련) / 경사=1:1.5, D300, Θ=37~52˚	
코드	LL730.21140
명칭	배수관 날개벽(2련)
규격	경사=1:1.5, D300, Θ=37~52˚
단위	개소
적용단가(원)	415,695
노무비율(%)	70 %

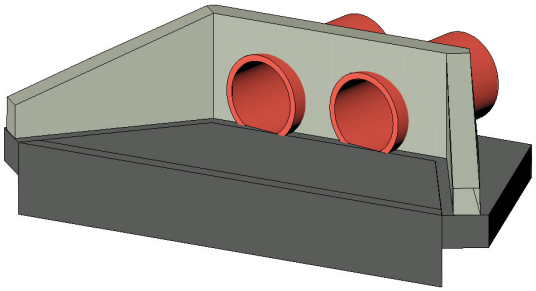

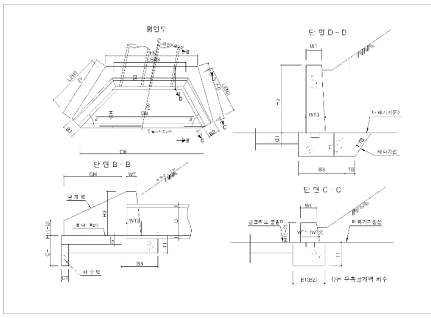

< 기본산출변수 >

산출변수	설명	변수값	단위	비고
LEN1	좌측날개벽 길이	0.896	m	
LEN2	우측날개벽 길이	0.618	m	
LEN3	중앙날개벽 길이	1.892	m	
H1	좌측날개벽 벽체높이(단부)	0.3	m	
H2	우측날개벽 벽체높이(단부)	0.3	m	
H3	중앙날개벽 벽체높이	0.65	m	
WT1	좌측날개벽 벽체하부두께(단부)	0.225	m	
WT2	우측날개벽 벽체하부두께(단부)	0.225	m	
WT3	중앙날개벽 벽체하부두께	0.3	m	
WT	날개벽 벽체상부두께	0.2	m	
T1	기초두께	0.22	m	
B1	좌측기초너비(단부)	0.4	m	
B2	우측기초너비(단부)	0.4	m	
B3	중앙기초너비	0.52	m	
GT	콘크리트물받이 두께	0.15	m	
GB	콘크리트물받이 평균폭	2.006	m	
GH	콘크리트물받이 길이	0.504	m	
CH	차수벽높이	0.45	m	
CT	차수벽두께	0.15	m	
CB	차수벽폭	2.363	m	
TB	터파기여유폭	0.3	m	
TS	터파기경사(1:TS)	0.3		
D	배수관관경	0.3	m	
T	배수관두께	0.05	m	
FF	기초배면길이(좌측)	0.993	m	
FG	기초배면길이(우측)	0.91	m	
FN	기초배면길이(중앙)	2.39	m	

LL730.21140 배수관 날개벽(2련) / 경사=1:1.5, D300, Θ=37~52˚							
< 공사비 산출 항목 >							
구분	품명/규격	단위	수량	단가	금액	표준시장단가 코드	비고
본체	콘크리트 타설/장비사용 무근콘크리트	m3	1.034	27,151	28,074	EC110.12000	
	합판거푸집 간단	m2	0.944	45,596	43,043	ED001.01000	
	유로폼 보통	m2	2.481	39,417	97,794	ED402.02000	
	합판거푸집 복잡	m2	3.498	70,550	246,784	ED001.03000	
	소계				415,695	[A]	
부대공		sum	[A]의	0%	0	요율산출	
	소계				0	[B]	
합계					415,695	[A+B]	

< 객체단가 정의 및 해설 >

【단가정의】

① 이 단가는 배수관 날개벽 설치에 소요되는 콘크리트, 거푸집 설치 비용을 포함한다.

② 주재료(콘크리트)의 구입 및 운반비는 제외되어 있다.

【적용기준】

① BIM라이브러리 정보

- 토목시설의 상세표준도 기반 BIM라이브러리(국토교통부/건설기술연구원)

② BIM단가 상세설명서 활용방법

- 본 단가는 상기의 BIM라이브러리에 기준한 것으로, 제시된 기준이 당해공사의 시공규모 또는 현장여건 및 작업조건 등과 부합하지 않는 경우에는 BIM단가를 조정 산출하여 적용할 수 있다.
- BIM단가 상세설명서를 활용하여 수량정보 및 공사비 산출항목을 변경할 수 있으며, 공사비 산출항목의 변경시에는 본 단가집의 공종별 표준시장단가를 적용한다.

【기본산출변수 상세정보는 별첨자료 참고】

LL730.21210 배수관 날개벽(2련) / 경사=1:1.5, D450, Θ=0~8˚	
코드	LL730.21210
명칭	배수관 날개벽(2련)
규격	경사=1:1.5, D450, Θ=0~8˚
단위	개소
적용단가(원)	476,306
노무비율(%)	69 %

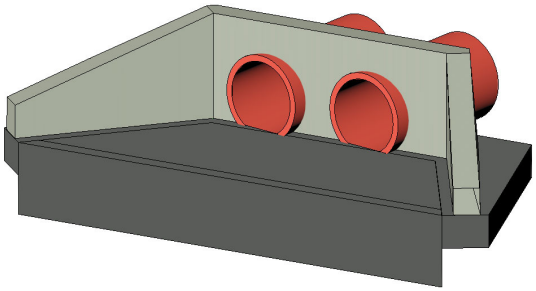

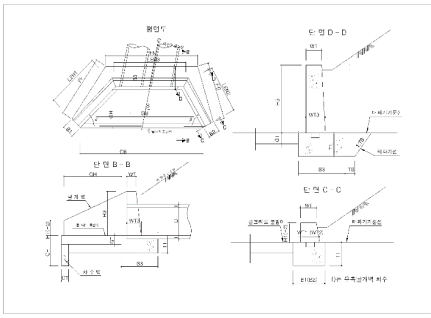

< 기본산출변수 >

산출변수	설명	변수값	단위	비고
LEN1	좌측날개벽 길이	0.924	m	
LEN2	우측날개벽 길이	0.924	m	
LEN3	중앙날개벽 길이	1.716	m	
H1	좌측날개벽 벽체높이(단부)	0.3	m	
H2	우측날개벽 벽체높이(단부)	0.3	m	
H3	중앙날개벽 벽체높이	0.8	m	
WT1	좌측날개벽 벽체하부두께(단부)	0.225	m	
WT2	우측날개벽 벽체하부두께(단부)	0.225	m	
WT3	중앙날개벽 벽체하부두께	0.3	m	
WT	날개벽 벽체상부두께	0.2	m	
T1	기초두께	0.25	m	
B1	좌측기초너비(단부)	0.4	m	
B2	우측기초너비(단부)	0.4	m	
B3	중앙기초너비	0.62	m	
GT	콘크리트물받이 두께	0.15	m	
GB	콘크리트물받이 평균폭	1.889	m	
GH	콘크리트물받이 길이	0.7	m	
CH	차수벽높이	0.45	m	
CT	차수벽두께	0.15	m	
CB	차수벽폭	2.293	m	
TB	터파기여유폭	0.3	m	
TS	터파기경사(1:TS)	0.3		
D	배수관관경	0.45	m	
T	배수관두께	0.05	m	
FF	기초배면길이(좌측)	1.164	m	
FG	기초배면길이(우측)	1.164	m	
FN	기초배면길이(중앙)	2.354	m	

LL730.21210 배수관 날개벽(2련) / 경사=1:1.5, D450, Θ=0~8°							
< 공사비 산출 항목 >							
구분	품명/규격	단위	수량	단가	금액	표준시장단가 코드	비고
본체	콘크리트 타설/장비사용 무근콘크리트	m3	1.271	27,151	34,509	EC110.12000	
	합판거푸집 간단	m2	1.171	45,596	53,393	ED001.01000	
	유로폼 보통	m2	2.408	39,417	94,916	ED402.02000	
	합판거푸집 복잡	m2	4.16	70,550	293,488	ED001.03000	
	소계				476,306	[A]	
부대공		sum	[A]의	0%	0	요율산출	
	소계				0	[B]	
합계					476,306	[A+B]	

< 객체단가 정의 및 해설 >

【단가정의】

① 이 단가는 배수관 날개벽 설치에 소요되는 콘크리트, 거푸집 설치 비용을 포함한다.

② 주재료(콘크리트)의 구입 및 운반비는 제외되어 있다.

【적용기준】

① BIM라이브러리 정보

- 토목시설의 상세표준도 기반 BIM라이브러리(국토교통부/건설기술연구원)

② BIM단가 상세설명서 활용방법

- 본 단가는 상기의 BIM라이브러리에 기준한 것으로, 제시된 기준이 당해공사의 시공규모 또는 현장여건 및 작업조건 등과 부합하지 않는 경우에는 BIM단가를 조정 산출하여 적용할 수 있다.
- BIM단가 상세설명서를 활용하여 수량정보 및 공사비 산출항목을 변경할 수 있으며, 공사비 산출항목의 변경시에는 본 단가집의 공종별 표준시장단가를 적용한다.

【기본산출변수 상세정보는 별첨자료 참고】

LL730.21220 배수관 날개벽(2련) / 경사=1:1.5, D450, Θ=8~22˚	
코드	LL730.21220
명칭	배수관 날개벽(2련)
규격	경사=1:1.5, D450, Θ=8~22˚
단위	개소
적용단가(원)	512,716
노무비율(%)	69 %

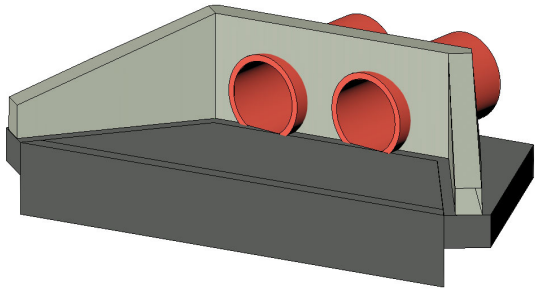

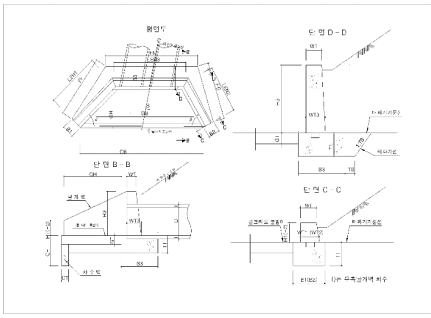

< 기본산출변수 >

산출변수	설명	변수값	단위	비고
LEN1	좌측날개벽 길이	1.103	m	
LEN2	우측날개벽 길이	0.924	m	
LEN3	중앙날개벽 길이	1.759	m	
H1	좌측날개벽 벽체높이(단부)	0.3	m	
H2	우측날개벽 벽체높이(단부)	0.3	m	
H3	중앙날개벽 벽체높이	0.8	m	
WT1	좌측날개벽 벽체하부두께(단부)	0.225	m	
WT2	우측날개벽 벽체하부두께(단부)	0.225	m	
WT3	중앙날개벽 벽체하부두께	0.3	m	
WT	날개벽 벽체상부두께	0.2	m	
T1	기초두께	0.25	m	
B1	좌측기초너비(단부)	0.4	m	
B2	우측기초너비(단부)	0.4	m	
B3	중앙기초너비	0.62	m	
GT	콘크리트물받이 두께	0.15	m	
GB	콘크리트물받이 평균폭	2.124	m	
GH	콘크리트물받이 길이	0.721	m	
CH	차수벽높이	0.45	m	
CT	차수벽두께	0.15	m	
CB	차수벽폭	2.686	m	
TB	터파기여유폭	0.3	m	
TS	터파기경사(1:TS)	0.3		
D	배수관관경	0.45	m	
T	배수관두께	0.05	m	
FF	기초배면길이(좌측)	1.265	m	
FG	기초배면길이(우측)	1.164	m	
FN	기초배면길이(중앙)	2.305	m	

LL730.21220 배수관 날개벽(2련) / 경사=1:1.5, D450, Θ=8~22°							
< 공사비 산출 항목 >							
구분	품명/규격	단위	수량	단가	금액	표준시장단가 코드	비고
본체	콘크리트 타설/장비사용 무근콘크리트	m3	1.384	27,151	37,577	EC110.12000	
	합판거푸집 간단	m2	1.184	45,596	53,986	ED001.01000	
	유로폼 보통	m2	2.82	39,417	111,156	ED402.02000	
	합판거푸집 복잡	m2	4.394	70,550	309,997	ED001.03000	
	소계				512,716	[A]	
부대공		sum	[A]의	0%	0	요율산출	
	소계				0	[B]	
합계					512,716	[A+B]	

< 객체단가 정의 및 해설 >

【단가정의】

① 이 단가는 배수관 날개벽 설치에 소요되는 콘크리트, 거푸집 설치 비용을 포함한다.

② 주재료(콘크리트)의 구입 및 운반비는 제외되어 있다.

【적용기준】

① BIM라이브러리 정보

- 토목시설의 상세표준도 기반 BIM라이브러리(국토교통부/건설기술연구원)

② BIM단가 상세설명서 활용방법

- 본 단가는 상기의 BIM라이브러리에 기준한 것으로, 제시된 기준이 당해공사의 시공규모 또는 현장여건 및 작업조건 등과 부합하지 않는 경우에는 BIM단가를 조정 산출하여 적용할 수 있다.
- BIM단가 상세설명서를 활용하여 수량정보 및 공사비 산출항목을 변경할 수 있으며, 공사비 산출항목의 변경시에는 본 단가집의 공종별 표준시장단가를 적용한다.

【기본산출변수 상세정보는 별첨자료 참고】

LL730.21230 배수관 날개벽(2련) / 경사=1:1.5, D450, Θ=22~37˚	
코드	LL730.21230
명칭	배수관 날개벽(2련)
규격	경사=1:1.5, D450, Θ=22~37˚
단위	개소
적용단가(원)	525,880
노무비율(%)	69 %

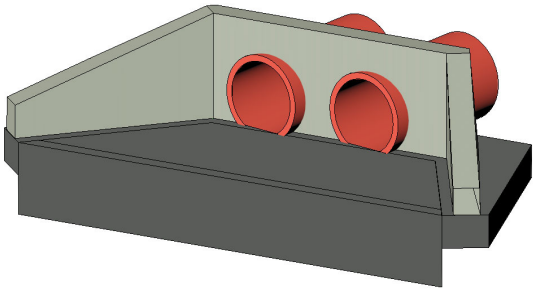

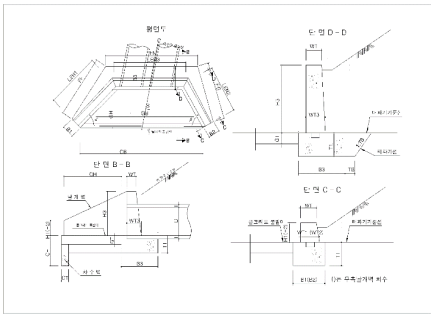

< 기본산출변수 >

산출변수	설명	변수값	단위	비고
LEN1	좌측날개벽 길이	1.103	m	
LEN2	우측날개벽 길이	0.853	m	
LEN3	중앙날개벽 길이	1.968	m	
H1	좌측날개벽 벽체높이(단부)	0.3	m	
H2	우측날개벽 벽체높이(단부)	0.3	m	
H3	중앙날개벽 벽체높이	0.8	m	
WT1	좌측날개벽 벽체하부두께(단부)	0.225	m	
WT2	우측날개벽 벽체하부두께(단부)	0.225	m	
WT3	중앙날개벽 벽체하부두께	0.3	m	
WT	날개벽 벽체상부두께	0.2	m	
T1	기초두께	0.25	m	
B1	좌측기초너비(단부)	0.4	m	
B2	우측기초너비(단부)	0.4	m	
B3	중앙기초너비	0.62	m	
GT	콘크리트물받이 두께	0.15	m	
GB	콘크리트물받이 평균폭	2.183	m	
GH	콘크리트물받이 길이	0.721	m	
CH	차수벽높이	0.45	m	
CT	차수벽두께	0.15	m	
CB	차수벽폭	2.634	m	
TB	터파기여유폭	0.3	m	
TS	터파기경사(1:TS)	0.3		
D	배수관관경	0.45	m	
T	배수관두께	0.05	m	
FF	기초배면길이(좌측)	1.265	m	
FG	기초배면길이(우측)	1.192	m	
FN	기초배면길이(중앙)	2.626	m	

LL730.21230 배수관 날개벽(2련) / 경사=1:1.5, D450, Θ=22~37˚							
< 공사비 산출 항목 >							
구분	품명/규격	단위	수량	단가	금액	표준시장단가 코드	비고
본체	콘크리트 타설/장비사용 무근콘크리트	m3	1.427	27,151	38,744	EC110.12000	
	합판거푸집 간단	m2	1.271	45,596	57,953	ED001.01000	
	유로폼 보통	m2	2.766	39,417	109,027	ED402.02000	
	합판거푸집 복잡	m2	4.538	70,550	320,156	ED001.03000	
	소계				525,880	[A]	
부대공		sum	[A]의	0%	0	요율산출	
	소계				0	[B]	
합계					525,880	[A+B]	

< 객체단가 정의 및 해설 >

【단가정의】

① 이 단가는 배수관 날개벽 설치에 소요되는 콘크리트, 거푸집 설치 비용을 포함한다.

② 주재료(콘크리트)의 구입 및 운반비는 제외되어 있다.

【적용기준】

① BIM라이브러리 정보

- 토목시설의 상세표준도 기반 BIM라이브러리(국토교통부/건설기술연구원)

② BIM단가 상세설명서 활용방법

- 본 단가는 상기의 BIM라이브러리에 기준한 것으로, 제시된 기준이 당해공사의 시공규모 또는 현장여건 및 작업조건 등과 부합하지 않는 경우에는 BIM단가를 조정 산출하여 적용할 수 있다.
- BIM단가 상세설명서를 활용하여 수량정보 및 공사비 산출항목을 변경할 수 있으며, 공사비 산출항목의 변경시에는 본 단가집의 공종별 표준시장단가를 적용한다.

【기본산출변수 상세정보는 별첨자료 참고】

LL730.21240 배수관 날개벽(2련) / 경사=1:1.5, D450, Θ=37~52˚	
코드	LL730.21240
명칭	배수관 날개벽(2련)
규격	경사=1:1.5, D450, Θ=37~52˚
단위	개소
적용단가(원)	603,043
노무비율(%)	69 %

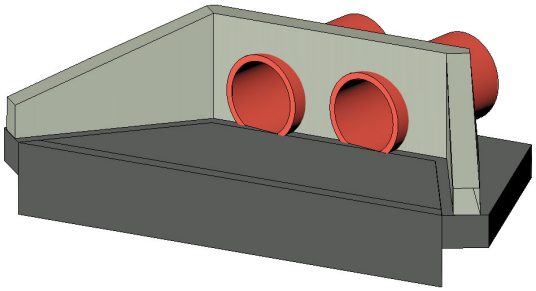

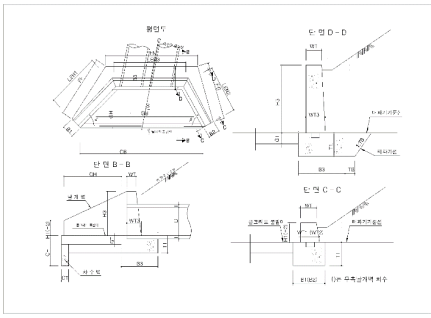

< 기본산출변수 >

산출변수	설명	변수값	단위	비고
LEN1	좌측날개벽 길이	1.266	m	
LEN2	우측날개벽 길이	0.844	m	
LEN3	중앙날개벽 길이	2.382	m	
H1	좌측날개벽 벽체높이(단부)	0.3	m	
H2	우측날개벽 벽체높이(단부)	0.3	m	
H3	중앙날개벽 벽체높이	0.8	m	
WT1	좌측날개벽 벽체하부두께(단부)	0.225	m	
WT2	우측날개벽 벽체하부두께(단부)	0.225	m	
WT3	중앙날개벽 벽체하부두께	0.3	m	
WT	날개벽 벽체상부두께	0.2	m	
T1	기초두께	0.25	m	
B1	좌측기초너비(단부)	0.4	m	
B2	우측기초너비(단부)	0.4	m	
B3	중앙기초너비	0.62	m	
GT	콘크리트물받이 두께	0.15	m	
GB	콘크리트물받이 평균폭	2.657	m	
GH	콘크리트물받이 길이	0.729	m	
CH	차수벽높이	0.45	m	
CT	차수벽두께	0.15	m	
CB	차수벽폭	3.175	m	
TB	터파기여유폭	0.3	m	
TS	터파기경사(1:TS)	0.3		
D	배수관관경	0.45	m	
T	배수관두께	0.05	m	
FF	기초배면길이(좌측)	1.397	m	
FG	기초배면길이(우측)	1.245	m	
FN	기초배면길이(중앙)	3.063	m	

LL730.21240 배수관 날개벽(2련) / 경사=1:1.5, D450, Θ=37~52˚							
< 공사비 산출 항목 >							
구분	품명/규격	단위	수량	단가	금액	표준시장단가 코드	비고
본체	콘크리트 타설/장비사용 무근콘크리트	m3	1.664	27,151	45,179	EC110.12000	
	합판거푸집 간단	m2	1.426	45,596	65,020	ED001.01000	
	유로폼 보통	m2	3.334	39,417	131,416	ED402.02000	
	합판거푸집 복잡	m2	5.123	70,550	361,428	ED001.03000	
	소계				603,043	[A]	
부대공		sum	[A]의	0%	0	요율산출	
	소계				0	[B]	
합계					603,043	[A+B]	

< 객체단가 정의 및 해설 >

【단가정의】

① 이 단가는 배수관 날개벽 설치에 소요되는 콘크리트, 거푸집 설치 비용을 포함한다.

② 주재료(콘크리트)의 구입 및 운반비는 제외되어 있다.

【적용기준】

① BIM라이브러리 정보

- 토목시설의 상세표준도 기반 BIM라이브러리(국토교통부/건설기술연구원)

② BIM단가 상세설명서 활용방법

- 본 단가는 상기의 BIM라이브러리에 기준한 것으로, 제시된 기준이 당해공사의 시공규모 또는 현장여건 및 작업조건 등과 부합하지 않는 경우에는 BIM단가를 조정 산출하여 적용할 수 있다.
- BIM단가 상세설명서를 활용하여 수량정보 및 공사비 산출항목을 변경할 수 있으며, 공사비 산출항목의 변경시에는 본 단가집의 공종별 표준시장단가를 적용한다.

【기본산출변수 상세정보는 별첨자료 참고】

LL730.21310 배수관 날개벽(2련) / 경사=1:1.5, D600, Θ=0~8˚	
코드	LL730.21310
명칭	배수관 날개벽(2련)
규격	경사=1:1.5, D600, Θ=0~8˚
단위	개소
적용단가(원)	679,604
노무비율(%)	69 %

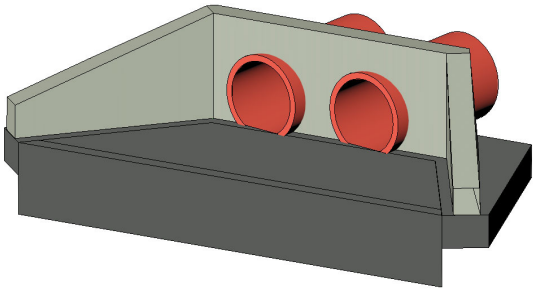

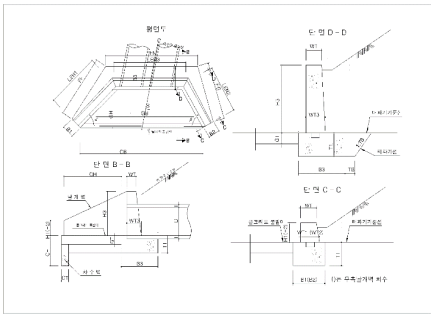

< 기본산출변수 >

산출변수	설명	변수값	단위	비고
LEN1	좌측날개벽 길이	1.27	m	
LEN2	우측날개벽 길이	1.27	m	
LEN3	중앙날개벽 길이	2.116	m	
H1	좌측날개벽 벽체높이(단부)	0.3	m	
H2	우측날개벽 벽체높이(단부)	0.3	m	
H3	중앙날개벽 벽체높이	1	m	
WT1	좌측날개벽 벽체하부두께(단부)	0.225	m	
WT2	우측날개벽 벽체하부두께(단부)	0.225	m	
WT3	중앙날개벽 벽체하부두께	0.3	m	
WT	날개벽 벽체상부두께	0.2	m	
T1	기초두께	0.3	m	
B1	좌측기초너비(단부)	0.4	m	
B2	우측기초너비(단부)	0.4	m	
B3	중앙기초너비	0.72	m	
GT	콘크리트물받이 두께	0.15	m	
GB	콘크리트물받이 평균폭	2.462	m	
GH	콘크리트물받이 길이	1	m	
CH	차수벽높이	0.45	m	
CT	차수벽두께	0.15	m	
CB	차수벽폭	3.039	m	
TB	터파기여유폭	0.3	m	
TS	터파기경사(1:TS)	0.3		
D	배수관관경	0.6	m	
T	배수관두께	0.1	m	
FF	기초배면길이(좌측)	1.575	m	
FG	기초배면길이(우측)	1.575	m	
FN	기초배면길이(중앙)	2.905	m	

LL730.21310 배수관 날개벽(2련) / 경사=1:1.5, D600, Θ=0~8°							
< 공사비 산출 항목 >							
구분	품명/규격	단위	수량	단가	금액	표준시장단가 코드	비고
본체	콘크리트 타설/장비사용 무근콘크리트	m3	2.034	27,151	55,225	EC110.12000	
	합판거푸집 간단	m2	1.817	45,596	82,848	ED001.01000	
	유로폼 보통	m2	3.191	39,417	125,780	ED402.02000	
	합판거푸집 복잡	m2	5.893	70,550	415,751	ED001.03000	
	소계				679,604	[A]	
부대공		sum	[A]의	0%	0	요율산출	
	소계				0	[B]	
합계					679,604	[A+B]	

< 객체단가 정의 및 해설 >

【단가정의】

① 이 단가는 배수관 날개벽 설치에 소요되는 콘크리트, 거푸집 설치 비용을 포함한다.

② 주재료(콘크리트)의 구입 및 운반비는 제외되어 있다.

【적용기준】

① BIM라이브러리 정보

- 토목시설의 상세표준도 기반 BIM라이브러리(국토교통부/건설기술연구원)

② BIM단가 상세설명서 활용방법

- 본 단가는 상기의 BIM라이브러리에 기준한 것으로, 제시된 기준이 당해공사의 시공규모 또는 현장여건 및 작업조건 등과 부합하지 않는 경우에는 BIM단가를 조정 산출하여 적용할 수 있다.
- BIM단가 상세설명서를 활용하여 수량정보 및 공사비 산출항목을 변경할 수 있으며, 공사비 산출항목의 변경시에는 본 단가집의 공종별 표준시장단가를 적용한다.

【기본산출변수 상세정보는 별첨자료 참고】

LL730.21320 배수관 날개벽(2련) / 경사=1:1.5, D600, Θ=8~22˚	
코드	LL730.21320
명칭	배수관 날개벽(2련)
규격	경사=1:1.5, D600, Θ=8~22˚
단위	개소
적용단가(원)	734,277
노무비율(%)	69 %

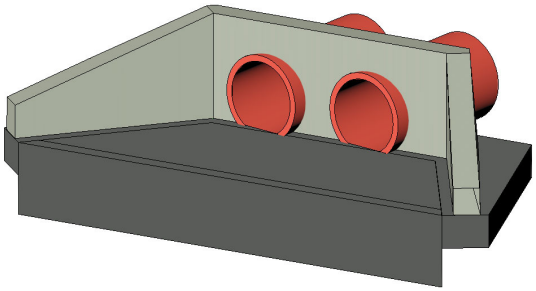

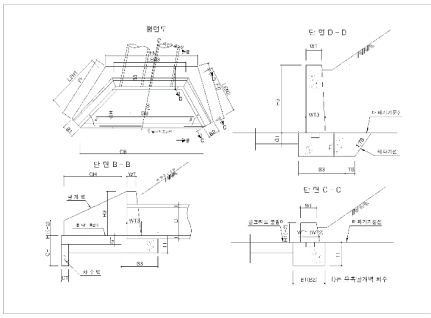

< 기본산출변수 >

산출변수	설명	변수값	단위	비고
LEN1	좌측날개벽 길이	1.527	m	
LEN2	우측날개벽 길이	1.27	m	
LEN3	중앙날개벽 길이	2.169	m	
H1	좌측날개벽 벽체높이(단부)	0.3	m	
H2	우측날개벽 벽체높이(단부)	0.3	m	
H3	중앙날개벽 벽체높이	1	m	
WT1	좌측날개벽 벽체하부두께(단부)	0.225	m	
WT2	우측날개벽 벽체하부두께(단부)	0.225	m	
WT3	중앙날개벽 벽체하부두께	0.3	m	
WT	날개벽 벽체상부두께	0.2	m	
T1	기초두께	0.3	m	
B1	좌측기초너비(단부)	0.4	m	
B2	우측기초너비(단부)	0.4	m	
B3	중앙기초너비	0.72	m	
GT	콘크리트물받이 두께	0.15	m	
GB	콘크리트물받이 평균폭	2.77	m	
GH	콘크리트물받이 길이	1.021	m	
CH	차수벽높이	0.45	m	
CT	차수벽두께	0.15	m	
CB	차수벽폭	3.569	m	
TB	터파기여유폭	0.3	m	
TS	터파기경사(1:TS)	0.3		
D	배수관관경	0.6	m	
T	배수관두께	0.1	m	
FF	기초배면길이(좌측)	1.735	m	
FG	기초배면길이(우측)	1.575	m	
FN	기초배면길이(중앙)	2.844	m	

LL730.21320 배수관 날개벽(2련) / 경사=1:1.5, D600, Θ=8~22°							
< 공사비 산출 항목 >							
구분	품명/규격	단위	수량	단가	금액	표준시장단가 코드	비고
본체	콘크리트 타설/장비사용 무근콘크리트	m3	2.22	27,151	60,275	EC110.12000	
	합판거푸집 간단	m2	1.846	45,596	84,170	ED001.01000	
	유로폼 보통	m2	3.747	39,417	147,695	ED402.02000	
	합판거푸집 복잡	m2	6.267	70,550	442,137	ED001.03000	
	소계				734,277	[A]	
부대공		sum	[A]의	0%	0	요율산출	
	소계				0	[B]	
합계					734,277	[A+B]	

< 객체단가 정의 및 해설 >

【단가정의】

① 이 단가는 배수관 날개벽 설치에 소요되는 콘크리트, 거푸집 설치 비용을 포함한다.

② 주재료(콘크리트)의 구입 및 운반비는 제외되어 있다.

【적용기준】

① BIM라이브러리 정보

- 토목시설의 상세표준도 기반 BIM라이브러리(국토교통부/건설기술연구원)

② BIM단가 상세설명서 활용방법

- 본 단가는 상기의 BIM라이브러리에 기준한 것으로, 제시된 기준이 당해공사의 시공규모 또는 현장여건 및 작업조건 등과 부합하지 않는 경우에는 BIM단가를 조정 산출하여 적용할 수 있다.
- BIM단가 상세설명서를 활용하여 수량정보 및 공사비 산출항목을 변경할 수 있으며, 공사비 산출항목의 변경시에는 본 단가집의 공종별 표준시장단가를 적용한다.

【기본산출변수 상세정보는 별첨자료 참고】

LL730.21330 배수관 날개벽(2련) / 경사=1:1.5, D600, Θ=22~37˚	
코드	LL730.21330
명칭	배수관 날개벽(2련)
규격	경사=1:1.5, D600, Θ=22~37˚
단위	개소
적용단가(원)	747,473
노무비율(%)	69 %

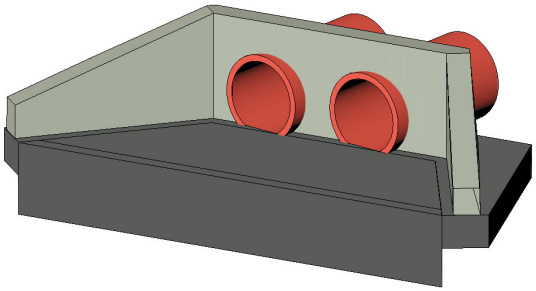

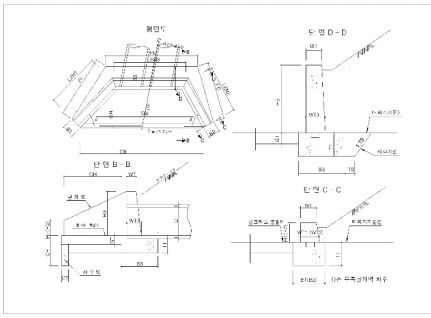

< 기본산출변수 >

산출변수	설명	변수값	단위	비고
LEN1	좌측날개벽 길이	1.527	m	
LEN2	우측날개벽 길이	1.164	m	
LEN3	중앙날개벽 길이	2.428	m	
H1	좌측날개벽 벽체높이(단부)	0.3	m	
H2	우측날개벽 벽체높이(단부)	0.3	m	
H3	중앙날개벽 벽체높이	1	m	
WT1	좌측날개벽 벽체하부두께(단부)	0.225	m	
WT2	우측날개벽 벽체하부두께(단부)	0.225	m	
WT3	중앙날개벽 벽체하부두께	0.3	m	
WT	날개벽 벽체상부두께	0.2	m	
T1	기초두께	0.3	m	
B1	좌측기초너비(단부)	0.4	m	
B2	우측기초너비(단부)	0.4	m	
B3	중앙기초너비	0.72	m	
GT	콘크리트물받이 두께	0.15	m	
GB	콘크리트물받이 평균폭	2.833	m	
GH	콘크리트물받이 길이	1.021	m	
CH	차수벽높이	0.45	m	
CT	차수벽두께	0.15	m	
CB	차수벽폭	3.474	m	
TB	터파기여유폭	0.3	m	
TS	터파기경사(1:TS)	0.3		
D	배수관관경	0.6	m	
T	배수관두께	0.1	m	
FF	기초배면길이(좌측)	1.735	m	
FG	기초배면길이(우측)	1.593	m	
FN	기초배면길이(중앙)	3.241	m	

LL730.21330 배수관 날개벽(2련) / 경사=1:1.5, D600, Θ=22~37˚							
< 공사비 산출 항목 >							
구분	품명/규격	단위	수량	단가	금액	표준시장단가 코드	비고
본체	콘크리트 타설/장비사용 무근콘크리트	m3	2.276	27,151	61,796	EC110.12000	
	합판거푸집 간단	m2	1.971	45,596	89,870	ED001.01000	
	유로폼 보통	m2	3.648	39,417	143,793	ED402.02000	
	합판거푸집 복잡	m2	6.407	70,550	452,014	ED001.03000	
	소계				747,473	[A]	
부대공		sum	[A]의	0%	0	요율산출	
	소계				0	[B]	
합계					747,473	[A+B]	

< 객체단가 정의 및 해설 >

【단가정의】

① 이 단가는 배수관 날개벽 설치에 소요되는 콘크리트, 거푸집 설치 비용을 포함한다.

② 주재료(콘크리트)의 구입 및 운반비는 제외되어 있다.

【적용기준】

① BIM라이브러리 정보

- 토목시설의 상세표준도 기반 BIM라이브러리(국토교통부/건설기술연구원)

② BIM단가 상세설명서 활용방법

- 본 단가는 상기의 BIM라이브러리에 기준한 것으로, 제시된 기준이 당해공사의 시공규모 또는 현장여건 및 작업조건 등과 부합하지 않는 경우에는 BIM단가를 조정 산출하여 적용할 수 있다.
- BIM단가 상세설명서를 활용하여 수량정보 및 공사비 산출항목을 변경할 수 있으며, 공사비 산출항목의 변경시에는 본 단가집의 공종별 표준시장단가를 적용한다.

【기본산출변수 상세정보는 별첨자료 참고】

LL730.21340 배수관 날개벽(2련) / 경사=1:1.5, D600, Θ=37~52˚	
코드	LL730.21340
명칭	배수관 날개벽(2련)
규격	경사=1:1.5, D600, Θ=37~52˚
단위	개소
적용단가(원)	854,700
노무비율(%)	69 %

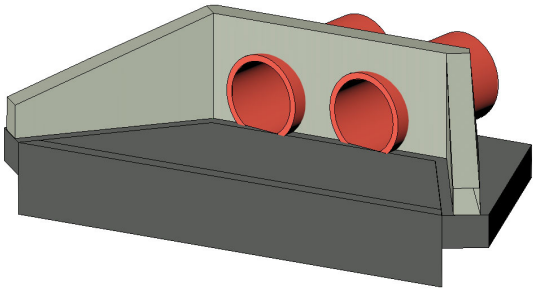

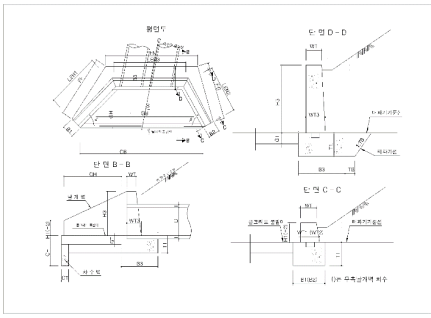

< 기본산출변수 >

산출변수	설명	변수값	단위	비고
LEN1	좌측날개벽 길이	1.759	m	
LEN2	우측날개벽 길이	1.147	m	
LEN3	중앙날개벽 길이	2.952	m	
H1	좌측날개벽 벽체높이(단부)	0.3	m	
H2	우측날개벽 벽체높이(단부)	0.3	m	
H3	중앙날개벽 벽체높이	1	m	
WT1	좌측날개벽 벽체하부두께(단부)	0.225	m	
WT2	우측날개벽 벽체하부두께(단부)	0.225	m	
WT3	중앙날개벽 벽체하부두께	0.3	m	
WT	날개벽 벽체상부두께	0.2	m	
T1	기초두께	0.3	m	
B1	좌측기초너비(단부)	0.4	m	
B2	우측기초너비(단부)	0.4	m	
B3	중앙기초너비	0.72	m	
GT	콘크리트물받이 두께	0.15	m	
GB	콘크리트물받이 평균폭	3.442	m	
GH	콘크리트물받이 길이	1.029	m	
CH	차수벽높이	0.45	m	
CT	차수벽두께	0.15	m	
CB	차수벽폭	4.176	m	
TB	터파기여유폭	0.3	m	
TS	터파기경사(1:TS)	0.3		
D	배수관관경	0.6	m	
T	배수관두께	0.1	m	
FF	기초배면길이(좌측)	1.927	m	
FG	기초배면길이(우측)	1.653	m	
FN	기초배면길이(중앙)	3.795	m	

LL730.21340 배수관 날개벽(2련) / 경사=1:1.5, D600, Θ=37~52˚							
< 공사비 산출 항목 >							
구분	품명/규격	단위	수량	단가	금액	표준시장단가 코드	비고
본체	콘크리트 타설/장비사용 무근콘크리트	m3	2.652	27,151	72,004	EC110.12000	
	합판거푸집 간단	m2	2.213	45,596	100,904	ED001.01000	
	유로폼 보통	m2	4.385	39,417	172,844	ED402.02000	
	합판거푸집 복잡	m2	7.214	70,550	508,948	ED001.03000	
	소계				854,700	[A]	
부대공		sum	[A]의	0%	0	요율산출	
	소계				0	[B]	
합계					854,700	[A+B]	

< 객체단가 정의 및 해설 >

【단가정의】

① 이 단가는 배수관 날개벽 설치에 소요되는 콘크리트, 거푸집 설치 비용을 포함한다.

② 주재료(콘크리트)의 구입 및 운반비는 제외되어 있다.

【적용기준】

① BIM라이브러리 정보

- 토목시설의 상세표준도 기반 BIM라이브러리(국토교통부/건설기술연구원)

② BIM단가 상세설명서 활용방법

- 본 단가는 상기의 BIM라이브러리에 기준한 것으로, 제시된 기준이 당해공사의 시공규모 또는 현장여건 및 작업조건 등과 부합하지 않는 경우에는 BIM단가를 조정 산출하여 적용할 수 있다.
- BIM단가 상세설명서를 활용하여 수량정보 및 공사비 산출항목을 변경할 수 있으며, 공사비 산출항목의 변경시에는 본 단가집의 공종별 표준시장단가를 적용한다.

【기본산출변수 상세정보는 별첨자료 참고】

LL730.21410 배수관 날개벽(2련) / 경사=1:1.5, D800, Θ=0~8˚	
코드	LL730.21410
명칭	배수관 날개벽(2련)
규격	경사=1:1.5, D800, Θ=0~8˚
단위	개소
적용단가(원)	951,921
노무비율(%)	68 %

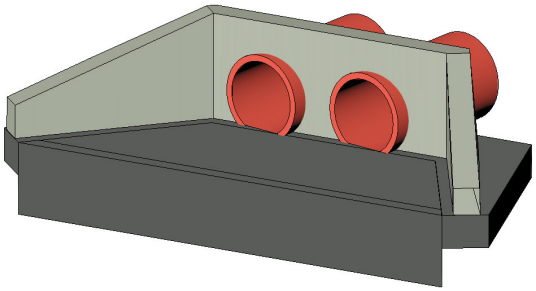

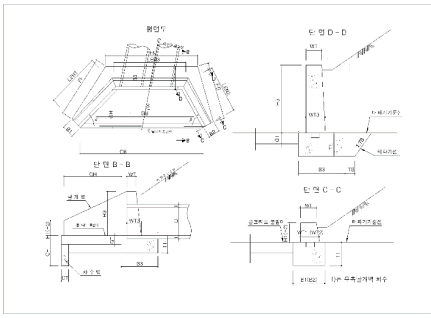

< 기본산출변수 >

산출변수	설명	변수값	단위	비고
LEN1	좌측날개벽 길이	1.617	m	
LEN2	우측날개벽 길이	1.617	m	
LEN3	중앙날개벽 길이	2.566	m	
H1	좌측날개벽 벽체높이(단부)	0.3	m	
H2	우측날개벽 벽체높이(단부)	0.3	m	
H3	중앙날개벽 벽체높이	1.2	m	
WT1	좌측날개벽 벽체하부두께(단부)	0.225	m	
WT2	우측날개벽 벽체하부두께(단부)	0.225	m	
WT3	중앙날개벽 벽체하부두께	0.3	m	
WT	날개벽 벽체상부두께	0.2	m	
T1	기초두께	0.35	m	
B1	좌측기초너비(단부)	0.4	m	
B2	우측기초너비(단부)	0.4	m	
B3	중앙기초너비	0.88	m	
GT	콘크리트물받이 두께	0.15	m	
GB	콘크리트물받이 평균폭	3.086	m	
GH	콘크리트물받이 길이	1.3	m	
CH	차수벽높이	0.45	m	
CT	차수벽두께	0.15	m	
CB	차수벽폭	3.837	m	
TB	터파기여유폭	0.3	m	
TS	터파기경사(1:TS)	0.3		
D	배수관관경	0.8	m	
T	배수관두께	0.1	m	
FF	기초배면길이(좌측)	2.031	m	
FG	기초배면길이(우측)	2.031	m	
FN	기초배면길이(중앙)	3.623	m	

LL730.21410 배수관 날개벽(2련) / 경사=1:1.5, D800, Θ=0~8°							
< 공사비 산출 항목 >							
구분	품명/규격	단위	수량	단가	금액	표준시장단가 코드	비고
본체	콘크리트 타설/장비사용 무근콘크리트	m3	3.189	27,151	86,585	EC110.12000	
	합판거푸집 간단	m2	2.69	45,596	122,653	ED001.01000	
	유로폼 보통	m2	4.029	39,417	158,811	ED402.02000	
	합판거푸집 복잡	m2	8.276	70,550	583,872	ED001.03000	
	소계				951,921	[A]	
부대공		sum	[A]의	0%	0	요율산출	
	소계				0	[B]	
합계					951,921	[A+B]	

< 객체단가 정의 및 해설 >

【단가정의】

① 이 단가는 배수관 날개벽 설치에 소요되는 콘크리트, 거푸집 설치 비용을 포함한다.

② 주재료(콘크리트)의 구입 및 운반비는 제외되어 있다.

【적용기준】

① BIM라이브러리 정보

- 토목시설의 상세표준도 기반 BIM라이브러리(국토교통부/건설기술연구원)

② BIM단가 상세설명서 활용방법

- 본 단가는 상기의 BIM라이브러리에 기준한 것으로, 제시된 기준이 당해공사의 시공규모 또는 현장여건 및 작업조건 등과 부합하지 않는 경우에는 BIM단가를 조정 산출하여 적용할 수 있다.
- BIM단가 상세설명서를 활용하여 수량정보 및 공사비 산출항목을 변경할 수 있으며, 공사비 산출항목의 변경시에는 본 단가집의 공종별 표준시장단가를 적용한다.

【기본산출변수 상세정보는 별첨자료 참고】

LL730.21420 배수관 날개벽(2련) / 경사=1:1.5, D800, Θ=8~22˚	
코드	LL730.21420
명칭	배수관 날개벽(2련)
규격	경사=1:1.5, D800, Θ=8~22˚
단위	개소
적용단가(원)	1,030,191
노무비율(%)	68 %

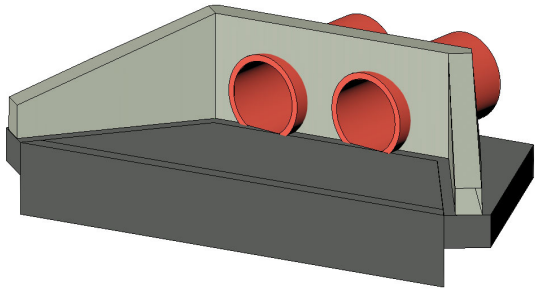

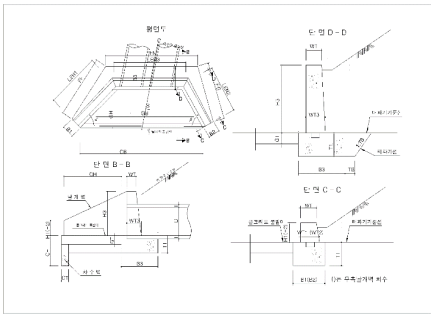

< 기본산출변수 >

산출변수	설명	변수값	단위	비고
LEN1	좌측날개벽 길이	1.951	m	
LEN2	우측날개벽 길이	1.617	m	
LEN3	중앙날개벽 길이	2.639	m	
H1	좌측날개벽 벽체높이(단부)	0.3	m	
H2	우측날개벽 벽체높이(단부)	0.3	m	
H3	중앙날개벽 벽체높이	1.2	m	
WT1	좌측날개벽 벽체하부두께(단부)	0.225	m	
WT2	우측날개벽 벽체하부두께(단부)	0.225	m	
WT3	중앙날개벽 벽체하부두께	0.3	m	
WT	날개벽 벽체상부두께	0.2	m	
T1	기초두께	0.35	m	
B1	좌측기초너비(단부)	0.4	m	
B2	우측기초너비(단부)	0.4	m	
B3	중앙기초너비	0.88	m	
GT	콘크리트물받이 두께	0.15	m	
GB	콘크리트물받이 평균폭	3.477	m	
GH	콘크리트물받이 길이	1.321	m	
CH	차수벽높이	0.45	m	
CT	차수벽두께	0.15	m	
CB	차수벽폭	4.513	m	
TB	터파기여유폭	0.3	m	
TS	터파기경사(1:TS)	0.3		
D	배수관관경	0.8	m	
T	배수관두께	0.1	m	
FF	기초배면길이(좌측)	2.235	m	
FG	기초배면길이(우측)	2.031	m	
FN	기초배면길이(중앙)	3.541	m	

LL730.21420 배수관 날개벽(2련) / 경사=1:1.5, D800, Θ=8~22°							
< 공사비 산출 항목 >							
구분	품명/규격	단위	수량	단가	금액	표준시장단가 코드	비고
본체	콘크리트 타설/장비사용 무근콘크리트	m3	3.479	27,151	94,458	EC110.12000	
	합판거푸집 간단	m2	2.732	45,596	124,568	ED001.01000	
	유로폼 보통	m2	4.739	39,417	186,797	ED402.02000	
	합판거푸집 복잡	m2	8.85	70,550	624,368	ED001.03000	
	소계				1,030,191	[A]	
부대공		sum	[A]의	0%	0	요율산출	
	소계				0	[B]	
합계					1,030,191	[A+B]	

< 객체단가 정의 및 해설 >

【단가정의】

① 이 단가는 배수관 날개벽 설치에 소요되는 콘크리트, 거푸집 설치 비용을 포함한다.

② 주재료(콘크리트)의 구입 및 운반비는 제외되어 있다.

【적용기준】

① BIM라이브러리 정보

- 토목시설의 상세표준도 기반 BIM라이브러리(국토교통부/건설기술연구원)

② BIM단가 상세설명서 활용방법

- 본 단가는 상기의 BIM라이브러리에 기준한 것으로, 제시된 기준이 당해공사의 시공규모 또는 현장여건 및 작업조건 등과 부합하지 않는 경우에는 BIM단가를 조정 산출하여 적용할 수 있다.
- BIM단가 상세설명서를 활용하여 수량정보 및 공사비 산출항목을 변경할 수 있으며, 공사비 산출항목의 변경시에는 본 단가집의 공종별 표준시장단가를 적용한다.

【기본산출변수 상세정보는 별첨자료 참고】

LL730.21430 배수관 날개벽(2련) / 경사=1:1.5, D800, Θ=22~37˚	
코드	LL730.21430
명칭	배수관 날개벽(2련)
규격	경사=1:1.5, D800, Θ=22~37˚
단위	개소
적용단가(원)	1,045,734
노무비율(%)	68 %

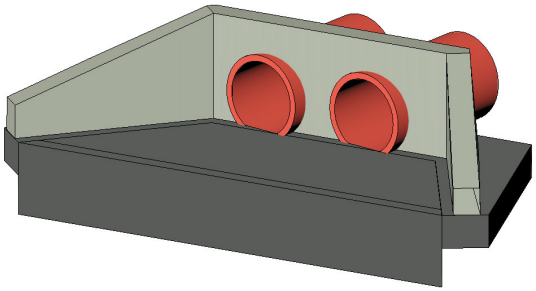

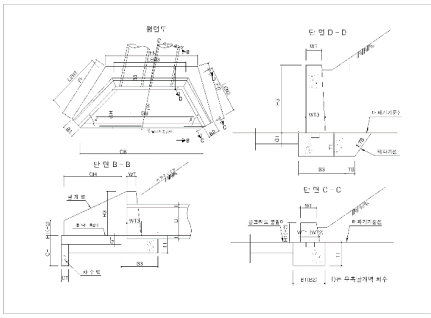

< 기본산출변수 >

산출변수	설명	변수값	단위	비고
LEN1	좌측날개벽 길이	1.951	m	
LEN2	우측날개벽 길이	1.475	m	
LEN3	중앙날개벽 길이	2.948	m	
H1	좌측날개벽 벽체높이(단부)	0.3	m	
H2	우측날개벽 벽체높이(단부)	0.3	m	
H3	중앙날개벽 벽체높이	1.2	m	
WT1	좌측날개벽 벽체하부두께(단부)	0.225	m	
WT2	우측날개벽 벽체하부두께(단부)	0.225	m	
WT3	중앙날개벽 벽체하부두께	0.3	m	
WT	날개벽 벽체상부두께	0.2	m	
T1	기초두께	0.35	m	
B1	좌측기초너비(단부)	0.4	m	
B2	우측기초너비(단부)	0.4	m	
B3	중앙기초너비	0.88	m	
GT	콘크리트물받이 두께	0.15	m	
GB	콘크리트물받이 평균폭	3.544	m	
GH	콘크리트물받이 길이	1.321	m	
CH	차수벽높이	0.45	m	
CT	차수벽두께	0.15	m	
CB	차수벽폭	4.375	m	
TB	터파기여유폭	0.3	m	
TS	터파기경사(1:TS)	0.3		
D	배수관관경	0.8	m	
T	배수관두께	0.1	m	
FF	기초배면길이(좌측)	2.235	m	
FG	기초배면길이(우측)	2.057	m	
FN	기초배면길이(중앙)	4.038	m	

LL730.21430 배수관 날개벽(2련) / 경사=1:1.5, D800, Θ=22~37˚							
< 공사비 산출 항목 >							
구분	품명/규격	단위	수량	단가	금액	표준시장단가 코드	비고
본체	콘크리트 타설/장비사용 무근콘크리트	m3	3.558	27,151	96,603	EC110.12000	
	합판거푸집 간단	m2	2.916	45,596	132,958	ED001.01000	
	유로폼 보통	m2	4.594	39,417	181,082	ED402.02000	
	합판거푸집 복잡	m2	9.002	70,550	635,091	ED001.03000	
	소계				1,045,734	[A]	
부대공		sum	[A]의	0%	0	요율산출	
	소계				0	[B]	
합계					1,045,734	[A+B]	

< 객체단가 정의 및 해설 >

【단가정의】

① 이 단가는 배수관 날개벽 설치에 소요되는 콘크리트, 거푸집 설치 비용을 포함한다.

② 주재료(콘크리트)의 구입 및 운반비는 제외되어 있다.

【적용기준】

① BIM라이브러리 정보

- 토목시설의 상세표준도 기반 BIM라이브러리(국토교통부/건설기술연구원)

② BIM단가 상세설명서 활용방법

- 본 단가는 상기의 BIM라이브러리에 기준한 것으로, 제시된 기준이 당해공사의 시공규모 또는 현장여건 및 작업조건 등과 부합하지 않는 경우에는 BIM단가를 조정 산출하여 적용할 수 있다.
- BIM단가 상세설명서를 활용하여 수량정보 및 공사비 산출항목을 변경할 수 있으며, 공사비 산출항목의 변경시에는 본 단가집의 공종별 표준시장단가를 적용한다.

【기본산출변수 상세정보는 별첨자료 참고】

LL730.21440 배수관 날개벽(2련) / 경사=1:1.5, D800, Θ=37~52˚	
코드	LL730.21440
명칭	배수관 날개벽(2련)
규격	경사=1:1.5, D800, Θ=37~52˚
단위	개소
적용단가(원)	1,192,117
노무비율(%)	68 %

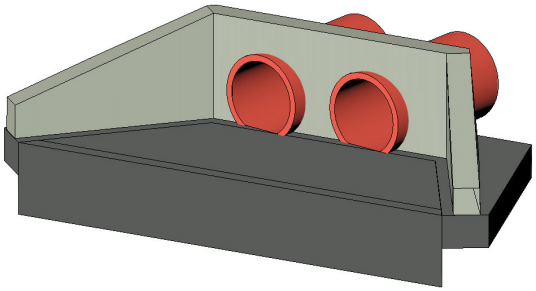

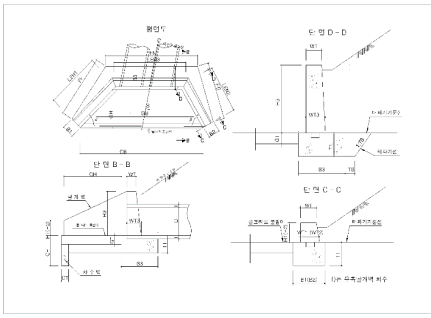

< 기본산출변수 >

산출변수	설명	변수값	단위	비고
LEN1	좌측날개벽 길이	2.252	m	
LEN2	우측날개벽 길이	1.45	m	
LEN3	중앙날개벽 길이	3.582	m	
H1	좌측날개벽 벽체높이(단부)	0.3	m	
H2	우측날개벽 벽체높이(단부)	0.3	m	
H3	중앙날개벽 벽체높이	1.2	m	
WT1	좌측날개벽 벽체하부두께(단부)	0.225	m	
WT2	우측날개벽 벽체하부두께(단부)	0.225	m	
WT3	중앙날개벽 벽체하부두께	0.3	m	
WT	날개벽 벽체상부두께	0.2	m	
T1	기초두께	0.35	m	
B1	좌측기초너비(단부)	0.4	m	
B2	우측기초너비(단부)	0.4	m	
B3	중앙기초너비	0.88	m	
GT	콘크리트물받이 두께	0.15	m	
GB	콘크리트물받이 평균폭	4.287	m	
GH	콘크리트물받이 길이	1.33	m	
CH	차수벽높이	0.45	m	
CT	차수벽두께	0.15	m	
CB	차수벽폭	5.236	m	
TB	터파기여유폭	0.3	m	
TS	터파기경사(1:TS)	0.3		
D	배수관관경	0.8	m	
T	배수관두께	0.1	m	
FF	기초배면길이(좌측)	2.48	m	
FG	기초배면길이(우측)	2.137	m	
FN	기초배면길이(중앙)	4.715	m	

LL730.21440 배수관 날개벽(2련) / 경사=1:1.5, D800, Θ=37~52˚							
< 공사비 산출 항목 >							
구분	품명/규격	단위	수량	단가	금액	표준시장단가 코드	비고
본체	콘크리트 타설/장비사용 무근콘크리트	m3	4.139	27,151	112,378	EC110.12000	
	합판거푸집 간단	m2	3.266	45,596	148,917	ED001.01000	
	유로폼 보통	m2	5.498	39,417	216,715	ED402.02000	
	합판거푸집 복잡	m2	10.122	70,550	714,107	ED001.03000	
	소계				1,192,117	[A]	
부대공		sum	[A]의	0%	0	요율산출	
	소계				0	[B]	
합계					1,192,117	[A+B]	

< 객체단가 정의 및 해설 >

【단가정의】

① 이 단가는 배수관 날개벽 설치에 소요되는 콘크리트, 거푸집 설치 비용을 포함한다.

② 주재료(콘크리트)의 구입 및 운반비는 제외되어 있다.

【적용기준】

① BIM라이브러리 정보

- 토목시설의 상세표준도 기반 BIM라이브러리(국토교통부/건설기술연구원)

② BIM단가 상세설명서 활용방법

- 본 단가는 상기의 BIM라이브러리에 기준한 것으로, 제시된 기준이 당해공사의 시공규모 또는 현장여건 및 작업조건 등과 부합하지 않는 경우에는 BIM단가를 조정 산출하여 적용할 수 있다.
- BIM단가 상세설명서를 활용하여 수량정보 및 공사비 산출항목을 변경할 수 있으며, 공사비 산출항목의 변경시에는 본 단가집의 공종별 표준시장단가를 적용한다.

【기본산출변수 상세정보는 별첨자료 참고】

LL730.21510 배수관 날개벽(2련) / 경사=1:1.5, D1000, Θ=0~8˚	
코드	LL730.21510
명칭	배수관 날개벽(2련)
규격	경사=1:1.5, D1000, Θ=0~8˚
단위	개소
적용단가(원)	1,288,167
노무비율(%)	68 %

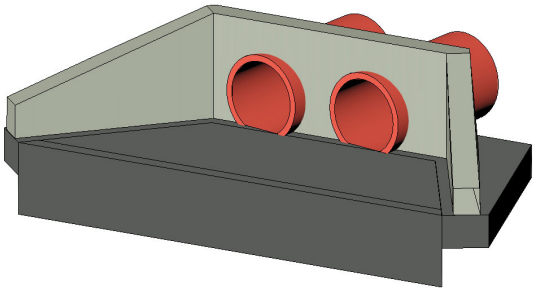

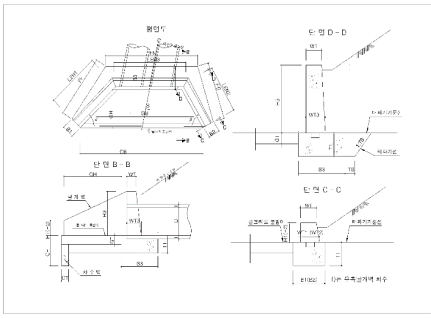

< 기본산출변수 >

산출변수	설명	변수값	단위	비고
LEN1	좌측날개벽 길이	2.05	m	
LEN2	우측날개벽 길이	2.05	m	
LEN3	중앙날개벽 길이	3.066	m	
H1	좌측날개벽 벽체높이(단부)	0.3	m	
H2	우측날개벽 벽체높이(단부)	0.3	m	
H3	중앙날개벽 벽체높이	1.45	m	
WT1	좌측날개벽 벽체하부두께(단부)	0.225	m	
WT2	우측날개벽 벽체하부두께(단부)	0.225	m	
WT3	중앙날개벽 벽체하부두께	0.3	m	
WT	날개벽 벽체상부두께	0.2	m	
T1	기초두께	0.4	m	
B1	좌측기초너비(단부)	0.4	m	
B2	우측기초너비(단부)	0.4	m	
B3	중앙기초너비	1.01	m	
GT	콘크리트물받이 두께	0.15	m	
GB	콘크리트물받이 평균폭	3.802	m	
GH	콘크리트물받이 길이	1.675	m	
CH	차수벽높이	0.45	m	
CT	차수벽두께	0.15	m	
CB	차수벽폭	4.769	m	
TB	터파기여유폭	0.5	m	
TS	터파기경사(1:TS)	0.3		
D	배수관관경	1	m	
T	배수관두께	0.15	m	
FF	기초배면길이(좌측)	2.55	m	
FG	기초배면길이(우측)	2.55	m	
FN	기초배면길이(중앙)	4.317	m	

LL730.21510 배수관 날개벽(2련) / 경사=1:1.5, D1000, Θ=0~8°							
< 공사비 산출 항목 >							
구분	품명/규격	단위	수량	단가	금액	표준시장단가 코드	비고
본체	콘크리트 타설/장비사용 무근콘크리트	m3	4.747	27,151	128,886	EC110.12000	
	합판거푸집 간단	m2	3.767	45,596	171,760	ED001.01000	
	유로폼 보통	m2	5.007	39,417	197,361	ED402.02000	
	합판거푸집 복잡	m2	11.2	70,550	790,160	ED001.03000	
	소계				1,288,167	[A]	
부대공		sum	[A]의	0%	0	요율산출	
	소계				0	[B]	
합계					1,288,167	[A+B]	

< 객체단가 정의 및 해설 >

【단가정의】

① 이 단가는 배수관 날개벽 설치에 소요되는 콘크리트, 거푸집 설치 비용을 포함한다.

② 주재료(콘크리트)의 구입 및 운반비는 제외되어 있다.

【적용기준】

① BIM라이브러리 정보

- 토목시설의 상세표준도 기반 BIM라이브러리(국토교통부/건설기술연구원)

② BIM단가 상세설명서 활용방법

- 본 단가는 상기의 BIM라이브러리에 기준한 것으로, 제시된 기준이 당해공사의 시공규모 또는 현장여건 및 작업조건 등과 부합하지 않는 경우에는 BIM단가를 조정 산출하여 적용할 수 있다.
- BIM단가 상세설명서를 활용하여 수량정보 및 공사비 산출항목을 변경할 수 있으며, 공사비 산출항목의 변경시에는 본 단가집의 공종별 표준시장단가를 적용한다.

【기본산출변수 상세정보는 별첨자료 참고】

LL730.21520 배수관 날개벽(2련) / 경사=1:1.5, D1000, Θ=8~22˚	
코드	LL730.21520
명칭	배수관 날개벽(2련)
규격	경사=1:1.5, D1000, Θ=8~22˚
단위	개소
적용단가(원)	1,396,082
노무비율(%)	68 %

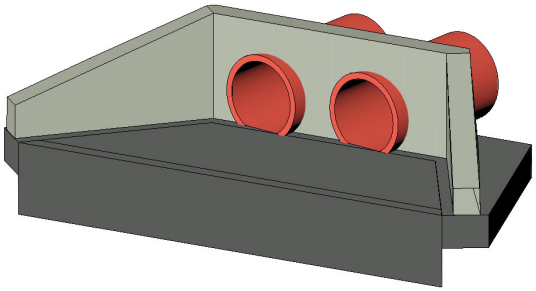

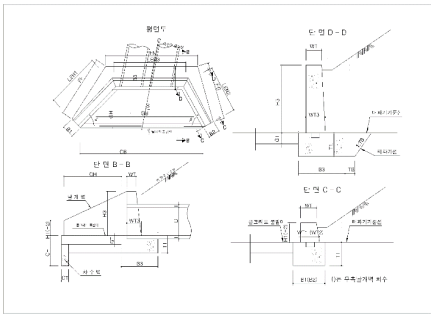

< 기본산출변수 >

산출변수	설명	변수값	단위	비고
LEN1	좌측날개벽 길이	2.482	m	
LEN2	우측날개벽 길이	2.05	m	
LEN3	중앙날개벽 길이	3.149	m	
H1	좌측날개벽 벽체높이(단부)	0.3	m	
H2	우측날개벽 벽체높이(단부)	0.3	m	
H3	중앙날개벽 벽체높이	1.45	m	
WT1	좌측날개벽 벽체하부두께(단부)	0.225	m	
WT2	우측날개벽 벽체하부두께(단부)	0.225	m	
WT3	중앙날개벽 벽체하부두께	0.3	m	
WT	날개벽 벽체상부두께	0.2	m	
T1	기초두께	0.4	m	
B1	좌측기초너비(단부)	0.4	m	
B2	우측기초너비(단부)	0.4	m	
B3	중앙기초너비	1.01	m	
GT	콘크리트물받이 두께	0.15	m	
GB	콘크리트물받이 평균폭	4.283	m	
GH	콘크리트물받이 길이	1.696	m	
CH	차수벽높이	0.45	m	
CT	차수벽두께	0.15	m	
CB	차수벽폭	5.614	m	
TB	터파기여유폭	0.5	m	
TS	터파기경사(1:TS)	0.3		
D	배수관관경	1	m	
T	배수관두께	0.15	m	
FF	기초배면길이(좌측)	2.825	m	
FG	기초배면길이(우측)	2.55	m	
FN	기초배면길이(중앙)	4.217	m	

LL730.21520 배수관 날개벽(2련) / 경사=1:1.5, D1000, Θ=8~22˚							
< 공사비 산출 항목 >							
구분	품명/규격	단위	수량	단가	금액	표준시장단가 코드	비고
본체	콘크리트 타설/장비사용 무근콘크리트	m3	5.179	27,151	140,615	EC110.12000	
	합판거푸집 간단	m2	3.837	45,596	174,952	ED001.01000	
	유로폼 보통	m2	5.895	39,417	232,363	ED402.02000	
	합판거푸집 복잡	m2	12.022	70,550	848,152	ED001.03000	
	소계				1,396,082	[A]	
부대공		sum	[A]의	0%	0	요율산출	
	소계				0	[B]	
합계					1,396,082	[A+B]	

< 객체단가 정의 및 해설 >

【단가정의】

① 이 단가는 배수관 날개벽 설치에 소요되는 콘크리트, 거푸집 설치 비용을 포함한다.

② 주재료(콘크리트)의 구입 및 운반비는 제외되어 있다.

【적용기준】

① BIM라이브러리 정보

- 토목시설의 상세표준도 기반 BIM라이브러리(국토교통부/건설기술연구원)

② BIM단가 상세설명서 활용방법

- 본 단가는 상기의 BIM라이브러리에 기준한 것으로, 제시된 기준이 당해공사의 시공규모 또는 현장여건 및 작업조건 등과 부합하지 않는 경우에는 BIM단가를 조정 산출하여 적용할 수 있다.
- BIM단가 상세설명서를 활용하여 수량정보 및 공사비 산출항목을 변경할 수 있으며, 공사비 산출항목의 변경시에는 본 단가집의 공종별 표준시장단가를 적용한다.

【기본산출변수 상세정보는 별첨자료 참고】

LL730.21530 배수관 날개벽(2련) / 경사=1:1.5, D1000, Θ=22~37˚	
코드	LL730.21530
명칭	배수관 날개벽(2련)
규격	경사=1:1.5, D1000, Θ=22~37˚
단위	개소
적용단가(원)	1,412,379
노무비율(%)	68 %

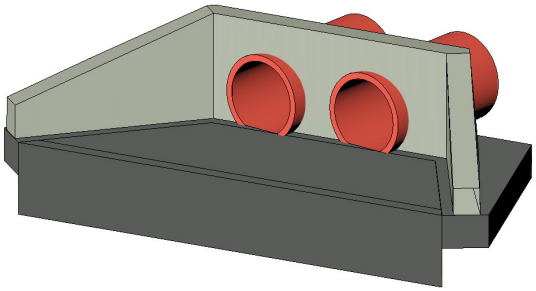

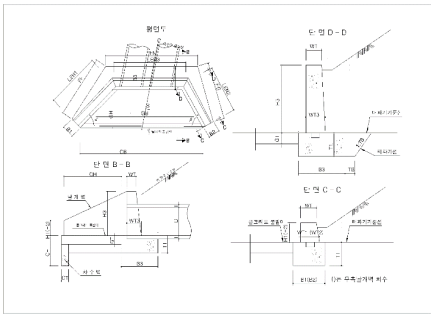

< 기본산출변수 >

산출변수	설명	변수값	단위	비고
LEN1	좌측날개벽 길이	2.482	m	
LEN2	우측날개벽 길이	1.863	m	
LEN3	중앙날개벽 길이	3.528	m	
H1	좌측날개벽 벽체높이(단부)	0.3	m	
H2	우측날개벽 벽체높이(단부)	0.3	m	
H3	중앙날개벽 벽체높이	1.45	m	
WT1	좌측날개벽 벽체하부두께(단부)	0.225	m	
WT2	우측날개벽 벽체하부두께(단부)	0.225	m	
WT3	중앙날개벽 벽체하부두께	0.3	m	
WT	날개벽 벽체상부두께	0.2	m	
T1	기초두께	0.4	m	
B1	좌측기초너비(단부)	0.4	m	
B2	우측기초너비(단부)	0.4	m	
B3	중앙기초너비	1.01	m	
GT	콘크리트물받이 두께	0.15	m	
GB	콘크리트물받이 평균폭	4.361	m	
GH	콘크리트물받이 길이	1.696	m	
CH	차수벽높이	0.45	m	
CT	차수벽두께	0.15	m	
CB	차수벽폭	5.43	m	
TB	터파기여유폭	0.5	m	
TS	터파기경사(1:TS)	0.3		
D	배수관관경	1	m	
T	배수관두께	0.15	m	
FF	기초배면길이(좌측)	2.825	m	
FG	기초배면길이(우측)	2.563	m	
FN	기초배면길이(중앙)	4.818	m	

LL730.21530 배수관 날개벽(2련) / 경사=1:1.5, D1000, Θ=22~37˚							
< 공사비 산출 항목 >							
구분	품명/규격	단위	수량	단가	금액	표준시장단가 코드	비고
본체	콘크리트 타설/장비사용 무근콘크리트	m3	5.292	27,151	143,683	EC110.12000	
	합판거푸집 간단	m2	4.082	45,596	186,123	ED001.01000	
	유로폼 보통	m2	5.702	39,417	224,756	ED402.02000	
	합판거푸집 복잡	m2	12.159	70,550	857,817	ED001.03000	
	소계				1,412,379	[A]	
부대공		sum	[A]의	0%	0	요율산출	
	소계				0	[B]	
합계					1,412,379	[A+B]	

< 객체단가 정의 및 해설 >

【단가정의】

① 이 단가는 배수관 날개벽 설치에 소요되는 콘크리트, 거푸집 설치 비용을 포함한다.

② 주재료(콘크리트)의 구입 및 운반비는 제외되어 있다.

【적용기준】

① BIM라이브러리 정보

- 토목시설의 상세표준도 기반 BIM라이브러리(국토교통부/건설기술연구원)

② BIM단가 상세설명서 활용방법

- 본 단가는 상기의 BIM라이브러리에 기준한 것으로, 제시된 기준이 당해공사의 시공규모 또는 현장여건 및 작업조건 등과 부합하지 않는 경우에는 BIM단가를 조정 산출하여 적용할 수 있다.
- BIM단가 상세설명서를 활용하여 수량정보 및 공사비 산출항목을 변경할 수 있으며, 공사비 산출항목의 변경시에는 본 단가집의 공종별 표준시장단가를 적용한다.

【기본산출변수 상세정보는 별첨자료 참고】

LL730.21540 배수관 날개벽(2련) / 경사=1:1.5, D1000, Θ=37~52˚	
코드	LL730.21540
명칭	배수관 날개벽(2련)
규격	경사=1:1.5, D1000, Θ=37~52˚
단위	개소
적용단가(원)	1,604,052
노무비율(%)	68 %

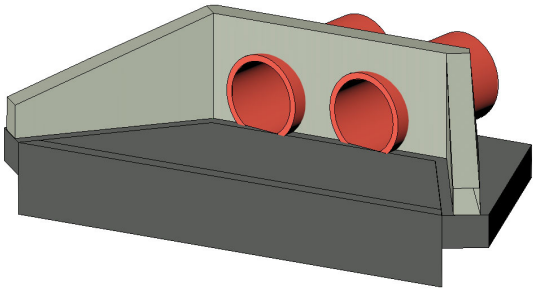

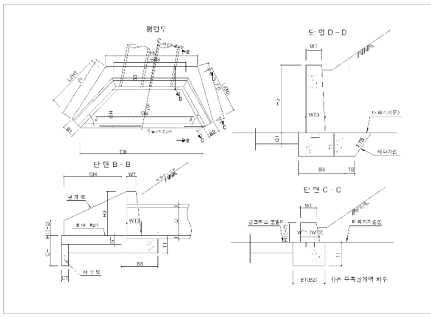

< 기본산출변수 >

산출변수	설명	변수값	단위	비고
LEN1	좌측날개벽 길이	2.868	m	
LEN2	우측날개벽 길이	1.828	m	
LEN3	중앙날개벽 길이	4.292	m	
H1	좌측날개벽 벽체높이(단부)	0.3	m	
H2	우측날개벽 벽체높이(단부)	0.3	m	
H3	중앙날개벽 벽체높이	1.45	m	
WT1	좌측날개벽 벽체하부두께(단부)	0.225	m	
WT2	우측날개벽 벽체하부두께(단부)	0.225	m	
WT3	중앙날개벽 벽체하부두께	0.3	m	
WT	날개벽 벽체상부두께	0.2	m	
T1	기초두께	0.4	m	
B1	좌측기초너비(단부)	0.4	m	
B2	우측기초너비(단부)	0.4	m	
B3	중앙기초너비	1.01	m	
GT	콘크리트물받이 두께	0.15	m	
GB	콘크리트물받이 평균폭	5.267	m	
GH	콘크리트물받이 길이	1.705	m	
CH	차수벽높이	0.45	m	
CT	차수벽두께	0.15	m	
CB	차수벽폭	6.485	m	
TB	터파기여유폭	0.5	m	
TS	터파기경사(1:TS)	0.3		
D	배수관관경	1	m	
T	배수관두께	0.15	m	
FF	기초배면길이(좌측)	3.145	m	
FG	기초배면길이(우측)	2.652	m	
FN	기초배면길이(중앙)	5.632	m	

LL730.21540 배수관 날개벽(2련) / 경사=1:1.5, D1000, Θ=37~52˚							
< 공사비 산출 항목 >							
구분	품명/규격	단위	수량	단가	금액	표준시장단가 코드	비고
본체	콘크리트 타설/장비사용 무근콘크리트	m3	6.146	27,151	166,870	EC110.12000	
	합판거푸집 간단	m2	4.572	45,596	208,465	ED001.01000	
	유로폼 보통	m2	6.809	39,417	268,390	ED402.02000	
	합판거푸집 복잡	m2	13.612	70,550	960,327	ED001.03000	
	소계				1,604,052	[A]	
부대공		sum	[A]의	0%	0	요율산출	
	소계				0	[B]	
합계					1,604,052	[A+B]	

< 객체단가 정의 및 해설 >

【단가정의】

① 이 단가는 배수관 날개벽 설치에 소요되는 콘크리트, 거푸집 설치 비용을 포함한다.

② 주재료(콘크리트)의 구입 및 운반비는 제외되어 있다.

【적용기준】

① BIM라이브러리 정보

- 토목시설의 상세표준도 기반 BIM라이브러리(국토교통부/건설기술연구원)

② BIM단가 상세설명서 활용방법

- 본 단가는 상기의 BIM라이브러리에 기준한 것으로, 제시된 기준이 당해공사의 시공규모 또는 현장여건 및 작업조건 등과 부합하지 않는 경우에는 BIM단가를 조정 산출하여 적용할 수 있다.
- BIM단가 상세설명서를 활용하여 수량정보 및 공사비 산출항목을 변경할 수 있으며, 공사비 산출항목의 변경시에는 본 단가집의 공종별 표준시장단가를 적용한다.

【기본산출변수 상세정보는 별첨자료 참고】

LL730.21610 배수관 날개벽(2련) / 경사=1:1.5, D1200, Θ=0~8˚	
코드	LL730.21610
명칭	배수관 날개벽(2련)
규격	경사=1:1.5, D1200, Θ=0~8˚
단위	개소
적용단가(원)	1,683,130
노무비율(%)	67 %

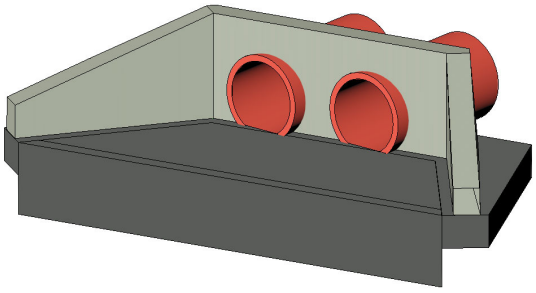

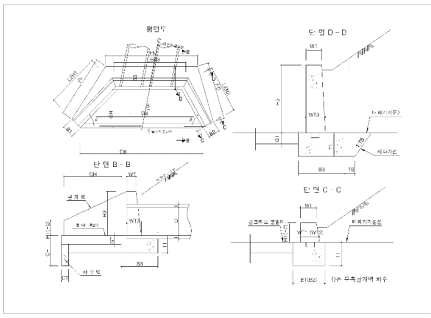

< 기본산출변수 >

산출변수	설명	변수값	단위	비고
LEN1	좌측날개벽 길이	2.396	m	
LEN2	우측날개벽 길이	2.396	m	
LEN3	중앙날개벽 길이	3.516	m	
H1	좌측날개벽 벽체높이(단부)	0.3	m	
H2	우측날개벽 벽체높이(단부)	0.3	m	
H3	중앙날개벽 벽체높이	1.65	m	
WT1	좌측날개벽 벽체하부두께(단부)	0.225	m	
WT2	우측날개벽 벽체하부두께(단부)	0.225	m	
WT3	중앙날개벽 벽체하부두께	0.3	m	
WT	날개벽 벽체상부두께	0.2	m	
T1	기초두께	0.5	m	
B1	좌측기초너비(단부)	0.4	m	
B2	우측기초너비(단부)	0.4	m	
B3	중앙기초너비	1.14	m	
GT	콘크리트물받이 두께	0.15	m	
GB	콘크리트물받이 평균폭	4.425	m	
GH	콘크리트물받이 길이	1.975	m	
CH	차수벽높이	0.45	m	
CT	차수벽두께	0.15	m	
CB	차수벽폭	5.565	m	
TB	터파기여유폭	0.5	m	
TS	터파기경사(1:TS)	0.3		
D	배수관관경	1.2	m	
T	배수관두께	0.15	m	
FF	기초배면길이(좌측)	2.985	m	
FG	기초배면길이(우측)	2.985	m	
FN	기초배면길이(중앙)	4.972	m	

LL730.21610 배수관 날개벽(2련) / 경사=1:1.5, D1200, Θ=0~8°							
< 공사비 산출 항목 >							
구분	품명/규격	단위	수량	단가	금액	표준시장단가 코드	비고
본체	콘크리트 타설/장비사용 무근콘크리트	m3	6.914	27,151	187,722	EC110.12000	
	합판거푸집 간단	m2	5.471	45,596	249,456	ED001.01000	
	유로폼 보통	m2	5.843	39,417	230,314	ED402.02000	
	합판거푸집 복잡	m2	14.396	70,550	1,015,638	ED001.03000	
	소계				1,683,130	[A]	
부대공		sum	[A]의	0%	0	요율산출	
	소계				0	[B]	
합계					1,683,130	[A+B]	

< 객체단가 정의 및 해설 >

【단가정의】

① 이 단가는 배수관 날개벽 설치에 소요되는 콘크리트, 거푸집 설치 비용을 포함한다.

② 주재료(콘크리트)의 구입 및 운반비는 제외되어 있다.

【적용기준】

① BIM라이브러리 정보

- 토목시설의 상세표준도 기반 BIM라이브러리(국토교통부/건설기술연구원)

② BIM단가 상세설명서 활용방법

- 본 단가는 상기의 BIM라이브러리에 기준한 것으로, 제시된 기준이 당해공사의 시공규모 또는 현장여건 및 작업조건 등과 부합하지 않는 경우에는 BIM단가를 조정 산출하여 적용할 수 있다.
- BIM단가 상세설명서를 활용하여 수량정보 및 공사비 산출항목을 변경할 수 있으며, 공사비 산출항목의 변경시에는 본 단가집의 공종별 표준시장단가를 적용한다.

【기본산출변수 상세정보는 별첨자료 참고】

LL730.21620 배수관 날개벽(2련) / 경사=1:1.5, D1200, Θ=8~22˚	
코드	LL730.21620
명칭	배수관 날개벽(2련)
규격	경사=1:1.5, D1200, Θ=8~22˚
단위	개소
적용단가(원)	1,823,748
노무비율(%)	68 %

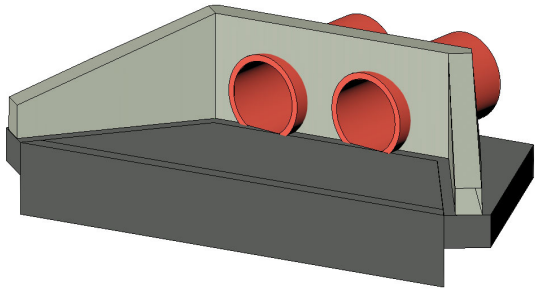

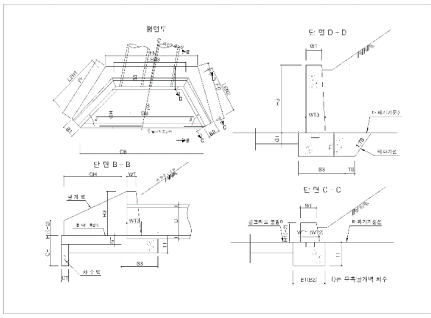

< 기본산출변수 >

산출변수	설명	변수값	단위	비고
LEN1	좌측날개벽 길이	2.906	m	
LEN2	우측날개벽 길이	2.396	m	
LEN3	중앙날개벽 길이	3.619	m	
H1	좌측날개벽 벽체높이(단부)	0.3	m	
H2	우측날개벽 벽체높이(단부)	0.3	m	
H3	중앙날개벽 벽체높이	1.65	m	
WT1	좌측날개벽 벽체하부두께(단부)	0.225	m	
WT2	우측날개벽 벽체하부두께(단부)	0.225	m	
WT3	중앙날개벽 벽체하부두께	0.3	m	
WT	날개벽 벽체상부두께	0.2	m	
T1	기초두께	0.5	m	
B1	좌측기초너비(단부)	0.4	m	
B2	우측기초너비(단부)	0.4	m	
B3	중앙기초너비	1.14	m	
GT	콘크리트물받이 두께	0.15	m	
GB	콘크리트물받이 평균폭	4.989	m	
GH	콘크리트물받이 길이	1.995	m	
CH	차수벽높이	0.45	m	
CT	차수벽두께	0.15	m	
CB	차수벽폭	6.557	m	
TB	터파기여유폭	0.5	m	
TS	터파기경사(1:TS)	0.3		
D	배수관관경	1.2	m	
T	배수관두께	0.15	m	
FF	기초배면길이(좌측)	3.311	m	
FG	기초배면길이(우측)	2.985	m	
FN	기초배면길이(중앙)	4.862	m	

LL730.21620 배수관 날개벽(2련) / 경사=1:1.5, D1200, Θ=8~22˚							
< 공사비 산출 항목 >							
구분	품명/규격	단위	수량	단가	금액	표준시장단가 코드	비고
본체	콘크리트 타설/장비사용 무근콘크리트	m3	7.533	27,151	204,528	EC110.12000	
	합판거푸집 간단	m2	5.579	45,596	254,380	ED001.01000	
	유로폼 보통	m2	6.885	39,417	271,386	ED402.02000	
	합판거푸집 복잡	m2	15.499	70,550	1,093,454	ED001.03000	
	소계				1,823,748	[A]	
부대공		sum	[A]의	0%	0	요율산출	
	소계				0	[B]	
합계					1,823,748	[A+B]	

< 객체단가 정의 및 해설 >

【단가정의】

① 이 단가는 배수관 날개벽 설치에 소요되는 콘크리트, 거푸집 설치 비용을 포함한다.

② 주재료(콘크리트)의 구입 및 운반비는 제외되어 있다.

【적용기준】

① BIM라이브러리 정보

- 토목시설의 상세표준도 기반 BIM라이브러리(국토교통부/건설기술연구원)

② BIM단가 상세설명서 활용방법

- 본 단가는 상기의 BIM라이브러리에 기준한 것으로, 제시된 기준이 당해공사의 시공규모 또는 현장여건 및 작업조건 등과 부합하지 않는 경우에는 BIM단가를 조정 산출하여 적용할 수 있다.
- BIM단가 상세설명서를 활용하여 수량정보 및 공사비 산출항목을 변경할 수 있으며, 공사비 산출항목의 변경시에는 본 단가집의 공종별 표준시장단가를 적용한다.

【기본산출변수 상세정보는 별첨자료 참고】

LL730.21630 배수관 날개벽(2련) / 경사=1:1.5, D1200, Θ=22~37˚	
코드	LL730.21630
명칭	배수관 날개벽(2련)
규격	경사=1:1.5, D1200, Θ=22~37˚
단위	개소
적용단가(원)	1,844,658
노무비율(%)	67 %

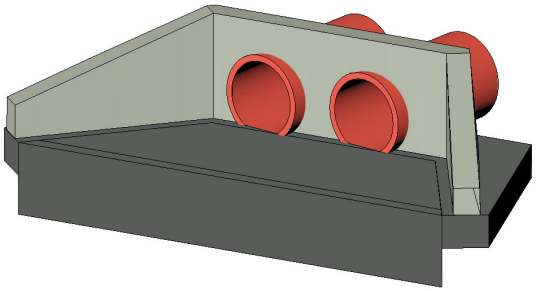

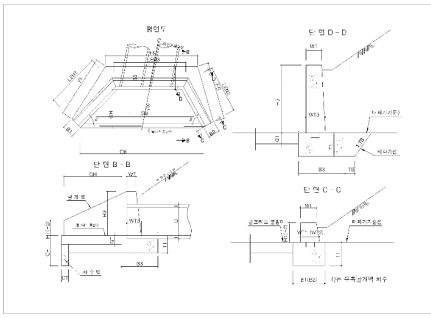

< 기본산출변수 >

산출변수	설명	변수값	단위	비고
LEN1	좌측날개벽 길이	2.906	m	
LEN2	우측날개벽 길이	2.173	m	
LEN3	중앙날개벽 길이	4.048	m	
H1	좌측날개벽 벽체높이(단부)	0.3	m	
H2	우측날개벽 벽체높이(단부)	0.3	m	
H3	중앙날개벽 벽체높이	1.65	m	
WT1	좌측날개벽 벽체하부두께(단부)	0.225	m	
WT2	우측날개벽 벽체하부두께(단부)	0.225	m	
WT3	중앙날개벽 벽체하부두께	0.3	m	
WT	날개벽 벽체상부두께	0.2	m	
T1	기초두께	0.5	m	
B1	좌측기초너비(단부)	0.4	m	
B2	우측기초너비(단부)	0.4	m	
B3	중앙기초너비	1.14	m	
GT	콘크리트물받이 두께	0.15	m	
GB	콘크리트물받이 평균폭	5.072	m	
GH	콘크리트물받이 길이	1.995	m	
CH	차수벽높이	0.45	m	
CT	차수벽두께	0.15	m	
CB	차수벽폭	6.331	m	
TB	터파기여유폭	0.5	m	
TS	터파기경사(1:TS)	0.3		
D	배수관관경	1.2	m	
T	배수관두께	0.15	m	
FF	기초배면길이(좌측)	3.311	m	
FG	기초배면길이(우측)	2.996	m	
FN	기초배면길이(중앙)	5.55	m	

LL730.21630 배수관 날개벽(2련) / 경사=1:1.5, D1200, Θ=22~37˚							
< 공사비 산출 항목 >							
구분	품명/규격	단위	수량	단가	금액	표준시장단가 코드	비고
본체	콘크리트 타설/장비사용 무근콘크리트	m3	7.706	27,151	209,226	EC110.12000	
	합판거푸집 간단	m2	5.929	45,596	270,339	ED001.01000	
	유로폼 보통	m2	6.648	39,417	262,044	ED402.02000	
	합판거푸집 복잡	m2	15.635	70,550	1,103,049	ED001.03000	
	소계				1,844,658	[A]	
부대공		sum	[A]의	0%	0	요율산출	
	소계				0	[B]	
합계					1,844,658	[A+B]	

< 객체단가 정의 및 해설 >

【단가정의】

① 이 단가는 배수관 날개벽 설치에 소요되는 콘크리트, 거푸집 설치 비용을 포함한다.

② 주재료(콘크리트)의 구입 및 운반비는 제외되어 있다.

【적용기준】

① BIM라이브러리 정보

- 토목시설의 상세표준도 기반 BIM라이브러리(국토교통부/건설기술연구원)

② BIM단가 상세설명서 활용방법

- 본 단가는 상기의 BIM라이브러리에 기준한 것으로, 제시된 기준이 당해공사의 시공규모 또는 현장여건 및 작업조건 등과 부합하지 않는 경우에는 BIM단가를 조정 산출하여 적용할 수 있다.
- BIM단가 상세설명서를 활용하여 수량정보 및 공사비 산출항목을 변경할 수 있으며, 공사비 산출항목의 변경시에는 본 단가집의 공종별 표준시장단가를 적용한다.

【기본산출변수 상세정보는 별첨자료 참고】

LL730.21640 배수관 날개벽(2련) / 경사=1:1.5, D1200, Θ=37~55˚	
코드	LL730.21640
명칭	배수관 날개벽(2련)
규격	경사=1:1.5, D1200, Θ=37~55˚
단위	개소
적용단가(원)	2,094,479
노무비율(%)	68 %

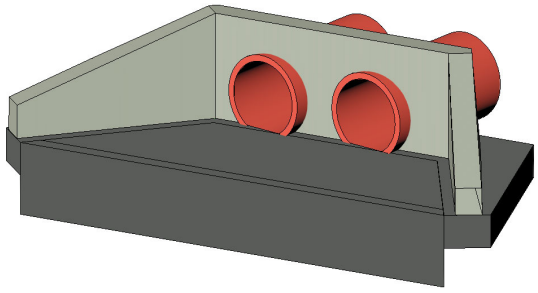

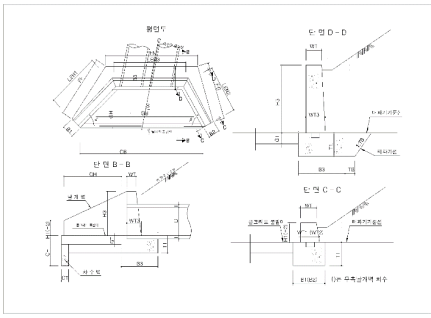

< 기본산출변수 >

산출변수	설명	변수값	단위	비고
LEN1	좌측날개벽 길이	3.36	m	
LEN2	우측날개벽 길이	2.13	m	
LEN3	중앙날개벽 길이	4.932	m	
H1	좌측날개벽 벽체높이(단부)	0.3	m	
H2	우측날개벽 벽체높이(단부)	0.3	m	
H3	중앙날개벽 벽체높이	1.65	m	
WT1	좌측날개벽 벽체하부두께(단부)	0.225	m	
WT2	우측날개벽 벽체하부두께(단부)	0.225	m	
WT3	중앙날개벽 벽체하부두께	0.3	m	
WT	날개벽 벽체상부두께	0.2	m	
T1	기초두께	0.5	m	
B1	좌측기초너비(단부)	0.4	m	
B2	우측기초너비(단부)	0.4	m	
B3	중앙기초너비	1.14	m	
GT	콘크리트물받이 두께	0.15	m	
GB	콘크리트물받이 평균폭	6.122	m	
GH	콘크리트물받이 길이	2.004	m	
CH	차수벽높이	0.45	m	
CT	차수벽두께	0.15	m	
CB	차수벽폭	7.555	m	
TB	터파기여유폭	0.5	m	
TS	터파기경사(1:TS)	0.3		
D	배수관관경	1.2	m	
T	배수관두께	0.15	m	
FF	기초배면길이(좌측)	3.688	m	
FG	기초배면길이(우측)	3.098	m	
FN	기초배면길이(중앙)	6.493	m	

8. 집수정

LL730.21640 배수관 날개벽(2련) / 경사=1:1.5, D1200, Θ=37~55˚							
< 공사비 산출 항목 >							
구분	품명/규격	단위	수량	단가	금액	표준시장단가 코드	비고
본체	콘크리트 타설/장비사용 무근콘크리트	m3	8.947	27,151	242,920	EC110.12000	
	합판거푸집 간단	m2	6.64	45,596	302,757	ED001.01000	
	유로폼 보통	m2	7.933	39,417	312,695	ED402.02000	
	합판거푸집 복잡	m2	17.521	70,550	1,236,107	ED001.03000	
	소계				2,094,479	[A]	
부대공		sum	[A]의	0%	0	요율산출	
	소계				0	[B]	
합계					2,094,479	[A+B]	

< 객체단가 정의 및 해설 >

【단가정의】

① 이 단가는 배수관 날개벽 설치에 소요되는 콘크리트, 거푸집 설치 비용을 포함한다.

② 주재료(콘크리트)의 구입 및 운반비는 제외되어 있다.

【적용기준】

① BIM라이브러리 정보

- 토목시설의 상세표준도 기반 BIM라이브러리(국토교통부/건설기술연구원)

② BIM단가 상세설명서 활용방법

- 본 단가는 상기의 BIM라이브러리에 기준한 것으로, 제시된 기준이 당해공사의 시공규모 또는 현장여건 및 작업조건 등과 부합하지 않는 경우에는 BIM단가를 조정 산출하여 적용할 수 있다.
- BIM단가 상세설명서를 활용하여 수량정보 및 공사비 산출항목을 변경할 수 있으며, 공사비 산출항목의 변경시에는 본 단가집의 공종별 표준시장단가를 적용한다.

【기본산출변수 상세정보는 별첨자료 참고】

LL111.11010 흙쌓기부집수정 / 형식1,D300	
코드	LL111.11010
명칭	흙쌓기부집수정
규격	형식1,D300
단위	nr(개소)
적용단가(원)	773,787
노무비율(%)	62 %

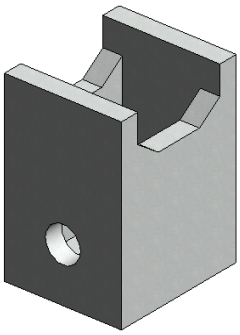

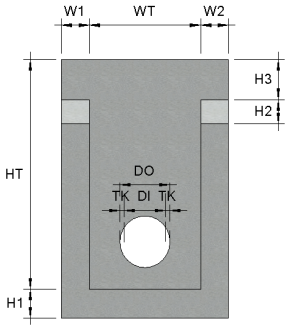

< 기본산출변수 >

산출변수	설명	변수값	단위	비고
WT	집수정 너비	800	mm	
TK	관두께	30	mm	
HT	집수정 높이	1600	mm	
DOR	외경 반지름	180	mm	
DO	관 외경	360	mm	
DI	관 내경	300	mm	
W1	벽체 너비 1	200	mm	
W2	벽체 너비 2	200	mm	
H1	기초 두께	200	mm	
H2	측구 상부 벽체 높이	170	mm	
H3	측구 높이	280	mm	
BD	집수정 폭	1400	mm	
B1	집수정 벽체 폭	200	mm	
B2	측구 하단 폭	500	mm	
B2A	측구 상부 벽체 폭 1	250	mm	
B2B	측구 상부 벽체 폭 2	250	mm	

LL111.11010 흙쌓기부집수정 / 형식1,D300							
< 공사비 산출 항목 >							
구분	품명/규격	단위	수량	단가	금액	표준시장단가 코드	비고
본체	콘크리트 타설/장비사용 무근콘크리트	m3	1.561	27,151	42,383	EC110.12000	
	합판거푸집 보통	m2	13.752	52,082	716,232	ED001.02000	
	소계				758,615	[A]	
부대공	계단 철근 설치/도금	sum	[A]의	2%	15,172	요율산출	
	소계				15,172	[B]	
합계					773,787	[A+B]	

< 객체단가 정의 및 해설 >

【단가정의】

① 이 단가는 집수정의 시공을 기준한 것으로, 거푸집 설치 및 해체, 콘크리트 타설, 부대작업(계단철근 설치)을 포함한다.

② 재료비·운반비의 포함 및 제외 사항은 다음과 같다.

- 포함 : 거푸집, 계단철근
- 제외 : 콘크리트

【적용기준】

① BIM라이브러리 정보

- 토목시설의 상세표준도 기반 BIM라이브러리(국토교통부/건설기술연구원)

② BIM단가 상세설명서 활용방법

- 본 단가는 상기의 BIM라이브러리에 기준한 것으로, 제시된 기준이 당해공사의 시공규모 또는 현장여건 및 작업조건 등과 부합하지 않는 경우에는 BIM단가를 조정 산출하여 적용할 수 있다.
- BIM단가 상세설명서를 활용하여 수량정보 및 공사비 산출항목을 변경할 수 있으며, 공사비 산출항목의 변경시에는 본 단가집의 공종별 표준시장단가를 적용한다.

【기본산출변수 상세정보는 별첨자료 참고】

LL111.11020 흙쌓기부집수정 / 형식1,D450	
코드	LL111.11020
명칭	흙쌓기부집수정
규격	형식1,D450
단위	nr(개소)
적용단가(원)	760,878
노무비율(%)	62 %

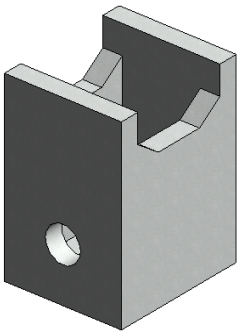

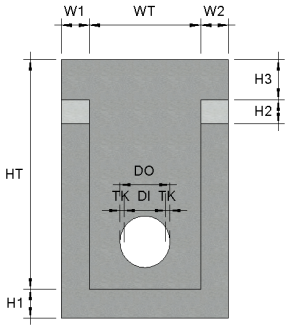

< 기본산출변수 >

산출변수	설명	변수값	단위	비고
WT	집수정 너비	800	mm	
TK	관두께	38	mm	
HT	집수정 높이	1600	mm	
DOR	외경 반지름	263	mm	
DO	관 외경	526	mm	
DI	관 내경	450	mm	
W1	벽체 너비 1	200	mm	
W2	벽체 너비 2	200	mm	
H1	기초 두께	200	mm	
H2	측구 상부 벽체 높이	170	mm	
H3	측구 높이	280	mm	
BD	집수정 폭	1400	mm	
B1	집수정 벽체 폭	200	mm	
B2	측구 하단 폭	500	mm	
B2A	측구 상부 벽체 폭 1	250	mm	
B2B	측구 상부 벽체 폭 2	250	mm	

LL111.11020 흙쌓기부집수정 / 형식1,D450							
< 공사비 산출 항목 >							
구분	품명/규격	단위	수량	단가	금액	표준시장단가 코드	비고
본체	콘크리트 타설/장비사용 무근콘크리트	m3	1.538	27,151	41,758	EC110.12000	
	합판거푸집 보통	m2	13.521	52,082	704,201	ED001.02000	
	소계				745,959	[A]	
부대공	계단 철근 설치/도금	sum	[A]의	2%	14,919	요율산출	
	소계				14,919	[B]	
합계					760,878	[A+B]	

< 객체단가 정의 및 해설 >

【단가정의】

① 이 단가는 집수정의 시공을 기준한 것으로, 거푸집 설치 및 해체, 콘크리트 타설, 부대작업(계단철근 설치)을 포함한다.

② 재료비·운반비의 포함 및 제외 사항은 다음과 같다.

- 포함 : 거푸집, 계단철근
- 제외 : 콘크리트

【적용기준】

① BIM라이브러리 정보

- 토목시설의 상세표준도 기반 BIM라이브러리(국토교통부/건설기술연구원)

② BIM단가 상세설명서 활용방법

- 본 단가는 상기의 BIM라이브러리에 기준한 것으로, 제시된 기준이 당해공사의 시공규모 또는 현장여건 및 작업조건 등과 부합하지 않는 경우에는 BIM단가를 조정 산출하여 적용할 수 있다.
- BIM단가 상세설명서를 활용하여 수량정보 및 공사비 산출항목을 변경할 수 있으며, 공사비 산출항목의 변경시에는 본 단가집의 공종별 표준시장단가를 적용한다.

【기본산출변수 상세정보는 별첨자료 참고】

LL111.11030 흙쌓기부집수정 / 형식1,D600	
코드	LL111.11030
명칭	흙쌓기부집수정
규격	형식1,D600
단위	nr(개소)
적용단가(원)	742,140
노무비율(%)	62 %

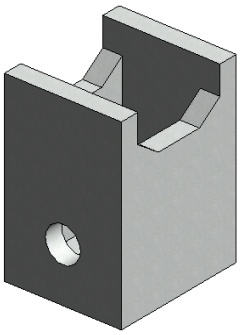

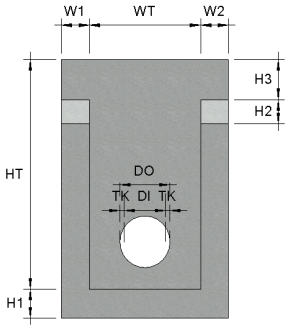

< 기본산출변수 >

산출변수	설명	변수값	단위	비고
WT	집수정 너비	800	mm	
TK	관두께	50	mm	
HT	집수정 높이	1600	mm	
DOR	외경 반지름	350	mm	
DO	관 외경	700	mm	
DI	관 내경	600	mm	
W1	벽체 너비 1	200	mm	
W2	벽체 너비 2	200	mm	
H1	기초 두께	200	mm	
H2	측구 상부 벽체 높이	170	mm	
H3	측구 높이	280	mm	
BD	집수정 폭	1400	mm	
B1	집수정 벽체 폭	200	mm	
B2	측구 하단 폭	500	mm	
B2A	측구 상부 벽체 폭 1	250	mm	
B2B	측구 상부 벽체 폭 2	250	mm	

LL111.11030 흙쌓기부집수정 / 형식1,D600							
< 공사비 산출 항목 >							
구분	품명/규격	단위	수량	단가	금액	표준시장단가 코드	비고
본체	콘크리트 타설/장비사용 무근콘크리트	m3	1.504	27,151	40,835	EC110.12000	
	합판거푸집 보통	m2	13.186	52,082	686,753	ED001.02000	
	소계				727,588	[A]	
부대공	계단 철근 설치/도금	sum	[A]의	2%	14,552	요율산출	
	소계				14,552	[B]	
합계					742,140	[A+B]	

< 객체단가 정의 및 해설 >

【단가정의】

① 이 단가는 집수정의 시공을 기준한 것으로, 거푸집 설치 및 해체, 콘크리트 타설, 부대작업(계단철근 설치)을 포함한다.

② 재료비·운반비의 포함 및 제외 사항은 다음과 같다.

- 포함 : 거푸집, 계단철근
- 제외 : 콘크리트

【적용기준】

① BIM라이브러리 정보

- 토목시설의 상세표준도 기반 BIM라이브러리(국토교통부/건설기술연구원)

② BIM단가 상세설명서 활용방법

- 본 단가는 상기의 BIM라이브러리에 기준한 것으로, 제시된 기준이 당해공사의 시공규모 또는 현장여건 및 작업조건 등과 부합하지 않는 경우에는 BIM단가를 조정 산출하여 적용할 수 있다.
- BIM단가 상세설명서를 활용하여 수량정보 및 공사비 산출항목을 변경할 수 있으며, 공사비 산출항목의 변경시에는 본 단가집의 공종별 표준시장단가를 적용한다.

【기본산출변수 상세정보는 별첨자료 참고】

LL111.11040 흙쌓기부집수정 / 형식1,D800	
코드	LL111.11040
명칭	흙쌓기부집수정
규격	형식1,D800
단위	nr(개소)
적용단가(원)	1,183,347
노무비율(%)	62 %

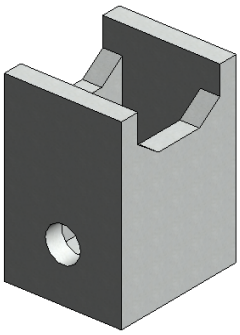

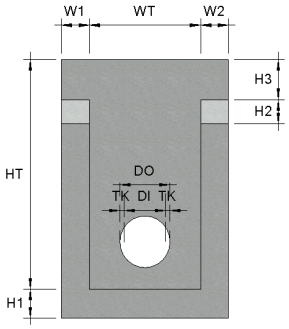

< 기본산출변수 >

산출변수	설명	변수값	단위	비고
WT	집수정 너비	1200	mm	
TK	관두께	66	mm	
HT	집수정 높이	2150	mm	
DOR	외경 반지름	466	mm	
DO	관 외경	932	mm	
DI	관 내경	800	mm	
W1	벽체 너비 1	200	mm	
W2	벽체 너비 2	200	mm	
H1	기초 두께	200	mm	
H2	측구 상부 벽체 높이	170	mm	
H3	측구 높이	280	mm	
BD	집수정 폭	1400	mm	
B1	집수정 벽체 폭	200	mm	
B2	측구 하단 폭	500	mm	
B2A	측구 상부 벽체 폭 1	250	mm	
B2B	측구 상부 벽체 폭 2	250	mm	

LL111.11040 흙쌓기부집수정 / 형식1,D800							
< 공사비 산출 항목 >							
구분	품명/규격	단위	수량	단가	금액	표준시장단가 코드	비고
본체	콘크리트 타설/장비사용 무근콘크리트	m3	2.385	27,151	64,755	EC110.12000	
	합판거푸집 보통	m2	21.032	52,082	1,095,389	ED001.02000	
	소계				1,160,144	[A]	
부대공	계단 철근 설치/도금	sum	[A]의	2%	23,203	요율산출	
	소계				23,203	[B]	
합계					1,183,347	[A+B]	

< 객체단가 정의 및 해설 >

【단가정의】

① 이 단가는 집수정의 시공을 기준한 것으로, 거푸집 설치 및 해체, 콘크리트 타설, 부대작업(계단철근 설치)을 포함한다.

② 재료비·운반비의 포함 및 제외 사항은 다음과 같다.

- 포함 : 거푸집, 계단철근
- 제외 : 콘크리트

【적용기준】

① BIM라이브러리 정보

- 토목시설의 상세표준도 기반 BIM라이브러리(국토교통부/건설기술연구원)

② BIM단가 상세설명서 활용방법

- 본 단가는 상기의 BIM라이브러리에 기준한 것으로, 제시된 기준이 당해공사의 시공규모 또는 현장여건 및 작업조건 등과 부합하지 않는 경우에는 BIM단가를 조정 산출하여 적용할 수 있다.
- BIM단가 상세설명서를 활용하여 수량정보 및 공사비 산출항목을 변경할 수 있으며, 공사비 산출항목의 변경시에는 본 단가집의 공종별 표준시장단가를 적용한다.

【기본산출변수 상세정보는 별첨자료 참고】

LL111.11050 흙쌓기부집수정 / 형식1,D1000	
코드	LL111.11050
명칭	흙쌓기부집수정
규격	형식1,D1000
단위	nr(개소)
적용단가(원)	1,140,628
노무비율(%)	62 %

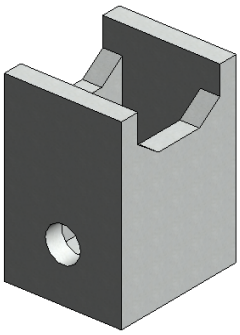

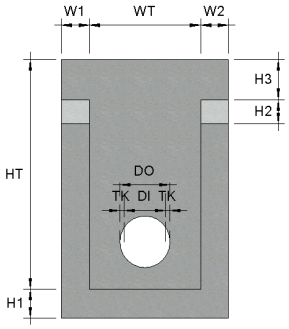

< 기본산출변수 >

산출변수	설명	변수값	단위	비고
WT	집수정 너비	1200	mm	
TK	관두께	82	mm	
HT	집수정 높이	2150	mm	
DOR	외경 반지름	582	mm	
DO	관 외경	1164	mm	
DI	관 내경	1000	mm	
W1	벽체 너비 1	200	mm	
W2	벽체 너비 2	200	mm	
H1	기초 두께	200	mm	
H2	측구 상부 벽체 높이	170	mm	
H3	측구 높이	280	mm	
BD	집수정 폭	1400	mm	
B1	집수정 벽체 폭	200	mm	
B2	측구 하단 폭	500	mm	
B2A	측구 상부 벽체 폭 1	250	mm	
B2B	측구 상부 벽체 폭 2	250	mm	

LL111.11050 흙쌓기부집수정 / 형식1,D1000							
< 공사비 산출 항목 >							
구분	품명/규격	단위	수량	단가	금액	표준시장단가 코드	비고
본체	콘크리트 타설/장비사용 무근콘크리트	m3	2.308	27,151	62,665	EC110.12000	
	합판거푸집 보통	m2	20.268	52,082	1,055,598	ED001.02000	
	소계				1,118,263	[A]	
부대공	계단 철근 설치/도금	sum	[A]의	2%	22,365	요율산출	
	소계				22,365	[B]	
합계					1,140,628	[A+B]	

< 객체단가 정의 및 해설 >

【단가정의】

① 이 단가는 집수정의 시공을 기준한 것으로, 거푸집 설치 및 해체, 콘크리트 타설, 부대작업(계단철근 설치)을 포함한다.

② 재료비·운반비의 포함 및 제외 사항은 다음과 같다.

- 포함 : 거푸집, 계단철근
- 제외 : 콘크리트

【적용기준】

① BIM라이브러리 정보

- 토목시설의 상세표준도 기반 BIM라이브러리(국토교통부/건설기술연구원)

② BIM단가 상세설명서 활용방법

- 본 단가는 상기의 BIM라이브러리에 기준한 것으로, 제시된 기준이 당해공사의 시공규모 또는 현장여건 및 작업조건 등과 부합하지 않는 경우에는 BIM단가를 조정 산출하여 적용할 수 있다.
- BIM단가 상세설명서를 활용하여 수량정보 및 공사비 산출항목을 변경할 수 있으며, 공사비 산출항목의 변경시에는 본 단가집의 공종별 표준시장단가를 적용한다.

【기본산출변수 상세정보는 별첨자료 참고】

LL111.11060 흙쌓기부집수정 / 형식1,D1200	
코드	LL111.11060
명칭	흙쌓기부집수정
규격	형식1,D1200
단위	nr(개소)
적용단가(원)	1,293,826
노무비율(%)	62 %

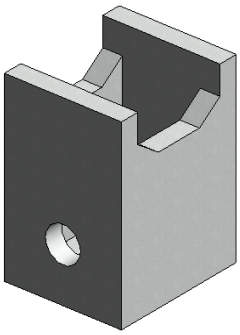

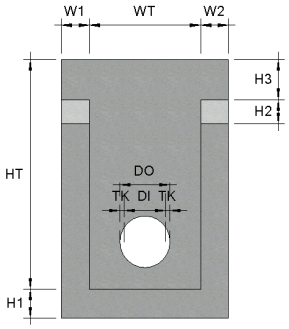

< 기본산출변수 >

산출변수	설명	변수값	단위	비고
WT	집수정 너비	1600	mm	
TK	관두께	95	mm	
HT	집수정 높이	2150	mm	
DOR	외경 반지름	695	mm	
DO	관 외경	1390	mm	
DI	관 내경	1200	mm	
W1	벽체 너비 1	200	mm	
W2	벽체 너비 2	200	mm	
H1	기초 두께	200	mm	
H2	측구 상부 벽체 높이	170	mm	
H3	측구 높이	280	mm	
BD	집수정 폭	1400	mm	
B1	집수정 벽체 폭	200	mm	
B2	측구 하단 폭	500	mm	
B2A	측구 상부 벽체 폭 1	250	mm	
B2B	측구 상부 벽체 폭 2	250	mm	

LL111.11060 흙쌓기부집수정 / 형식1,D1200							
< 공사비 산출 항목 >							
구분	품명/규격	단위	수량	단가	금액	표준시장단가 코드	비고
본체	콘크리트 타설/장비사용 무근콘크리트	m3	2.674	27,151	72,602	EC110.12000	
	합판거푸집 보통	m2	22.961	52,082	1,195,855	ED001.02000	
	소계				1,268,457	[A]	
부대공	계단 철근 설치/도금	sum	[A]의	2%	25,369	요율산출	
	소계				25,369	[B]	
합계					1,293,826	[A+B]	

< 객체단가 정의 및 해설 >

【단가정의】

① 이 단가는 집수정의 시공을 기준한 것으로, 거푸집 설치 및 해체, 콘크리트 타설, 부대작업(계단철근 설치)을 포함한다.

② 재료비·운반비의 포함 및 제외 사항은 다음과 같다.

- 포함 : 거푸집, 계단철근
- 제외 : 콘크리트

【적용기준】

① BIM라이브러리 정보

- 토목시설의 상세표준도 기반 BIM라이브러리(국토교통부/건설기술연구원)

② BIM단가 상세설명서 활용방법

- 본 단가는 상기의 BIM라이브러리에 기준한 것으로, 제시된 기준이 당해공사의 시공규모 또는 현장여건 및 작업조건 등과 부합하지 않는 경우에는 BIM단가를 조정 산출하여 적용할 수 있다.
- BIM단가 상세설명서를 활용하여 수량정보 및 공사비 산출항목을 변경할 수 있으며, 공사비 산출항목의 변경시에는 본 단가집의 공종별 표준시장단가를 적용한다.

【기본산출변수 상세정보는 별첨자료 참고】

LL121.11040 흙깍기부집수정 / 형식1,흄관 D800	
코드	LL121.11040
명칭	흙깍기부집수정
규격	형식1,흄관 D800
단위	nr(개소)
적용단가(원)	1,089,009
노무비율(%)	62 %

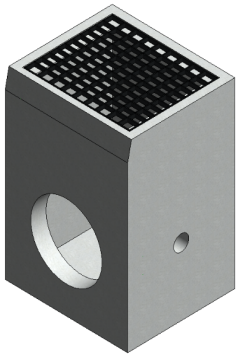

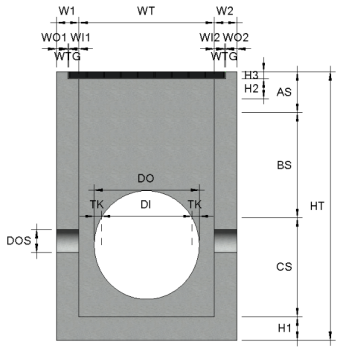

< 기본산출변수 >

산출변수	설명	변수값	단위	비고
TK	관두께	66	mm	
HT	집수정 높이	2300	mm	
DOR	외경 반지름	466	mm	
DO	관 외경	932	mm	
DI	관 내경	800	mm	
BS	1번부터 n번까지의 계단철근 총 높이	900	mm	
AS	상부 계단철근까지의 높이	350	mm	
DOS	사이드 유공관 외경	200	mm	
WT	집수정 너비	1200	mm	
W1	벽체 너비 1	200	mm	
W2	벽체 너비 2	200	mm	
WO1	벽체 외부 너비 1	100	mm	
WO2	벽체 외부 너비 2	100	mm	
WI1	벽체 내부 너비 1	90	mm	
WI2	벽체 내부 너비 2	90	mm	
WTG	벽체 및 집수정 간 너비	10	mm	
H1	기초 두께	200	mm	
H2	상부 벽체 높이	170	mm	
H3	스틸그레이팅 높이	60	mm	
CS	계단철근부터 기초까지의 높이	850	mm	
HP1	좌측 벽체 높이 1 (횡배수관 아래)	150	mm	
HP2	좌측 벽체 높이 2 (횡배수관 위)	788	mm	
BD	집수정 폭	1400	mm	
B1	집수정 벽체 폭	200	mm	
B2	집수정 내부 폭	1000	mm	
BTG	벽체 및 스틸그레이팅 간 폭	10	mm	
BO1A	벽체 외부 폭 1A	75	mm	
BO1B	벽체 외부 폭 1B	50	mm	
BO2	벽체 외부 폭 2	100	mm	
BI1	벽체 내부 폭 1	65	mm	
BI2	벽체 내부 폭 2	90	mm	

LL121.11040 흙깍기부집수정 / 형식1,흄관 D800							
< 공사비 산출 항목 >							
구분	품명/규격	단위	수량	단가	금액	표준시장단가 코드	비고
본체	콘크리트 타설/장비사용 무근콘크리트	m3	2.182	27,151	59,243	EC110.12000	
	합판거푸집 보통	m2	19.163	52,082	998,047	ED001.02000	
	소계				1,057,290	[A]	
부대공	계단 철근 설치/도금 스틸그레이팅 설치	sum	[A]의	3%	31,719	요율산출	
	소계				31,719	[B]	
합계					1,089,009	[A+B]	

< 객체단가 정의 및 해설 >

【단가정의】

① 이 단가는 집수정의 시공을 기준한 것으로, 거푸집 설치 및 해체, 콘크리트 타설, 부대작업(계단철근 설치)을 포함한다.

② 재료비·운반비의 포함 및 제외 사항은 다음과 같다.

- 포함 : 거푸집, 계단철근
- 제외 : 콘크리트, 스틸그레이팅

【적용기준】

① BIM라이브러리 정보

- 토목시설의 상세표준도 기반 BIM라이브러리(국토교통부/건설기술연구원)

② BIM단가 상세설명서 활용방법

- 본 단가는 상기의 BIM라이브러리에 기준한 것으로, 제시된 기준이 당해공사의 시공규모 또는 현장여건 및 작업조건 등과 부합하지 않는 경우에는 BIM단가를 조정 산출하여 적용할 수 있다.
- BIM단가 상세설명서를 활용하여 수량정보 및 공사비 산출항목을 변경할 수 있으며, 공사비 산출항목의 변경시에는 본 단가집의 공종별 표준시장단가를 적용한다.

【기본산출변수 상세정보는 별첨자료 참고】

LL121.11050 흙깍기부집수정 / 형식1,흄관 D1000	
코드	LL121.11050
명칭	흙깍기부집수정
규격	형식1,흄관 D1000
단위	nr(개소)
적용단가(원)	1,098,686
노무비율(%)	62 %

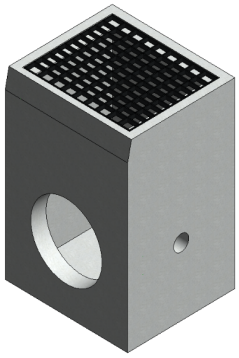

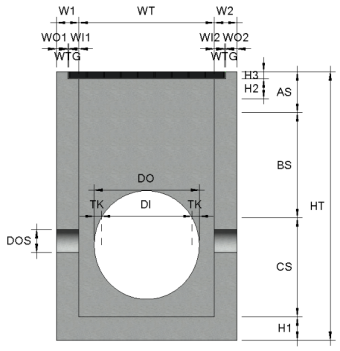

< 기본산출변수 >

산출변수	설명	변수값	단위	비고
TK	관두께	82	mm	
HT	집수정 높이	2300	mm	
DOR	외경 반지름	582	mm	
DO	관 외경	1164	mm	
DI	관 내경	1000	mm	
BS	1번부터 n번까지의 계단철근 총 높이	900	mm	
AS	상부 계단철근까지의 높이	350	mm	
DOS	사이드 유공관 외경	200	mm	
WT	집수정 너비	1200	mm	
W1	벽체 너비 1	200	mm	
W2	벽체 너비 2	200	mm	
WO1	벽체 외부 너비 1	100	mm	
WO2	벽체 외부 너비 2	100	mm	
WI1	벽체 내부 너비 1	90	mm	
WI2	벽체 내부 너비 2	90	mm	
WTG	벽체 및 집수정 간 너비	10	mm	
H1	기초 두께	200	mm	
H2	상부 벽체 높이	170	mm	
H3	스틸그레이팅 높이	60	mm	
CS	계단철근부터 기초까지의 높이	850	mm	
HP1	좌측 벽체 높이 1 (횡배수관 아래)	150	mm	
HP2	좌측 벽체 높이 2 (횡배수관 위)	788	mm	
BD	집수정 폭	1400	mm	
B1	집수정 벽체 폭	200	mm	
B2	집수정 내부 폭	1000	mm	
BTG	벽체 및 스틸그레이팅 간 폭	10	mm	
BO1A	벽체 외부 폭 1A	75	mm	
BO1B	벽체 외부 폭 1B	50	mm	
BO2	벽체 외부 폭 2	100	mm	
BI1	벽체 내부 폭 1	65	mm	
BI2	벽체 내부 폭 2	90	mm	

LL121.11050 흙깍기부집수정 / 형식1,흄관 D1000							
< 공사비 산출 항목 >							
구분	품명/규격	단위	수량	단가	금액	표준시장단가 코드	비고
본체	콘크리트 타설/장비사용 무근콘크리트	m3	2.528	27,151	68,638	EC110.12000	
	합판거푸집 보통	m2	19.163	52,082	998,047	ED001.02000	
	소계				1,066,685	[A]	
부대공	계단 철근 설치/도금 스틸그레이팅 설치	sum	[A]의	3%	32,001	요율산출	
	소계				32,001	[B]	
합계					1,098,686	[A+B]	

< 객체단가 정의 및 해설 >

【단가정의】

① 이 단가는 집수정의 시공을 기준한 것으로, 거푸집 설치 및 해체, 콘크리트 타설, 부대작업(계단철근 설치)을 포함한다.

② 재료비·운반비의 포함 및 제외 사항은 다음과 같다.

- 포함 : 거푸집, 계단철근
- 제외 : 콘크리트, 스틸그레이팅

【적용기준】

① BIM라이브러리 정보

- 토목시설의 상세표준도 기반 BIM라이브러리(국토교통부/건설기술연구원)

② BIM단가 상세설명서 활용방법

- 본 단가는 상기의 BIM라이브러리에 기준한 것으로, 제시된 기준이 당해공사의 시공규모 또는 현장여건 및 작업조건 등과 부합하지 않는 경우에는 BIM단가를 조정 산출하여 적용할 수 있다.
- BIM단가 상세설명서를 활용하여 수량정보 및 공사비 산출항목을 변경할 수 있으며, 공사비 산출항목의 변경시에는 본 단가집의 공종별 표준시장단가를 적용한다.

【기본산출변수 상세정보는 별첨자료 참고】

LL121.11060 흙깍기부집수정 / 형식1,흄관 D1200	
코드	LL121.11060
명칭	흙깍기부집수정
규격	형식1,흄관 D1200
단위	nr(개소)
적용단가(원)	1,437,625
노무비율(%)	62 %

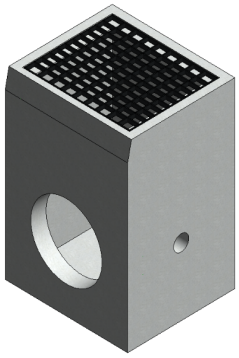

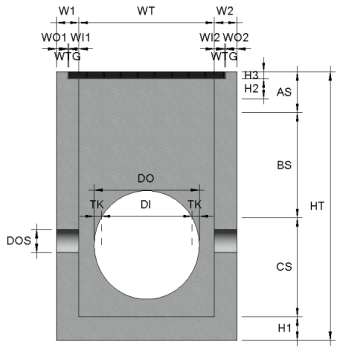

< 기본산출변수 >

산출변수	설명	변수값	단위	비고
TK	관두께	95	mm	
HT	집수정 높이	2600	mm	
DOR	외경 반지름	695	mm	
DO	관 외경	1390	mm	
DI	관 내경	1200	mm	
BS	1번부터 n번까지의 계단철근 총 높이	1200	mm	
AS	상부 계단철근까지의 높이	350	mm	
DOS	사이드 유공관 외경	200	mm	
WT	집수정 너비	1200	mm	
W1	벽체 너비 1	200	mm	
W2	벽체 너비 2	200	mm	
WO1	벽체 외부 너비 1	100	mm	
WO2	벽체 외부 너비 2	100	mm	
WI1	벽체 내부 너비 1	90	mm	
WI2	벽체 내부 너비 2	90	mm	
WTG	벽체 및 집수정 간 너비	10	mm	
H1	기초 두께	200	mm	
H2	상부 벽체 높이	170	mm	
H3	스틸그레이팅 높이	60	mm	
CS	계단철근부터 기초까지의 높이	850	mm	
HP1	좌측 벽체 높이 1 (횡배수관 아래)	150	mm	
HP2	좌측 벽체 높이 2 (횡배수관 위)	788	mm	
BD	집수정 폭	1400	mm	
B1	집수정 벽체 폭	200	mm	
B2	집수정 내부 폭	1000	mm	
BTG	벽체 및 스틸그레이팅 간 폭	10	mm	
BO1A	벽체 외부 폭 1A	75	mm	
BO1B	벽체 외부 폭 1B	50	mm	
BO2	벽체 외부 폭 2	100	mm	
BI1	벽체 내부 폭 1	65	mm	
BI2	벽체 내부 폭 2	90	mm	

LL121.11060 흙깍기부집수정 / 형식1,흄관 D1200							
< 공사비 산출 항목 >							
구분	품명/규격	단위	수량	단가	금액	표준시장단가 코드	비고
본체	콘크리트 타설/장비사용 무근콘크리트	m3	2.891	27,151	78,494	EC110.12000	
	합판거푸집 보통	m2	25.292	52,082	1,317,258	ED001.02000	
	소계				1,395,752	[A]	
부대공	계단 철근 설치/도금 스틸그레이팅 설치	sum	[A]의	3%	41,873	요율산출	
	소계				41,873	[B]	
합계					1,437,625	[A+B]	

< 객체단가 정의 및 해설 >

【단가정의】

① 이 단가는 집수정의 시공을 기준한 것으로, 거푸집 설치 및 해체, 콘크리트 타설, 부대작업(계단철근 설치)을 포함한다.

② 재료비·운반비의 포함 및 제외 사항은 다음과 같다.

- 포함 : 거푸집, 계단철근
- 제외 : 콘크리트, 스틸그레이팅

【적용기준】

① BIM라이브러리 정보

- 토목시설의 상세표준도 기반 BIM라이브러리(국토교통부/건설기술연구원)

② BIM단가 상세설명서 활용방법

- 본 단가는 상기의 BIM라이브러리에 기준한 것으로, 제시된 기준이 당해공사의 시공규모 또는 현장여건 및 작업조건 등과 부합하지 않는 경우에는 BIM단가를 조정 산출하여 적용할 수 있다.
- BIM단가 상세설명서를 활용하여 수량정보 및 공사비 산출항목을 변경할 수 있으며, 공사비 산출항목의 변경시에는 본 단가집의 공종별 표준시장단가를 적용한다.

【기본산출변수 상세정보는 별첨자료 참고】

LL111.22010 흙쌓기부집수정 / 형식2,D300	
코드	LL111.22010
명칭	흙쌓기부집수정
규격	형식2,D300
단위	nr(개소)
적용단가(원)	794,030
노무비율(%)	62 %

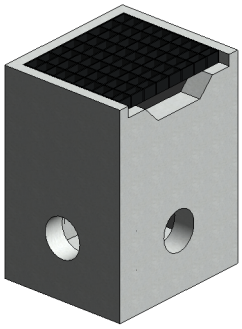

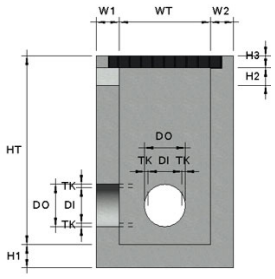

< 기본산출변수 >

산출변수	설명	변수값	단위	비고
TK	관두께	30	mm	
HT	집수정 높이	1600	mm	
DOR	외경 반지름	180	mm	
DO	관 외경	360	mm	
DI	관 내경	300	mm	
WT	집수정 너비	800	mm	
W1	벽체 너비 1	200	mm	
W2	벽체 너비 2	200	mm	
H1	기초 두께	200	mm	
H2	측구 상부 벽체 높이	150	mm	
H3	측구 높이	100	mm	
BD	집수정 폭	1400	mm	
B1	집수정 벽체 폭	100	mm	
B2	측구 하단 폭	500	mm	
B2A	측구 상부 벽체 폭 1	150	mm	
B2B	측구 상부 벽체 폭 2	150	mm	
T1	측구 벽체 및 스틸그레이팅 간 폭	5	mm	
T2	상부 벽체 두께 1	95	mm	
T3	상부 벽체 두께 2	100	mm	

LL111.22010 흙쌓기부집수정 / 형식2,D300							
< 공사비 산출 항목 >							
구분	품명/규격	단위	수량	단가	금액	표준시장단가 코드	비고
본체	콘크리트 타설/장비사용 무근콘크리트	m3	1.582	27,151	42,953	EC110.12000	
	합판거푸집 보통	m2	13.977	52,082	727,950	ED001.02000	
	소계				770,903	[A]	
부대공	계단 철근 설치/도금 스틸그레이팅 설치	sum	[A]의	3%	23,127	요율산출	
	소계				23,127	[B]	
합계					794,030	[A+B]	

< 객체단가 정의 및 해설 >

【단가정의】

① 이 단가는 집수정의 시공을 기준한 것으로, 거푸집 설치 및 해체, 콘크리트 타설, 부대작업(계단철근 설치)을 포함한다.

② 재료비·운반비의 포함 및 제외 사항은 다음과 같다.

- 포함 : 거푸집, 계단철근
- 제외 : 콘크리트, 스틸그레이팅

【적용기준】

① BIM라이브러리 정보

- 토목시설의 상세표준도 기반 BIM라이브러리(국토교통부/건설기술연구원)

② BIM단가 상세설명서 활용방법

- 본 단가는 상기의 BIM라이브러리에 기준한 것으로, 제시된 기준이 당해공사의 시공규모 또는 현장여건 및 작업조건 등과 부합하지 않는 경우에는 BIM단가를 조정 산출하여 적용할 수 있다.
- BIM단가 상세설명서를 활용하여 수량정보 및 공사비 산출항목을 변경할 수 있으며, 공사비 산출항목의 변경시에는 본 단가집의 공종별 표준시장단가를 적용한다.

【기본산출변수 상세정보는 별첨자료 참고】

LL111.22020 흙쌓기부집수정 / 형식2,D450	
코드	LL111.22020
명칭	흙쌓기부집수정
규격	형식2,D450
단위	nr(개소)
적용단가(원)	767,960
노무비율(%)	62 %

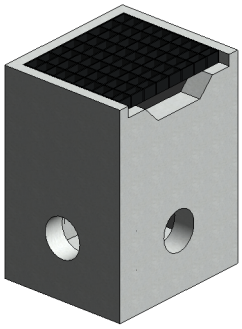

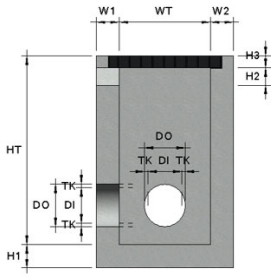

< 기본산출변수 >

산출변수	설명	변수값	단위	비고
TK	관두께	38	mm	
HT	집수정 높이	1600	mm	
DOR	외경 반지름	263	mm	
DO	관 외경	526	mm	
DI	관 내경	450	mm	
WT	집수정 너비	800	mm	
W1	벽체 너비 1	200	mm	
W2	벽체 너비 2	200	mm	
H1	기초 두께	200	mm	
H2	측구 상부 벽체 높이	150	mm	
H3	측구 높이	100	mm	
BD	집수정 폭	1400	mm	
B1	집수정 벽체 폭	100	mm	
B2	측구 하단 폭	500	mm	
B2A	측구 상부 벽체 폭 1	150	mm	
B2B	측구 상부 벽체 폭 2	150	mm	
T1	측구 벽체 및 스틸그레이팅 간 폭	5	mm	
T2	상부 벽체 두께 1	95	mm	
T3	상부 벽체 두께 2	100	mm	

LL111.22020 흙쌓기부집수정 / 형식2,D450							
< 공사비 산출 항목 >							
구분	품명/규격	단위	수량	단가	금액	표준시장단가 코드	비고
본체	콘크리트 타설/장비사용 무근콘크리트	m3	1.536	27,151	41,704	EC110.12000	
	합판거푸집 보통	m2	13.515	52,082	703,888	ED001.02000	
	소계				745,592	[A]	
부대공	계단 철근 설치/도금 스틸그레이팅 설치	sum	[A]의	3%	22,368	요율산출	
	소계				22,368	[B]	
합계					767,960	[A+B]	

< 객체단가 정의 및 해설 >

【단가정의】

① 이 단가는 집수정의 시공을 기준한 것으로, 거푸집 설치 및 해체, 콘크리트 타설, 부대작업(계단철근 설치)을 포함한다.

② 재료비·운반비의 포함 및 제외 사항은 다음과 같다.

- 포함 : 거푸집, 계단철근
- 제외 : 콘크리트, 스틸그레이팅

【적용기준】

① BIM라이브러리 정보

- 토목시설의 상세표준도 기반 BIM라이브러리(국토교통부/건설기술연구원)

② BIM단가 상세설명서 활용방법

- 본 단가는 상기의 BIM라이브러리에 기준한 것으로, 제시된 기준이 당해공사의 시공규모 또는 현장여건 및 작업조건 등과 부합하지 않는 경우에는 BIM단가를 조정 산출하여 적용할 수 있다.
- BIM단가 상세설명서를 활용하여 수량정보 및 공사비 산출항목을 변경할 수 있으며, 공사비 산출항목의 변경시에는 본 단가집의 공종별 표준시장단가를 적용한다.

【기본산출변수 상세정보는 별첨자료 참고】

LL111.22030 흙쌓기부집수정 / 형식2,D600	
코드	LL111.22030
명칭	흙쌓기부집수정
규격	형식2,D600
단위	nr(개소)
적용단가(원)	703,294
노무비율(%)	62 %

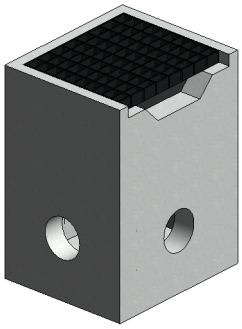

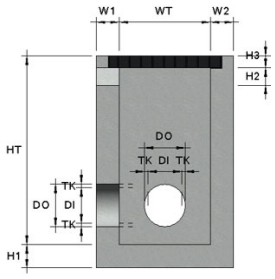

< 기본산출변수 >

산출변수	설명	변수값	단위	비고
TK	관두께	50	mm	
HT	집수정 높이	1600	mm	
DOR	외경 반지름	350	mm	
DO	관 외경	700	mm	
DI	관 내경	600	mm	
WT	집수정 너비	800	mm	
W1	벽체 너비 1	200	mm	
W2	벽체 너비 2	200	mm	
H1	기초 두께	200	mm	
H2	측구 상부 벽체 높이	150	mm	
H3	측구 높이	100	mm	
BD	집수정 폭	1400	mm	
B1	집수정 벽체 폭	100	mm	
B2	측구 하단 폭	500	mm	
B2A	측구 상부 벽체 폭 1	150	mm	
B2B	측구 상부 벽체 폭 2	150	mm	
T1	측구 벽체 및 스틸그레이팅 간 폭	5	mm	
T2	상부 벽체 두께 1	95	mm	
T3	상부 벽체 두께 2	100	mm	

LL111.22030 흙쌓기부집수정 / 형식2,D600							
< 공사비 산출 항목 >							
구분	품명/규격	단위	수량	단가	금액	표준시장단가 코드	비고
본체	콘크리트 타설/장비사용 무근콘크리트	m3	1.468	27,151	39,858	EC110.12000	
	합판거푸집 보통	m2	12.345	52,082	642,952	ED001.02000	
	소계				682,810	[A]	
부대공	계단 철근 설치/도금 스틸그레이팅 설치	sum	[A]의	3%	20,484	요율산출	
	소계				20,484	[B]	
합계					703,294	[A+B]	

< 객체단가 정의 및 해설 >

【단가정의】

① 이 단가는 집수정의 시공을 기준한 것으로, 거푸집 설치 및 해체, 콘크리트 타설, 부대작업(계단철근 설치)을 포함한다.

② 재료비·운반비의 포함 및 제외 사항은 다음과 같다.

- 포함 : 거푸집, 계단철근
- 제외 : 콘크리트, 스틸그레이팅

【적용기준】

① BIM라이브러리 정보

- 토목시설의 상세표준도 기반 BIM라이브러리(국토교통부/건설기술연구원)

② BIM단가 상세설명서 활용방법

- 본 단가는 상기의 BIM라이브러리에 기준한 것으로, 제시된 기준이 당해공사의 시공규모 또는 현장여건 및 작업조건 등과 부합하지 않는 경우에는 BIM단가를 조정 산출하여 적용할 수 있다.
- BIM단가 상세설명서를 활용하여 수량정보 및 공사비 산출항목을 변경할 수 있으며, 공사비 산출항목의 변경시에는 본 단가집의 공종별 표준시장단가를 적용한다.

【기본산출변수 상세정보는 별첨자료 참고】

LL111.22040 흙쌓기부집수정 / 형식2,D800	
코드	LL111.22040
명칭	흙쌓기부집수정
규격	형식2,D800
단위	nr(개소)
적용단가(원)	1,141,775
노무비율(%)	62 %

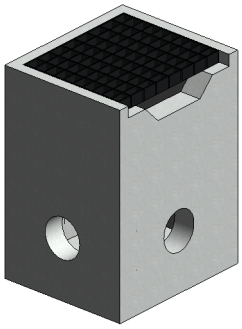

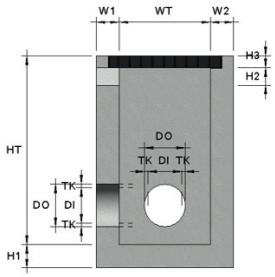

< 기본산출변수 >

산출변수	설명	변수값	단위	비고
TK	관두께	66	mm	
HT	집수정 높이	2150	mm	
DOR	외경 반지름	466	mm	
DO	관 외경	932	mm	
DI	관 내경	800	mm	
WT	집수정 너비	1200	mm	
W1	벽체 너비 1	200	mm	
W2	벽체 너비 2	200	mm	
H1	기초 두께	200	mm	
H2	측구 상부 벽체 높이	150	mm	
H3	측구 높이	100	mm	
BD	집수정 폭	1400	mm	
B1	집수정 벽체 폭	100	mm	
B2	측구 하단 폭	500	mm	
B2A	측구 상부 벽체 폭 1	150	mm	
B2B	측구 상부 벽체 폭 2	150	mm	
T1	측구 벽체 및 스틸그레이팅 간 폭	5	mm	
T2	상부 벽체 두께 1	95	mm	
T3	상부 벽체 두께 2	100	mm	

LL111.22040 흙쌓기부집수정 / 형식2,D800							
< 공사비 산출 항목 >							
구분	품명/규격	단위	수량	단가	금액	표준시장단가 코드	비고
본체	콘크리트 타설/장비사용 무근콘크리트	m3	2.281	27,151	61,931	EC110.12000	
	합판거푸집 보통	m2	20.095	52,082	1,046,588	ED001.02000	
	소계				1,108,519	[A]	
부대공	계단 철근 설치/도금 스틸그레이팅 설치	sum	[A]의	3%	33,256	요율산출	
	소계				33,256	[B]	
합계					1,141,775	[A+B]	

< 객체단가 정의 및 해설 >

【단가정의】

① 이 단가는 집수정의 시공을 기준한 것으로, 거푸집 설치 및 해체, 콘크리트 타설, 부대작업(계단철근 설치)을 포함한다.

② 재료비·운반비의 포함 및 제외 사항은 다음과 같다.

- 포함 : 거푸집, 계단철근
- 제외 : 콘크리트, 스틸그레이팅

【적용기준】

① BIM라이브러리 정보

- 토목시설의 상세표준도 기반 BIM라이브러리(국토교통부/건설기술연구원)

② BIM단가 상세설명서 활용방법

- 본 단가는 상기의 BIM라이브러리에 기준한 것으로, 제시된 기준이 당해공사의 시공규모 또는 현장여건 및 작업조건 등과 부합하지 않는 경우에는 BIM단가를 조정 산출하여 적용할 수 있다.
- BIM단가 상세설명서를 활용하여 수량정보 및 공사비 산출항목을 변경할 수 있으며, 공사비 산출항목의 변경시에는 본 단가집의 공종별 표준시장단가를 적용한다.

【기본산출변수 상세정보는 별첨자료 참고】

LL111.22050 흙쌓기부집수정 / 형식2, D1000	
코드	LL111.22050
명칭	흙쌓기부집수정
규격	형식2, D1000
단위	nr(개소)
적용단가(원)	1,098,719
노무비율(%)	62 %

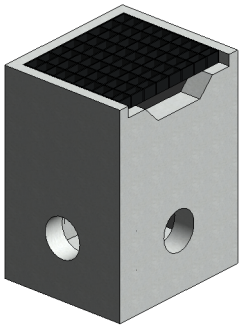

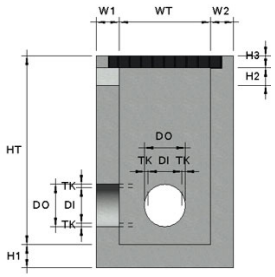

< 기본산출변수 >

산출변수	설명	변수값	단위	비고
TK	관두께	82	mm	
HT	집수정 높이	2150	mm	
DOR	외경 반지름	582	mm	
DO	관 외경	1164	mm	
DI	관 내경	1000	mm	
WT	집수정 너비	1200	mm	
W1	벽체 너비 1	200	mm	
W2	벽체 너비 2	200	mm	
H1	기초 두께	200	mm	
H2	측구 상부 벽체 높이	150	mm	
H3	측구 높이	100	mm	
BD	집수정 폭	1400	mm	
B1	집수정 벽체 폭	100	mm	
B2	측구 하단 폭	500	mm	
B2A	측구 상부 벽체 폭 1	150	mm	
B2B	측구 상부 벽체 폭 2	150	mm	
T1	측구 벽체 및 스틸그레이팅 간 폭	5	mm	
T2	상부 벽체 두께 1	95	mm	
T3	상부 벽체 두께 2	100	mm	

LL111.22050 흙쌓기부집수정 / 형식2, D1000							
< 공사비 산출 항목 >							
구분	품명/규격	단위	수량	단가	금액	표준시장단가 코드	비고
본체	콘크리트 타설/장비사용 무근콘크리트	m3	2.205	27,151	59,868	EC110.12000	
	합판거푸집 보통	m2	19.332	52,082	1,006,849	ED001.02000	
	소계				1,066,717	[A]	
부대공	계단 철근 설치/도금 스틸그레이팅 설치	sum	[A]의	3%	32,002	요율산출	
	소계				32,002	[B]	
합계					1,098,719	[A+B]	

< 객체단가 정의 및 해설 >

【단가정의】

① 이 단가는 집수정의 시공을 기준한 것으로, 거푸집 설치 및 해체, 콘크리트 타설, 부대작업(계단철근 설치)을 포함한다.

② 재료비·운반비의 포함 및 제외 사항은 다음과 같다.

- 포함 : 거푸집, 계단철근
- 제외 : 콘크리트, 스틸그레이팅

【적용기준】

① BIM라이브러리 정보

- 토목시설의 상세표준도 기반 BIM라이브러리(국토교통부/건설기술연구원)

② BIM단가 상세설명서 활용방법

- 본 단가는 상기의 BIM라이브러리에 기준한 것으로, 제시된 기준이 당해공사의 시공규모 또는 현장여건 및 작업조건 등과 부합하지 않는 경우에는 BIM단가를 조정 산출하여 적용할 수 있다.
- BIM단가 상세설명서를 활용하여 수량정보 및 공사비 산출항목을 변경할 수 있으며, 공사비 산출항목의 변경시에는 본 단가집의 공종별 표준시장단가를 적용한다.

【기본산출변수 상세정보는 별첨자료 참고】

LL111.22060 흙쌓기부집수정 / 형식2, D1200	
코드	LL111.22060
명칭	흙쌓기부집수정
규격	형식2, D1200
단위	nr(개소)
적용단가(원)	1,253,167
노무비율(%)	62 %

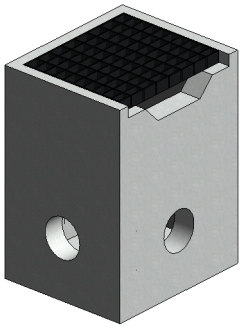

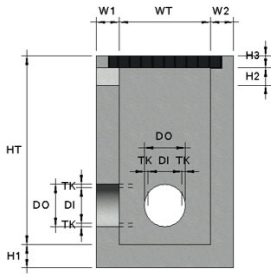

< 기본산출변수 >

산출변수	설명	변수값	단위	비고
TK	관두께	95	mm	
HT	집수정 높이	2150	mm	
DOR	외경 반지름	695	mm	
DO	관 외경	1390	mm	
DI	관 내경	1200	mm	
WT	집수정 너비	1600	mm	
W1	벽체 너비 1	200	mm	
W2	벽체 너비 2	200	mm	
H1	기초 두께	200	mm	
H2	측구 상부 벽체 높이	150	mm	
H3	측구 높이	100	mm	
BD	집수정 폭	1400	mm	
B1	집수정 벽체 폭	100	mm	
B2	측구 하단 폭	500	mm	
B2A	측구 상부 벽체 폭 1	150	mm	
B2B	측구 상부 벽체 폭 2	150	mm	
T1	측구 벽체 및 스틸그레이팅 간 폭	5	mm	
T2	상부 벽체 두께 1	95	mm	
T3	상부 벽체 두께 2	100	mm	

LL111.22060 흙쌓기부집수정 / 형식2, D1200							
< 공사비 산출 항목 >							
구분	품명/규격	단위	수량	단가	금액	표준시장단가 코드	비고
본체	콘크리트 타설/장비사용 무근콘크리트	m3	2.562	27,151	69,561	EC110.12000	
	합판거푸집 보통	m2	22.025	52,082	1,147,106	ED001.02000	
	소계				1,216,667	[A]	
부대공	계단 철근 설치/도금 스틸그레이팅 설치	sum	[A]의	3%	36,500	요율산출	
	소계				36,500	[B]	
합계					1,253,167	[A+B]	

< 객체단가 정의 및 해설 >

【단가정의】

① 이 단가는 집수정의 시공을 기준한 것으로, 거푸집 설치 및 해체, 콘크리트 타설, 부대작업(계단철근 설치)을 포함한다.

② 재료비·운반비의 포함 및 제외 사항은 다음과 같다.

- 포함 : 거푸집, 계단철근
- 제외 : 콘크리트, 스틸그레이팅

【적용기준】

① BIM라이브러리 정보

- 토목시설의 상세표준도 기반 BIM라이브러리(국토교통부/건설기술연구원)

② BIM단가 상세설명서 활용방법

- 본 단가는 상기의 BIM라이브러리에 기준한 것으로, 제시된 기준이 당해공사의 시공규모 또는 현장여건 및 작업조건 등과 부합하지 않는 경우에는 BIM단가를 조정 산출하여 적용할 수 있다.
- BIM단가 상세설명서를 활용하여 수량정보 및 공사비 산출항목을 변경할 수 있으며, 공사비 산출항목의 변경시에는 본 단가집의 공종별 표준시장단가를 적용한다.

【기본산출변수 상세정보는 별첨자료 참고】

LL121.22010 흙깎기부집수정 / 형식2,D300	
코드	LL121.22010
명칭	흙깎기부집수정
규격	형식2,D300
단위	nr(개소)
적용단가(원)	352,550
노무비율(%)	58 %

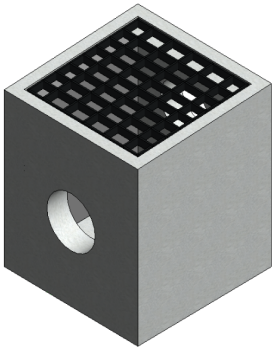

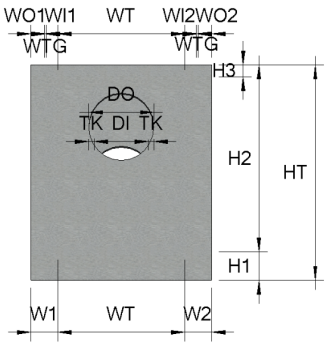

< 기본산출변수 >

산출변수	설명	변수값	단위	비고
TK	관두께	30	mm	
HT	집수정 높이	1150	mm	
DOR	외경 반지름	180	mm	
DO	관 외경	360	mm	
DI	관 내경	300	mm	
WT	집수정 너비	700	mm	
W1	벽체 너비 1	150	mm	
W2	벽체 너비 2	150	mm	
WO1	벽체 외부 너비 1	75	mm	
WO2	벽체 외부 너비 2	75	mm	
WI1	벽체 내부 너비 1	65	mm	
WI2	벽체 내부 너비 2	65	mm	
WTG	벽체 및 집수정 간 너비	10	mm	
H1	기초 두께	150	mm	
H2	벽체 높이	1000	mm	
H3	스틸그레이팅 높이	62	mm	
BD	집수정 폭	1000	mm	
B1	집수정 벽체 폭	150	mm	
B2	집수정 내부 폭	700	mm	
BTG	벽체 및 스틸그레이팅 간 폭	10	mm	
BO1	벽체 외부 폭 1	75	mm	
BO2	벽체 외부 폭 2	75	mm	
BI1	벽체 내부 폭 1	65	mm	
BI2	벽체 내부 폭 2	65	mm	

LL121.22010 흙깎기부집수정 / 형식2,D300							
< 공사비 산출 항목 >							
구분	품명/규격	단위	수량	단가	금액	표준시장단가 코드	비고
본체	콘크리트 타설/장비사용 무근콘크리트	m3	0.604	27,151	16,399	EC110.12000	
	합판거푸집 보통	m2	5.729	52,082	298,378	ED001.02000	
	소계				314,777	[A]	
부대공	PVC파이프 D300mm 계단 철근 설치/도금 스틸그레이팅 설치	sum	[A]의	12%	37,773	요율산출	
	소계				37,773	[B]	
합계					352,550	[A+B]	

< 객체단가 정의 및 해설 >

【단가정의】

① 이 단가는 집수정의 시공을 기준한 것으로, 거푸집 설치 및 해체, 콘크리트 타설, 부대작업(계단철근 설치, PVC설치)을 포함한다.

② 재료비·운반비의 포함 및 제외 사항은 다음과 같다.

- 포함 : 거푸집, 계단철근, PVC관
- 제외 : 콘크리트, 스틸그레이팅

【적용기준】

① BIM라이브러리 정보

- 토목시설의 상세표준도 기반 BIM라이브러리(국토교통부/건설기술연구원)

② BIM단가 상세설명서 활용방법

- 본 단가는 상기의 BIM라이브러리에 기준한 것으로, 제시된 기준이 당해공사의 시공규모 또는 현장여건 및 작업조건 등과 부합하지 않는 경우에는 BIM단가를 조정 산출하여 적용할 수 있다.
- BIM단가 상세설명서를 활용하여 수량정보 및 공사비 산출항목을 변경할 수 있으며, 공사비 산출항목의 변경시에는 본 단가집의 공종별 표준시장단가를 적용한다.

【기본산출변수 상세정보는 별첨자료 참고】

LL121.22020 흙깎기부집수정 / 형식2,(L)700*(H)200	
코드	LL121.22020
명칭	흙깎기부집수정
규격	형식2,(L)700*(H)200
단위	nr(개소)
적용단가(원)	341,223
노무비율(%)	62 %

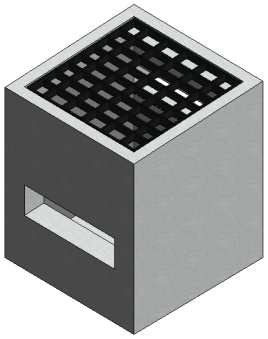

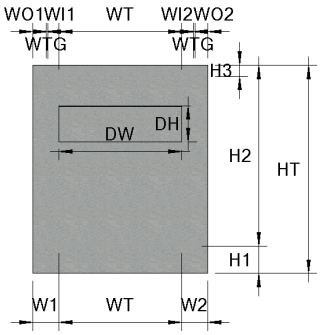

< 기본산출변수 >

산출변수	설명	변수값	단위	비고
HT	집수정 높이	1150	mm	
DO	관 외경	700	mm	
DI	관 내경	200	mm	
WT	집수정 너비	700	mm	
W1	벽체 너비 1	150	mm	
W2	벽체 너비 2	150	mm	
WO1	벽체 외부 너비 1	75	mm	
WO2	벽체 외부 너비 2	75	mm	
WI1	벽체 내부 너비 1	65	mm	
WI2	벽체 내부 너비 2	65	mm	
WTG	벽체 및 집수정 간 너비	10	mm	
H1	기초 두께	150	mm	
H2	벽체 높이	1000	mm	
H3	스틸그레이팅 높이	62	mm	
BD	집수정 폭	1000	mm	
B1	집수정 벽체 폭	150	mm	
B2	집수정 내부 폭	700	mm	
BTG	벽체 및 스틸그레이팅 간 폭	10	mm	
BO1	벽체 외부 폭 1	75	mm	
BO2	벽체 외부 폭 2	75	mm	
BI1	벽체 내부 폭 1	65	mm	
BI2	벽체 내부 폭 2	65	mm	

LL121.22020 흙깎기부집수정 / 형식2,(L)700*(H)200							
< 공사비 산출 항목 >							
구분	품명/규격	단위	수량	단가	금액	표준시장단가 코드	비고
본체	콘크리트 타설/장비사용 무근콘크리트	m3	0.594	27,151	16,128	EC110.12000	
	합판거푸집 보통	m2	5.93	52,082	308,846	ED001.02000	
	소계				324,974	[A]	
부대공	계단 철근 설치/도금 스틸그레이팅 설치	sum	[A]의	5%	16,249	요율산출	
	소계				16,249	[B]	
합계					341,223	[A+B]	

< 객체단가 정의 및 해설 >

【단가정의】

① 이 단가는 집수정의 시공을 기준한 것으로, 거푸집 설치 및 해체, 콘크리트 타설, 부대작업(계단철근 설치)을 포함한다.

② 재료비·운반비의 포함 및 제외 사항은 다음과 같다.

- 포함 : 거푸집, 계단철근
- 제외 : 콘크리트, 스틸그레이팅

【적용기준】

① BIM라이브러리 정보

- 토목시설의 상세표준도 기반 BIM라이브러리(국토교통부/건설기술연구원)

② BIM단가 상세설명서 활용방법

- 본 단가는 상기의 BIM라이브러리에 기준한 것으로, 제시된 기준이 당해공사의 시공규모 또는 현장여건 및 작업조건 등과 부합하지 않는 경우에는 BIM단가를 조정 산출하여 적용할 수 있다.
- BIM단가 상세설명서를 활용하여 수량정보 및 공사비 산출항목을 변경할 수 있으며, 공사비 산출항목의 변경시에는 본 단가집의 공종별 표준시장단가를 적용한다.

【기본산출변수 상세정보는 별첨자료 참고】

LL121.33010 흙깎기부집수정 / 형식3,D200	
코드	LL121.33010
명칭	흙깎기부집수정
규격	형식3,D200
단위	nr(개소)
적용단가(원)	361,406
노무비율(%)	58 %

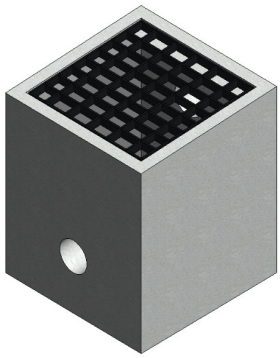

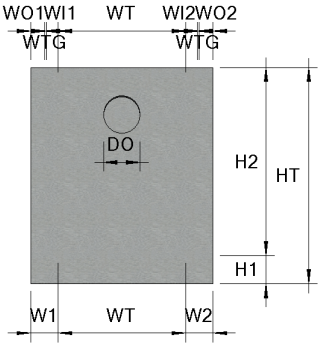

< 기본산출변수 >

산출변수	설명	변수값	단위	비고
HT	집수정 높이	1150	mm	
DO	관 외경	200	mm	
WT	집수정 너비	700	mm	
W1	벽체 너비 1	150	mm	
W2	벽체 너비 2	150	mm	
WO1	벽체 외부 너비 1	75	mm	
WO2	벽체 외부 너비 2	75	mm	
WI1	벽체 내부 너비 1	65	mm	
WI2	벽체 내부 너비 2	65	mm	
WTG	벽체 및 집수정 간 너비	10	mm	
H1	기초 두께	150	mm	
H2	벽체 높이	1000	mm	
H3	스틸그레이팅 높이	62	mm	
BD	집수정 폭	1000	mm	
B1	집수정 벽체 폭	150	mm	
B2	집수정 내부 폭	700	mm	
BTG	벽체 및 스틸그레이팅 간 폭	10	mm	
BO1	벽체 외부 폭 1	75	mm	
BO2	벽체 외부 폭 2	75	mm	
BI1	벽체 내부 폭 1	65	mm	
BI2	벽체 내부 폭 2	65	mm	

LL121.33010 흙깎기부집수정 / 형식3,D200							
< 공사비 산출 항목 >							
구분	품명/규격	단위	수량	단가	금액	표준시장단가 코드	비고
본체	콘크리트 타설/장비사용 무근콘크리트	m3	0.61	27,151	16,562	EC110.12000	
	합판거푸집 보통	m2	5.769	52,082	300,461	ED001.02000	
	소계				317,023	[A]	
부대공	PVC파이프 D200mm 계단 철근 설치/도금 스틸그레이팅 설치	sum	[A]의	14%	44,383	요율산출	
	소계				44,383	[B]	
합계					361,406	[A+B]	

< 객체단가 정의 및 해설 >

【단가정의】

① 이 단가는 집수정의 시공을 기준한 것으로, 거푸집 설치 및 해체, 콘크리트 타설, 부대작업(계단철근 설치, PVC설치)을 포함한다.

② 재료비·운반비의 포함 및 제외 사항은 다음과 같다.

- 포함 : 거푸집, 계단철근, PVC관
- 제외 : 콘크리트, 스틸그레이팅

【적용기준】

① BIM라이브러리 정보

- 토목시설의 상세표준도 기반 BIM라이브러리(국토교통부/건설기술연구원)

② BIM단가 상세설명서 활용방법

- 본 단가는 상기의 BIM라이브러리에 기준한 것으로, 제시된 기준이 당해공사의 시공규모 또는 현장여건 및 작업조건 등과 부합하지 않는 경우에는 BIM단가를 조정 산출하여 적용할 수 있다.
- BIM단가 상세설명서를 활용하여 수량정보 및 공사비 산출항목을 변경할 수 있으며, 공사비 산출항목의 변경시에는 본 단가집의 공종별 표준시장단가를 적용한다.

【기본산출변수 상세정보는 별첨자료 참고】

LL121.33020 흙깎기부집수정 / 형식3,D250	
코드	LL121.33020
명칭	흙깎기부집수정
규격	형식3,D250
단위	nr(개소)
적용단가(원)	360,276
노무비율(%)	56 %

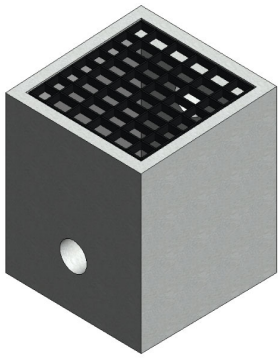

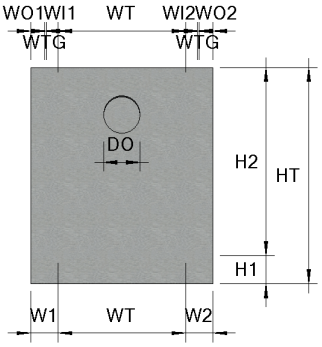

< 기본산출변수 >

산출변수	설명	변수값	단위	비고
HT	집수정 높이	1150	mm	
DO	관 외경	250	mm	
WT	집수정 너비	700	mm	
W1	벽체 너비 1	150	mm	
W2	벽체 너비 2	150	mm	
WO1	벽체 외부 너비 1	75	mm	
WO2	벽체 외부 너비 2	75	mm	
WI1	벽체 내부 너비 1	65	mm	
WI2	벽체 내부 너비 2	65	mm	
WTG	벽체 및 집수정 간 너비	10	mm	
H1	기초 두께	150	mm	
H2	벽체 높이	1000	mm	
H3	스틸그레이팅 높이	62	mm	
BD	집수정 폭	1000	mm	
B1	집수정 벽체 폭	150	mm	
B2	집수정 내부 폭	700	mm	
BTG	벽체 및 스틸그레이팅 간 폭	10	mm	
BO1	벽체 외부 폭 1	75	mm	
BO2	벽체 외부 폭 2	75	mm	
BI1	벽체 내부 폭 1	65	mm	
BI2	벽체 내부 폭 2	65	mm	

LL121.33020 흙깎기부집수정 / 형식3,D250							
< 공사비 산출 항목 >							
구분	품명/규격	단위	수량	단가	금액	표준시장단가 코드	비고
본체	콘크리트 타설/장비사용 무근콘크리트	m3	0.608	27,151	16,508	EC110.12000	
	합판거푸집 보통	m2	5.751	52,082	299,524	ED001.02000	
	소계				316,032	[A]	
부대공	PVC파이프 D250mm 계단 철근 설치/도금 스틸그레이팅 설치	sum	[A]의	14%	44,244	요율산출	
	소계				44,244	[B]	
합계					360,276	[A+B]	

< 객체단가 정의 및 해설 >

【단가정의】

① 이 단가는 집수정의 시공을 기준한 것으로, 거푸집 설치 및 해체, 콘크리트 타설, 부대작업(계단철근 설치, PVC설치)을 포함한다.

② 재료비·운반비의 포함 및 제외 사항은 다음과 같다.

- 포함 : 거푸집, 계단철근, PVC관
- 제외 : 콘크리트, 스틸그레이팅

【적용기준】

① BIM라이브러리 정보

- 토목시설의 상세표준도 기반 BIM라이브러리(국토교통부/건설기술연구원)

② BIM단가 상세설명서 활용방법

- 본 단가는 상기의 BIM라이브러리에 기준한 것으로, 제시된 기준이 당해공사의 시공규모 또는 현장여건 및 작업조건 등과 부합하지 않는 경우에는 BIM단가를 조정 산출하여 적용할 수 있다.
- BIM단가 상세설명서를 활용하여 수량정보 및 공사비 산출항목을 변경할 수 있으며, 공사비 산출항목의 변경시에는 본 단가집의 공종별 표준시장단가를 적용한다.

【기본산출변수 상세정보는 별첨자료 참고】

LL121.44040 흙깎기부집수정 / 형식4,흄관 D800(D600)	
코드	LL121.44040
명칭	흙깎기부집수정
규격	형식4,흄관 D800(D600)
단위	nr(개소)
적용단가(원)	1,060,212
노무비율(%)	62 %

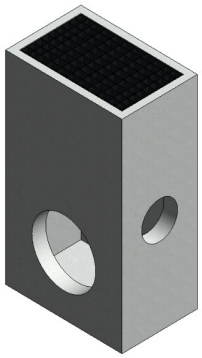

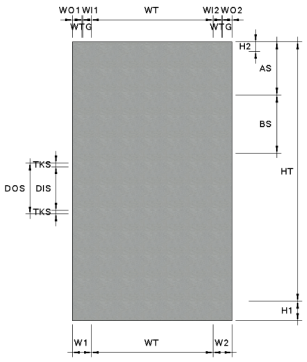

< 기본산출변수 >

산출변수	설명	변수값	단위	비고
TKS	사이드 관 두께	50	mm	
TKF	정면 관 두께	66	mm	
DIS	사이드 관 내경	600	mm	
DIF	정면 관 내경	800	mm	
HT	집수정 높이	2700	mm	
DOS	사이드 관 외경	700	mm	
DOF	정면 관 외경	932	mm	
BS	1번부터 n번까지의 계단철근 총 높이	600	mm	
AS	상부 계단철근까지의 높이	400	mm	
WT	집수정 너비	1300	mm	
W1	벽체 너비 1	200	mm	
W2	벽체 너비 2	200	mm	
WO1	벽체 외부 너비 1	100	mm	
WO2	벽체 외부 너비 2	100	mm	
WI1	벽체 내부 너비 1	90	mm	
WI2	벽체 내부 너비 2	90	mm	
WTG	벽체 및 집수정 간 너비	10	mm	
H1	기초 두께	200	mm	
H3	스틸그레이팅 높이	100	mm	
BD	집수정 폭	1100	mm	
B1	집수정 벽체 폭	200	mm	
B2	집수정 내부 폭	700	mm	
BTG	벽체 및 스틸그레이팅 간 폭	10	mm	
BO1	벽체 외부 폭 1	100	mm	
BO2	벽체 외부 폭 2	100	mm	
BI1	벽체 내부 폭 1	90	mm	
BI2	벽체 내부 폭 2	90	mm	

LL121.44040 흙깎기부집수정 / 형식4,흄관 D800(D600)							
< 공사비 산출 항목 >							
구분	품명/규격	단위	수량	단가	금액	표준시장단가 코드	비고
본체	콘크리트 타설/장비사용 무근콘크리트	m3	2.261	27,151	61,388	EC110.12000	
	합판거푸집 보통	m2	18.585	52,082	967,944	ED001.02000	
	소계				1,029,332	[A]	
부대공	계단 철근 설치/도금 스틸그레이팅 설치	sum	[A]의	3%	30,880	요율산출	
	소계				30,880	[B]	
합계					1,060,212	[A+B]	

< 객체단가 정의 및 해설 >

【단가정의】

① 이 단가는 집수정의 시공을 기준한 것으로, 거푸집 설치 및 해체, 콘크리트 타설, 부대작업(계단철근 설치)을 포함한다.

② 재료비·운반비의 포함 및 제외 사항은 다음과 같다.

- 포함 : 거푸집, 계단철근
- 제외 : 콘크리트, 스틸그레이팅

【적용기준】

① BIM라이브러리 정보

- 토목시설의 상세표준도 기반 BIM라이브러리(국토교통부/건설기술연구원)

② BIM단가 상세설명서 활용방법

- 본 단가는 상기의 BIM라이브러리에 기준한 것으로, 제시된 기준이 당해공사의 시공규모 또는 현장여건 및 작업조건 등과 부합하지 않는 경우에는 BIM단가를 조정 산출하여 적용할 수 있다.
- BIM단가 상세설명서를 활용하여 수량정보 및 공사비 산출항목을 변경할 수 있으며, 공사비 산출항목의 변경시에는 본 단가집의 공종별 표준시장단가를 적용한다.

【기본산출변수 상세정보는 별첨자료 참고】

LL121.44050 흙깎기부집수정 / 형식4,흄관 D1000(D600)	
코드	LL121.44050
명칭	흙깎기부집수정
규격	형식4,흄관 D1000(D600)
단위	nr(개소)
적용단가(원)	1,237,387
노무비율(%)	62 %

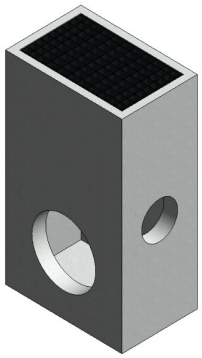

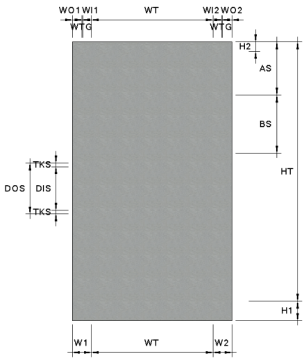

< 기본산출변수 >

산출변수	설명	변수값	단위	비고
TKS	사이드 관 두께	50	mm	
TKF	정면 관 두께	82	mm	
DIS	사이드 관 내경	600	mm	
DIF	정면 관 내경	1000	mm	
HT	집수정 높이	3000	mm	
DOS	사이드 관 외경	700	mm	
DOF	정면 관 외경	1164	mm	
BS	1번부터 n번까지의 계단철근 총 높이	900	mm	
AS	상부 계단철근까지의 높이	400	mm	
WT	집수정 너비	1500	mm	
W1	벽체 너비 1	200	mm	
W2	벽체 너비 2	200	mm	
WO1	벽체 외부 너비 1	100	mm	
WO2	벽체 외부 너비 2	100	mm	
WI1	벽체 내부 너비 1	90	mm	
WI2	벽체 내부 너비 2	90	mm	
WTG	벽체 및 집수정 간 너비	10	mm	
H1	기초 두께	200	mm	
H3	스틸그레이팅 높이	100	mm	
BD	집수정 폭	1100	mm	
B1	집수정 벽체 폭	200	mm	
B2	집수정 내부 폭	700	mm	
BTG	벽체 및 스틸그레이팅 간 폭	10	mm	
BO1	벽체 외부 폭 1	100	mm	
BO2	벽체 외부 폭 2	100	mm	
BI1	벽체 내부 폭 1	90	mm	
BI2	벽체 내부 폭 2	90	mm	

LL121.44050 흙깎기부집수정 / 형식4,흄관 D1000(D600)							
< 공사비 산출 항목 >							
구분	품명/규격	단위	수량	단가	금액	표준시장단가 코드	비고
본체	콘크리트 타설/장비사용 무근콘크리트	m3	2.696	27,151	73,199	EC110.12000	
	합판거푸집 보통	m2	21.661	52,082	1,128,148	ED001.02000	
	소계				1,201,347	[A]	
부대공	계단 철근 설치/도금 스틸그레이팅 설치	sum	[A]의	3%	36,040	요율산출	
	소계				36,040	[B]	
합계					1,237,387	[A+B]	

< 객체단가 정의 및 해설 >

【단가정의】

① 이 단가는 집수정의 시공을 기준한 것으로, 거푸집 설치 및 해체, 콘크리트 타설, 부대작업(계단철근 설치)을 포함한다.

② 재료비·운반비의 포함 및 제외 사항은 다음과 같다.

- 포함 : 거푸집, 계단철근
- 제외 : 콘크리트, 스틸그레이팅

【적용기준】

① BIM라이브러리 정보

- 토목시설의 상세표준도 기반 BIM라이브러리(국토교통부/건설기술연구원)

② BIM단가 상세설명서 활용방법

- 본 단가는 상기의 BIM라이브러리에 기준한 것으로, 제시된 기준이 당해공사의 시공규모 또는 현장여건 및 작업조건 등과 부합하지 않는 경우에는 BIM단가를 조정 산출하여 적용할 수 있다.
- BIM단가 상세설명서를 활용하여 수량정보 및 공사비 산출항목을 변경할 수 있으며, 공사비 산출항목의 변경시에는 본 단가집의 공종별 표준시장단가를 적용한다.

【기본산출변수 상세정보는 별첨자료 참고】

LL121.44060 흙깎기부집수정 / 형식4,흄관 D1200(D600)	
코드	LL121.44060
명칭	흙깎기부집수정
규격	형식4,흄관 D1200(D600)
단위	nr(개소)
적용단가(원)	1,420,786
노무비율(%)	62 %

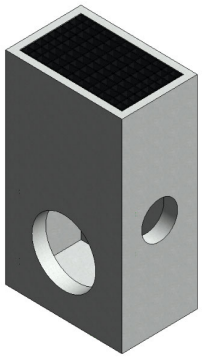

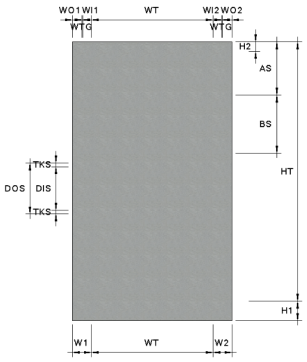

< 기본산출변수 >

산출변수	설명	변수값	단위	비고
TKS	사이드 관 두께	50	mm	
TKF	정면 관 두께	95	mm	
DIS	사이드 관 내경	600	mm	
DIF	정면 관 내경	1200	mm	
HT	집수정 높이	3100	mm	
DOS	사이드 관 외경	700	mm	
DOF	정면 관 외경	1390	mm	
BS	1번부터 n번까지의 계단철근 총 높이	900	mm	
AS	상부 계단철근까지의 높이	500	mm	
WT	집수정 너비	1700	mm	
W1	벽체 너비 1	200	mm	
W2	벽체 너비 2	200	mm	
WO1	벽체 외부 너비 1	100	mm	
WO2	벽체 외부 너비 2	100	mm	
WI1	벽체 내부 너비 1	90	mm	
WI2	벽체 내부 너비 2	90	mm	
WTG	벽체 및 집수정 간 너비	10	mm	
H1	기초 두께	200	mm	
H3	스틸그레이팅 높이	100	mm	
BD	집수정 폭	1100	mm	
B1	집수정 벽체 폭	200	mm	
B2	집수정 내부 폭	700	mm	
BTG	벽체 및 스틸그레이팅 간 폭	10	mm	
BO1	벽체 외부 폭 1	100	mm	
BO2	벽체 외부 폭 2	100	mm	
BI1	벽체 내부 폭 1	90	mm	
BI2	벽체 내부 폭 2	90	mm	

LL121.44060 흙깎기부집수정 / 형식4,흄관 D1200(D600)							
< 공사비 산출 항목 >							
구분	품명/규격	단위	수량	단가	금액	표준시장단가 코드	비고
본체	콘크리트 타설/장비사용 무근콘크리트	m3	3.014	27,151	81,833	EC110.12000	
	합판거푸집 보통	m2	24.914	52,082	1,297,571	ED001.02000	
	소계				1,379,404	[A]	
부대공	계단 철근 설치/도금 스틸그레이팅 설치	sum	[A]의	3%	41,382	요율산출	
	소계				41,382	[B]	
합계					1,420,786	[A+B]	

< 객체단가 정의 및 해설 >

【단가정의】

① 이 단가는 집수정의 시공을 기준한 것으로, 거푸집 설치 및 해체, 콘크리트 타설, 부대작업(계단철근 설치)을 포함한다.

② 재료비·운반비의 포함 및 제외 사항은 다음과 같다.

- 포함 : 거푸집, 계단철근
- 제외 : 콘크리트, 스틸그레이팅

【적용기준】

① BIM라이브러리 정보

- 토목시설의 상세표준도 기반 BIM라이브러리(국토교통부/건설기술연구원)

② BIM단가 상세설명서 활용방법

- 본 단가는 상기의 BIM라이브러리에 기준한 것으로, 제시된 기준이 당해공사의 시공규모 또는 현장여건 및 작업조건 등과 부합하지 않는 경우에는 BIM단가를 조정 산출하여 적용할 수 있다.
- BIM단가 상세설명서를 활용하여 수량정보 및 공사비 산출항목을 변경할 수 있으며, 공사비 산출항목의 변경시에는 본 단가집의 공종별 표준시장단가를 적용한다.

【기본산출변수 상세정보는 별첨자료 참고】

LL121.55040 흙깎기부집수정 / 형식5,흄관 D800(D600)	
코드	LL121.55040
명칭	흙깎기부집수정
규격	형식5,흄관 D800(D600)
단위	nr(개소)
적용단가(원)	725,221
노무비율(%)	62 %

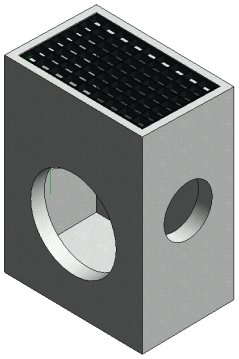

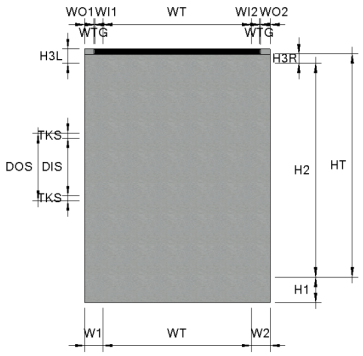

< 기본산출변수 >

산출변수	설명	변수값	단위	비고
TKS	사이드 관 두께	49	mm	
TKF	정면 관 두께	66	mm	
DIS	사이드 관 내경	600	mm	
DIF	정면 관 내경	800	mm	
HT	집수정 높이	1600	mm	
DOS	사이드 관 외경	698	mm	
DOF	정면 관 외경	932	mm	
AS	상부 계단철근까지의 높이	100	mm	
WT	집수정 너비	1200	mm	
W1	벽체 너비 1	150	mm	
W2	벽체 너비 2	150	mm	
WO1	벽체 외부 너비 1	75	mm	
WO2	벽체 외부 너비 2	75	mm	
WI1	벽체 내부 너비 1	65	mm	
WI2	벽체 내부 너비 2	65	mm	
WTG	벽체 및 집수정 간 너비	10	mm	
H1	기초 두께	200	mm	
H2	벽체 높이	1525	mm	
H3L	스틸그레이팅 좌측 벽체 높이	112	mm	
H3R	스틸그레이팅 우측 벽체 높이	75	mm	
BD	집수정 폭	1000	mm	
B1	집수정 벽체 폭	150	mm	
B2	집수정 내부 폭	700	mm	
BTG	벽체 및 스틸그레이팅 간 폭	10	mm	
BO1	벽체 외부 폭 1	75	mm	
BO2	벽체 외부 폭 2	75	mm	
BI1	벽체 내부 폭 1	65	mm	
BI2	벽체 내부 폭 2	65	mm	

LL121.55040 흙깎기부집수정 / 형식5,흄관 D800(D600)							
< 공사비 산출 항목 >							
구분	품명/규격	단위	수량	단가	금액	표준시장단가 코드	비고
본체	콘크리트 타설/장비사용 무근콘크리트	m3	1.151	27,151	31,251	EC110.12000	
	합판거푸집 보통	m2	12.789	52,082	666,077	ED001.02000	
	소계				697,328	[A]	
부대공	계단 철근 설치/도금 스틸그레이팅 설치	sum	[A]의	4%	27,893	요율산출	
	소계				27,893	[B]	
합계					725,221	[A+B]	

< 객체단가 정의 및 해설 >

【단가정의】

① 이 단가는 집수정의 시공을 기준한 것으로, 거푸집 설치 및 해체, 콘크리트 타설, 부대작업(계단철근 설치)을 포함한다.

② 재료비·운반비의 포함 및 제외 사항은 다음과 같다.

- 포함 : 거푸집, 계단철근
- 제외 : 콘크리트, 스틸그레이팅

【적용기준】

① BIM라이브러리 정보

- 토목시설의 상세표준도 기반 BIM라이브러리(국토교통부/건설기술연구원)

② BIM단가 상세설명서 활용방법

- 본 단가는 상기의 BIM라이브러리에 기준한 것으로, 제시된 기준이 당해공사의 시공규모 또는 현장여건 및 작업조건 등과 부합하지 않는 경우에는 BIM단가를 조정 산출하여 적용할 수 있다.
- BIM단가 상세설명서를 활용하여 수량정보 및 공사비 산출항목을 변경할 수 있으며, 공사비 산출항목의 변경시에는 본 단가집의 공종별 표준시장단가를 적용한다.

【기본산출변수 상세정보는 별첨자료 참고】

LL121.55050 흙깎기부집수정 / 형식5,흄관 D1000(D600)	
코드	LL121.55050
명칭	흙깎기부집수정
규격	형식5,흄관 D1000(D600)
단위	nr(개소)
적용단가(원)	869,801
노무비율(%)	62 %

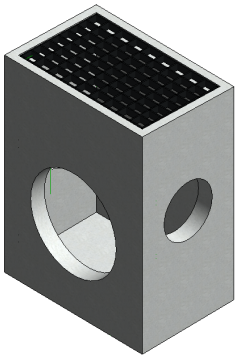

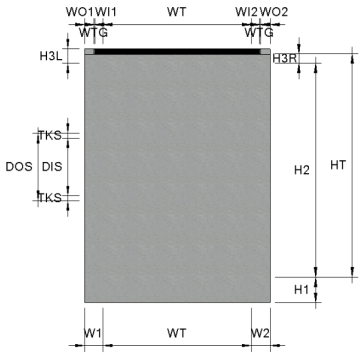

< 기본산출변수 >

산출변수	설명	변수값	단위	비고
TKS	사이드 관 두께	49	mm	
TKF	정면 관 두께	82	mm	
DIS	사이드 관 내경	600	mm	
DIF	정면 관 내경	1000	mm	
HT	집수정 높이	2000	mm	
DOS	사이드 관 외경	698	mm	
DOF	정면 관 외경	1164	mm	
BS	1번부터 n번까지의 계단철근 총 높이	300	mm	
WT	집수정 너비	1400	mm	
W1	벽체 너비 1	150	mm	
W2	벽체 너비 2	150	mm	
WO1	벽체 외부 너비 1	75	mm	
WO2	벽체 외부 너비 2	75	mm	
WI1	벽체 내부 너비 1	65	mm	
WI2	벽체 내부 너비 2	65	mm	
WTG	벽체 및 집수정 간 너비	10	mm	
H1	기초 두께	200	mm	
H2	벽체 높이	1925	mm	
H3L	스틸그레이팅 좌측 벽체 높이	112	mm	
H3R	스틸그레이팅 우측 벽체 높이	75	mm	
BD	집수정 폭	1000	mm	
B1	집수정 벽체 폭	150	mm	
B2	집수정 내부 폭	700	mm	
BTG	벽체 및 스틸그레이팅 간 폭	10	mm	
BO1	벽체 외부 폭 1	75	mm	
BO2	벽체 외부 폭 2	75	mm	
BI1	벽체 내부 폭 1	65	mm	
BI2	벽체 내부 폭 2	65	mm	

LL121.55050 흙깎기부집수정 / 형식5,흄관 D1000(D600)							
< 공사비 산출 항목 >							
구분	품명/규격	단위	수량	단가	금액	표준시장단가 코드	비고
본체	콘크리트 타설/장비사용 무근콘크리트	m3	1.374	27,151	37,305	EC110.12000	
	합판거푸집 보통	m2	15.342	52,082	799,042	ED001.02000	
	소계				836,347	[A]	
부대공	계단 철근 설치/도금 스틸그레이팅 설치	sum	[A]의	4%	33,454	요율산출	
	소계				33,454	[B]	
합계					869,801	[A+B]	

< 객체단가 정의 및 해설 >

【단가정의】

① 이 단가는 집수정의 시공을 기준한 것으로, 거푸집 설치 및 해체, 콘크리트 타설, 부대작업(계단철근 설치)을 포함한다.

② 재료비·운반비의 포함 및 제외 사항은 다음과 같다.

- 포함 : 거푸집, 계단철근
- 제외 : 콘크리트, 스틸그레이팅

【적용기준】

① BIM라이브러리 정보

- 토목시설의 상세표준도 기반 BIM라이브러리(국토교통부/건설기술연구원)

② BIM단가 상세설명서 활용방법

- 본 단가는 상기의 BIM라이브러리에 기준한 것으로, 제시된 기준이 당해공사의 시공규모 또는 현장여건 및 작업조건 등과 부합하지 않는 경우에는 BIM단가를 조정 산출하여 적용할 수 있다.
- BIM단가 상세설명서를 활용하여 수량정보 및 공사비 산출항목을 변경할 수 있으며, 공사비 산출항목의 변경시에는 본 단가집의 공종별 표준시장단가를 적용한다.

【기본산출변수 상세정보는 별첨자료 참고】

LL121.55060 흙깎기부집수정 / 형식5,흄관 D1200(D600)	
코드	LL121.55060
명칭	흙깎기부집수정
규격	형식5,흄관 D1200(D600)
단위	nr(개소)
적용단가(원)	1,024,609
노무비율(%)	62 %

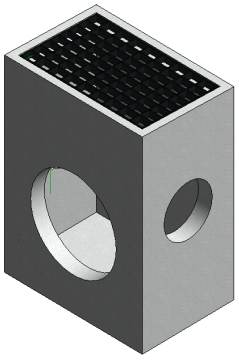

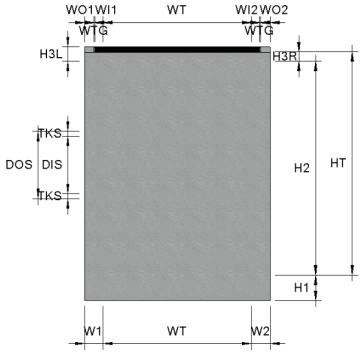

< 기본산출변수 >

산출변수	설명	변수값	단위	비고
TKS	사이드 관 두께	49	mm	
TKF	정면 관 두께	95	mm	
DIS	사이드 관 내경	600	mm	
DIF	정면 관 내경	1200	mm	
HT	집수정 높이	2400	mm	
DOS	사이드 관 외경	698	mm	
DOF	정면 관 외경	1390	mm	
BS	1번부터 n번까지의 계단철근 총 높이	300	mm	
AS	상부 계단철근까지의 높이	200	mm	
WT	집수정 너비	1600	mm	
W1	벽체 너비 1	150	mm	
W2	벽체 너비 2	150	mm	
WO1	벽체 외부 너비 1	75	mm	
WO2	벽체 외부 너비 2	75	mm	
WI1	벽체 내부 너비 1	65	mm	
WI2	벽체 내부 너비 2	65	mm	
WTG	벽체 및 집수정 간 너비	10	mm	
H1	기초 두께	200	mm	
H2	벽체 높이	2325	mm	
H3L	스틸그레이팅 좌측 벽체 높이	112	mm	
H3R	스틸그레이팅 우측 벽체 높이	75	mm	
BD	집수정 폭	1000	mm	
B1	집수정 벽체 폭	150	mm	
B2	집수정 내부 폭	700	mm	
BTG	벽체 및 스틸그레이팅 간 폭	10	mm	
BO1	벽체 외부 폭 1	75	mm	
BO2	벽체 외부 폭 2	75	mm	
BI1	벽체 내부 폭 1	65	mm	
BI2	벽체 내부 폭 2	65	mm	

LL121.55060 흙깎기부집수정 / 형식5,흄관 D1200(D600)							
< 공사비 산출 항목 >							
구분	품명/규격	단위	수량	단가	금액	표준시장단가 코드	비고
본체	콘크리트 타설/장비사용 무근콘크리트	m3	1.612	27,151	43,767	EC110.12000	
	합판거푸집 보통	m2	18.076	52,082	941,434	ED001.02000	
	소계				985,201	[A]	
부대공	계단 철근 설치/도금 스틸그레이팅 설치	sum	[A]의	4%	39,408	요율산출	
	소계				39,408	[B]	
합계					1,024,609	[A+B]	

< 객체단가 정의 및 해설 >

【단가정의】

① 이 단가는 집수정의 시공을 기준한 것으로, 거푸집 설치 및 해체, 콘크리트 타설, 부대작업(계단철근 설치)을 포함한다.

② 재료비·운반비의 포함 및 제외 사항은 다음과 같다.

- 포함 : 거푸집, 계단철근
- 제외 : 콘크리트, 스틸그레이팅

【적용기준】

① BIM라이브러리 정보

- 토목시설의 상세표준도 기반 BIM라이브러리(국토교통부/건설기술연구원)

② BIM단가 상세설명서 활용방법

- 본 단가는 상기의 BIM라이브러리에 기준한 것으로, 제시된 기준이 당해공사의 시공규모 또는 현장여건 및 작업조건 등과 부합하지 않는 경우에는 BIM단가를 조정 산출하여 적용할 수 있다.
- BIM단가 상세설명서를 활용하여 수량정보 및 공사비 산출항목을 변경할 수 있으며, 공사비 산출항목의 변경시에는 본 단가집의 공종별 표준시장단가를 적용한다.

【기본산출변수 상세정보는 별첨자료 참고】

9.용수개거

LL310.00909 용수개거 / (H)0.9m×(B)0.9m	
코드	LL310.00909
명칭	용수개거
규격	(H)0.9m×(B)0.9m
단위	m
적용단가(원)	232,007
노무비율(%)	72 %

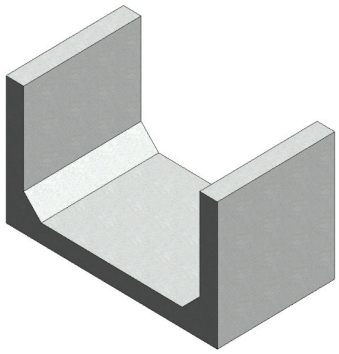

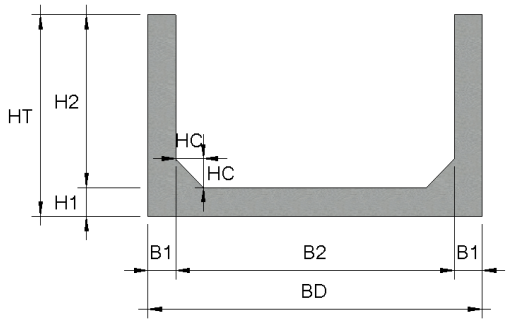

< 기본산출변수 >

산출변수	설명	변수값	단위	비고
LEN	용수개거 길이	1000	mm	
H1	용수개거 기초 두께	150	mm	
HT	용수개거 높이	1050	mm	
B1	용수개거 벽체 두께	150	mm	
B2	용수개거 기초 내폭	900	mm	
H2	용수개거 벽체 높이	900	mm	
BD	용수개거 폭	1200	mm	
HC	헌치 길이	150	mm	

LL310.00909 용수개거 / (H)0.9m×(B)0.9m							
< 공사비 산출 항목 >							
구분	품명/규격	단위	수량	단가	금액	표준시장단가 코드	비고
본체	콘크리트 타설/장비사용 철근콘크리트	m3	0.473	30,655	14,500	EC220.12000	
	콘크리트 타설/장비사용 무근콘크리트	m3	0.07	27,151	1,901	EC110.12000	
	합판거푸집 보통	m2	1.924	52,082	100,206	ED001.02000	
	유로폼 보통	m2	2.1	39,417	82,776	ED402.02000	
	철근가공조립/현장가공 TYPE-2	ton	0.01723	781,621	13,467	EE001.30000	
	소계				212,850	[A]	
부대공	지수판(용수개거) (PVC 150×5㎜) 채움재 (스티로폼, t=20mm) 봉합재 (실런트,20×25㎜) 스 페 이 셔 (벽체용) 스 페 이 셔 (슬라브및기초용) 수팽창고무지수재 (20×10㎜) 수축줄눈(용수개거) (6×50mm) 계단 철근 설치/도금 콘크리트 타설/장비사용 철근콘크리트(합판거푸집 (버팀대) 강관동바리 (버팀대) 철근가공조립/현장가공 (버팀대)	sum	[A]의	9%	19,157	요율산출	
	소계				19,157	[B]	
합계					232,007	[A+B]	

< 객체단가 정의 및 해설 >

【단가정의】

① 이 단가는 용수개거의 시공을 기준한 것으로, 거푸집 설치 및 해체, 콘크리트 타설, 철근 가공조립, 부대작업(지수판, 채움재, 봉합재, 스페이셔, 지수재, 수축줄눈, 버팀대, 계단철근 설치)을 포함한다.

② 비계, 동바리의 설치 및 해체비용을 제외한다.

③ 재료비·운반비의 포함 및 제외 사항은 다음과 같다.

- 포함 : 거푸집, 지수판, 채움재, 봉합재, 스페이셔, 지수재, 수축줄눈, 버팀대, 계단철근
- 제외 : 철근, 콘크리트

【적용기준】

① BIM라이브러리 정보

- 토목시설의 상세표준도 기반 BIM라이브러리(국토교통부/건설기술연구원)

② BIM단가 상세설명서 활용방법

- 본 단가는 상기의 BIM라이브러리에 기준한 것으로, 제시된 기준이 당해공사의 시공규모 또는 현장여건 및 작업조건 등과 부합하지 않는 경우에는 BIM단가를 조정 산출하여 적용할 수 있다.
- BIM단가 상세설명서를 활용하여 수량정보 및 공사비 산출항목을 변경할 수 있으며, 공사비 산출항목의 변경시에는 본 단가집의 공종별 표준시장단가를 적용한다.

【기본산출변수 상세정보는 별첨자료 참고】

LL310.00915 용수개거 / (H)0.9m×(B)1.5m	
코드	LL310.00915
명칭	용수개거
규격	(H)0.9m×(B)1.5m
단위	m
적용단가(원)	238,560
노무비율(%)	72 %

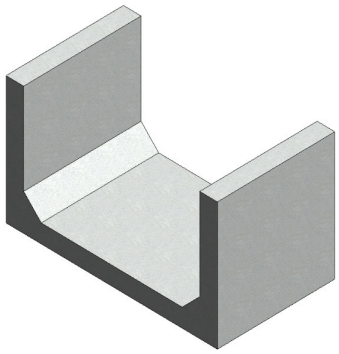

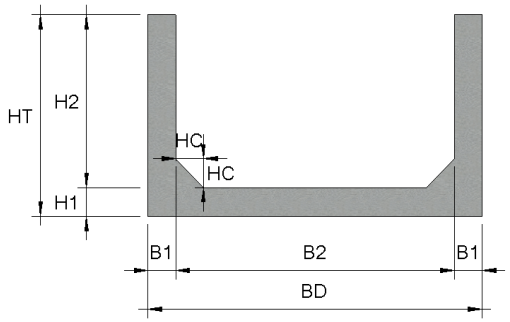

< 기본산출변수 >

산출변수	설명	변수값	단위	비고
LEN	용수개거 길이	1000	mm	
H1	용수개거 기초 두께	150	mm	
HT	용수개거 높이	1050	mm	
B1	용수개거 벽체 두께	150	mm	
B2	용수개거 기초 내폭	1500	mm	
H2	용수개거 벽체 높이	900	mm	
BD	용수개거 폭	1800	mm	
HC	헌치 길이	150	mm	

LL310.00915 용수개거 / (H)0.9m×(B)1.5m							
< 공사비 산출 항목 >							
구분	품명/규격	단위	수량	단가	금액	표준시장단가 코드	비고
본체	콘크리트 타설/장비사용 철근콘크리트	m3	0.563	30,655	17,259	EC220.12000	
	콘크리트 타설/장비사용 무근콘크리트	m3	0.1	27,151	2,715	EC110.12000	
	합판거푸집 보통	m2	1.924	52,082	100,206	ED001.02000	
	유로폼 보통	m2	2.1	39,417	82,776	ED402.02000	
	철근가공조립/현장가공 TYPE-2	ton	0.02035	781,621	15,906	EE001.30000	
	소계				218,862	[A]	
부대공	지수판(용수개거) (PVC 150×5㎜) 채움재 (스티로폼, t=20mm) 봉합재 (실런트,20×25㎜) 스 페 이 셔 (벽체용) 스 페 이 셔 (슬라브및기초용) 수팽창고무지수재 (20×10㎜) 수축줄눈(용수개거) (6×50mm) 계단 철근 설치/도금 콘크리트 타설/장비사용 철근콘크리트(합판거푸집 (버팀대) 강관동바리 (버팀대) 철근가공조립/현장가공 (버팀대)	sum	[A]의	9%	19,698	요율산출	
	소계				19,698	[B]	
합계					238,560	[A+B]	

< 객체단가 정의 및 해설 >

【단가정의】

① 이 단가는 용수개거의 시공을 기준한 것으로, 거푸집 설치 및 해체, 콘크리트 타설, 철근 가공조립, 부대작업(지수판, 채움재, 봉합재, 스페이셔, 지수재, 수축줄눈, 버팀대, 계단철근 설치)을 포함한다.

② 비계, 동바리의 설치 및 해체비용을 제외한다.

③ 재료비·운반비의 포함 및 제외 사항은 다음과 같다.

- 포함 : 거푸집, 지수판, 채움재, 봉합재, 스페이셔, 지수재, 수축줄눈, 버팀대, 계단철근
- 제외 : 철근, 콘크리트

【적용기준】

① BIM라이브러리 정보

- 토목시설의 상세표준도 기반 BIM라이브러리(국토교통부/건설기술연구원)

② BIM단가 상세설명서 활용방법

- 본 단가는 상기의 BIM라이브러리에 기준한 것으로, 제시된 기준이 당해공사의 시공규모 또는 현장여건 및 작업조건 등과 부합하지 않는 경우에는 BIM단가를 조정 산출하여 적용할 수 있다.
- BIM단가 상세설명서를 활용하여 수량정보 및 공사비 산출항목을 변경할 수 있으며, 공사비 산출항목의 변경시에는 본 단가집의 공종별 표준시장단가를 적용한다.

【기본산출변수 상세정보는 별첨자료 참고】

LL310.01010 용수개거 / (H)1.0m×(B)1.0m	
코드	LL310.01010
명칭	용수개거
규격	(H)1.0m×(B)1.0m
단위	m
적용단가(원)	254,549
노무비율(%)	72 %

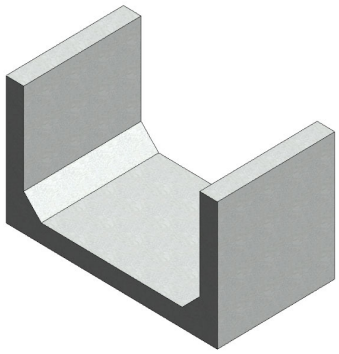

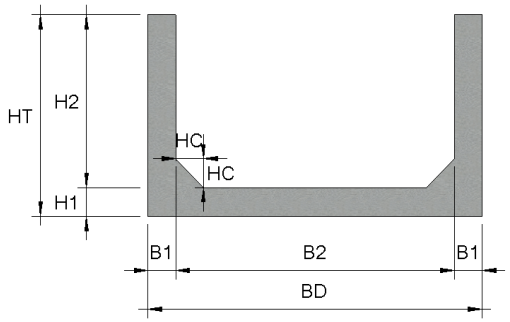

< 기본산출변수 >

산출변수	설명	변수값	단위	비고
LEN	용수개거 길이	1000	mm	
H1	용수개거 기초 두께	150	mm	
HT	용수개거 높이	1150	mm	
B1	용수개거 벽체 두께	150	mm	
B2	용수개거 기초 내폭	1000	mm	
H2	용수개거 벽체 높이	1000	mm	
BD	용수개거 폭	1300	mm	
HC	헌치 길이	150	mm	

LL310.01010 용수개거 / (H)1.0m×(B)1.0m							
< 공사비 산출 항목 >							
구분	품명/규격	단위	수량	단가	금액	표준시장단가 코드	비고
본체	콘크리트 타설/장비사용 철근콘크리트	m3	0.518	30,655	15,879	EC220.12000	
	콘크리트 타설/장비사용 무근콘크리트	m3	0.075	27,151	2,036	EC110.12000	
	합판거푸집 보통	m2	2.124	52,082	110,622	ED001.02000	
	유로폼 보통	m2	2.3	39,417	90,659	ED402.02000	
	철근가공조립/현장가공 TYPE-2	ton	0.01834	781,621	14,335	EE001.30000	
	소계				233,531	[A]	
부대공	지수판(용수개거) (PVC 150×5㎜) 채움재 (스티로폼, t=20mm) 봉합재 (실런트,20×25㎜) 스 페 이 셔 (벽체용) 스 페 이 셔 (슬라브및기초용) 수팽창고무지수재 (20×10㎜) 수축줄눈(용수개거) (6×50mm) 계단 철근 설치/도금 콘크리트 타설/장비사용 철근콘크리트(합판거푸집 (버팀대) 강관동바리 (버팀대) 철근가공조립/현장가공 (버팀대)	sum	[A]의	9%	21,018	요율산출	
	소계				21,018	[B]	
합계					254,549	[A+B]	

< 객체단가 정의 및 해설 >

【단가정의】

① 이 단가는 용수개거의 시공을 기준한 것으로, 거푸집 설치 및 해체, 콘크리트 타설, 철근 가공조립, 부대작업(지수판, 채움재, 봉합재, 스페이셔, 지수재, 수축줄눈, 버팀대, 계단철근 설치)을 포함한다.

② 비계, 동바리의 설치 및 해체비용을 제외한다.

③ 재료비·운반비의 포함 및 제외 사항은 다음과 같다.

- 포함 : 거푸집, 지수판, 채움재, 봉합재, 스페이셔, 지수재, 수축줄눈, 버팀대, 계단철근
- 제외 : 철근, 콘크리트

【적용기준】

① BIM라이브러리 정보

- 토목시설의 상세표준도 기반 BIM라이브러리(국토교통부/건설기술연구원)

② BIM단가 상세설명서 활용방법

- 본 단가는 상기의 BIM라이브러리에 기준한 것으로, 제시된 기준이 당해공사의 시공규모 또는 현장여건 및 작업조건 등과 부합하지 않는 경우에는 BIM단가를 조정 산출하여 적용할 수 있다.
- BIM단가 상세설명서를 활용하여 수량정보 및 공사비 산출항목을 변경할 수 있으며, 공사비 산출항목의 변경시에는 본 단가집의 공종별 표준시장단가를 적용한다.

【기본산출변수 상세정보는 별첨자료 참고】

LL310.01015 용수개거 / (H)1.0m×(B)1.5m	
코드	LL310.01015
명칭	용수개거
규격	(H)1.0m×(B)1.5m
단위	m
적용단가(원)	260,010
노무비율(%)	72 %

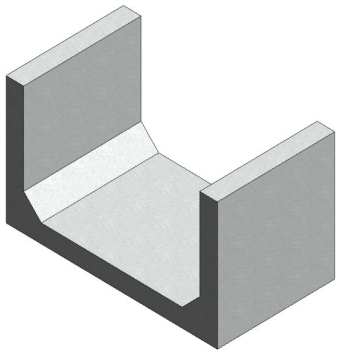

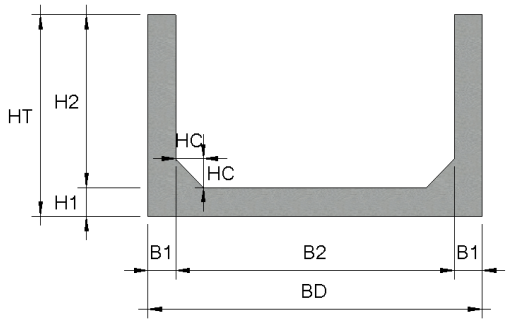

< 기본산출변수 >

산출변수	설명	변수값	단위	비고
LEN	용수개거 길이	1000	mm	
H1	용수개거 기초 두께	150	mm	
HT	용수개거 높이	1150	mm	
B1	용수개거 벽체 두께	150	mm	
B2	용수개거 기초 내폭	1500	mm	
H2	용수개거 벽체 높이	1000	mm	
BD	용수개거 폭	1800	mm	
HC	헌치 길이	150	mm	

LL310.01015 용수개거 / (H)1.0m×(B)1.5m							
< 공사비 산출 항목 >							
구분	품명/규격	단위	수량	단가	금액	표준시장단가 코드	비고
본체	콘크리트 타설/장비사용 철근콘크리트	m3	0.593	30,655	18,178	EC220.12000	
	콘크리트 타설/장비사용 무근콘크리트	m3	0.1	27,151	2,715	EC110.12000	
	합판거푸집 보통	m2	2.124	52,082	110,622	ED001.02000	
	유로폼 보통	m2	2.3	39,417	90,659	ED402.02000	
	철근가공조립/현장가공 TYPE-2	ton	0.02094	781,621	16,367	EE001.30000	
	소계				238,541	[A]	
부대공	지수판(용수개거) (PVC 150×5㎜) 채움재 (스티로폼, t=20mm) 봉합재 (실런트,20×25㎜) 스 페 이 셔 (벽체용) 스 페 이 셔 (슬라브및기초용) 수팽창고무지수재 (20×10㎜) 수축줄눈(용수개거) (6×50mm) 계단 철근 설치/도금 콘크리트 타설/장비사용 철근콘크리트(합판거푸집 (버팀대) 강관동바리 (버팀대) 철근가공조립/현장가공 (버팀대)	sum	[A]의	9%	21,469	요율산출	
	소계				21,469	[B]	
합계					260,010	[A+B]	

< 객체단가 정의 및 해설 >

【단가정의】

① 이 단가는 용수개거의 시공을 기준한 것으로, 거푸집 설치 및 해체, 콘크리트 타설, 철근 가공조립, 부대작업(지수판, 채움재, 봉합재, 스페이셔, 지수재, 수축줄눈, 버팀대, 계단철근 설치)을 포함한다.

② 비계, 동바리의 설치 및 해체비용을 제외한다.

③ 재료비·운반비의 포함 및 제외 사항은 다음과 같다.

- 포함 : 거푸집, 지수판, 채움재, 봉합재, 스페이셔, 지수재, 수축줄눈, 버팀대, 계단철근
- 제외 : 철근, 콘크리트

【적용기준】

① BIM라이브러리 정보

- 토목시설의 상세표준도 기반 BIM라이브러리(국토교통부/건설기술연구원)

② BIM단가 상세설명서 활용방법

- 본 단가는 상기의 BIM라이브러리에 기준한 것으로, 제시된 기준이 당해공사의 시공규모 또는 현장여건 및 작업조건 등과 부합하지 않는 경우에는 BIM단가를 조정 산출하여 적용할 수 있다.
- BIM단가 상세설명서를 활용하여 수량정보 및 공사비 산출항목을 변경할 수 있으며, 공사비 산출항목의 변경시에는 본 단가집의 공종별 표준시장단가를 적용한다.

【기본산출변수 상세정보는 별첨자료 참고】

LL310.01111 용수개거 / (H)1.1m×(B)1.1m	
코드	LL310.01111
명칭	용수개거
규격	(H)1.1m×(B)1.1m
단위	m
적용단가(원)	286,021
노무비율(%)	72 %

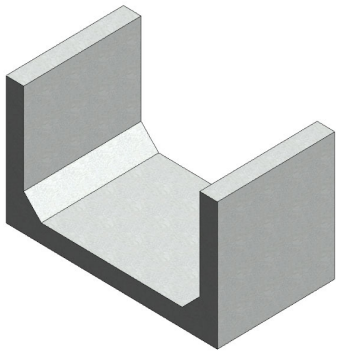

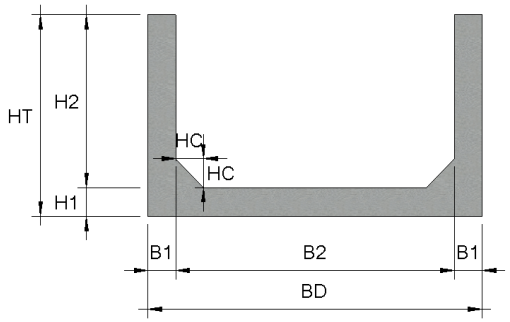

< 기본산출변수 >

산출변수	설명	변수값	단위	비고
LEN	용수개거 길이	1000	mm	
H1	용수개거 기초 두께	200	mm	
HT	용수개거 높이	1300	mm	
B1	용수개거 벽체 두께	150	mm	
B2	용수개거 기초 내폭	1100	mm	
H2	용수개거 벽체 높이	1100	mm	
BD	용수개거 폭	1400	mm	
HC	헌치 길이	150	mm	

LL310.01111 용수개거 / (H)1.1m×(B)1.1m							
< 공사비 산출 항목 >							
구분	품명/규격	단위	수량	단가	금액	표준시장단가 코드	비고
본체	콘크리트 타설/장비사용 철근콘크리트	m3	0.633	30,655	19,405	EC220.12000	
	콘크리트 타설/장비사용 무근콘크리트	m3	0.08	27,151	2,172	EC110.12000	
	합판거푸집 보통	m2	2.324	52,082	121,039	ED001.02000	
	유로폼 보통	m2	2.6	39,417	102,484	ED402.02000	
	철근가공조립/현장가공 TYPE-2	ton	0.02214	781,621	17,305	EE001.30000	
	소계				262,405	[A]	
부대공	지수판(용수개거) (PVC 150×5㎜) 채움재 (스티로폼, t=20mm) 봉합재 (실런트,20×25㎜) 스 페 이 셔 (벽체용) 스 페 이 셔 (슬라브및기초용) 수팽창고무지수재 (20×10㎜) 수축줄눈(용수개거) (6×50mm) 계단 철근 설치/도금 콘크리트 타설/장비사용 철근콘크리트(합판거푸집 (버팀대) 강관동바리 (버팀대) 철근가공조립/현장가공 (버팀대)	sum	[A]의	9%	23,616	요율산출	
	소계				23,616	[B]	
합계					286,021	[A+B]	

< 객체단가 정의 및 해설 >

【단가정의】

① 이 단가는 용수개거의 시공을 기준한 것으로, 거푸집 설치 및 해체, 콘크리트 타설, 철근 가공조립, 부대작업(지수판, 채움재, 봉합재, 스페이셔, 지수재, 수축줄눈, 버팀대, 계단철근 설치)을 포함한다.

② 비계, 동바리의 설치 및 해체비용을 제외한다.

③ 재료비·운반비의 포함 및 제외 사항은 다음과 같다.

- 포함 : 거푸집, 지수판, 채움재, 봉합재, 스페이셔, 지수재, 수축줄눈, 버팀대, 계단철근
- 제외 : 철근, 콘크리트

【적용기준】

① BIM라이브러리 정보

- 토목시설의 상세표준도 기반 BIM라이브러리(국토교통부/건설기술연구원)

② BIM단가 상세설명서 활용방법

- 본 단가는 상기의 BIM라이브러리에 기준한 것으로, 제시된 기준이 당해공사의 시공규모 또는 현장여건 및 작업조건 등과 부합하지 않는 경우에는 BIM단가를 조정 산출하여 적용할 수 있다.
- BIM단가 상세설명서를 활용하여 수량정보 및 공사비 산출항목을 변경할 수 있으며, 공사비 산출항목의 변경시에는 본 단가집의 공종별 표준시장단가를 적용한다.

【기본산출변수 상세정보는 별첨자료 참고】

LL310.01115 용수개거 / (H)1.1m×(B)1.5m	
코드	LL310.01115
명칭	용수개거
규격	(H)1.1m×(B)1.5m
단위	m
적용단가(원)	291,058
노무비율(%)	72 %

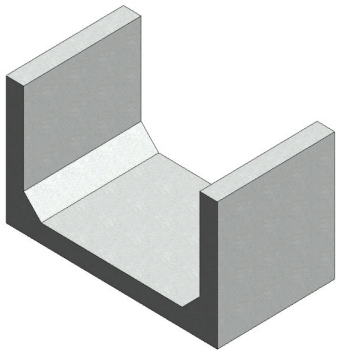

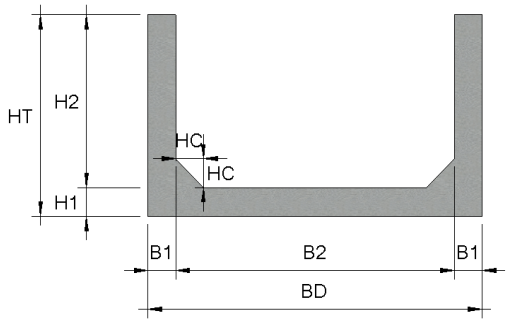

< 기본산출변수 >

산출변수	설명	변수값	단위	비고
LEN	용수개거 길이	1000	mm	
H1	용수개거 기초 두께	200	mm	
HT	용수개거 높이	1300	mm	
B1	용수개거 벽체 두께	150	mm	
B2	용수개거 기초 내폭	1500	mm	
H2	용수개거 벽체 높이	1100	mm	
BD	용수개거 폭	1800	mm	
HC	헌치 길이	150	mm	

LL310.01115 용수개거 / (H)1.1m×(B)1.5m							
< 공사비 산출 항목 >							
구분	품명/규격	단위	수량	단가	금액	표준시장단가 코드	비고
본체	콘크리트 타설/장비사용 철근콘크리트	m3	0.713	30,655	21,857	EC220.12000	
	콘크리트 타설/장비사용 무근콘크리트	m3	0.1	27,151	2,715	EC110.12000	
	합판거푸집 보통	m2	2.324	52,082	121,039	ED001.02000	
	유로폼 보통	m2	2.6	39,417	102,484	ED402.02000	
	철근가공조립/현장가공 TYPE-2	ton	0.02422	781,621	18,931	EE001.30000	
	소계				267,026	[A]	
부대공	지수판(용수개거) (PVC 150×5㎜) 채움재 (스티로폼, t=20mm) 봉합재 (실런트,20×25㎜) 스 페 이 셔 (벽체용) 스 페 이 셔 (슬라브및기초용) 수팽창고무지수재 (20×10㎜) 수축줄눈(용수개거) (6×50mm) 계단 철근 설치/도금 콘크리트 타설/장비사용 철근콘크리트(합판거푸집 (버팀대) 강관동바리 (버팀대) 철근가공조립/현장가공 (버팀대)	sum	[A]의	9%	24,032	요율산출	
	소계				24,032	[B]	
합계					291,058	[A+B]	

< 객체단가 정의 및 해설 >

【단가정의】

① 이 단가는 용수개거의 시공을 기준한 것으로, 거푸집 설치 및 해체, 콘크리트 타설, 철근 가공조립, 부대작업(지수판, 채움재, 봉합재, 스페이셔, 지수재, 수축줄눈, 버팀대, 계단철근 설치)을 포함한다.

② 비계, 동바리의 설치 및 해체비용을 제외한다.

③ 재료비·운반비의 포함 및 제외 사항은 다음과 같다.

- 포함 : 거푸집, 지수판, 채움재, 봉합재, 스페이셔, 지수재, 수축줄눈, 버팀대, 계단철근
- 제외 : 철근, 콘크리트

【적용기준】

① BIM라이브러리 정보

- 토목시설의 상세표준도 기반 BIM라이브러리(국토교통부/건설기술연구원)

② BIM단가 상세설명서 활용방법

- 본 단가는 상기의 BIM라이브러리에 기준한 것으로, 제시된 기준이 당해공사의 시공규모 또는 현장여건 및 작업조건 등과 부합하지 않는 경우에는 BIM단가를 조정 산출하여 적용할 수 있다.
- BIM단가 상세설명서를 활용하여 수량정보 및 공사비 산출항목을 변경할 수 있으며, 공사비 산출항목의 변경시에는 본 단가집의 공종별 표준시장단가를 적용한다.

【기본산출변수 상세정보는 별첨자료 참고】

LL310.01212 용수개거 / (H)1.2m×(B)1.2m	
코드	LL310.01212
명칭	용수개거
규격	(H)1.2m×(B)1.2m
단위	m
적용단가(원)	308,715
노무비율(%)	72 %

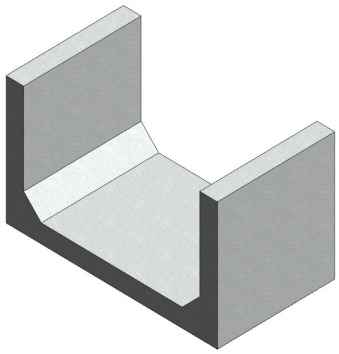

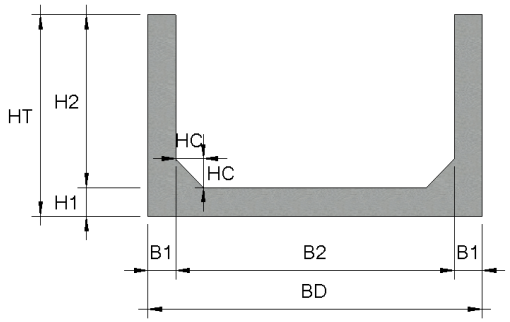

< 기본산출변수 >

산출변수	설명	변수값	단위	비고
LEN	용수개거 길이	1000	mm	
H1	용수개거 기초 두께	200	mm	
HT	용수개거 높이	1400	mm	
B1	용수개거 벽체 두께	150	mm	
B2	용수개거 기초 내폭	1200	mm	
H2	용수개거 벽체 높이	1200	mm	
BD	용수개거 폭	1500	mm	
HC	헌치 길이	150	mm	

LL310.01212 용수개거 / (H)1.2m×(B)1.2m							
< 공사비 산출 항목 >							
구분	품명/규격	단위	수량	단가	금액	표준시장단가 코드	비고
본체	콘크리트 타설/장비사용 철근콘크리트	m3	0.683	30,655	20,937	EC220.12000	
	콘크리트 타설/장비사용 무근콘크리트	m3	0.085	27,151	2,308	EC110.12000	
	합판거푸집 보통	m2	2.524	52,082	131,455	ED001.02000	
	유로폼 보통	m2	2.8	39,417	110,368	ED402.02000	
	철근가공조립/현장가공 TYPE-2	ton	0.02323	781,621	18,157	EE001.30000	
	소계				283,225	[A]	
부대공	지수판(용수개거) (PVC 150×5㎜) 채움재 (스티로폼, t=20mm) 봉합재 (실런트,20×25㎜) 스 페 이 셔 (벽체용) 스 페 이 셔 (슬라브및기초용) 수팽창고무지수재 (20×10㎜) 수축줄눈(용수개거) (6×50mm) 계단 철근 설치/도금 콘크리트 타설/장비사용 철근콘크리트(합판거푸집 (버팀대) 강관동바리 (버팀대) 철근가공조립/현장가공 (버팀대)	sum	[A]의	9%	25,490	요율산출	
	소계				25,490	[B]	
합계					308,715	[A+B]	

< 객체단가 정의 및 해설 >

【단가정의】

① 이 단가는 용수개거의 시공을 기준한 것으로, 거푸집 설치 및 해체, 콘크리트 타설, 철근 가공조립, 부대작업(지수판, 채움재, 봉합재, 스페이셔, 지수재, 수축줄눈, 버팀대, 계단철근 설치)을 포함한다.

② 비계, 동바리의 설치 및 해체비용을 제외한다.

③ 재료비·운반비의 포함 및 제외 사항은 다음과 같다.

- 포함 : 거푸집, 지수판, 채움재, 봉합재, 스페이셔, 지수재, 수축줄눈, 버팀대, 계단철근
- 제외 : 철근, 콘크리트

【적용기준】

① BIM라이브러리 정보

- 토목시설의 상세표준도 기반 BIM라이브러리(국토교통부/건설기술연구원)

② BIM단가 상세설명서 활용방법

- 본 단가는 상기의 BIM라이브러리에 기준한 것으로, 제시된 기준이 당해공사의 시공규모 또는 현장여건 및 작업조건 등과 부합하지 않는 경우에는 BIM단가를 조정 산출하여 적용할 수 있다.
- BIM단가 상세설명서를 활용하여 수량정보 및 공사비 산출항목을 변경할 수 있으며, 공사비 산출항목의 변경시에는 본 단가집의 공종별 표준시장단가를 적용한다.

【기본산출변수 상세정보는 별첨자료 참고】

LL310.01215 용수개거 / (H)1.2m×(B)1.5m	
코드	LL310.01215
명칭	용수개거
규격	(H)1.2m×(B)1.5m
단위	m
적용단가(원)	312,493
노무비율(%)	72 %

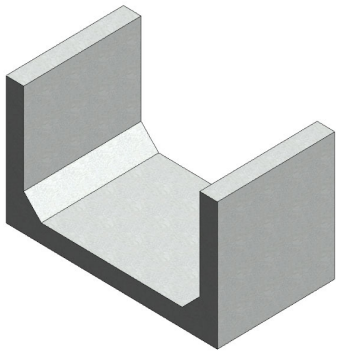

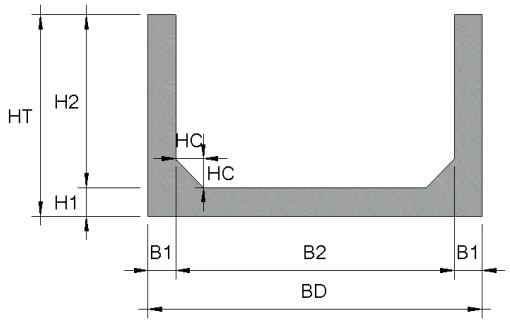

< 기본산출변수 >

산출변수	설명	변수값	단위	비고
LEN	용수개거 길이	1,000	mm	
H1	용수개거 기초 두께	200	mm	
HT	용수개거 높이	1400	mm	
B1	용수개거 벽체 두께	150	mm	
B2	용수개거 기초 내폭	1500	mm	
H2	용수개거 벽체 높이	1200	mm	
BD	용수개거 폭	1,800	mm	
HC	헌치 길이	150	mm	

LL310.01215 용수개거 / (H)1.2m×(B)1.5m							
< 공사비 산출 항목 >							
구분	품명/규격	단위	수량	단가	금액	표준시장단가 코드	비고
본체	콘크리트 타설/장비사용 철근콘크리트	m3	0.743	30,655	22,777	EC220.12000	
	콘크리트 타설/장비사용 무근콘크리트	m3	0.1	27,151	2,715	EC110.12000	
	합판거푸집 보통	m2	2.524	52,082	131,455	ED001.02000	
	유로폼 보통	m2	2.8	39,417	110,368	ED402.02000	
	철근가공조립/현장가공 TYPE-2	ton	0.02479	781,621	19,376	EE001.30000	
	소계				286,691	[A]	
부대공	지수판(용수개거) (PVC 150×5㎜) 채움재 (스티로폼, t=20mm) 봉합재 (실런트,20×25㎜) 스 페 이 셔 (벽체용) 스 페 이 셔 (슬라브및기초용) 수팽창고무지수재 (20×10㎜) 수축줄눈(용수개거) (6×50mm) 계단 철근 설치/도금 콘크리트 타설/장비사용 철근콘크리트(합판거푸집 (버팀대) 강관동바리 (버팀대) 철근가공조립/현장가공 (버팀대)	sum	[A]의	9%	25,802	요율산출	
	소계				25,802	[B]	
합계					312,493	[A+B]	

< 객체단가 정의 및 해설 >

【단가정의】

① 이 단가는 용수개거의 시공을 기준한 것으로, 거푸집 설치 및 해체, 콘크리트 타설, 철근 가공조립, 부대작업(지수판, 채움재, 봉합재, 스페이셔, 지수재, 수축줄눈, 버팀대, 계단철근 설치)을 포함한다.

② 비계, 동바리의 설치 및 해체비용을 제외한다.

③ 재료비·운반비의 포함 및 제외 사항은 다음과 같다.

- 포함 : 거푸집, 지수판, 채움재, 봉합재, 스페이셔, 지수재, 수축줄눈, 버팀대, 계단철근
- 제외 : 철근, 콘크리트

【적용기준】

① BIM라이브러리 정보

- 토목시설의 상세표준도 기반 BIM라이브러리(국토교통부/건설기술연구원)

② BIM단가 상세설명서 활용방법

- 본 단가는 상기의 BIM라이브러리에 기준한 것으로, 제시된 기준이 당해공사의 시공규모 또는 현장여건 및 작업조건 등과 부합하지 않는 경우에는 BIM단가를 조정 산출하여 적용할 수 있다.
- BIM단가 상세설명서를 활용하여 수량정보 및 공사비 산출항목을 변경할 수 있으며, 공사비 산출항목의 변경시에는 본 단가집의 공종별 표준시장단가를 적용한다.

【기본산출변수 상세정보는 별첨자료 참고】

LL310.01313 용수개거 / (H)1.3m×(B)1.3m	
코드	LL310.01313
명칭	용수개거
규격	(H)1.3m×(B)1.3m
단위	m
적용단가(원)	333,769
노무비율(%)	72 %

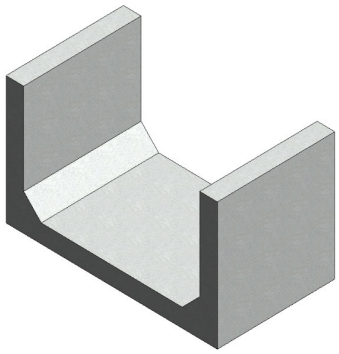

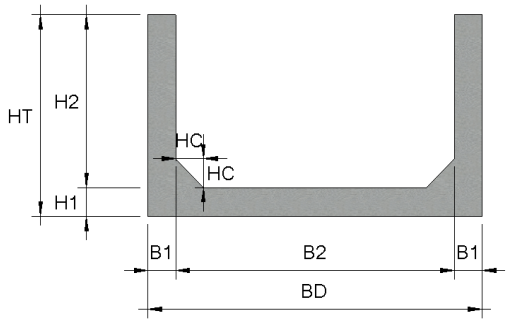

< 기본산출변수 >

산출변수	설명	변수값	단위	비고
LEN	용수개거 길이	1000	mm	
H1	용수개거 기초 두께	200	mm	
HT	용수개거 높이	1500	mm	
B1	용수개거 벽체 두께	150	mm	
B2	용수개거 기초 내폭	1300	mm	
H2	용수개거 벽체 높이	1300	mm	
BD	용수개거 폭	1600	mm	
HC	헌치 길이	150	mm	

LL310.01313 용수개거 / (H)1.3m×(B)1.3m							
< 공사비 산출 항목 >							
구분	품명/규격	단위	수량	단가	금액	표준시장단가 코드	비고
본체	콘크리트 타설/장비사용 철근콘크리트	m3	0.733	30,655	22,470	EC220.12000	
	콘크리트 타설/장비사용 무근콘크리트	m3	0.09	27,151	2,444	EC110.12000	
	합판거푸집 보통	m2	2.724	52,082	141,871	ED001.02000	
	유로폼 보통	m2	3	39,417	118,251	ED402.02000	
	철근가공조립/현장가공 TYPE-2	ton	0.02709	781,621	21,174	EE001.30000	
	소계				306,210	[A]	
부대공	지수판(용수개거) (PVC 150×5㎜) 채움재 (스티로폼, t=20mm) 봉합재 (실런트,20×25㎜) 스 페 이 셔 (벽체용) 스 페 이 셔 (슬라브및기초용) 수팽창고무지수재 (20×10㎜) 수축줄눈(용수개거) (6×50mm) 계단 철근 설치/도금 콘크리트 타설/장비사용 철근콘크리트(합판거푸집 (버팀대) 강관동바리 (버팀대) 철근가공조립/현장가공 (버팀대)	sum	[A]의	9%	27,559	요율산출	
	소계				27,559	[B]	
합계					333,769	[A+B]	

< 객체단가 정의 및 해설 >

【단가정의】

① 이 단가는 용수개거의 시공을 기준한 것으로, 거푸집 설치 및 해체, 콘크리트 타설, 철근 가공조립, 부대작업(지수판, 채움재, 봉합재, 스페이셔, 지수재, 수축줄눈, 버팀대, 계단철근 설치)을 포함한다.

② 비계, 동바리의 설치 및 해체비용을 제외한다.

③ 재료비·운반비의 포함 및 제외 사항은 다음과 같다.

- 포함 : 거푸집, 지수판, 채움재, 봉합재, 스페이셔, 지수재, 수축줄눈, 버팀대, 계단철근
- 제외 : 철근, 콘크리트

【적용기준】

① BIM라이브러리 정보

- 토목시설의 상세표준도 기반 BIM라이브러리(국토교통부/건설기술연구원)

② BIM단가 상세설명서 활용방법

- 본 단가는 상기의 BIM라이브러리에 기준한 것으로, 제시된 기준이 당해공사의 시공규모 또는 현장여건 및 작업조건 등과 부합하지 않는 경우에는 BIM단가를 조정 산출하여 적용할 수 있다.
- BIM단가 상세설명서를 활용하여 수량정보 및 공사비 산출항목을 변경할 수 있으며, 공사비 산출항목의 변경시에는 본 단가집의 공종별 표준시장단가를 적용한다.

【기본산출변수 상세정보는 별첨자료 참고】

LL310.01315 용수개거 / (H)1.3m×(B)1.5m	
코드	LL310.01315
명칭	용수개거
규격	(H)1.3m×(B)1.5m
단위	m
적용단가(원)	336,381
노무비율(%)	72 %

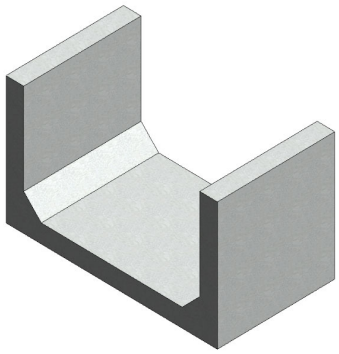

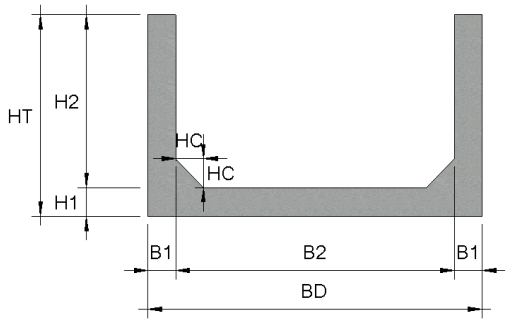

< 기본산출변수 >

산출변수	설명	변수값	단위	비고
LEN	용수개거 길이	1,000	mm	
H1	용수개거 기초 두께	200	mm	
HT	용수개거 높이	1500	mm	
B1	용수개거 벽체 두께	150	mm	
B2	용수개거 기초 내폭	1500	mm	
H2	용수개거 벽체 높이	1300	mm	
BD	용수개거 폭	1,800	mm	
HC	헌치 길이	150	mm	

LL310.01315 용수개거 / (H)1.3m×(B)1.5m							
< 공사비 산출 항목 >							
구분	품명/규격	단위	수량	단가	금액	표준시장단가 코드	비고
본체	콘크리트 타설/장비사용 철근콘크리트	m3	0.773	30,655	23,696	EC220.12000	
	콘크리트 타설/장비사용 무근콘크리트	m3	0.1	27,151	2,715	EC110.12000	
	합판거푸집 보통	m2	2.724	52,082	141,871	ED001.02000	
	유로폼 보통	m2	3	39,417	118,251	ED402.02000	
	철근가공조립/현장가공 TYPE-2	ton	0.02824	781,621	22,073	EE001.30000	
	소계				308,606	[A]	
부대공	지수판(용수개거) (PVC 150×5㎜) 채움재 (스티로폼, t=20mm) 봉합재 (실런트,20×25㎜) 스 페 이 셔 (벽체용) 스 페 이 셔 (슬라브및기초용) 수팽창고무지수재 (20×10㎜) 수축줄눈(용수개거) (6×50mm) 계단 철근 설치/도금 콘크리트 타설/장비사용 철근콘크리트(합판거푸집 (버팀대) 강관동바리 (버팀대) 철근가공조립/현장가공 (버팀대)	sum	[A]의	9%	27,775	요율산출	
	소계				27,775	[B]	
합계					336,381	[A+B]	

< 객체단가 정의 및 해설 >

【단가정의】

① 이 단가는 용수개거의 시공을 기준한 것으로, 거푸집 설치 및 해체, 콘크리트 타설, 철근 가공조립, 부대작업(지수판, 채움재, 봉합재, 스페이셔, 지수재, 수축줄눈, 버팀대, 계단철근 설치)을 포함한다.

② 비계, 동바리의 설치 및 해체비용을 제외한다.

③ 재료비·운반비의 포함 및 제외 사항은 다음과 같다.

- 포함 : 거푸집, 지수판, 채움재, 봉합재, 스페이셔, 지수재, 수축줄눈, 버팀대, 계단철근
- 제외 : 철근, 콘크리트

【적용기준】

① BIM라이브러리 정보

- 토목시설의 상세표준도 기반 BIM라이브러리(국토교통부/건설기술연구원)

② BIM단가 상세설명서 활용방법

- 본 단가는 상기의 BIM라이브러리에 기준한 것으로, 제시된 기준이 당해공사의 시공규모 또는 현장여건 및 작업조건 등과 부합하지 않는 경우에는 BIM단가를 조정 산출하여 적용할 수 있다.
- BIM단가 상세설명서를 활용하여 수량정보 및 공사비 산출항목을 변경할 수 있으며, 공사비 산출항목의 변경시에는 본 단가집의 공종별 표준시장단가를 적용한다.

【기본산출변수 상세정보는 별첨자료 참고】

LL310.01414 용수개거 / (H)1.4m×(B)1.4m	
코드	LL310.01414
명칭	용수개거
규격	(H)1.4m×(B)1.4m
단위	m
적용단가(원)	363,968
노무비율(%)	73 %

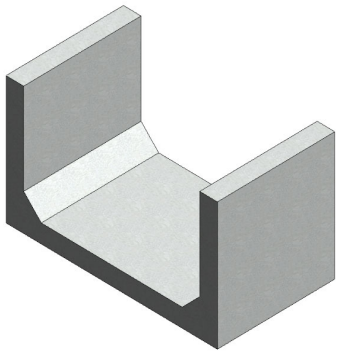

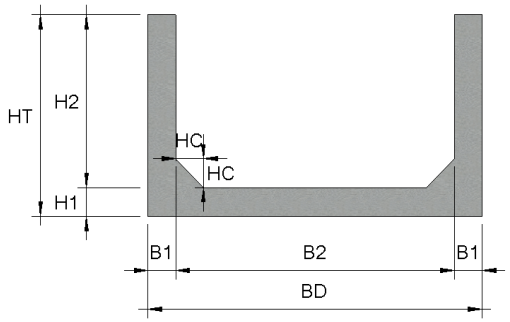

< 기본산출변수 >

산출변수	설명	변수값	단위	비고
LEN	용수개거 길이	1000	mm	
H1	용수개거 기초 두께	200	mm	
HT	용수개거 높이	1600	mm	
B1	용수개거 벽체 두께	150	mm	
B2	용수개거 기초 내폭	1400	mm	
H2	용수개거 벽체 높이	1400	mm	
BD	용수개거 폭	1700	mm	
HC	헌치 길이	150	mm	

LL310.01414 용수개거 / (H)1.4m×(B)1.4m

< 공사비 산출 항목 >

구분	품명/규격	단위	수량	단가	금액	표준시장단가 코드	비고
본체	콘크리트 타설/장비사용 철근콘크리트	m3	0.783	30,655	24,003	EC220.12000	
	콘크리트 타설/장비사용 무근콘크리트	m3	0.095	27,151	2,579	EC110.12000	
	합판거푸집 보통	m2	2.924	52,082	152,288	ED001.02000	
	유로폼 보통	m2	3.2	39,417	126,134	ED402.02000	
	철근가공조립/현장가공 TYPE-2	ton	0.03699	781,621	28,912	EE001.30000	
	소계				333,916	[A]	
부대공	지수판(용수개거) (PVC 150×5㎜) 채움재 (스티로폼, t=20mm) 봉합재 (실런트,20×25㎜) 스 페 이 셔 (벽체용) 스 페 이 셔 (슬라브및기초용) 수팽창고무지수재 (20×10㎜) 수축줄눈(용수개거) (6×50mm) 계단 철근 설치/도금 콘크리트 타설/장비사용 철근콘크리트(합판거푸집 (버팀대) 강관동바리 (버팀대) 철근가공조립/현장가공 (버팀대)	sum	[A]의	9%	30,052	요율산출	
	소계				30,052	[B]	
합계					363,968	[A+B]	

< 객체단가 정의 및 해설 >

【단가정의】

① 이 단가는 용수개거의 시공을 기준한 것으로, 거푸집 설치 및 해체, 콘크리트 타설, 철근 가공조립, 부대작업(지수판, 채움재, 봉합재, 스페이셔, 지수재, 수축줄눈, 버팀대, 계단철근 설치)을 포함한다.

② 비계, 동바리의 설치 및 해체비용을 제외한다.

③ 재료비·운반비의 포함 및 제외 사항은 다음과 같다.

- 포함 : 거푸집, 지수판, 채움재, 봉합재, 스페이셔, 지수재, 수축줄눈, 버팀대, 계단철근
- 제외 : 철근, 콘크리트

【적용기준】

① BIM라이브러리 정보

- 토목시설의 상세표준도 기반 BIM라이브러리(국토교통부/건설기술연구원)

② BIM단가 상세설명서 활용방법

- 본 단가는 상기의 BIM라이브러리에 기준한 것으로, 제시된 기준이 당해공사의 시공규모 또는 현장여건 및 작업조건 등과 부합하지 않는 경우에는 BIM단가를 조정 산출하여 적용할 수 있다.
- BIM단가 상세설명서를 활용하여 수량정보 및 공사비 산출항목을 변경할 수 있으며, 공사비 산출항목의 변경시에는 본 단가집의 공종별 표준시장단가를 적용한다.

【기본산출변수 상세정보는 별첨자료 참고】

LL310.01415 용수개거 / (H)1.4m×(B)1.5m	
코드	LL310.01415
명칭	용수개거
규격	(H)1.4m×(B)1.5m
단위	m
적용단가(원)	365,416
노무비율(%)	73 %

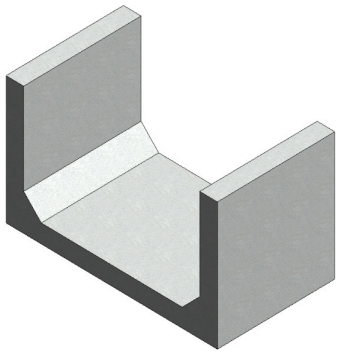

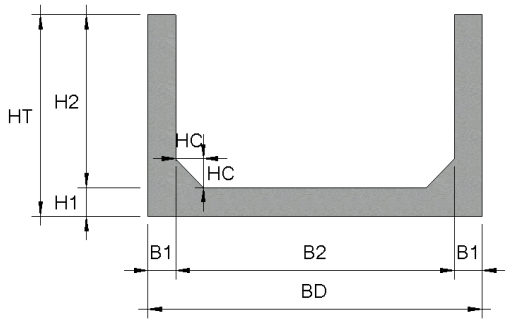

< 기본산출변수 >

산출변수	설명	변수값	단위	비고
LEN	용수개거 길이	1,000	mm	
H1	용수개거 기초 두께	200	mm	
HT	용수개거 높이	1600	mm	
B1	용수개거 벽체 두께	150	mm	
B2	용수개거 기초 내폭	1500	mm	
H2	용수개거 벽체 높이	1400	mm	
BD	용수개거 폭	1,800	mm	
HC	헌치 길이	150	mm	

LL310.01415 용수개거 / (H)1.4m×(B)1.5m

< 공사비 산출 항목 >

구분	품명/규격	단위	수량	단가	금액	표준시장단가 코드	비고
본체	콘크리트 타설/장비사용 철근콘크리트	m3	0.803	30,655	24,616	EC220.12000	
	콘크리트 타설/장비사용 무근콘크리트	m3	0.1	27,151	2,715	EC110.12000	
	합판거푸집 보통	m2	2.924	52,082	152,288	ED001.02000	
	유로폼 보통	m2	3.2	39,417	126,134	ED402.02000	
	철근가공조립/현장가공 TYPE-2	ton	0.03773	781,621	29,491	EE001.30000	
	소계				335,244	[A]	
부대공	지수판(용수개거) (PVC 150×5㎜) 채움재 (스티로폼, t=20mm) 봉합재 (실런트,20×25㎜) 스 페 이 셔 (벽체용) 스 페 이 셔 (슬라브및기초용) 수팽창고무지수재 (20×10㎜) 수축줄눈(용수개거) (6×50mm) 계단 철근 설치/도금 콘크리트 타설/장비사용 철근콘크리트(합판거푸집 (버팀대) 강관동바리 (버팀대) 철근가공조립/현장가공 (버팀대)	sum	[A]의	9%	30,172	요율산출	
	소계				30,172	[B]	
합계					365,416	[A+B]	

< 객체단가 정의 및 해설 >

【단가정의】

① 이 단가는 용수개거의 시공을 기준한 것으로, 거푸집 설치 및 해체, 콘크리트 타설, 철근 가공조립, 부대작업(지수판, 채움재, 봉합재, 스페이셔, 지수재, 수축줄눈, 버팀대, 계단철근 설치)을 포함한다.

② 비계, 동바리의 설치 및 해체비용을 제외한다.

③ 재료비·운반비의 포함 및 제외 사항은 다음과 같다.

- 포함 : 거푸집, 지수판, 채움재, 봉합재, 스페이셔, 지수재, 수축줄눈, 버팀대, 계단철근
- 제외 : 철근, 콘크리트

【적용기준】

① BIM라이브러리 정보

- 토목시설의 상세표준도 기반 BIM라이브러리(국토교통부/건설기술연구원)

② BIM단가 상세설명서 활용방법

- 본 단가는 상기의 BIM라이브러리에 기준한 것으로, 제시된 기준이 당해공사의 시공규모 또는 현장여건 및 작업조건 등과 부합하지 않는 경우에는 BIM단가를 조정 산출하여 적용할 수 있다.
- BIM단가 상세설명서를 활용하여 수량정보 및 공사비 산출항목을 변경할 수 있으며, 공사비 산출항목의 변경시에는 본 단가집의 공종별 표준시장단가를 적용한다.

【기본산출변수 상세정보는 별첨자료 참고】

LL310.01515 용수개거 / (H)1.5m×(B)1.5m	
코드	LL310.01515
명칭	용수개거
규격	(H)1.5m×(B)1.5m
단위	m
적용단가(원)	406,957
노무비율(%)	73 %

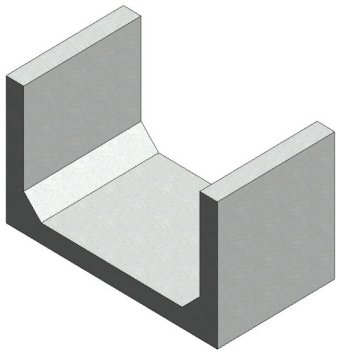

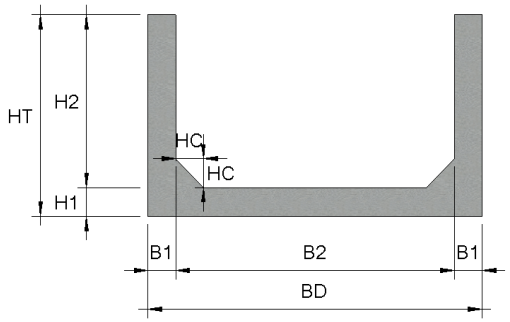

< 기본산출변수 >

산출변수	설명	변수값	단위	비고
LEN	용수개거 길이	1000	mm	
H1	용수개거 기초 두께	200	mm	
HT	용수개거 높이	1700	mm	
B1	용수개거 벽체 두께	150	mm	
B2	용수개거 기초 내폭	1500	mm	
H2	용수개거 벽체 높이	1500	mm	
BD	용수개거 폭	1800	mm	
HC	헌치 길이	150	mm	

LL310.01515 용수개거 / (H)1.5m×(B)1.5m

< 공사비 산출 항목 >

구분	품명/규격	단위	수량	단가	금액	표준시장단가 코드	비고
본체	콘크리트 타설/장비사용 철근콘크리트	m3	0.833	30,655	25,536	EC220.12000	
	콘크리트 타설/장비사용 무근콘크리트	m3	0.1	27,151	2,715	EC110.12000	
	합판거푸집 보통	m2	3.124	52,082	162,704	ED001.02000	
	유로폼 보통	m2	3.4	39,417	134,018	ED402.02000	
	철근가공조립/현장가공 TYPE-2	ton	0.0619	781,621	48,382	EE001.30000	
	소계				373,355	[A]	
부대공	지수판(용수개거) (PVC 150×5㎜) 채움재 (스티로폼, t=20mm) 봉합재 (실런트,20×25㎜) 스 페 이 셔 (벽체용) 스 페 이 셔 (슬라브및기초용) 수팽창고무지수재 (20×10㎜) 수축줄눈(용수개거) (6×50mm) 계단 철근 설치/도금 콘크리트 타설/장비사용 철근콘크리트(합판거푸집 (버팀대) 강관동바리 (버팀대) 철근가공조립/현장가공 (버팀대)	sum	[A]의	9%	33,602	요율산출	
	소계				33,602	[B]	
합계					406,957	[A+B]	

< 객체단가 정의 및 해설 >

【단가정의】

① 이 단가는 용수개거의 시공을 기준한 것으로, 거푸집 설치 및 해체, 콘크리트 타설, 철근 가공조립, 부대작업(지수판, 채움재, 봉합재, 스페이셔, 지수재, 수축줄눈, 버팀대, 계단철근 설치)을 포함한다.

② 비계, 동바리의 설치 및 해체비용을 제외한다.

③ 재료비·운반비의 포함 및 제외 사항은 다음과 같다.

- 포함 : 거푸집, 지수판, 채움재, 봉합재, 스페이셔, 지수재, 수축줄눈, 버팀대, 계단철근
- 제외 : 철근, 콘크리트

【적용기준】

① BIM라이브러리 정보

- 토목시설의 상세표준도 기반 BIM라이브러리(국토교통부/건설기술연구원)

② BIM단가 상세설명서 활용방법

- 본 단가는 상기의 BIM라이브러리에 기준한 것으로, 제시된 기준이 당해공사의 시공규모 또는 현장여건 및 작업조건 등과 부합하지 않는 경우에는 BIM단가를 조정 산출하여 적용할 수 있다.
- BIM단가 상세설명서를 활용하여 수량정보 및 공사비 산출항목을 변경할 수 있으며, 공사비 산출항목의 변경시에는 본 단가집의 공종별 표준시장단가를 적용한다.

【기본산출변수 상세정보는 별첨자료 참고】

LL310.01520 용수개거 / (H)1.5m×(B)2.0m	
코드	LL310.01520
명칭	용수개거
규격	(H)1.5m×(B)2.0m
단위	m
적용단가(원)	417,360
노무비율(%)	74 %

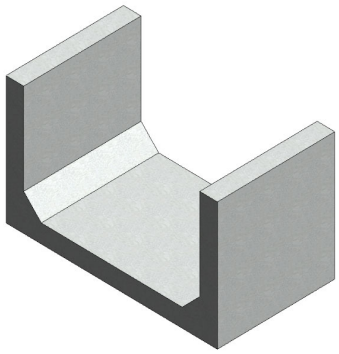

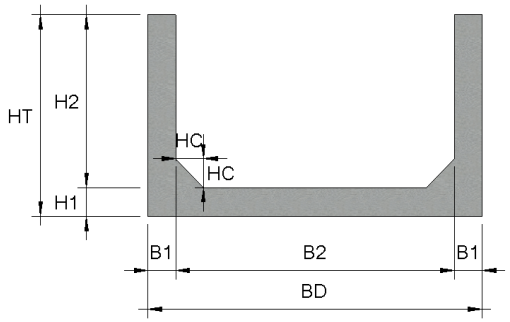

< 기본산출변수 >

산출변수	설명	변수값	단위	비고
LEN	용수개거 길이	1,000	mm	
H1	용수개거 기초 두께	200	mm	
HT	용수개거 높이	1700	mm	
B1	용수개거 벽체 두께	150	mm	
B2	용수개거 기초 내폭	2000	mm	
H2	용수개거 벽체 높이	1500	mm	
BD	용수개거 폭	2,300	mm	
HC	헌치 길이	150	mm	

LL310.01520 용수개거 / (H)1.5m×(B)2.0m							
< 공사비 산출 항목 >							
구분	품명/규격	단위	수량	단가	금액	표준시장단가 코드	비고
본체	콘크리트 타설/장비사용 철근콘크리트	m3	0.933	30,655	28,601	EC220.12000	
	콘크리트 타설/장비사용 무근콘크리트	m3	0.125	27,151	3,394	EC110.12000	
	합판거푸집 보통	m2	3.124	52,082	162,704	ED001.02000	
	유로폼 보통	m2	3.4	39,417	134,018	ED402.02000	
	철근가공조립/현장가공 TYPE-2	ton	0.06932	781,621	54,182	EE001.30000	
	소계				382,899	[A]	
부대공	지수판(용수개거) (PVC 150×5㎜) 채움재 (스티로폼, t=20mm) 봉합재 (실런트,20×25㎜) 스 페 이 셔 (벽체용) 스 페 이 셔 (슬라브및기초용) 수팽창고무지수재 (20×10㎜) 수축줄눈(용수개거) (6×50mm) 계단 철근 설치/도금 콘크리트 타설/장비사용 철근콘크리트(합판거푸집 (버팀대) 강관동바리 (버팀대) 철근가공조립/현장가공 (버팀대)	sum	[A]의	9%	34,461	요율산출	
	소계				34,461	[B]	
합계					417,360	[A+B]	

< 객체단가 정의 및 해설 >

【단가정의】

① 이 단가는 용수개거의 시공을 기준한 것으로, 거푸집 설치 및 해체, 콘크리트 타설, 철근 가공조립, 부대작업(지수판, 채움재, 봉합재, 스페이셔, 지수재, 수축줄눈, 버팀대, 계단철근 설치)을 포함한다.

② 비계, 동바리의 설치 및 해체비용을 제외한다.

③ 재료비·운반비의 포함 및 제외 사항은 다음과 같다.

- 포함 : 거푸집, 지수판, 채움재, 봉합재, 스페이셔, 지수재, 수축줄눈, 버팀대, 계단철근
- 제외 : 철근, 콘크리트

【적용기준】

① BIM라이브러리 정보

- 토목시설의 상세표준도 기반 BIM라이브러리(국토교통부/건설기술연구원)

② BIM단가 상세설명서 활용방법

- 본 단가는 상기의 BIM라이브러리에 기준한 것으로, 제시된 기준이 당해공사의 시공규모 또는 현장여건 및 작업조건 등과 부합하지 않는 경우에는 BIM단가를 조정 산출하여 적용할 수 있다.
- BIM단가 상세설명서를 활용하여 수량정보 및 공사비 산출항목을 변경할 수 있으며, 공사비 산출항목의 변경시에는 본 단가집의 공종별 표준시장단가를 적용한다.

【기본산출변수 상세정보는 별첨자료 참고】

LL310.01616 용수개거 / (H)1.6m×(B)1.6m	
코드	LL310.01616
명칭	용수개거
규격	(H)1.6m×(B)1.6m
단위	m
적용단가(원)	439,781
노무비율(%)	74 %

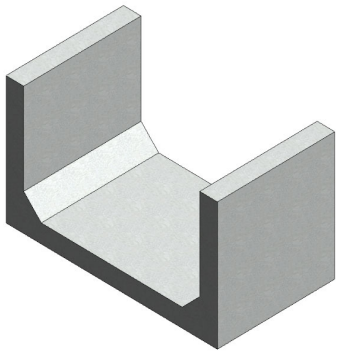

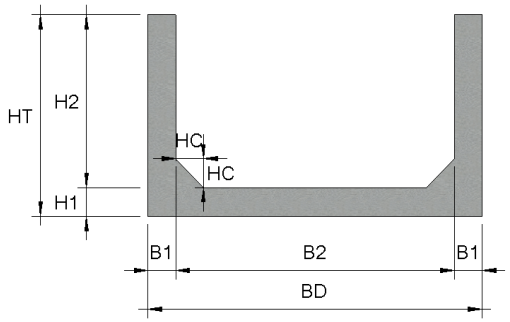

< 기본산출변수 >

산출변수	설명	변수값	단위	비고
LEN	용수개거 길이	1000	mm	
H1	용수개거 기초 두께	200	mm	
HT	용수개거 높이	1800	mm	
B1	용수개거 벽체 두께	150	mm	
B2	용수개거 기초 내폭	1600	mm	
H2	용수개거 벽체 높이	1600	mm	
BD	용수개거 폭	1900	mm	
HC	헌치 길이	150	mm	

LL310.01616 용수개거 / (H)1.6m×(B)1.6m							
< 공사비 산출 항목 >							
구분	품명/규격	단위	수량	단가	금액	표준시장단가 코드	비고
본체	콘크리트 타설/장비사용 철근콘크리트	m3	0.883	30,655	27,068	EC220.12000	
	콘크리트 타설/장비사용 무근콘크리트	m3	0.105	27,151	2,851	EC110.12000	
	합판거푸집 보통	m2	3.324	52,082	173,121	ED001.02000	
	유로폼 보통	m2	3.6	39,417	141,901	ED402.02000	
	철근가공조립/현장가공 TYPE-2	ton	0.07488	781,621	58,528	EE001.30000	
	소계				403,469	[A]	
부대공	지수판(용수개거) (PVC 150×5㎜) 채움재 (스티로폼, t=20mm) 봉합재 (실런트,20×25㎜) 스 페 이 셔 (벽체용) 스 페 이 셔 (슬라브및기초용) 수팽창고무지수재 (20×10㎜) 수축줄눈(용수개거) (6×50mm) 계단 철근 설치/도금 콘크리트 타설/장비사용 철근콘크리트(합판거푸집 (버팀대) 강관동바리 (버팀대) 철근가공조립/현장가공 (버팀대)	sum	[A]의	9%	36,312	요율산출	
	소계				36,312	[B]	
합계					439,781	[A+B]	

< 객체단가 정의 및 해설 >

【단가정의】

① 이 단가는 용수개거의 시공을 기준한 것으로, 거푸집 설치 및 해체, 콘크리트 타설, 철근 가공조립, 부대작업(지수판, 채움재, 봉합재, 스페이셔, 지수재, 수축줄눈, 버팀대, 계단철근 설치)을 포함한다.

② 비계, 동바리의 설치 및 해체비용을 제외한다.

③ 재료비·운반비의 포함 및 제외 사항은 다음과 같다.

- 포함 : 거푸집, 지수판, 채움재, 봉합재, 스페이셔, 지수재, 수축줄눈, 버팀대, 계단철근
- 제외 : 철근, 콘크리트

【적용기준】

① BIM라이브러리 정보

- 토목시설의 상세표준도 기반 BIM라이브러리(국토교통부/건설기술연구원)

② BIM단가 상세설명서 활용방법

- 본 단가는 상기의 BIM라이브러리에 기준한 것으로, 제시된 기준이 당해공사의 시공규모 또는 현장여건 및 작업조건 등과 부합하지 않는 경우에는 BIM단가를 조정 산출하여 적용할 수 있다.
- BIM단가 상세설명서를 활용하여 수량정보 및 공사비 산출항목을 변경할 수 있으며, 공사비 산출항목의 변경시에는 본 단가집의 공종별 표준시장단가를 적용한다.

【기본산출변수 상세정보는 별첨자료 참고】

LL310.01620 용수개거 / (H)1.6m×(B)2.0m	
코드	LL310.01620
명칭	용수개거
규격	(H)1.6m×(B)2.0m
단위	m
적용단가(원)	448,593
노무비율(%)	74 %

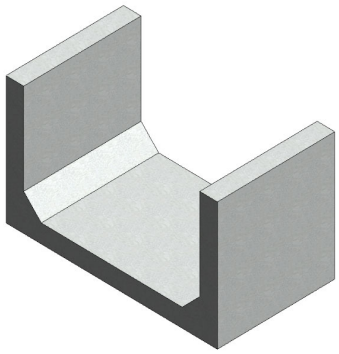

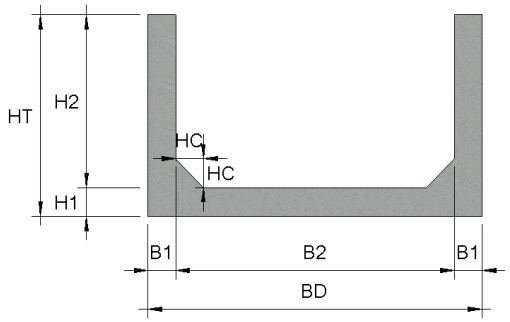

< 기본산출변수 >

산출변수	설명	변수값	단위	비고
LEN	용수개거 길이	1,000	mm	
H1	용수개거 기초 두께	200	mm	
HT	용수개거 높이	1800	mm	
B1	용수개거 벽체 두께	150	mm	
B2	용수개거 기초 내폭	2000	mm	
H2	용수개거 벽체 높이	1600	mm	
BD	용수개거 폭	2,300	mm	
HC	헌치 길이	150	mm	

LL310.01620 용수개거 / (H)1.6m×(B)2.0m							
< 공사비 산출 항목 >							
구분	품명/규격	단위	수량	단가	금액	표준시장단가 코드	비고
본체	콘크리트 타설/장비사용 철근콘크리트	m3	0.963	30,655	29,521	EC220.12000	
	콘크리트 타설/장비사용 무근콘크리트	m3	0.125	27,151	3,394	EC110.12000	
	합판거푸집 보통	m2	3.324	52,082	173,121	ED001.02000	
	유로폼 보통	m2	3.6	39,417	141,901	ED402.02000	
	철근가공조립/현장가공 TYPE-2	ton	0.08139	781,621	63,616	EE001.30000	
	소계				411,553	[A]	
부대공	지수판(용수개거) (PVC 150×5㎜) 채움재 (스티로폼, t=20mm) 봉합재 (실런트,20×25㎜) 스 페 이 셔 (벽체용) 스 페 이 셔 (슬라브및기초용) 수팽창고무지수재 (20×10㎜) 수축줄눈(용수개거) (6×50mm) 계단 철근 설치/도금 콘크리트 타설/장비사용 철근콘크리트(합판거푸집 (버팀대) 강관동바리 (버팀대) 철근가공조립/현장가공 (버팀대)	sum	[A]의	9%	37,040	요율산출	
	소계				37,040	[B]	
합계					448,593	[A+B]	

< 객체단가 정의 및 해설 >

【단가정의】

① 이 단가는 용수개거의 시공을 기준한 것으로, 거푸집 설치 및 해체, 콘크리트 타설, 철근 가공조립, 부대작업(지수판, 채움재, 봉합재, 스페이셔, 지수재, 수축줄눈, 버팀대, 계단철근 설치)을 포함한다.

② 비계, 동바리의 설치 및 해체비용을 제외한다.

③ 재료비·운반비의 포함 및 제외 사항은 다음과 같다.

- 포함 : 거푸집, 지수판, 채움재, 봉합재, 스페이셔, 지수재, 수축줄눈, 버팀대, 계단철근
- 제외 : 철근, 콘크리트

【적용기준】

① BIM라이브러리 정보

- 토목시설의 상세표준도 기반 BIM라이브러리(국토교통부/건설기술연구원)

② BIM단가 상세설명서 활용방법

- 본 단가는 상기의 BIM라이브러리에 기준한 것으로, 제시된 기준이 당해공사의 시공규모 또는 현장여건 및 작업조건 등과 부합하지 않는 경우에는 BIM단가를 조정 산출하여 적용할 수 있다.
- BIM단가 상세설명서를 활용하여 수량정보 및 공사비 산출항목을 변경할 수 있으며, 공사비 산출항목의 변경시에는 본 단가집의 공종별 표준시장단가를 적용한다.

【기본산출변수 상세정보는 별첨자료 참고】

LL310.01717 용수개거 / (H)1.7m×(B)1.7m	
코드	LL310.01717
명칭	용수개거
규격	(H)1.7m×(B)1.7m
단위	m
적용단가(원)	473,842
노무비율(%)	74 %

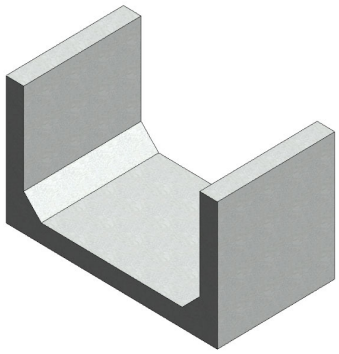

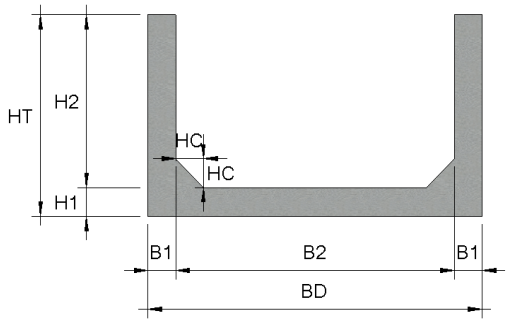

< 기본산출변수 >

산출변수	설명	변수값	단위	비고
LEN	용수개거 길이	1000	mm	
H1	용수개거 기초 두께	200	mm	
HT	용수개거 높이	1900	mm	
B1	용수개거 벽체 두께	150	mm	
B2	용수개거 기초 내폭	1700	mm	
H2	용수개거 벽체 높이	1700	mm	
BD	용수개거 폭	2000	mm	
HC	헌치 길이	150	mm	

LL310.01717 용수개거 / (H)1.7m×(B)1.7m							
< 공사비 산출 항목 >							
구분	품명/규격	단위	수량	단가	금액	표준시장단가 코드	비고
본체	콘크리트 타설/장비사용 철근콘크리트	m3	0.933	30,655	28,601	EC220.12000	
	콘크리트 타설/장비사용 무근콘크리트	m3	0.11	27,151	2,987	EC110.12000	
	합판거푸집 보통	m2	3.524	52,082	183,537	ED001.02000	
	유로폼 보통	m2	3.8	39,417	149,785	ED402.02000	
	철근가공조립/현장가공 TYPE-2	ton	0.08931	781,621	69,807	EE001.30000	
	소계				434,717	[A]	
부대공	지수판(용수개거) (PVC 150×5㎜) 채움재 (스티로폼, t=20mm) 봉합재 (실런트,20×25㎜) 스 페 이 셔 (벽체용) 스 페 이 셔 (슬라브및기초용) 수팽창고무지수재 (20×10㎜) 수축줄눈(용수개거) (6×50mm) 계단 철근 설치/도금 콘크리트 타설/장비사용 철근콘크리트(합판거푸집 (버팀대) 강관동바리 (버팀대) 철근가공조립/현장가공 (버팀대)	sum	[A]의	9%	39,125	요율산출	
	소계				39,125	[B]	
합계					473,842	[A+B]	

< 객체단가 정의 및 해설 >

【단가정의】

① 이 단가는 용수개거의 시공을 기준한 것으로, 거푸집 설치 및 해체, 콘크리트 타설, 철근 가공조립, 부대작업(지수판, 채움재, 봉합재, 스페이셔, 지수재, 수축줄눈, 버팀대, 계단철근 설치)을 포함한다.

② 비계, 동바리의 설치 및 해체비용을 제외한다.

③ 재료비·운반비의 포함 및 제외 사항은 다음과 같다.

- 포함 : 거푸집, 지수판, 채움재, 봉합재, 스페이셔, 지수재, 수축줄눈, 버팀대, 계단철근
- 제외 : 철근, 콘크리트

【적용기준】

① BIM라이브러리 정보

- 토목시설의 상세표준도 기반 BIM라이브러리(국토교통부/건설기술연구원)

② BIM단가 상세설명서 활용방법

- 본 단가는 상기의 BIM라이브러리에 기준한 것으로, 제시된 기준이 당해공사의 시공규모 또는 현장여건 및 작업조건 등과 부합하지 않는 경우에는 BIM단가를 조정 산출하여 적용할 수 있다.
- BIM단가 상세설명서를 활용하여 수량정보 및 공사비 산출항목을 변경할 수 있으며, 공사비 산출항목의 변경시에는 본 단가집의 공종별 표준시장단가를 적용한다.

【기본산출변수 상세정보는 별첨자료 참고】

LL310.01720 용수개거 / (H)1.7m×(B)2.0m	
코드	LL310.01720
명칭	용수개거
규격	(H)1.7m×(B)2.0m
단위	m
적용단가(원)	480,941
노무비율(%)	74 %

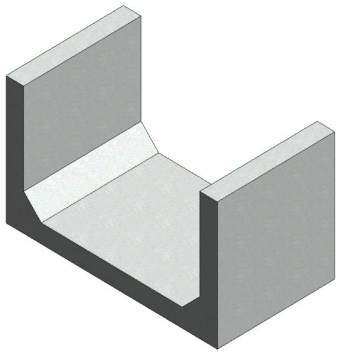

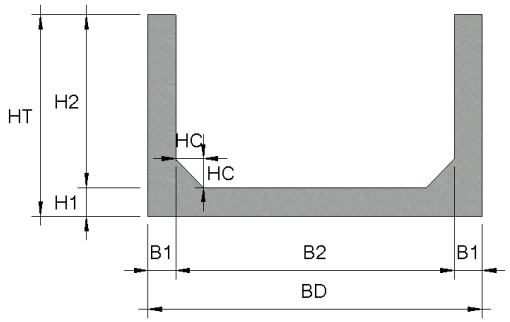

< 기본산출변수 >

산출변수	설명	변수값	단위	비고
LEN	용수개거 길이	1,000	mm	
H1	용수개거 기초 두께	200	mm	
HT	용수개거 높이	1900	mm	
B1	용수개거 벽체 두께	150	mm	
B2	용수개거 기초 내폭	2000	mm	
H2	용수개거 벽체 높이	1700	mm	
BD	용수개거 폭	2,300	mm	
HC	헌치 길이	150	mm	

LL310.01720 용수개거 / (H)1.7m×(B)2.0m							
< 공사비 산출 항목 >							
구분	품명/규격	단위	수량	단가	금액	표준시장단가 코드	비고
본체	콘크리트 타설/장비사용 철근콘크리트	m3	0.993	30,655	30,440	EC220.12000	
	콘크리트 타설/장비사용 무근콘크리트	m3	0.125	27,151	3,394	EC110.12000	
	합판거푸집 보통	m2	3.524	52,082	183,537	ED001.02000	
	유로폼 보통	m2	3.8	39,417	149,785	ED402.02000	
	철근가공조립/현장가공 TYPE-2	ton	0.09477	781,621	74,074	EE001.30000	
	소계				441,230	[A]	
부대공	지수판(용수개거) (PVC 150×5㎜) 채움재 (스티로폼, t=20mm) 봉합재 (실런트,20×25㎜) 스 페 이 셔 (벽체용) 스 페 이 셔 (슬라브및기초용) 수팽창고무지수재 (20×10㎜) 수축줄눈(용수개거) (6×50mm) 계단 철근 설치/도금 콘크리트 타설/장비사용 철근콘크리트(합판거푸집 (버팀대) 강관동바리 (버팀대) 철근가공조립/현장가공 (버팀대)	sum	[A]의	9%	39,711	요율산출	
	소계				39,711	[B]	
합계					480,941	[A+B]	

< 객체단가 정의 및 해설 >

【단가정의】

① 이 단가는 용수개거의 시공을 기준한 것으로, 거푸집 설치 및 해체, 콘크리트 타설, 철근 가공조립, 부대작업(지수판, 채움재, 봉합재, 스페이셔, 지수재, 수축줄눈, 버팀대, 계단철근 설치)을 포함한다.

② 비계, 동바리의 설치 및 해체비용을 제외한다.

③ 재료비·운반비의 포함 및 제외 사항은 다음과 같다.

- 포함 : 거푸집, 지수판, 채움재, 봉합재, 스페이셔, 지수재, 수축줄눈, 버팀대, 계단철근
- 제외 : 철근, 콘크리트

【적용기준】

① BIM라이브러리 정보

- 토목시설의 상세표준도 기반 BIM라이브러리(국토교통부/건설기술연구원)

② BIM단가 상세설명서 활용방법

- 본 단가는 상기의 BIM라이브러리에 기준한 것으로, 제시된 기준이 당해공사의 시공규모 또는 현장여건 및 작업조건 등과 부합하지 않는 경우에는 BIM단가를 조정 산출하여 적용할 수 있다.
- BIM단가 상세설명서를 활용하여 수량정보 및 공사비 산출항목을 변경할 수 있으며, 공사비 산출항목의 변경시에는 본 단가집의 공종별 표준시장단가를 적용한다.

【기본산출변수 상세정보는 별첨자료 참고】

LL310.01818 용수개거 / (H)1.8m×(B)1.8m	
코드	LL310.01818
명칭	용수개거
규격	(H)1.8m×(B)1.8m
단위	m
적용단가(원)	512,067
노무비율(%)	74 %

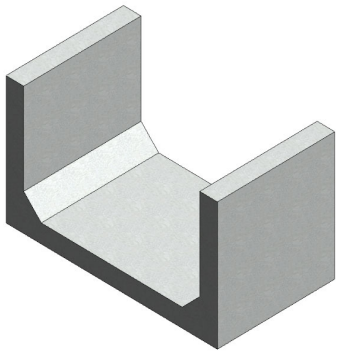

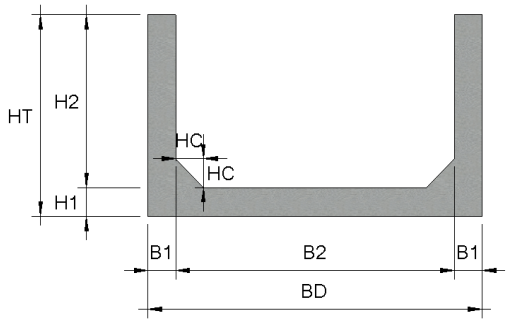

< 기본산출변수 >

산출변수	설명	변수값	단위	비고
LEN	용수개거 길이	1000	mm	
H1	용수개거 기초 두께	250	mm	
HT	용수개거 높이	2050	mm	
B1	용수개거 벽체 두께	150	mm	
B2	용수개거 기초 내폭	1800	mm	
H2	용수개거 벽체 높이	1800	mm	
BD	용수개거 폭	2100	mm	
HC	헌치 길이	150	mm	

LL310.01818 용수개거 / (H)1.8m×(B)1.8m							
< 공사비 산출 항목 >							
구분	품명/규격	단위	수량	단가	금액	표준시장단가 코드	비고
본체	콘크리트 타설/장비사용 철근콘크리트	m3	1.088	30,655	33,353	EC220.12000	
	콘크리트 타설/장비사용 무근콘크리트	m3	0.115	27,151	3,122	EC110.12000	
	합판거푸집 보통	m2	3.724	52,082	193,953	ED001.02000	
	유로폼 보통	m2	4.1	39,417	161,610	ED402.02000	
	철근가공조립/현장가공 TYPE-2	ton	0.09947	781,621	77,748	EE001.30000	
	소계				469,786	[A]	
부대공	지수판(용수개거) (PVC 150×5㎜) 채움재 (스티로폼, t=20mm) 봉합재 (실런트,20×25㎜) 스 페 이 셔 (벽체용) 스 페 이 셔 (슬라브및기초용) 수팽창고무지수재 (20×10㎜) 수축줄눈(용수개거) (6×50mm) 계단 철근 설치/도금 콘크리트 타설/장비사용 철근콘크리트(합판거푸집 (버팀대) 강관동바리 (버팀대) 철근가공조립/현장가공 (버팀대)	sum	[A]의	9%	42,281	요율산출	
	소계				42,281	[B]	
합계					512,067	[A+B]	

< 객체단가 정의 및 해설 >

【단가정의】

① 이 단가는 용수개거의 시공을 기준한 것으로, 거푸집 설치 및 해체, 콘크리트 타설, 철근 가공조립, 부대작업(지수판, 채움재, 봉합재, 스페이셔, 지수재, 수축줄눈, 버팀대, 계단철근 설치)을 포함한다.

② 비계, 동바리의 설치 및 해체비용을 제외한다.

③ 재료비·운반비의 포함 및 제외 사항은 다음과 같다.

- 포함 : 거푸집, 지수판, 채움재, 봉합재, 스페이셔, 지수재, 수축줄눈, 버팀대, 계단철근
- 제외 : 철근, 콘크리트

【적용기준】

① BIM라이브러리 정보

- 토목시설의 상세표준도 기반 BIM라이브러리(국토교통부/건설기술연구원)

② BIM단가 상세설명서 활용방법

- 본 단가는 상기의 BIM라이브러리에 기준한 것으로, 제시된 기준이 당해공사의 시공규모 또는 현장여건 및 작업조건 등과 부합하지 않는 경우에는 BIM단가를 조정 산출하여 적용할 수 있다.
- BIM단가 상세설명서를 활용하여 수량정보 및 공사비 산출항목을 변경할 수 있으며, 공사비 산출항목의 변경시에는 본 단가집의 공종별 표준시장단가를 적용한다.

【기본산출변수 상세정보는 별첨자료 참고】

LL310.01820 용수개거 / (H)1.8m×(B)2.0m	
코드	LL310.01820
명칭	용수개거
규격	(H)1.8m×(B)2.0m
단위	m
적용단가(원)	516,887
노무비율(%)	74 %

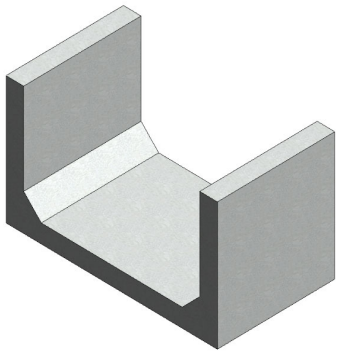

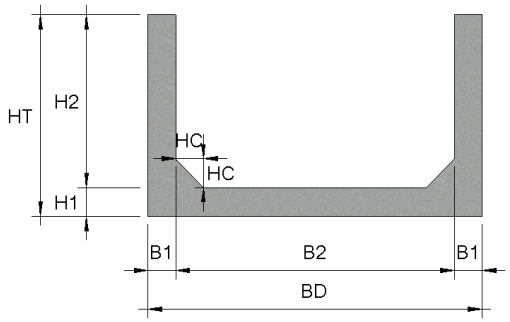

< 기본산출변수 >

산출변수	설명	변수값	단위	비고
LEN	용수개거 길이	1,000	mm	
H1	용수개거 기초 두께	250	mm	
HT	용수개거 높이	2050	mm	
B1	용수개거 벽체 두께	150	mm	
B2	용수개거 기초 내폭	2000	mm	
H2	용수개거 벽체 높이	1800	mm	
BD	용수개거 폭	2,300	mm	
HC	헌치 길이	150	mm	

LL310.01820 용수개거 / (H)1.8m×(B)2.0m							
< 공사비 산출 항목 >							
구분	품명/규격	단위	수량	단가	금액	표준시장단가 코드	비고
본체	콘크리트 타설/장비사용 철근콘크리트	m3	1.138	30,655	34,885	EC220.12000	
	콘크리트 타설/장비사용 무근콘크리트	m3	0.125	27,151	3,394	EC110.12000	
	합판거푸집 보통	m2	3.724	52,082	193,953	ED001.02000	
	유로폼 보통	m2	4.1	39,417	161,610	ED402.02000	
	철근가공조립/현장가공 TYPE-2	ton	0.10282	781,621	80,366	EE001.30000	
	소계				474,208	[A]	
부대공	지수판(용수개거) (PVC 150×5㎜) 채움재 (스티로폼, t=20mm) 봉합재 (실런트,20×25㎜) 스 페 이 셔 (벽체용) 스 페 이 셔 (슬라브및기초용) 수팽창고무지수재 (20×10㎜) 수축줄눈(용수개거) (6×50mm) 계단 철근 설치/도금 콘크리트 타설/장비사용 철근콘크리트(합판거푸집 (버팀대) 강관동바리 (버팀대) 철근가공조립/현장가공 (버팀대)	sum	[A]의	9%	42,679	요율산출	
	소계				42,679	[B]	
합계					516,887	[A+B]	

< 객체단가 정의 및 해설 >

【단가정의】

① 이 단가는 용수개거의 시공을 기준한 것으로, 거푸집 설치 및 해체, 콘크리트 타설, 철근 가공조립, 부대작업(지수판, 채움재, 봉합재, 스페이셔, 지수재, 수축줄눈, 버팀대, 계단철근 설치)을 포함한다.

② 비계, 동바리의 설치 및 해체비용을 제외한다.

③ 재료비·운반비의 포함 및 제외 사항은 다음과 같다.

- 포함 : 거푸집, 지수판, 채움재, 봉합재, 스페이셔, 지수재, 수축줄눈, 버팀대, 계단철근
- 제외 : 철근, 콘크리트

【적용기준】

① BIM라이브러리 정보

- 토목시설의 상세표준도 기반 BIM라이브러리(국토교통부/건설기술연구원)

② BIM단가 상세설명서 활용방법

- 본 단가는 상기의 BIM라이브러리에 기준한 것으로, 제시된 기준이 당해공사의 시공규모 또는 현장여건 및 작업조건 등과 부합하지 않는 경우에는 BIM단가를 조정 산출하여 적용할 수 있다.
- BIM단가 상세설명서를 활용하여 수량정보 및 공사비 산출항목을 변경할 수 있으며, 공사비 산출항목의 변경시에는 본 단가집의 공종별 표준시장단가를 적용한다.

【기본산출변수 상세정보는 별첨자료 참고】

LL310.01919 용수개거 / (H)1.9m×(B)1.9m	
코드	LL310.01919
명칭	용수개거
규격	(H)1.9m×(B)1.9m
단위	m
적용단가(원)	544,334
노무비율(%)	74 %

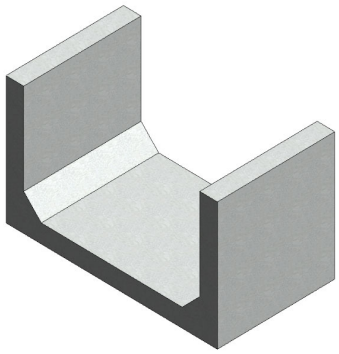

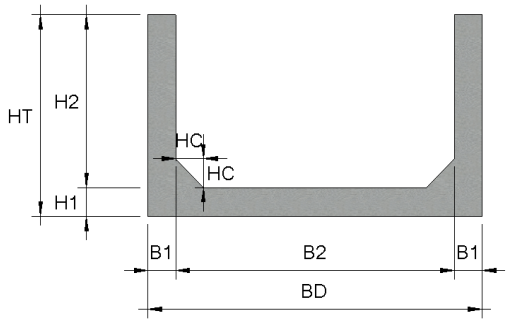

< 기본산출변수 >

산출변수	설명	변수값	단위	비고
LEN	용수개거 길이	1000	mm	
H1	용수개거 기초 두께	250	mm	
HT	용수개거 높이	2150	mm	
B1	용수개거 벽체 두께	150	mm	
B2	용수개거 기초 내폭	1900	mm	
H2	용수개거 벽체 높이	1900	mm	
BD	용수개거 폭	2200	mm	
HC	헌치 길이	150	mm	

LL310.01919 용수개거 / (H)1.9m×(B)1.9m							
< 공사비 산출 항목 >							
구분	품명/규격	단위	수량	단가	금액	표준시장단가 코드	비고
본체	콘크리트 타설/장비사용 철근콘크리트	m3	1.143	30,655	35,039	EC220.12000	
	콘크리트 타설/장비사용 무근콘크리트	m3	0.12	27,151	3,258	EC110.12000	
	합판거푸집 보통	m2	3.924	52,082	204,370	ED001.02000	
	유로폼 보통	m2	4.3	39,417	169,493	ED402.02000	
	철근가공조립/현장가공 TYPE-2	ton	0.1116	781,621	87,229	EE001.30000	
	소계				499,389	[A]	
부대공	지수판(용수개거) (PVC 150×5㎜) 채움재 (스티로폼, t=20mm) 봉합재 (실런트,20×25㎜) 스 페 이 셔 (벽체용) 스 페 이 셔 (슬라브및기초용) 수팽창고무지수재 (20×10㎜) 수축줄눈(용수개거) (6×50mm) 계단 철근 설치/도금 콘크리트 타설/장비사용 철근콘크리트(합판거푸집 (버팀대) 강관동바리 (버팀대) 철근가공조립/현장가공 (버팀대)	sum	[A]의	9%	44,945	요율산출	
	소계				44,945	[B]	
합계					544,334	[A+B]	

< 객체단가 정의 및 해설 >

【단가정의】

① 이 단가는 용수개거의 시공을 기준한 것으로, 거푸집 설치 및 해체, 콘크리트 타설, 철근 가공조립, 부대작업(지수판, 채움재, 봉합재, 스페이셔, 지수재, 수축줄눈, 버팀대, 계단철근 설치)을 포함한다.

② 비계, 동바리의 설치 및 해체비용을 제외한다.

③ 재료비·운반비의 포함 및 제외 사항은 다음과 같다.

- 포함 : 거푸집, 지수판, 채움재, 봉합재, 스페이셔, 지수재, 수축줄눈, 버팀대, 계단철근
- 제외 : 철근, 콘크리트

【적용기준】

① BIM라이브러리 정보

- 토목시설의 상세표준도 기반 BIM라이브러리(국토교통부/건설기술연구원)

② BIM단가 상세설명서 활용방법

- 본 단가는 상기의 BIM라이브러리에 기준한 것으로, 제시된 기준이 당해공사의 시공규모 또는 현장여건 및 작업조건 등과 부합하지 않는 경우에는 BIM단가를 조정 산출하여 적용할 수 있다.
- BIM단가 상세설명서를 활용하여 수량정보 및 공사비 산출항목을 변경할 수 있으며, 공사비 산출항목의 변경시에는 본 단가집의 공종별 표준시장단가를 적용한다.

【기본산출변수 상세정보는 별첨자료 참고】

LL310.01920 용수개거 / (H)1.9m×(B)2.0m	
코드	LL310.01920
명칭	용수개거
규격	(H)1.9m×(B)2.0m
단위	m
적용단가(원)	546,885
노무비율(%)	74 %

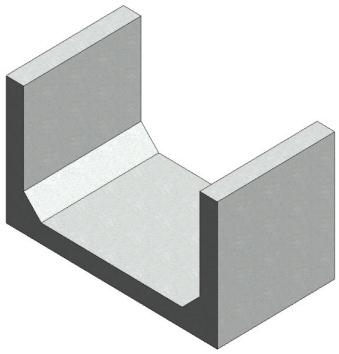

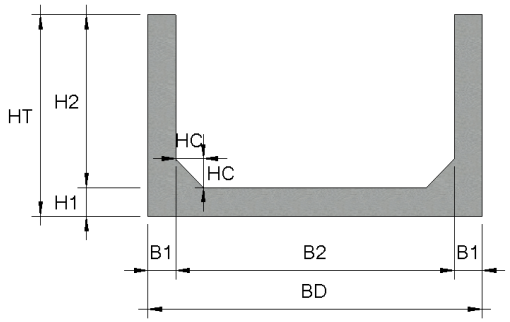

< 기본산출변수 >

산출변수	설명	변수값	단위	비고
LEN	용수개거 길이	1,000	mm	
H1	용수개거 기초 두께	250	mm	
HT	용수개거 높이	2150	mm	
B1	용수개거 벽체 두께	150	mm	
B2	용수개거 기초 내폭	2000	mm	
H2	용수개거 벽체 높이	1900	mm	
BD	용수개거 폭	2,300	mm	
HC	헌치 길이	150	mm	

LL310.01920 용수개거 / (H)1.9m×(B)2.0m							
< 공사비 산출 항목 >							
구분	품명/규격	단위	수량	단가	금액	표준시장단가 코드	비고
본체	콘크리트 타설/장비사용 철근콘크리트	m3	1.168	30,655	35,805	EC220.12000	
	콘크리트 타설/장비사용 무근콘크리트	m3	0.125	27,151	3,394	EC110.12000	
	합판거푸집 보통	m2	3.924	52,082	204,370	ED001.02000	
	유로폼 보통	m2	4.3	39,417	169,493	ED402.02000	
	철근가공조립/현장가공 TYPE-2	ton	0.11344	781,621	88,667	EE001.30000	
	소계				501,729	[A]	
부대공	지수판(용수개거) (PVC 150×5㎜) 채움재 (스티로폼, t=20mm) 봉합재 (실런트,20×25㎜) 스 페 이 셔 (벽체용) 스 페 이 셔 (슬라브및기초용) 수팽창고무지수재 (20×10㎜) 수축줄눈(용수개거) (6×50mm) 계단 철근 설치/도금 콘크리트 타설/장비사용 철근콘크리트(합판거푸집 (버팀대) 강관동바리 (버팀대) 철근가공조립/현장가공 (버팀대)	sum	[A]의	9%	45,156	요율산출	
	소계				45,156	[B]	
합계					546,885	[A+B]	

< 객체단가 정의 및 해설 >

【단가정의】

① 이 단가는 용수개거의 시공을 기준한 것으로, 거푸집 설치 및 해체, 콘크리트 타설, 철근 가공조립, 부대작업(지수판, 채움재, 봉합재, 스페이셔, 지수재, 수축줄눈, 버팀대, 계단철근 설치)을 포함한다.

② 비계, 동바리의 설치 및 해체비용을 제외한다.

③ 재료비·운반비의 포함 및 제외 사항은 다음과 같다.

- 포함 : 거푸집, 지수판, 채움재, 봉합재, 스페이셔, 지수재, 수축줄눈, 버팀대, 계단철근
- 제외 : 철근, 콘크리트

【적용기준】

① BIM라이브러리 정보

- 토목시설의 상세표준도 기반 BIM라이브러리(국토교통부/건설기술연구원)

② BIM단가 상세설명서 활용방법

- 본 단가는 상기의 BIM라이브러리에 기준한 것으로, 제시된 기준이 당해공사의 시공규모 또는 현장여건 및 작업조건 등과 부합하지 않는 경우에는 BIM단가를 조정 산출하여 적용할 수 있다.
- BIM단가 상세설명서를 활용하여 수량정보 및 공사비 산출항목을 변경할 수 있으며, 공사비 산출항목의 변경시에는 본 단가집의 공종별 표준시장단가를 적용한다.

【기본산출변수 상세정보는 별첨자료 참고】

LL310.02020 용수개거 / (H)2.0m×(B)2.0m	
코드	LL310.02020
명칭	용수개거
규격	(H)2.0m×(B)2.0m
단위	m
적용단가(원)	579,080
노무비율(%)	75 %

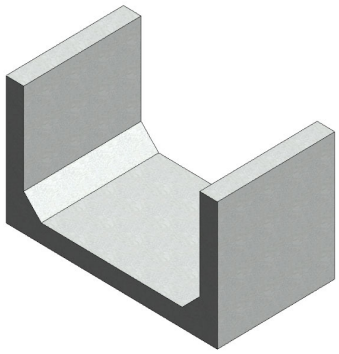

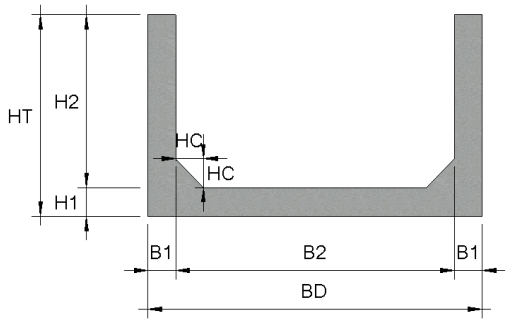

< 기본산출변수 >

산출변수	설명	변수값	단위	비고
LEN	용수개거 길이	1000	mm	
H1	용수개거 기초 두께	250	mm	
HT	용수개거 높이	2250	mm	
B1	용수개거 벽체 두께	150	mm	
B2	용수개거 기초 내폭	2000	mm	
H2	용수개거 벽체 높이	2000	mm	
BD	용수개거 폭	2300	mm	
HC	헌치 길이	150	mm	

LL310.02020 용수개거 / (H)2.0m×(B)2.0m							
< 공사비 산출 항목 >							
구분	품명/규격	단위	수량	단가	금액	표준시장단가 코드	비고
본체	콘크리트 타설/장비사용 철근콘크리트	m3	1.198	30,655	36,725	EC220.12000	
	콘크리트 타설/장비사용 무근콘크리트	m3	0.125	27,151	3,394	EC110.12000	
	합판거푸집 보통	m2	4.124	52,082	214,786	ED001.02000	
	유로폼 보통	m2	4.5	39,417	177,377	ED402.02000	
	철근가공조립/현장가공 TYPE-2	ton	0.12664	781,621	98,984	EE001.30000	
	소계				531,266	[A]	
부대공	지수판(용수개거) (PVC 150×5㎜) 채움재 (스티로폼, t=20mm) 봉합재 (실런트,20×25㎜) 스 페 이 셔 (벽체용) 스 페 이 셔 (슬라브및기초용) 수팽창고무지수재 (20×10㎜) 수축줄눈(용수개거) (6×50mm) 계단 철근 설치/도금 콘크리트 타설/장비사용 철근콘크리트(합판거푸집 (버팀대) 강관동바리 (버팀대) 철근가공조립/현장가공 (버팀대)	sum	[A]의	9%	47,814	요율산출	
	소계				47,814	[B]	
합계					579,080	[A+B]	

< 객체단가 정의 및 해설 >

【단가정의】

① 이 단가는 용수개거의 시공을 기준한 것으로, 거푸집 설치 및 해체, 콘크리트 타설, 철근 가공조립, 부대작업(지수판, 채움재, 봉합재, 스페이셔, 지수재, 수축줄눈, 버팀대, 계단철근 설치)을 포함한다.

② 비계, 동바리의 설치 및 해체비용을 제외한다.

③ 재료비·운반비의 포함 및 제외 사항은 다음과 같다.

- 포함 : 거푸집, 지수판, 채움재, 봉합재, 스페이셔, 지수재, 수축줄눈, 버팀대, 계단철근
- 제외 : 철근, 콘크리트

【적용기준】

① BIM라이브러리 정보

- 토목시설의 상세표준도 기반 BIM라이브러리(국토교통부/건설기술연구원)

② BIM단가 상세설명서 활용방법

- 본 단가는 상기의 BIM라이브러리에 기준한 것으로, 제시된 기준이 당해공사의 시공규모 또는 현장여건 및 작업조건 등과 부합하지 않는 경우에는 BIM단가를 조정 산출하여 적용할 수 있다.
- BIM단가 상세설명서를 활용하여 수량정보 및 공사비 산출항목을 변경할 수 있으며, 공사비 산출항목의 변경시에는 본 단가집의 공종별 표준시장단가를 적용한다.

【기본산출변수 상세정보는 별첨자료 참고】

LL310.02025 용수개거 / (H)2.0m×(B)2.5m	
코드	LL310.02025
명칭	용수개거
규격	(H)2.0m×(B)2.5m
단위	m
적용단가(원)	593,114
노무비율(%)	75 %

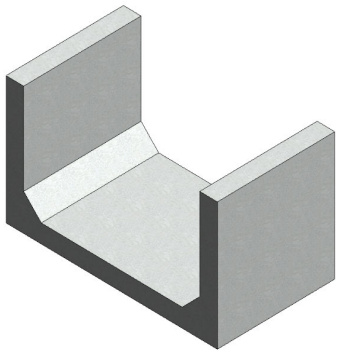

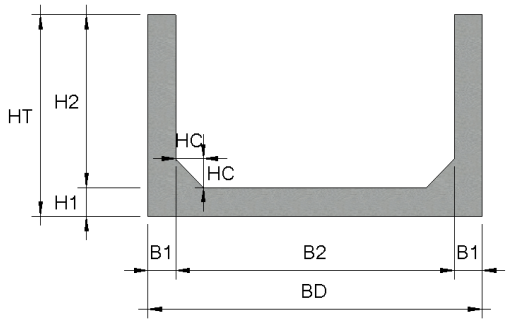

< 기본산출변수 >

산출변수	설명	변수값	단위	비고
LEN	용수개거 길이	1000	mm	
H1	용수개거 기초 두께	250	mm	
HT	용수개거 높이	2250	mm	
B1	용수개거 벽체 두께	150	mm	
B2	용수개거 기초 내폭	2500	mm	
H2	용수개거 벽체 높이	2000	mm	
BD	용수개거 폭	2800	mm	
HC	헌치 길이	150	mm	

LL310.02025 용수개거 / (H)2.0m×(B)2.5m							
< 공사비 산출 항목 >							
구분	품명/규격	단위	수량	단가	금액	표준시장단가 코드	비고
본체	콘크리트 타설/장비사용 철근콘크리트	m3	1.323	30,655	40,557	EC220.12000	
	콘크리트 타설/장비사용 무근콘크리트	m3	0.15	27,151	4,073	EC110.12000	
	합판거푸집 보통	m2	4.124	52,082	214,786	ED001.02000	
	유로폼 보통	m2	4.5	39,417	177,377	ED402.02000	
	철근가공조립/현장가공 TYPE-2	ton	0.13734	781,621	107,348	EE001.30000	
	소계				544,141	[A]	
부대공	지수판(용수개거) (PVC 150×5㎜) 채움재 (스티로폼, t=20mm) 봉합재 (실런트,20×25㎜) 스 페 이 셔 (벽체용) 스 페 이 셔 (슬라브및기초용) 수팽창고무지수재 (20×10㎜) 수축줄눈(용수개거) (6×50mm) 계단 철근 설치/도금 콘크리트 타설/장비사용 철근콘크리트(합판거푸집 (버팀대) 강관동바리 (버팀대) 철근가공조립/현장가공 (버팀대)	sum	[A]의	9%	48,973	요율산출	
	소계				48,973	[B]	
합계					593,114	[A+B]	

< 객체단가 정의 및 해설 >

【단가정의】

① 이 단가는 용수개거의 시공을 기준한 것으로, 거푸집 설치 및 해체, 콘크리트 타설, 철근 가공조립, 부대작업(지수판, 채움재, 봉합재, 스페이셔, 지수재, 수축줄눈, 버팀대, 계단철근 설치)을 포함한다.

② 비계, 동바리의 설치 및 해체비용을 제외한다.

③ 재료비·운반비의 포함 및 제외 사항은 다음과 같다.

- 포함 : 거푸집, 지수판, 채움재, 봉합재, 스페이셔, 지수재, 수축줄눈, 버팀대, 계단철근
- 제외 : 철근, 콘크리트

【적용기준】

① BIM라이브러리 정보

- 토목시설의 상세표준도 기반 BIM라이브러리(국토교통부/건설기술연구원)

② BIM단가 상세설명서 활용방법

- 본 단가는 상기의 BIM라이브러리에 기준한 것으로, 제시된 기준이 당해공사의 시공규모 또는 현장여건 및 작업조건 등과 부합하지 않는 경우에는 BIM단가를 조정 산출하여 적용할 수 있다.
- BIM단가 상세설명서를 활용하여 수량정보 및 공사비 산출항목을 변경할 수 있으며, 공사비 산출항목의 변경시에는 본 단가집의 공종별 표준시장단가를 적용한다.

【기본산출변수 상세정보는 별첨자료 참고】

LL310.02121 용수개거 / (H)2.1m×(B)2.1m	
코드	LL310.02121
명칭	용수개거
규격	(H)2.1m×(B)2.1m
단위	m
적용단가(원)	632,578
노무비율(%)	75 %

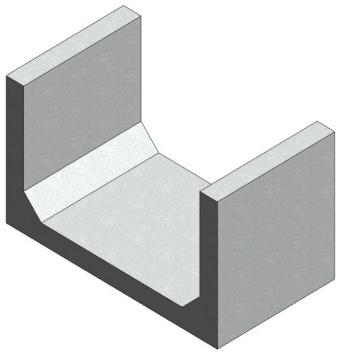

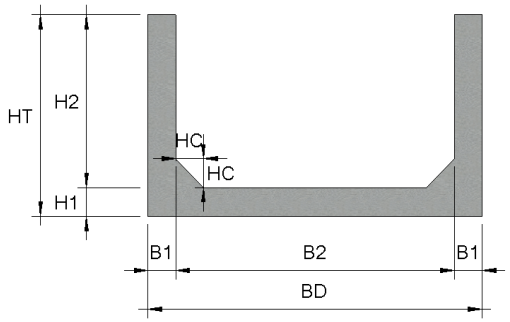

< 기본산출변수 >

산출변수	설명	변수값	단위	비고
LEN	용수개거 길이	1000	mm	
H1	용수개거 기초 두께	250	mm	
HT	용수개거 높이	2350	mm	
B1	용수개거 벽체 두께	200	mm	
B2	용수개거 기초 내폭	2100	mm	
H2	용수개거 벽체 높이	2100	mm	
BD	용수개거 폭	2500	mm	
HC	헌치 길이	150	mm	

LL310.02121 용수개거 / (H)2.1m×(B)2.1m							
< 공사비 산출 항목 >							
구분	품명/규격	단위	수량	단가	금액	표준시장단가 코드	비고
본체	콘크리트 타설/장비사용 철근콘크리트	m3	1.488	30,655	45,615	EC220.12000	
	콘크리트 타설/장비사용 무근콘크리트	m3	0.135	27,151	3,665	EC110.12000	
	합판거푸집 보통	m2	4.324	52,082	225,203	ED001.02000	
	유로폼 보통	m2	4.7	39,417	185,260	ED402.02000	
	철근가공조립/현장가공 TYPE-2	ton	0.1543	781,621	120,604	EE001.30000	
	소계				580,347	[A]	
부대공	지수판(용수개거) (PVC 150×5㎜) 채움재 (스티로폼, t=20mm) 봉합재 (실런트,20×25㎜) 스 페 이 셔 (벽체용) 스 페 이 셔 (슬라브및기초용) 수팽창고무지수재 (20×10㎜) 수축줄눈(용수개거) (6×50mm) 계단 철근 설치/도금 콘크리트 타설/장비사용 철근콘크리트(합판거푸집 (버팀대) 강관동바리 (버팀대) 철근가공조립/현장가공 (버팀대)	sum	[A]의	9%	52,231	요율산출	
	소계				52,231	[B]	
합계					632,578	[A+B]	

< 객체단가 정의 및 해설 >

【단가정의】

① 이 단가는 용수개거의 시공을 기준한 것으로, 거푸집 설치 및 해체, 콘크리트 타설, 철근 가공조립, 부대작업(지수판, 채움재, 봉합재, 스페이셔, 지수재, 수축줄눈, 버팀대, 계단철근 설치)을 포함한다.

② 비계, 동바리의 설치 및 해체비용을 제외한다.

③ 재료비·운반비의 포함 및 제외 사항은 다음과 같다.

- 포함 : 거푸집, 지수판, 채움재, 봉합재, 스페이셔, 지수재, 수축줄눈, 버팀대, 계단철근
- 제외 : 철근, 콘크리트

【적용기준】

① BIM라이브러리 정보

- 토목시설의 상세표준도 기반 BIM라이브러리(국토교통부/건설기술연구원)

② BIM단가 상세설명서 활용방법

- 본 단가는 상기의 BIM라이브러리에 기준한 것으로, 제시된 기준이 당해공사의 시공규모 또는 현장여건 및 작업조건 등과 부합하지 않는 경우에는 BIM단가를 조정 산출하여 적용할 수 있다.
- BIM단가 상세설명서를 활용하여 수량정보 및 공사비 산출항목을 변경할 수 있으며, 공사비 산출항목의 변경시에는 본 단가집의 공종별 표준시장단가를 적용한다.

【기본산출변수 상세정보는 별첨자료 참고】

LL310.02125 용수개거 / (H)2.1m×(B)2.5m	
코드	LL310.02125
명칭	용수개거
규격	(H)2.1m×(B)2.5m
단위	m
적용단가(원)	643,804
노무비율(%)	75 %

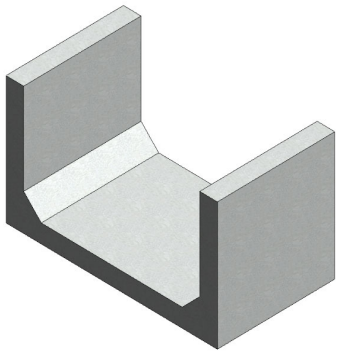

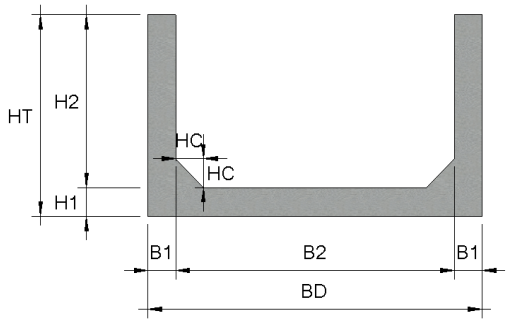

< 기본산출변수 >

산출변수	설명	변수값	단위	비고
LEN	용수개거 길이	1,000	mm	
H1	용수개거 기초 두께	250	mm	
HT	용수개거 높이	2350	mm	
B1	용수개거 벽체 두께	200	mm	
B2	용수개거 기초 내폭	2500	mm	
H2	용수개거 벽체 높이	2100	mm	
BD	용수개거 폭	2900	mm	
HC	헌치 길이	150	mm	

LL310.02125 용수개거 / (H)2.1m×(B)2.5m							
< 공사비 산출 항목 >							
구분	품명/규격	단위	수량	단가	금액	표준시장단가 코드	비고
본체	콘크리트 타설/장비사용 철근콘크리트	m3	1.588	30,655	48,680	EC220.12000	
	콘크리트 타설/장비사용 무근콘크리트	m3	0.155	27,151	4,208	EC110.12000	
	합판거푸집 보통	m2	4.324	52,082	225,203	ED001.02000	
	유로폼 보통	m2	4.7	39,417	185,260	ED402.02000	
	철근가공조립/현장가공 TYPE-2	ton	0.16286	781,621	127,295	EE001.30000	
	소계				590,646	[A]	
부대공	지수판(용수개거) (PVC 150×5㎜) 채움재 (스티로폼, t=20mm) 봉합재 (실런트,20×25㎜) 스 페 이 셔 (벽체용) 스 페 이 셔 (슬라브및기초용) 수팽창고무지수재 (20×10㎜) 수축줄눈(용수개거) (6×50mm) 계단 철근 설치/도금 콘크리트 타설/장비사용 철근콘크리트(합판거푸집 (버팀대) 강관동바리 (버팀대) 철근가공조립/현장가공 (버팀대)	sum	[A]의	9%	53,158	요율산출	
	소계				53,158	[B]	
합계					643,804	[A+B]	

< 객체단가 정의 및 해설 >

【단가정의】

① 이 단가는 용수개거의 시공을 기준한 것으로, 거푸집 설치 및 해체, 콘크리트 타설, 철근 가공조립, 부대작업(지수판, 채움재, 봉합재, 스페이셔, 지수재, 수축줄눈, 버팀대, 계단철근 설치)을 포함한다.

② 비계, 동바리의 설치 및 해체비용을 제외한다.

③ 재료비·운반비의 포함 및 제외 사항은 다음과 같다.

- 포함 : 거푸집, 지수판, 채움재, 봉합재, 스페이셔, 지수재, 수축줄눈, 버팀대, 계단철근
- 제외 : 철근, 콘크리트

【적용기준】

① BIM라이브러리 정보

- 토목시설의 상세표준도 기반 BIM라이브러리(국토교통부/건설기술연구원)

② BIM단가 상세설명서 활용방법

- 본 단가는 상기의 BIM라이브러리에 기준한 것으로, 제시된 기준이 당해공사의 시공규모 또는 현장여건 및 작업조건 등과 부합하지 않는 경우에는 BIM단가를 조정 산출하여 적용할 수 있다.
- BIM단가 상세설명서를 활용하여 수량정보 및 공사비 산출항목을 변경할 수 있으며, 공사비 산출항목의 변경시에는 본 단가집의 공종별 표준시장단가를 적용한다.

【기본산출변수 상세정보는 별첨자료 참고】

LL310.02222 용수개거 / (H)2.2m×(B)2.2m	
코드	LL310.02222
명칭	용수개거
규격	(H)2.2m×(B)2.2m
단위	m
적용단가(원)	677,693
노무비율(%)	75 %

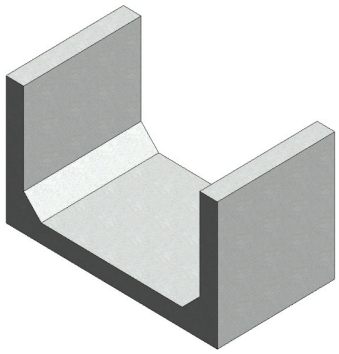

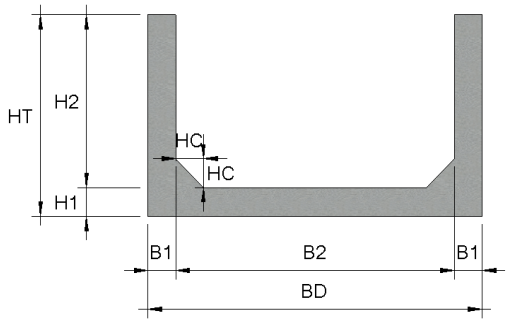

< 기본산출변수 >

산출변수	설명	변수값	단위	비고
LEN	용수개거 길이	1000	mm	
H1	용수개거 기초 두께	250	mm	
HT	용수개거 높이	2450	mm	
B1	용수개거 벽체 두께	200	mm	
B2	용수개거 기초 내폭	2200	mm	
H2	용수개거 벽체 높이	2200	mm	
BD	용수개거 폭	2600	mm	
HC	헌치 길이	150	mm	

LL310.02222 용수개거 / (H)2.2m×(B)2.2m							
< 공사비 산출 항목 >							
구분	품명/규격	단위	수량	단가	금액	표준시장단가 코드	비고
본체	콘크리트 타설/장비사용 철근콘크리트	m3	1.553	30,655	47,607	EC220.12000	
	콘크리트 타설/장비사용 무근콘크리트	m3	0.14	27,151	3,801	EC110.12000	
	합판거푸집 보통	m2	4.524	52,082	235,619	ED001.02000	
	유로폼 보통	m2	4.9	39,417	193,143	ED402.02000	
	철근가공조립/현장가공 TYPE-2	ton	0.18112	781,621	141,567	EE001.30000	
	소계				621,737	[A]	
부대공	지수판(용수개거) (PVC 150×5㎜) 채움재 (스티로폼, t=20mm) 봉합재 (실런트,20×25㎜) 스 페 이 셔 (벽체용) 스 페 이 셔 (슬라브및기초용) 수팽창고무지수재 (20×10㎜) 수축줄눈(용수개거) (6×50mm) 계단 철근 설치/도금 콘크리트 타설/장비사용 철근콘크리트(합판거푸집 (버팀대) 강관동바리 (버팀대) 철근가공조립/현장가공 (버팀대)	sum	[A]의	9%	55,956	요율산출	
	소계				55,956	[B]	
합계					677,693	[A+B]	

< 객체단가 정의 및 해설 >

【단가정의】

① 이 단가는 용수개거의 시공을 기준한 것으로, 거푸집 설치 및 해체, 콘크리트 타설, 철근 가공조립, 부대작업(지수판, 채움재, 봉합재, 스페이셔, 지수재, 수축줄눈, 버팀대, 계단철근 설치)을 포함한다.

② 비계, 동바리의 설치 및 해체비용을 제외한다.

③ 재료비·운반비의 포함 및 제외 사항은 다음과 같다.

- 포함 : 거푸집, 지수판, 채움재, 봉합재, 스페이셔, 지수재, 수축줄눈, 버팀대, 계단철근
- 제외 : 철근, 콘크리트

【적용기준】

① BIM라이브러리 정보

- 토목시설의 상세표준도 기반 BIM라이브러리(국토교통부/건설기술연구원)

② BIM단가 상세설명서 활용방법

- 본 단가는 상기의 BIM라이브러리에 기준한 것으로, 제시된 기준이 당해공사의 시공규모 또는 현장여건 및 작업조건 등과 부합하지 않는 경우에는 BIM단가를 조정 산출하여 적용할 수 있다.
- BIM단가 상세설명서를 활용하여 수량정보 및 공사비 산출항목을 변경할 수 있으며, 공사비 산출항목의 변경시에는 본 단가집의 공종별 표준시장단가를 적용한다.

【기본산출변수 상세정보는 별첨자료 참고】

LL310.02225 용수개거 / (H)2.2m×(B)2.5m	
코드	LL310.02225
명칭	용수개거
규격	(H)2.2m×(B)2.5m
단위	m
적용단가(원)	686,760
노무비율(%)	75 %

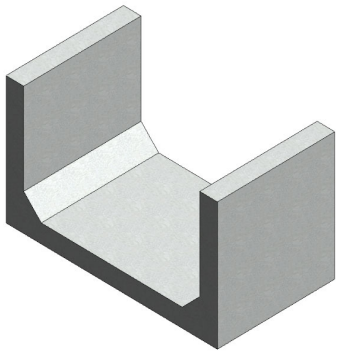

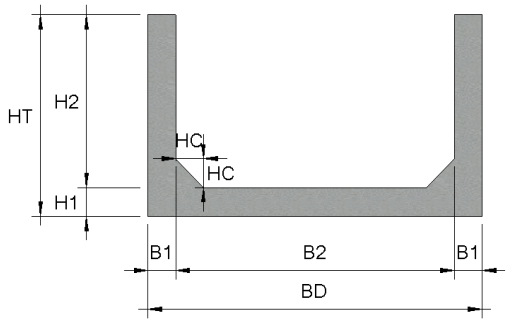

< 기본산출변수 >

산출변수	설명	변수값	단위	비고
LEN	용수개거 길이	1,000	mm	
H1	용수개거 기초 두께	250	mm	
HT	용수개거 높이	2450	mm	
B1	용수개거 벽체 두께	200	mm	
B2	용수개거 기초 내폭	2500	mm	
H2	용수개거 벽체 높이	2200	mm	
BD	용수개거 폭	2900	mm	
HC	헌치 길이	150	mm	

LL310.02225 용수개거 / (H)2.2m×(B)2.5m							
< 공사비 산출 항목 >							
구분	품명/규격	단위	수량	단가	금액	표준시장단가 코드	비고
본체	콘크리트 타설/장비사용 철근콘크리트	m3	1.628	30,655	49,906	EC220.12000	
	콘크리트 타설/장비사용 무근콘크리트	m3	0.155	27,151	4,208	EC110.12000	
	합판거푸집 보통	m2	4.524	52,082	235,619	ED001.02000	
	유로폼 보통	m2	4.9	39,417	193,143	ED402.02000	
	철근가공조립/현장가공 TYPE-2	ton	0.1883	781,621	147,179	EE001.30000	
	소계				630,055	[A]	
부대공	지수판(용수개거) (PVC 150×5㎜) 채움재 (스티로폼, t=20mm) 봉합재 (실런트,20×25㎜) 스 페 이 셔 (벽체용) 스 페 이 셔 (슬라브및기초용) 수팽창고무지수재 (20×10㎜) 수축줄눈(용수개거) (6×50mm) 계단 철근 설치/도금 콘크리트 타설/장비사용 철근콘크리트(합판거푸집 (버팀대) 강관동바리 (버팀대) 철근가공조립/현장가공 (버팀대)	sum	[A]의	9%	56,705	요율산출	
	소계				56,705	[B]	
합계					686,760	[A+B]	

< 객체단가 정의 및 해설 >

【단가정의】

① 이 단가는 용수개거의 시공을 기준한 것으로, 거푸집 설치 및 해체, 콘크리트 타설, 철근 가공조립, 부대작업(지수판, 채움재, 봉합재, 스페이셔, 지수재, 수축줄눈, 버팀대, 계단철근 설치)을 포함한다.

② 비계, 동바리의 설치 및 해체비용을 제외한다.

③ 재료비·운반비의 포함 및 제외 사항은 다음과 같다.

- 포함 : 거푸집, 지수판, 채움재, 봉합재, 스페이셔, 지수재, 수축줄눈, 버팀대, 계단철근
- 제외 : 철근, 콘크리트

【적용기준】

① BIM라이브러리 정보

- 토목시설의 상세표준도 기반 BIM라이브러리(국토교통부/건설기술연구원)

② BIM단가 상세설명서 활용방법

- 본 단가는 상기의 BIM라이브러리에 기준한 것으로, 제시된 기준이 당해공사의 시공규모 또는 현장여건 및 작업조건 등과 부합하지 않는 경우에는 BIM단가를 조정 산출하여 적용할 수 있다.
- BIM단가 상세설명서를 활용하여 수량정보 및 공사비 산출항목을 변경할 수 있으며, 공사비 산출항목의 변경시에는 본 단가집의 공종별 표준시장단가를 적용한다.

【기본산출변수 상세정보는 별첨자료 참고】

LL310.02323 용수개거 / (H)2.3m×(B)2.3m	
코드	LL310.02323
명칭	용수개거
규격	(H)2.3m×(B)2.3m
단위	m
적용단가(원)	717,380
노무비율(%)	75 %

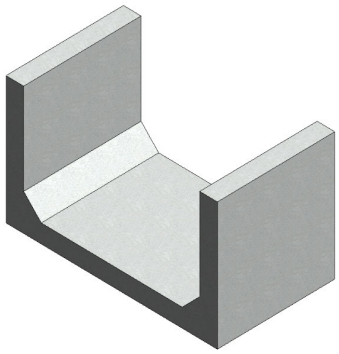

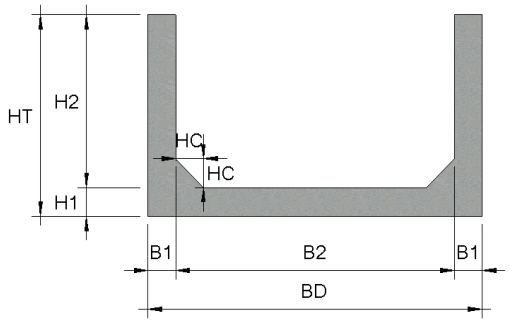

< 기본산출변수 >

산출변수	설명	변수값	단위	비고
LEN	용수개거 길이	1000	mm	
H1	용수개거 기초 두께	300	mm	
HT	용수개거 높이	2600	mm	
B1	용수개거 벽체 두께	200	mm	
B2	용수개거 기초 내폭	2300	mm	
H2	용수개거 벽체 높이	2300	mm	
BD	용수개거 폭	2700	mm	
HC	헌치 길이	150	mm	

LL310.02323 용수개거 / (H)2.3m×(B)2.3m							
< 공사비 산출 항목 >							
구분	품명/규격	단위	수량	단가	금액	표준시장단가 코드	비고
본체	콘크리트 타설/장비사용 철근콘크리트	m3	1.753	30,655	53,738	EC220.12000	
	콘크리트 타설/장비사용 무근콘크리트	m3	0.145	27,151	3,937	EC110.12000	
	합판거푸집 보통	m2	4.724	52,082	246,035	ED001.02000	
	유로폼 보통	m2	5.2	39,417	204,968	ED402.02000	
	철근가공조립/현장가공 TYPE-2	ton	0.19123	781,621	149,469	EE001.30000	
	소계				658,147	[A]	
부대공	지수판(용수개거) (PVC 150×5㎜) 채움재 (스티로폼, t=20mm) 봉합재 (실런트,20×25㎜) 스 페 이 셔 (벽체용) 스 페 이 셔 (슬라브및기초용) 수팽창고무지수재 (20×10㎜) 수축줄눈(용수개거) (6×50mm) 계단 철근 설치/도금 콘크리트 타설/장비사용 철근콘크리트(합판거푸집 (버팀대) 강관동바리 (버팀대) 철근가공조립/현장가공 (버팀대)	sum	[A]의	9%	59,233	요율산출	
	소계				59,233	[B]	
합계					717,380	[A+B]	

< 객체단가 정의 및 해설 >

【단가정의】

① 이 단가는 용수개거의 시공을 기준한 것으로, 거푸집 설치 및 해체, 콘크리트 타설, 철근 가공조립, 부대작업(지수판, 채움재, 봉합재, 스페이셔, 지수재, 수축줄눈, 버팀대, 계단철근 설치)을 포함한다.

② 비계, 동바리의 설치 및 해체비용을 제외한다.

③ 재료비·운반비의 포함 및 제외 사항은 다음과 같다.

- 포함 : 거푸집, 지수판, 채움재, 봉합재, 스페이셔, 지수재, 수축줄눈, 버팀대, 계단철근
- 제외 : 철근, 콘크리트

【적용기준】

① BIM라이브러리 정보

- 토목시설의 상세표준도 기반 BIM라이브러리(국토교통부/건설기술연구원)

② BIM단가 상세설명서 활용방법

- 본 단가는 상기의 BIM라이브러리에 기준한 것으로, 제시된 기준이 당해공사의 시공규모 또는 현장여건 및 작업조건 등과 부합하지 않는 경우에는 BIM단가를 조정 산출하여 적용할 수 있다.
- BIM단가 상세설명서를 활용하여 수량정보 및 공사비 산출항목을 변경할 수 있으며, 공사비 산출항목의 변경시에는 본 단가집의 공종별 표준시장단가를 적용한다.

【기본산출변수 상세정보는 별첨자료 참고】

LL310.02325 용수개거 / (H)2.3m×(B)2.5m	
코드	LL310.02325
명칭	용수개거
규격	(H)2.3m×(B)2.5m
단위	m
적용단가(원)	723,755
노무비율(%)	76 %

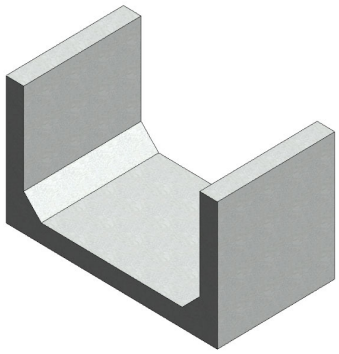

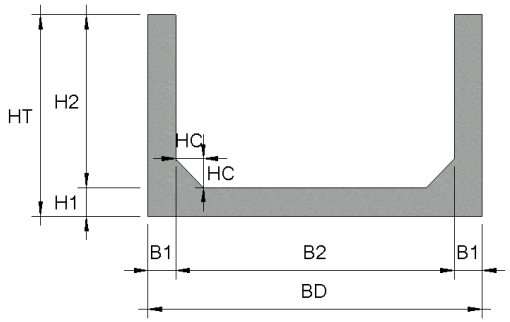

< 기본산출변수 >

산출변수	설명	변수값	단위	비고
LEN	용수개거 길이	1,000	mm	
H1	용수개거 기초 두께	300	mm	
HT	용수개거 높이	2600	mm	
B1	용수개거 벽체 두께	200	mm	
B2	용수개거 기초 내폭	2500	mm	
H2	용수개거 벽체 높이	2300	mm	
BD	용수개거 폭	2900	mm	
HC	헌치 길이	150	mm	

LL310.02325 용수개거 / (H)2.3m×(B)2.5m							
< 공사비 산출 항목 >							
구분	품명/규격	단위	수량	단가	금액	표준시장단가 코드	비고
본체	콘크리트 타설/장비사용 철근콘크리트	m3	1.813	30,655	55,578	EC220.12000	
	콘크리트 타설/장비사용 무근콘크리트	m3	0.155	27,151	4,208	EC110.12000	
	합판거푸집 보통	m2	4.724	52,082	246,035	ED001.02000	
	유로폼 보통	m2	5.2	39,417	204,968	ED402.02000	
	철근가공조립/현장가공 TYPE-2	ton	0.19601	781,621	153,206	EE001.30000	
	소계				663,995	[A]	
부대공	지수판(용수개거) (PVC 150×5㎜) 채움재 (스티로폼, t=20mm) 봉합재 (실런트,20×25㎜) 스 페 이 셔 (벽체용) 스 페 이 셔 (슬라브및기초용) 수팽창고무지수재 (20×10㎜) 수축줄눈(용수개거) (6×50mm) 계단 철근 설치/도금 콘크리트 타설/장비사용 철근콘크리트(합판거푸집 (버팀대) 강관동바리 (버팀대) 철근가공조립/현장가공 (버팀대)	sum	[A]의	9%	59,760	요율산출	
	소계				59,760	[B]	
합계					723,755	[A+B]	

< 객체단가 정의 및 해설 >

【단가정의】

① 이 단가는 용수개거의 시공을 기준한 것으로, 거푸집 설치 및 해체, 콘크리트 타설, 철근 가공조립, 부대작업(지수판, 채움재, 봉합재, 스페이셔, 지수재, 수축줄눈, 버팀대, 계단철근 설치)을 포함한다.

② 비계, 동바리의 설치 및 해체비용을 제외한다.

③ 재료비·운반비의 포함 및 제외 사항은 다음과 같다.

- 포함 : 거푸집, 지수판, 채움재, 봉합재, 스페이셔, 지수재, 수축줄눈, 버팀대, 계단철근
- 제외 : 철근, 콘크리트

【적용기준】

① BIM라이브러리 정보

- 토목시설의 상세표준도 기반 BIM라이브러리(국토교통부/건설기술연구원)

② BIM단가 상세설명서 활용방법

- 본 단가는 상기의 BIM라이브러리에 기준한 것으로, 제시된 기준이 당해공사의 시공규모 또는 현장여건 및 작업조건 등과 부합하지 않는 경우에는 BIM단가를 조정 산출하여 적용할 수 있다.
- BIM단가 상세설명서를 활용하여 수량정보 및 공사비 산출항목을 변경할 수 있으며, 공사비 산출항목의 변경시에는 본 단가집의 공종별 표준시장단가를 적용한다.

【기본산출변수 상세정보는 별첨자료 참고】

LL310.02424 용수개거 / (H)2.4m×(B)2.4m	
코드	LL310.02424
명칭	용수개거
규격	(H)2.4m×(B)2.4m
단위	m
적용단가(원)	746,776
노무비율(%)	75 %

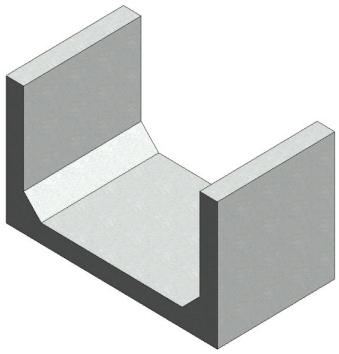

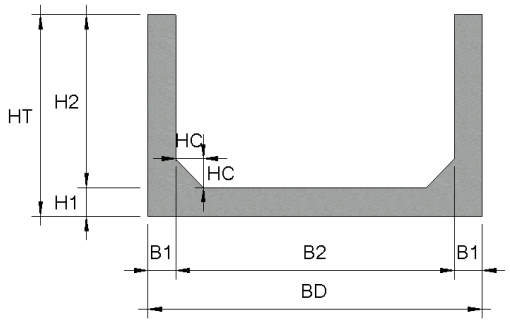

< 기본산출변수 >

산출변수	설명	변수값	단위	비고
LEN	용수개거 길이	1000	mm	
H1	용수개거 기초 두께	300	mm	
HT	용수개거 높이	2700	mm	
B1	용수개거 벽체 두께	200	mm	
B2	용수개거 기초 내폭	2400	mm	
H2	용수개거 벽체 높이	2400	mm	
BD	용수개거 폭	2800	mm	
HC	헌치 길이	150	mm	

LL310.02424 용수개거 / (H)2.4m×(B)2.4m							
< 공사비 산출 항목 >							
구분	품명/규격	단위	수량	단가	금액	표준시장단가 코드	비고
본체	콘크리트 타설/장비사용 철근콘크리트	m3	1.823	30,655	55,884	EC220.12000	
	콘크리트 타설/장비사용 무근콘크리트	m3	0.15	27,151	4,073	EC110.12000	
	합판거푸집 보통	m2	4.924	52,082	256,452	ED001.02000	
	유로폼 보통	m2	5.4	39,417	212,852	ED402.02000	
	철근가공조립/현장가공 TYPE-2	ton	0.1994	781,621	155,855	EE001.30000	
	소계				685,116	[A]	
부대공	지수판(용수개거) (PVC 150×5㎜) 채움재 (스티로폼, t=20mm) 봉합재 (실런트,20×25㎜) 스 페 이 셔 (벽체용) 스 페 이 셔 (슬라브및기초용) 수팽창고무지수재 (20×10㎜) 수축줄눈(용수개거) (6×50mm) 계단 철근 설치/도금 콘크리트 타설/장비사용 철근콘크리트(합판거푸집 (버팀대) 강관동바리 (버팀대) 철근가공조립/현장가공 (버팀대)	sum	[A]의	9%	61,660	요율산출	
	소계				61,660	[B]	
합계					746,776	[A+B]	

< 객체단가 정의 및 해설 >

【단가정의】

① 이 단가는 용수개거의 시공을 기준한 것으로, 거푸집 설치 및 해체, 콘크리트 타설, 철근 가공조립, 부대작업(지수판, 채움재, 봉합재, 스페이셔, 지수재, 수축줄눈, 버팀대, 계단철근 설치)을 포함한다.

② 비계, 동바리의 설치 및 해체비용을 제외한다.

③ 재료비·운반비의 포함 및 제외 사항은 다음과 같다.

- 포함 : 거푸집, 지수판, 채움재, 봉합재, 스페이셔, 지수재, 수축줄눈, 버팀대, 계단철근
- 제외 : 철근, 콘크리트

【적용기준】

① BIM라이브러리 정보

- 토목시설의 상세표준도 기반 BIM라이브러리(국토교통부/건설기술연구원)

② BIM단가 상세설명서 활용방법

- 본 단가는 상기의 BIM라이브러리에 기준한 것으로, 제시된 기준이 당해공사의 시공규모 또는 현장여건 및 작업조건 등과 부합하지 않는 경우에는 BIM단가를 조정 산출하여 적용할 수 있다.
- BIM단가 상세설명서를 활용하여 수량정보 및 공사비 산출항목을 변경할 수 있으며, 공사비 산출항목의 변경시에는 본 단가집의 공종별 표준시장단가를 적용한다.

【기본산출변수 상세정보는 별첨자료 참고】

LL310.02425 용수개거 / (H)2.4m×(B)2.5m	
코드	LL310.02425
명칭	용수개거
규격	(H)2.4m×(B)2.5m
단위	m
적용단가(원)	749,963
노무비율(%)	76 %

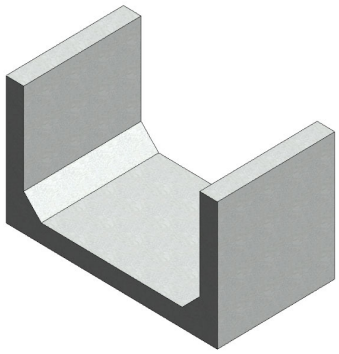

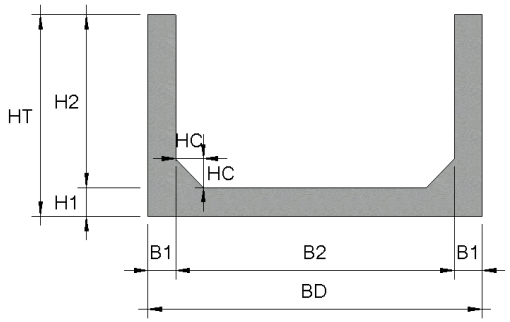

< 기본산출변수 >

산출변수	설명	변수값	단위	비고
LEN	용수개거 길이	1,000	mm	
H1	용수개거 기초 두께	300	mm	
HT	용수개거 높이	2700	mm	
B1	용수개거 벽체 두께	200	mm	
B2	용수개거 기초 내폭	2500	mm	
H2	용수개거 벽체 높이	2400	mm	
BD	용수개거 폭	2,900	mm	
HC	헌치 길이	150	mm	

LL310.02425 용수개거 / (H)2.4m×(B)2.5m							
< 공사비 산출 항목 >							
구분	품명/규격	단위	수량	단가	금액	표준시장단가 코드	비고
본체	콘크리트 타설/장비사용 철근콘크리트	m3	1.853	30,655	56,804	EC220.12000	
	콘크리트 타설/장비사용 무근콘크리트	m3	0.155	27,151	4,208	EC110.12000	
	합판거푸집 보통	m2	4.924	52,082	256,452	ED001.02000	
	유로폼 보통	m2	5.4	39,417	212,852	ED402.02000	
	철근가공조립/현장가공 TYPE-2	ton	0.20179	781,621	157,723	EE001.30000	
	소계				688,039	[A]	
부대공	지수판(용수개거) (PVC 150×5㎜) 채움재 (스티로폼, t=20mm) 봉합재 (실런트,20×25㎜) 스 페 이 셔 (벽체용) 스 페 이 셔 (슬라브및기초용) 수팽창고무지수재 (20×10㎜) 수축줄눈(용수개거) (6×50mm) 계단 철근 설치/도금 콘크리트 타설/장비사용 철근콘크리트(합판거푸집 (버팀대) 강관동바리 (버팀대) 철근가공조립/현장가공 (버팀대)	sum	[A]의	9%	61,924	요율산출	
	소계				61,924	[B]	
합계					749,963	[A+B]	

< 객체단가 정의 및 해설 >

【단가정의】

① 이 단가는 용수개거의 시공을 기준한 것으로, 거푸집 설치 및 해체, 콘크리트 타설, 철근 가공조립, 부대작업(지수판, 채움재, 봉합재, 스페이셔, 지수재, 수축줄눈, 버팀대, 계단철근 설치)을 포함한다.

② 비계, 동바리의 설치 및 해체비용을 제외한다.

③ 재료비·운반비의 포함 및 제외 사항은 다음과 같다.

- 포함 : 거푸집, 지수판, 채움재, 봉합재, 스페이셔, 지수재, 수축줄눈, 버팀대, 계단철근
- 제외 : 철근, 콘크리트

【적용기준】

① BIM라이브러리 정보

- 토목시설의 상세표준도 기반 BIM라이브러리(국토교통부/건설기술연구원)

② BIM단가 상세설명서 활용방법

- 본 단가는 상기의 BIM라이브러리에 기준한 것으로, 제시된 기준이 당해공사의 시공규모 또는 현장여건 및 작업조건 등과 부합하지 않는 경우에는 BIM단가를 조정 산출하여 적용할 수 있다.
- BIM단가 상세설명서를 활용하여 수량정보 및 공사비 산출항목을 변경할 수 있으며, 공사비 산출항목의 변경시에는 본 단가집의 공종별 표준시장단가를 적용한다.

【기본산출변수 상세정보는 별첨자료 참고】

LL310.02525 용수개거 / (H)2.5m×(B)2.5m	
코드	LL310.02525
명칭	용수개거
규격	(H)2.5m×(B)2.5m
단위	m
적용단가(원)	802,691
노무비율(%)	76 %

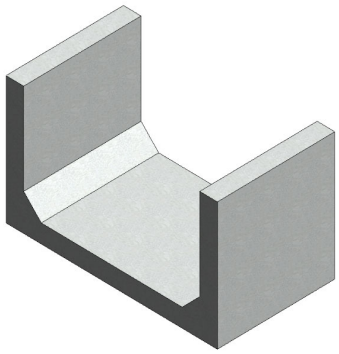

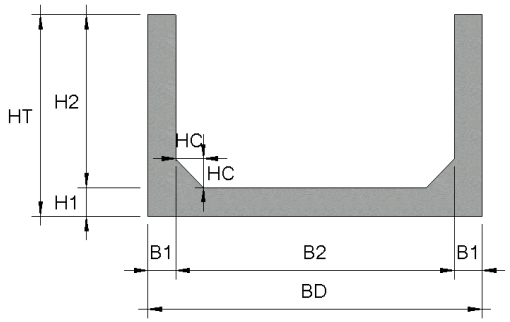

< 기본산출변수 >

산출변수	설명	변수값	단위	비고
LEN	용수개거 길이	1000	mm	
H1	용수개거 기초 두께	300	mm	
HT	용수개거 높이	2800	mm	
B1	용수개거 벽체 두께	200	mm	
B2	용수개거 기초 내폭	2500	mm	
H2	용수개거 벽체 높이	2500	mm	
BD	용수개거 폭	2900	mm	
HC	헌치 길이	150	mm	

LL310.02525 용수개거 / (H)2.5m×(B)2.5m							
< 공사비 산출 항목 >							
구분	품명/규격	단위	수량	단가	금액	표준시장단가 코드	비고
본체	콘크리트 타설/장비사용 철근콘크리트	m3	1.893	30,655	58,030	EC220.12000	
	콘크리트 타설/장비사용 무근콘크리트	m3	0.155	27,151	4,208	EC110.12000	
	합판거푸집 보통	m2	5.124	52,082	266,868	ED001.02000	
	유로폼 보통	m2	5.6	39,417	220,735	ED402.02000	
	철근가공조립/현장가공 TYPE-2	ton	0.2387	781,621	186,573	EE001.30000	
	소계				736,414	[A]	
부대공	지수판(용수개거) (PVC 150×5㎜) 채움재 (스티로폼, t=20mm) 봉합재 (실런트,20×25㎜) 스 페 이 셔 (벽체용) 스 페 이 셔 (슬라브및기초용) 수팽창고무지수재 (20×10㎜) 수축줄눈(용수개거) (6×50mm) 계단 철근 설치/도금 콘크리트 타설/장비사용 철근콘크리트(합판거푸집 (버팀대) 강관동바리 (버팀대) 철근가공조립/현장가공 (버팀대)	sum	[A]의	9%	66,277	요율산출	
	소계				66,277	[B]	
합계					802,691	[A+B]	

< 객체단가 정의 및 해설 >

【단가정의】

① 이 단가는 용수개거의 시공을 기준한 것으로, 거푸집 설치 및 해체, 콘크리트 타설, 철근 가공조립, 부대작업(지수판, 채움재, 봉합재, 스페이셔, 지수재, 수축줄눈, 버팀대, 계단철근 설치)을 포함한다.

② 비계, 동바리의 설치 및 해체비용을 제외한다.

③ 재료비·운반비의 포함 및 제외 사항은 다음과 같다.

- 포함 : 거푸집, 지수판, 채움재, 봉합재, 스페이셔, 지수재, 수축줄눈, 버팀대, 계단철근
- 제외 : 철근, 콘크리트

【적용기준】

① BIM라이브러리 정보

- 토목시설의 상세표준도 기반 BIM라이브러리(국토교통부/건설기술연구원)

② BIM단가 상세설명서 활용방법

- 본 단가는 상기의 BIM라이브러리에 기준한 것으로, 제시된 기준이 당해공사의 시공규모 또는 현장여건 및 작업조건 등과 부합하지 않는 경우에는 BIM단가를 조정 산출하여 적용할 수 있다.
- BIM단가 상세설명서를 활용하여 수량정보 및 공사비 산출항목을 변경할 수 있으며, 공사비 산출항목의 변경시에는 본 단가집의 공종별 표준시장단가를 적용한다.

【기본산출변수 상세정보는 별첨자료 참고】

LL310.02530 용수개거 / (H)2.5m×(B)3.0m	
코드	LL310.02530
명칭	용수개거
규격	(H)2.5m×(B)3.0m
단위	m
적용단가(원)	820,660
노무비율(%)	76 %

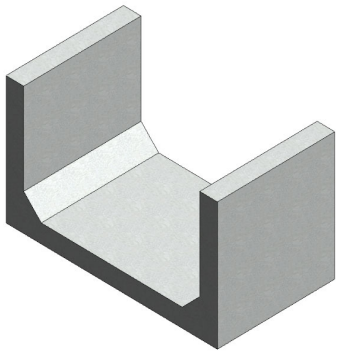

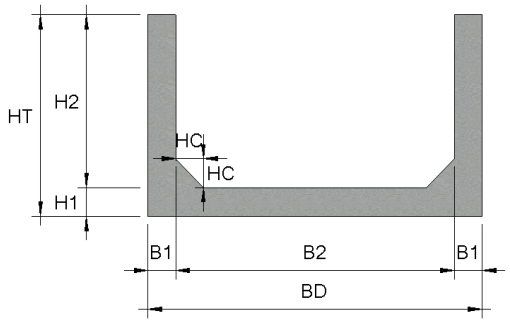

< 기본산출변수 >

산출변수	설명	변수값	단위	비고
LEN	용수개거 길이	1,000	mm	
H1	용수개거 기초 두께	300	mm	
HT	용수개거 높이	2800	mm	
B1	용수개거 벽체 두께	200	mm	
B2	용수개거 기초 내폭	3000	mm	
H2	용수개거 벽체 높이	2500	mm	
BD	용수개거 폭	3,400	mm	
HC	헌치 길이	150	mm	

LL310.02530 용수개거 / (H)2.5m×(B)3.0m							
< 공사비 산출 항목 >							
구분	품명/규격	단위	수량	단가	금액	표준시장단가 코드	비고
본체	콘크리트 타설/장비사용 철근콘크리트	m3	2.043	30,655	62,628	EC220.12000	
	콘크리트 타설/장비사용 무근콘크리트	m3	0.18	27,151	4,887	EC110.12000	
	합판거푸집 보통	m2	5.124	52,082	266,868	ED001.02000	
	유로폼 보통	m2	5.6	39,417	220,735	ED402.02000	
	철근가공조립/현장가공 TYPE-2	ton	0.25304	781,621	197,781	EE001.30000	
	소계				752,899	[A]	
부대공	지수판(용수개거) (PVC 150×5㎜) 채움재 (스티로폼, t=20mm) 봉합재 (실런트,20×25㎜) 스 페 이 셔 (벽체용) 스 페 이 셔 (슬라브및기초용) 수팽창고무지수재 (20×10㎜) 수축줄눈(용수개거) (6×50mm) 계단 철근 설치/도금 콘크리트 타설/장비사용 철근콘크리트(합판거푸집 (버팀대) 강관동바리 (버팀대) 철근가공조립/현장가공 (버팀대)	sum	[A]의	9%	67,761	요율산출	
	소계				67,761	[B]	
합계					820,660	[A+B]	

< 객체단가 정의 및 해설 >

【단가정의】

① 이 단가는 용수개거의 시공을 기준한 것으로, 거푸집 설치 및 해체, 콘크리트 타설, 철근 가공조립, 부대작업(지수판, 채움재, 봉합재, 스페이셔, 지수재, 수축줄눈, 버팀대, 계단철근 설치)을 포함한다.

② 비계, 동바리의 설치 및 해체비용을 제외한다.

③ 재료비·운반비의 포함 및 제외 사항은 다음과 같다.

- 포함 : 거푸집, 지수판, 채움재, 봉합재, 스페이셔, 지수재, 수축줄눈, 버팀대, 계단철근
- 제외 : 철근, 콘크리트

【적용기준】

① BIM라이브러리 정보

- 토목시설의 상세표준도 기반 BIM라이브러리(국토교통부/건설기술연구원)

② BIM단가 상세설명서 활용방법

- 본 단가는 상기의 BIM라이브러리에 기준한 것으로, 제시된 기준이 당해공사의 시공규모 또는 현장여건 및 작업조건 등과 부합하지 않는 경우에는 BIM단가를 조정 산출하여 적용할 수 있다.
- BIM단가 상세설명서를 활용하여 수량정보 및 공사비 산출항목을 변경할 수 있으며, 공사비 산출항목의 변경시에는 본 단가집의 공종별 표준시장단가를 적용한다.

【기본산출변수 상세정보는 별첨자료 참고】

LL310.03030 용수개거 / (H)3.0m×(B)3.0m	
코드	LL310.03030
명칭	용수개거
규격	(H)3.0m×(B)3.0m
단위	m
적용단가(원)	997,424
노무비율(%)	76 %

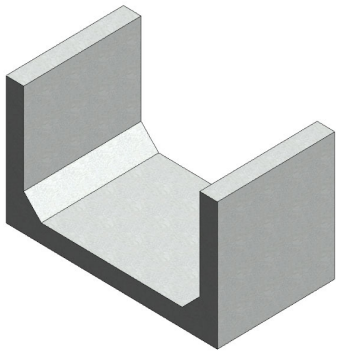

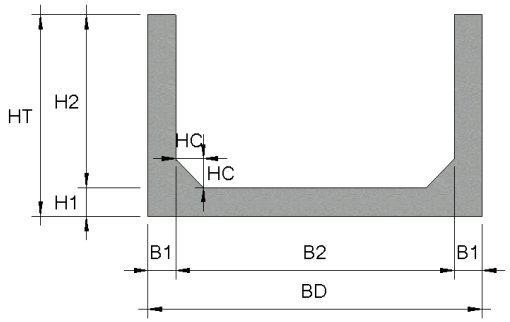

< 기본산출변수 >

산출변수	설명	변수값	단위	비고
LEN	용수개거 길이	1000	mm	
H1	용수개거 기초 두께	300	mm	
HT	용수개거 높이	3300	mm	
B1	용수개거 벽체 두께	200	mm	
B2	용수개거 기초 내폭	3000	mm	
H2	용수개거 벽체 높이	3000	mm	
BD	용수개거 폭	3400	mm	
HC	헌치 길이	150	mm	

LL310.03030 용수개거 / (H)3.0m×(B)3.0m							
< 공사비 산출 항목 >							
구분	품명/규격	단위	수량	단가	금액	표준시장단가 코드	비고
본체	콘크리트 타설/장비사용 철근콘크리트	m3	2.243	30,655	68,759	EC220.12000	
	콘크리트 타설/장비사용 무근콘크리트	m3	0.18	27,151	4,887	EC110.12000	
	합판거푸집 보통	m2	6.124	52,082	318,950	ED001.02000	
	유로폼 보통	m2	6.6	39,417	260,152	ED402.02000	
	철근가공조립/현장가공 TYPE-2	ton	0.33561	781,621	262,320	EE001.30000	
	소계				915,068	[A]	
부대공	지수판(용수개거) (PVC 150×5㎜) 채움재 (스티로폼, t=20mm) 봉합재 (실런트,20×25㎜) 스 페 이 셔 (벽체용) 스 페 이 셔 (슬라브및기초용) 수팽창고무지수재 (20×10㎜) 수축줄눈(용수개거) (6×50mm) 계단 철근 설치/도금 콘크리트 타설/장비사용 철근콘크리트(합판거푸집 (버팀대) 강관동바리 (버팀대) 철근가공조립/현장가공 (버팀대)	sum	[A]의	9%	82,356	요율산출	
	소계				82,356	[B]	
합계					997,424	[A+B]	

< 객체단가 정의 및 해설 >

【단가정의】

① 이 단가는 용수개거의 시공을 기준한 것으로, 거푸집 설치 및 해체, 콘크리트 타설, 철근 가공조립, 부대작업(지수판, 채움재, 봉합재, 스페이셔, 지수재, 수축줄눈, 버팀대, 계단철근 설치)을 포함한다.

② 비계, 동바리의 설치 및 해체비용을 제외한다.

③ 재료비·운반비의 포함 및 제외 사항은 다음과 같다.

- 포함 : 거푸집, 지수판, 채움재, 봉합재, 스페이셔, 지수재, 수축줄눈, 버팀대, 계단철근
- 제외 : 철근, 콘크리트

【적용기준】

① BIM라이브러리 정보

- 토목시설의 상세표준도 기반 BIM라이브러리(국토교통부/건설기술연구원)

② BIM단가 상세설명서 활용방법

- 본 단가는 상기의 BIM라이브러리에 기준한 것으로, 제시된 기준이 당해공사의 시공규모 또는 현장여건 및 작업조건 등과 부합하지 않는 경우에는 BIM단가를 조정 산출하여 적용할 수 있다.
- BIM단가 상세설명서를 활용하여 수량정보 및 공사비 산출항목을 변경할 수 있으며, 공사비 산출항목의 변경시에는 본 단가집의 공종별 표준시장단가를 적용한다.

【기본산출변수 상세정보는 별첨자료 참고】

LL310.03035 용수개거 / (H)3.0m×(B)3.5m	
코드	LL310.03035
명칭	용수개거
규격	(H)3.0m×(B)3.5m
단위	m
적용단가(원)	1,015,401
노무비율(%)	77 %

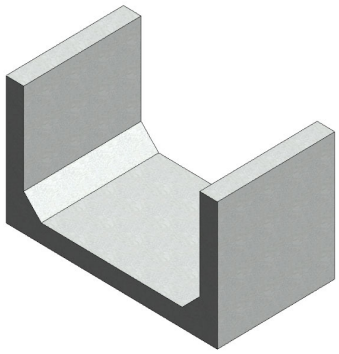

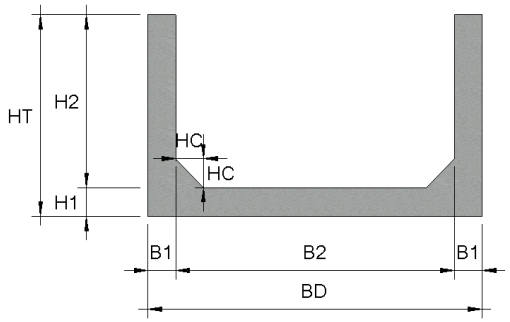

< 기본산출변수 >

산출변수	설명	변수값	단위	비고
LEN	용수개거 길이	1000	mm	
H1	용수개거 기초 두께	300	mm	
HT	용수개거 높이	3300	mm	
B1	용수개거 벽체 두께	200	mm	
B2	용수개거 기초 내폭	3500	mm	
H2	용수개거 벽체 높이	3000	mm	
BD	용수개거 폭	3900	mm	
HC	헌치 길이	150	mm	

LL310.03035 용수개거 / (H)3.0m×(B)3.5m							
< 공사비 산출 항목 >							
구분	품명/규격	단위	수량	단가	금액	표준시장단가 코드	비고
본체	콘크리트 타설/장비사용 철근콘크리트	m3	2.393	30,655	73,357	EC220.12000	
	콘크리트 타설/장비사용 무근콘크리트	m3	0.205	27,151	5,566	EC110.12000	
	합판거푸집 보통	m2	6.124	52,082	318,950	ED001.02000	
	유로폼 보통	m2	6.6	39,417	260,152	ED402.02000	
	철근가공조립/현장가공 TYPE-2	ton	0.34996	781,621	273,536	EE001.30000	
	소계				931,561	[A]	
부대공	지수판(용수개거) (PVC 150×5㎜) 채움재 (스티로폼, t=20mm) 봉합재 (실런트,20×25㎜) 스 페 이 셔 (벽체용) 스 페 이 셔 (슬라브및기초용) 수팽창고무지수재 (20×10㎜) 수축줄눈(용수개거) (6×50mm) 계단 철근 설치/도금 콘크리트 타설/장비사용 철근콘크리트(합판거푸집 (버팀대) 강관동바리 (버팀대) 철근가공조립/현장가공 (버팀대)	sum	[A]의	9%	83,840	요율산출	
	소계				83,840	[B]	
합계					1,015,401	[A+B]	

< 객체단가 정의 및 해설 >

【단가정의】

① 이 단가는 용수개거의 시공을 기준한 것으로, 거푸집 설치 및 해체, 콘크리트 타설, 철근 가공조립, 부대작업(지수판, 채움재, 봉합재, 스페이셔, 지수재, 수축줄눈, 버팀대, 계단철근 설치)을 포함한다.

② 비계, 동바리의 설치 및 해체비용을 제외한다.

③ 재료비·운반비의 포함 및 제외 사항은 다음과 같다.

- 포함 : 거푸집, 지수판, 채움재, 봉합재, 스페이셔, 지수재, 수축줄눈, 버팀대, 계단철근
- 제외 : 철근, 콘크리트

【적용기준】

① BIM라이브러리 정보

- 토목시설의 상세표준도 기반 BIM라이브러리(국토교통부/건설기술연구원)

② BIM단가 상세설명서 활용방법

- 본 단가는 상기의 BIM라이브러리에 기준한 것으로, 제시된 기준이 당해공사의 시공규모 또는 현장여건 및 작업조건 등과 부합하지 않는 경우에는 BIM단가를 조정 산출하여 적용할 수 있다.
- BIM단가 상세설명서를 활용하여 수량정보 및 공사비 산출항목을 변경할 수 있으며, 공사비 산출항목의 변경시에는 본 단가집의 공종별 표준시장단가를 적용한다.

【기본산출변수 상세정보는 별첨자료 참고】

10.수로암거

LM110.01010 수로암거(1련) / (B)2.0m×(H)1.5m,토피:2m이하	
코드	LM110.01010
명칭	수로암거(1련)
규격	(B)2.0m×(H)1.5m,토피:2m이하
단위	m
적용단가(원)	767,534
노무비율(%)	69 %

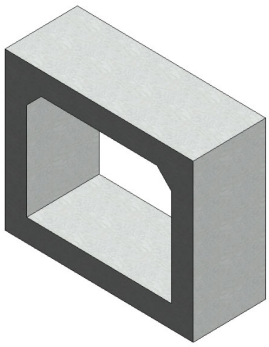

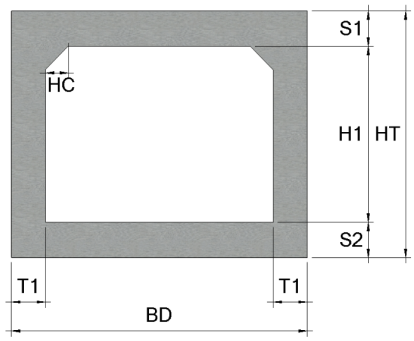

< 기본산출변수 >

산출변수	설명	변수값	단위	비고
T1	외벽 두께	300	mm	
HC	헌치 길이	200	mm	
CVL	암거 길이	1000	mm	
HT	외벽 외측 높이	2100	mm	
S1	상부 바닥 두께	300	mm	
H1	암거(련) 높이	1500	mm	
S2	하부 바닥 두께	300	mm	
BD	암거 전체폭	2600	mm	

LM110.01010 수로암거(1련) / (B)2.0m×(H)1.5m,토피:2m이하							
< 공사비 산출 항목 >							
구분	품명/규격	단위	수량	단가	금액	표준시장단가 코드	비고
본체	철근타설/펌프카 보통(S15, 150m3)	m3	2.5	23,158	57,895	EC201.02152	
	콘크리트 타설/장비사용 무근콘크리트	m3	0.28	27,151	7,602	EC110.12000	
	철근가공조립/현장가공 TYPE-2	ton	0.208	781,621	162,577	EE001.30000	
	합판거푸집 간단	m2	0.2	45,596	9,119	ED001.01000	
	합판거푸집 보통	m2	8.966	52,082	466,967	ED001.02000	
	소계				704,160	[A]	
부대공	지수판 (PVC 230×9.5㎜) 채움재 (스티로폼, t=20mm) 봉합재 (실런트,20×25㎜) 다웰바 (Φ32×1000㎜) (암거신축이음용 수팽창고무지수재 (20×10㎜) 스 페 이 셔 (슬라브및기초용) 스 페 이 셔 (벽체용)	sum	[A]의	9%	63,374	요율산출	
	소계				63,374	[B]	
합계					767,534	[A+B]	

< 객체단가 정의 및 해설 >

【단가정의】

① 이 단가는 수로암거의 시공을 기준한 것으로, 거푸집 설치 및 해체, 콘크리트 타설, 철근 가공조립, 부대작업(지수판, 채움재, 봉합재, 다웰바, 스페이셔, 지수재)을 포함한다.

② 비계, 동바리의 설치 및 해체비용을 제외한다.

③ 재료비·운반비의 포함 및 제외 사항은 다음과 같다.

- 포함 : 거푸집, 지수판, 채움재, 봉합재, 다웰바, 스페이셔, 지수재
- 제외 : 철근, 콘크리트

【적용기준】

① BIM라이브러리 정보

- 토목시설의 상세표준도 기반 BIM라이브러리(국토교통부/건설기술연구원)

② BIM단가 상세설명서 활용방법

- 본 단가는 상기의 BIM라이브러리에 기준한 것으로, 제시된 기준이 당해공사의 시공규모 또는 현장여건 및 작업조건 등과 부합하지 않는 경우에는 BIM단가를 조정 산출하여 적용할 수 있다.
- BIM단가 상세설명서를 활용하여 수량정보 및 공사비 산출항목을 변경할 수 있으며, 공사비 산출항목의 변경시에는 본 단가집의 공종별 표준시장단가를 적용한다.

【기본산출변수 상세정보는 별첨자료 참고】

LM110.01020 수로암거(1련) / (B)2.0m×(H)1.5m,토피:3m이하	
코드	LM110.01020
명칭	수로암거(1련)
규격	(B)2.0m×(H)1.5m,토피:3m이하
단위	m
적용단가(원)	794,797
노무비율(%)	69 %

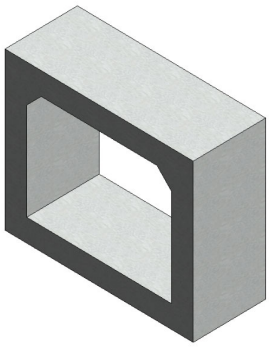

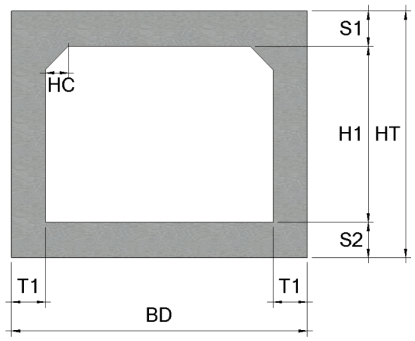

< 기본산출변수 >

산출변수	설명	변수값	단위	비고
T1	외벽 두께	300	mm	
HC	헌치 길이	200	mm	
CVL	암거 길이	1000	mm	
HT	외벽 외측 높이	2100	mm	
S1	상부 바닥 두께	300	mm	
H1	암거(련) 높이	1500	mm	
S2	하부 바닥 두께	300	mm	
BD	암거 전체폭	2600	mm	

LM110.01020 수로암거(1련) / (B)2.0m×(H)1.5m,토피:3m이하							
< 공사비 산출 항목 >							
구분	품명/규격	단위	수량	단가	금액	표준시장단가 코드	비고
본체	철근타설/펌프카 보통(S15, 150m3)	m3	2.5	23,158	57,895	EC201.02152	
	콘크리트 타설/장비사용 무근콘크리트	m3	0.28	27,151	7,602	EC110.12000	
	철근가공조립/현장가공 TYPE-2	ton	0.24	781,621	187,589	EE001.30000	
	합판거푸집 간단	m2	0.2	45,596	9,119	ED001.01000	
	합판거푸집 보통	m2	8.966	52,082	466,967	ED001.02000	
	소계				729,172	[A]	
부대공	지수판 (PVC 230×9.5㎜) 채움재 (스티로폼, t=20mm) 봉합재 (실런트,20×25㎜) 다웰바 (Φ32×1000㎜) (암거신축이음용 수팽창고무지수재 (20×10㎜) 스 페 이 셔 (슬라브및기초용) 스 페 이 셔 (벽체용)	sum	[A]의	9%	65,625	요율산출	
	소계				65,625	[B]	
합계					794,797	[A+B]	

< 객체단가 정의 및 해설 >

【단가정의】

① 이 단가는 수로암거의 시공을 기준한 것으로, 거푸집 설치 및 해체, 콘크리트 타설, 철근 가공조립, 부대작업(지수판, 채움재, 봉합재, 다웰바, 스페이셔, 지수재)을 포함한다.

② 비계, 동바리의 설치 및 해체비용을 제외한다.

③ 재료비·운반비의 포함 및 제외 사항은 다음과 같다.

- 포함 : 거푸집, 지수판, 채움재, 봉합재, 다웰바, 스페이셔, 지수재
- 제외 : 철근, 콘크리트

【적용기준】

① BIM라이브러리 정보

- 토목시설의 상세표준도 기반 BIM라이브러리(국토교통부/건설기술연구원)

② BIM단가 상세설명서 활용방법

- 본 단가는 상기의 BIM라이브러리에 기준한 것으로, 제시된 기준이 당해공사의 시공규모 또는 현장여건 및 작업조건 등과 부합하지 않는 경우에는 BIM단가를 조정 산출하여 적용할 수 있다.
- BIM단가 상세설명서를 활용하여 수량정보 및 공사비 산출항목을 변경할 수 있으며, 공사비 산출항목의 변경시에는 본 단가집의 공종별 표준시장단가를 적용한다.

【기본산출변수 상세정보는 별첨자료 참고】

LM110.01030 수로암거(1련) / (B)2.0m×(H)1.5m,토피:5m이하	
코드	LM110.01030
명칭	수로암거(1련)
규격	(B)2.0m×(H)1.5m,토피:5m이하
단위	m
적용단가(원)	802,053
노무비율(%)	69 %

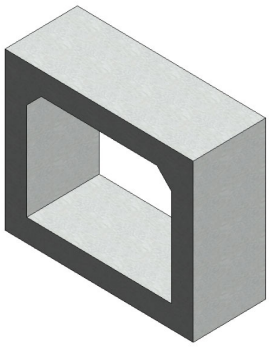

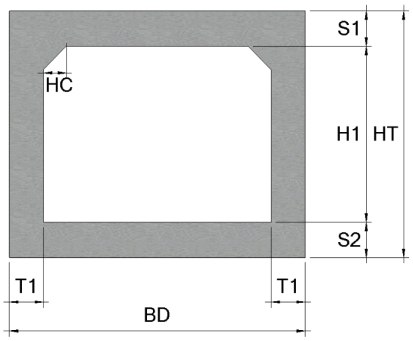

< 기본산출변수 >

산출변수	설명	변수값	단위	비고
T1	외벽 두께	300	mm	
HC	헌치 길이	200	mm	
CVL	암거 길이	1000	mm	
HT	외벽 외측 높이	2150	mm	
S1	상부 바닥 두께	300	mm	
H1	암거(련) 높이	1500	mm	
S2	하부 바닥 두께	350	mm	
BD	암거 전체폭	2600	mm	

LM110.01030 수로암거(1련) / (B)2.0m×(H)1.5m,토피:5m이하							
< 공사비 산출 항목 >							
구분	품명/규격	단위	수량	단가	금액	표준시장단가 코드	비고
본체	철근타설/펌프카 보통(S15, 150m3)	m3	2.63	23,158	60,906	EC201.02152	
	콘크리트 타설/장비사용 무근콘크리트	m3	0.28	27,151	7,602	EC110.12000	
	철근가공조립/현장가공 TYPE-2	ton	0.238	781,621	186,026	EE001.30000	
	합판거푸집 간단	m2	0.2	45,596	9,119	ED001.01000	
	합판거푸집 보통	m2	9.066	52,082	472,175	ED001.02000	
	소계				735,828	[A]	
부대공	지수판 (PVC 230×9.5㎜) 채움재 (스티로폼, t=20mm) 봉합재 (실런트,20×25㎜) 다웰바 (Φ32×1000㎜) (암거신축이음용 수팽창고무지수재 (20×10㎜) 스 페 이 셔 (슬라브및기초용) 스 페 이 셔 (벽체용)	sum	[A]의	9%	66,225	요율산출	
	소계				66,225	[B]	
합계					802,053	[A+B]	

< 객체단가 정의 및 해설 >

【단가정의】

① 이 단가는 수로암거의 시공을 기준한 것으로, 거푸집 설치 및 해체, 콘크리트 타설, 철근 가공조립, 부대작업(지수판, 채움재, 봉합재, 다웰바, 스페이셔, 지수재)을 포함한다.

② 비계, 동바리의 설치 및 해체비용을 제외한다.

③ 재료비·운반비의 포함 및 제외 사항은 다음과 같다.

- 포함 : 거푸집, 지수판, 채움재, 봉합재, 다웰바, 스페이셔, 지수재
- 제외 : 철근, 콘크리트

【적용기준】

① BIM라이브러리 정보

- 토목시설의 상세표준도 기반 BIM라이브러리(국토교통부/건설기술연구원)

② BIM단가 상세설명서 활용방법

- 본 단가는 상기의 BIM라이브러리에 기준한 것으로, 제시된 기준이 당해공사의 시공규모 또는 현장여건 및 작업조건 등과 부합하지 않는 경우에는 BIM단가를 조정 산출하여 적용할 수 있다.
- BIM단가 상세설명서를 활용하여 수량정보 및 공사비 산출항목을 변경할 수 있으며, 공사비 산출항목의 변경시에는 본 단가집의 공종별 표준시장단가를 적용한다.

【기본산출변수 상세정보는 별첨자료 참고】

LM110.01040 수로암거(1련) / (B)2.0m×(H)1.5m,토피:7m이하	
코드	LM110.01040
명칭	수로암거(1련)
규격	(B)2.0m×(H)1.5m,토피:7m이하
단위	m
적용단가(원)	826,346
노무비율(%)	69 %

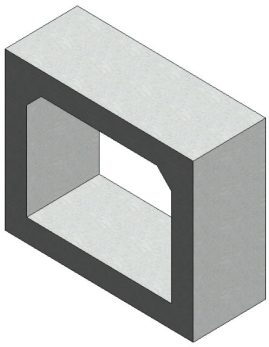

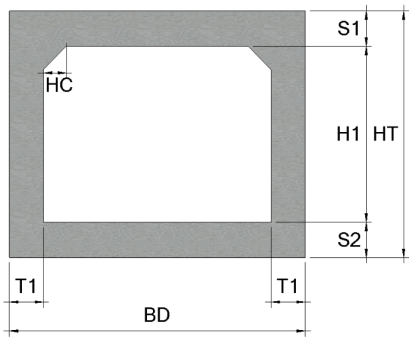

< 기본산출변수 >

산출변수	설명	변수값	단위	비고
T1	외벽 두께	300	mm	
HC	헌치 길이	200	mm	
CVL	암거 길이	1000	mm	
HT	외벽 외측 높이	2200	mm	
S1	상부 바닥 두께	350	mm	
H1	암거(련) 높이	1500	mm	
S2	하부 바닥 두께	350	mm	
BD	암거 전체폭	2600	mm	

LM110.01040 수로암거(1련) / (B)2.0m×(H)1.5m,토피:7m이하							
< 공사비 산출 항목 >							
구분	품명/규격	단위	수량	단가	금액	표준시장단가 코드	비고
본체	철근타설/펌프카 보통(S15, 150m3)	m3	2.76	23,158	63,916	EC201.02152	
	콘크리트 타설/장비사용 무근콘크리트	m3	0.28	27,151	7,602	EC110.12000	
	철근가공조립/현장가공 TYPE-2	ton	0.256	781,621	200,095	EE001.30000	
	합판거푸집 간단	m2	0.2	45,596	9,119	ED001.01000	
	합판거푸집 보통	m2	9.166	52,082	477,384	ED001.02000	
	소계				758,116	[A]	
부대공	지수판 (PVC 230×9.5㎜) 채움재 (스티로폼, t=20mm) 봉합재 (실런트,20×25㎜) 다웰바 (Φ32×1000㎜) (암거신축이음용 수팽창고무지수재 (20×10㎜) 스 페 이 셔 (슬라브및기초용) 스 페 이 셔 (벽체용)	sum	[A]의	9%	68,230	요율산출	
	소계				68,230	[B]	
합계					826,346	[A+B]	

< 객체단가 정의 및 해설 >

【단가정의】

① 이 단가는 수로암거의 시공을 기준한 것으로, 거푸집 설치 및 해체, 콘크리트 타설, 철근 가공조립, 부대작업(지수판, 채움재, 봉합재, 다웰바, 스페이셔, 지수재)을 포함한다.

② 비계, 동바리의 설치 및 해체비용을 제외한다.

③ 재료비·운반비의 포함 및 제외 사항은 다음과 같다.

- 포함 : 거푸집, 지수판, 채움재, 봉합재, 다웰바, 스페이셔, 지수재
- 제외 : 철근, 콘크리트

【적용기준】

① BIM라이브러리 정보

- 토목시설의 상세표준도 기반 BIM라이브러리(국토교통부/건설기술연구원)

② BIM단가 상세설명서 활용방법

- 본 단가는 상기의 BIM라이브러리에 기준한 것으로, 제시된 기준이 당해공사의 시공규모 또는 현장여건 및 작업조건 등과 부합하지 않는 경우에는 BIM단가를 조정 산출하여 적용할 수 있다.
- BIM단가 상세설명서를 활용하여 수량정보 및 공사비 산출항목을 변경할 수 있으며, 공사비 산출항목의 변경시에는 본 단가집의 공종별 표준시장단가를 적용한다.

【기본산출변수 상세정보는 별첨자료 참고】

LM110.01050 수로암거(1련) / (B)2.0m×(H)1.5m,토피:10m이하	
코드	LM110.01050
명칭	수로암거(1련)
규격	(B)2.0m×(H)1.5m,토피:10m이하
단위	m
적용단가(원)	876,225
노무비율(%)	70 %

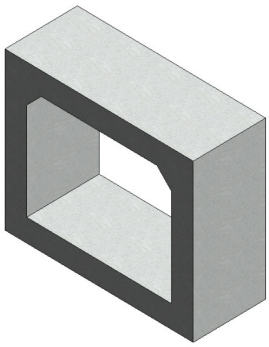

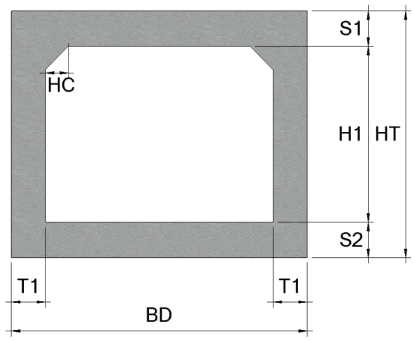

< 기본산출변수 >

산출변수	설명	변수값	단위	비고
T1	외벽 두께	300	mm	
HC	헌치 길이	200	mm	
CVL	암거 길이	1000	mm	
HT	외벽 외측 높이	2350	mm	
S1	상부 바닥 두께	400	mm	
H1	암거(련) 높이	1500	mm	
S2	하부 바닥 두께	450	mm	
BD	암거 전체폭	2600	mm	

LM110.01050 수로암거(1련) / (B)2.0m×(H)1.5m,토피:10m이하							
< 공사비 산출 항목 >							
구분	품명/규격	단위	수량	단가	금액	표준시장단가 코드	비고
본체	철근타설/펌프카 보통(S15, 150m3)	m3	3.15	23,158	72,948	EC201.02152	
	콘크리트 타설/장비사용 무근콘크리트	m3	0.28	27,151	7,602	EC110.12000	
	철근가공조립/현장가공 TYPE-2	ton	0.283	781,621	221,199	EE001.30000	
	합판거푸집 간단	m2	0.2	45,596	9,119	ED001.01000	
	합판거푸집 보통	m2	9.466	52,082	493,008	ED001.02000	
	소계				803,876	[A]	
부대공	지수판 (PVC 230×9.5㎜) 채움재 (스티로폼, t=20mm) 봉합재 (실런트,20×25㎜) 다웰바 (Φ32×1000㎜) (암거신축이음용 수팽창고무지수재 (20×10㎜) 스 페 이 셔 (슬라브및기초용) 스 페 이 셔 (벽체용)	sum	[A]의	9%	72,349	요율산출	
	소계				72,349	[B]	
합계					876,225	[A+B]	

< 객체단가 정의 및 해설 >

【단가정의】

① 이 단가는 수로암거의 시공을 기준한 것으로, 거푸집 설치 및 해체, 콘크리트 타설, 철근 가공조립, 부대작업(지수판, 채움재, 봉합재, 다웰바, 스페이셔, 지수재)을 포함한다.

② 비계, 동바리의 설치 및 해체비용을 제외한다.

③ 재료비·운반비의 포함 및 제외 사항은 다음과 같다.

- 포함 : 거푸집, 지수판, 채움재, 봉합재, 다웰바, 스페이셔, 지수재
- 제외 : 철근, 콘크리트

【적용기준】

① BIM라이브러리 정보

- 토목시설의 상세표준도 기반 BIM라이브러리(국토교통부/건설기술연구원)

② BIM단가 상세설명서 활용방법

- 본 단가는 상기의 BIM라이브러리에 기준한 것으로, 제시된 기준이 당해공사의 시공규모 또는 현장여건 및 작업조건 등과 부합하지 않는 경우에는 BIM단가를 조정 산출하여 적용할 수 있다.
- BIM단가 상세설명서를 활용하여 수량정보 및 공사비 산출항목을 변경할 수 있으며, 공사비 산출항목의 변경시에는 본 단가집의 공종별 표준시장단가를 적용한다.

【기본산출변수 상세정보는 별첨자료 참고】

LM110.02010 수로암거(1련) / (B)2.0m×(H)2.0m,토피:2m이하	
코드	LM110.02010
명칭	수로암거(1련)
규격	(B)2.0m×(H)2.0m,토피:2m이하
단위	m
적용단가(원)	904,833
노무비율(%)	68 %

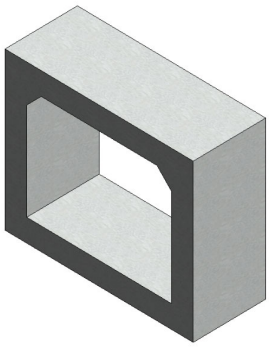

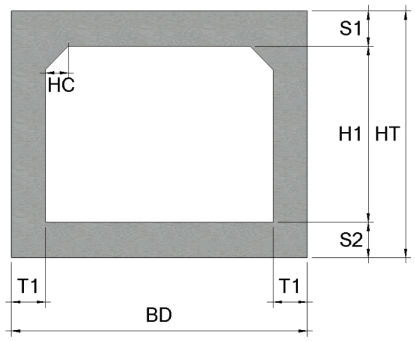

< 기본산출변수 >

산출변수	설명	변수값	단위	비고
T1	외벽 두께	300	mm	
HC	헌치 길이	200	mm	
CVL	암거 길이	1000	mm	
HT	외벽 외측 높이	2600	mm	
S1	상부 바닥 두께	300	mm	
H1	암거(련) 높이	2000	mm	
S2	하부 바닥 두께	300	mm	
BD	암거 전체폭	2600	mm	

LM110.02010 수로암거(1련) / (B)2.0m×(H)2.0m,토피:2m이하							
< 공사비 산출 항목 >							
구분	품명/규격	단위	수량	단가	금액	표준시장단가 코드	비고
본체	철근타설/펌프카 보통(S15, 150m3)	m3	2.8	23,158	64,842	EC201.02152	
	콘크리트 타설/장비사용 무근콘크리트	m3	0.28	27,151	7,602	EC110.12000	
	철근가공조립/현장가공 TYPE-2	ton	0.227	781,621	177,428	EE001.30000	
	합판거푸집 간단	m2	0.2	45,596	9,119	ED001.01000	
	합판거푸집 보통	m2	10.966	52,082	571,131	ED001.02000	
	소계				830,122	[A]	
부대공	지수판 (PVC 230×9.5㎜) 채움재 (스티로폼, t=20mm) 봉합재 (실런트,20×25㎜) 다웰바 (Φ32×1000㎜) (암거신축이음용 수팽창고무지수재 (20×10㎜) 스 페 이 셔 (슬라브및기초용) 스 페 이 셔 (벽체용)	sum	[A]의	9%	74,711	요율산출	
	소계				74,711	[B]	
합계					904,833	[A+B]	

< 객체단가 정의 및 해설 >

【단가정의】

① 이 단가는 수로암거의 시공을 기준한 것으로, 거푸집 설치 및 해체, 콘크리트 타설, 철근 가공조립, 부대작업(지수판, 채움재, 봉합재, 다웰바, 스페이셔, 지수재)을 포함한다.

② 비계, 동바리의 설치 및 해체비용을 제외한다.

③ 재료비·운반비의 포함 및 제외 사항은 다음과 같다.

- 포함 : 거푸집, 지수판, 채움재, 봉합재, 다웰바, 스페이셔, 지수재
- 제외 : 철근, 콘크리트

【적용기준】

① BIM라이브러리 정보

- 토목시설의 상세표준도 기반 BIM라이브러리(국토교통부/건설기술연구원)

② BIM단가 상세설명서 활용방법

- 본 단가는 상기의 BIM라이브러리에 기준한 것으로, 제시된 기준이 당해공사의 시공규모 또는 현장여건 및 작업조건 등과 부합하지 않는 경우에는 BIM단가를 조정 산출하여 적용할 수 있다.
- BIM단가 상세설명서를 활용하여 수량정보 및 공사비 산출항목을 변경할 수 있으며, 공사비 산출항목의 변경시에는 본 단가집의 공종별 표준시장단가를 적용한다.

【기본산출변수 상세정보는 별첨자료 참고】

LM110.02020 수로암거(1련) / (B)2.0m×(H)2.0m,토피:3m이하	
코드	LM110.02020
명칭	수로암거(1련)
규격	(B)2.0m×(H)2.0m,토피:3m이하
단위	m
적용단가(원)	938,912
노무비율(%)	69 %

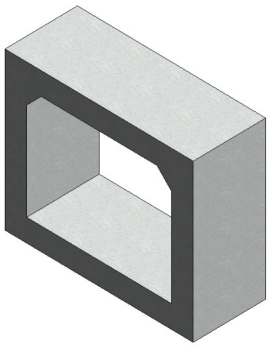

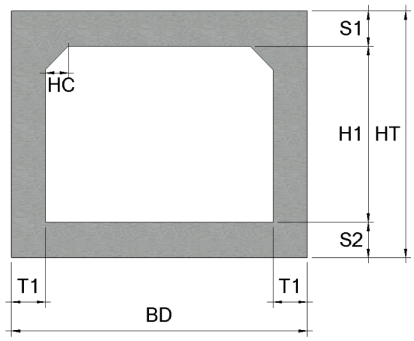

< 기본산출변수 >

산출변수	설명	변수값	단위	비고
T1	외벽 두께	300	mm	
HC	헌치 길이	200	mm	
CVL	암거 길이	1000	mm	
HT	외벽 외측 높이	2600	mm	
S1	상부 바닥 두께	300	mm	
H1	암거(련) 높이	2000	mm	
S2	하부 바닥 두께	300	mm	
BD	암거 전체폭	2600	mm	

LM110.02020 수로암거(1련) / (B)2.0m×(H)2.0m,토피:3m이하							
< 공사비 산출 항목 >							
구분	품명/규격	단위	수량	단가	금액	표준시장단가 코드	비고
본체	철근타설/펌프카 보통(S15, 150m3)	m3	2.8	23,158	64,842	EC201.02152	
	콘크리트 타설/장비사용 무근콘크리트	m3	0.28	27,151	7,602	EC110.12000	
	철근가공조립/현장가공 TYPE-2	ton	0.267	781,621	208,693	EE001.30000	
	합판거푸집 간단	m2	0.2	45,596	9,119	ED001.01000	
	합판거푸집 보통	m2	10.966	52,082	571,131	ED001.02000	
	소계				861,387	[A]	
부대공	지수판 (PVC 230×9.5㎜) 채움재 (스티로폼, t=20mm) 봉합재 (실런트,20×25㎜) 다웰바 (Φ32×1000㎜) (암거신축이음용 수팽창고무지수재 (20×10㎜) 스 페 이 셔 (슬라브및기초용) 스 페 이 셔 (벽체용)	sum	[A]의	9%	77,525	요율산출	
	소계				77,525	[B]	
합계					938,912	[A+B]	

< 객체단가 정의 및 해설 >

【단가정의】

① 이 단가는 수로암거의 시공을 기준한 것으로, 거푸집 설치 및 해체, 콘크리트 타설, 철근 가공조립, 부대작업(지수판, 채움재, 봉합재, 다웰바, 스페이셔, 지수재)을 포함한다.

② 비계, 동바리의 설치 및 해체비용을 제외한다.

③ 재료비·운반비의 포함 및 제외 사항은 다음과 같다.

- 포함 : 거푸집, 지수판, 채움재, 봉합재, 다웰바, 스페이셔, 지수재
- 제외 : 철근, 콘크리트

【적용기준】

① BIM라이브러리 정보

- 토목시설의 상세표준도 기반 BIM라이브러리(국토교통부/건설기술연구원)

② BIM단가 상세설명서 활용방법

- 본 단가는 상기의 BIM라이브러리에 기준한 것으로, 제시된 기준이 당해공사의 시공규모 또는 현장여건 및 작업조건 등과 부합하지 않는 경우에는 BIM단가를 조정 산출하여 적용할 수 있다.
- BIM단가 상세설명서를 활용하여 수량정보 및 공사비 산출항목을 변경할 수 있으며, 공사비 산출항목의 변경시에는 본 단가집의 공종별 표준시장단가를 적용한다.

【기본산출변수 상세정보는 별첨자료 참고】

LM110.02030 수로암거(1련) / (B)2.0m×(H)2.0m,토피:5m이하	
코드	LM110.02030
명칭	수로암거(1련)
규격	(B)2.0m×(H)2.0m,토피:5m이하
단위	m
적용단가(원)	947,431
노무비율(%)	69 %

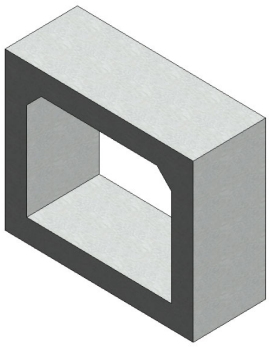

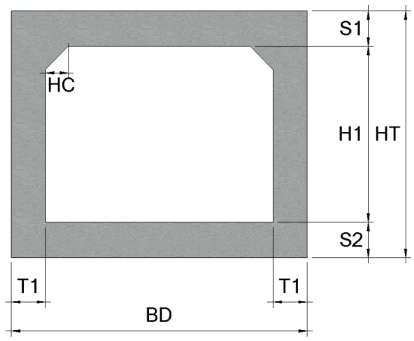

< 기본산출변수 >

산출변수	설명	변수값	단위	비고
T1	외벽 두께	300	mm	
HC	헌치 길이	200	mm	
CVL	암거 길이	1000	mm	
HT	외벽 외측 높이	2600	mm	
S1	상부 바닥 두께	300	mm	
H1	암거(련) 높이	2000	mm	
S2	하부 바닥 두께	300	mm	
BD	암거 전체폭	2600	mm	

LM110.02030 수로암거(1련) / (B)2.0m×(H)2.0m,토피:5m이하							
< 공사비 산출 항목 >							
구분	품명/규격	단위	수량	단가	금액	표준시장단가 코드	비고
본체	철근타설/펌프카 보통(S15, 150m3)	m3	2.8	23,158	64,842	EC201.02152	
	콘크리트 타설/장비사용 무근콘크리트	m3	0.28	27,151	7,602	EC110.12000	
	철근가공조립/현장가공 TYPE-2	ton	0.277	781,621	216,509	EE001.30000	
	합판거푸집 간단	m2	0.2	45,596	9,119	ED001.01000	
	합판거푸집 보통	m2	10.966	52,082	571,131	ED001.02000	
	소계				869,203	[A]	
부대공	지수판 (PVC 230×9.5㎜) 채움재 (스티로폼, t=20mm) 봉합재 (실런트,20×25㎜) 다웰바 (Φ32×1000㎜) (암거신축이음용 수팽창고무지수재 (20×10㎜) 스 페 이 셔 (슬라브및기초용) 스 페 이 셔 (벽체용)	sum	[A]의	9%	78,228	요율산출	
	소계				78,228	[B]	
합계					947,431	[A+B]	

< 객체단가 정의 및 해설 >

【단가정의】

① 이 단가는 수로암거의 시공을 기준한 것으로, 거푸집 설치 및 해체, 콘크리트 타설, 철근 가공조립, 부대작업(지수판, 채움재, 봉합재, 다웰바, 스페이셔, 지수재)을 포함한다.

② 비계, 동바리의 설치 및 해체비용을 제외한다.

③ 재료비·운반비의 포함 및 제외 사항은 다음과 같다.

- 포함 : 거푸집, 지수판, 채움재, 봉합재, 다웰바, 스페이셔, 지수재
- 제외 : 철근, 콘크리트

【적용기준】

① BIM라이브러리 정보

- 토목시설의 상세표준도 기반 BIM라이브러리(국토교통부/건설기술연구원)

② BIM단가 상세설명서 활용방법

- 본 단가는 상기의 BIM라이브러리에 기준한 것으로, 제시된 기준이 당해공사의 시공규모 또는 현장여건 및 작업조건 등과 부합하지 않는 경우에는 BIM단가를 조정 산출하여 적용할 수 있다.
- BIM단가 상세설명서를 활용하여 수량정보 및 공사비 산출항목을 변경할 수 있으며, 공사비 산출항목의 변경시에는 본 단가집의 공종별 표준시장단가를 적용한다.

【기본산출변수 상세정보는 별첨자료 참고】

LM110.02040 수로암거(1련) / (B)2.0m×(H)2.0m,토피:7m이하	
코드	LM110.02040
명칭	수로암거(1련)
규격	(B)2.0m×(H)2.0m,토피:7m이하
단위	m
적용단가(원)	988,791
노무비율(%)	69 %

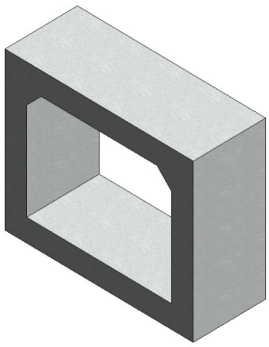

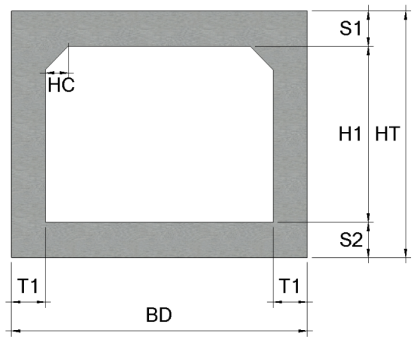

< 기본산출변수 >

산출변수	설명	변수값	단위	비고
T1	외벽 두께	300	mm	
HC	헌치 길이	200	mm	
CVL	암거 길이	1000	mm	
HT	외벽 외측 높이	2750	mm	
S1	상부 바닥 두께	350	mm	
H1	암거(련) 높이	2000	mm	
S2	하부 바닥 두께	400	mm	
BD	암거 전체폭	2600	mm	

LM110.02040 수로암거(1련) / (B)2.0m×(H)2.0m,토피:7m이하							
< 공사비 산출 항목 >							
구분	품명/규격	단위	수량	단가	금액	표준시장단가 코드	비고
본체	철근타설/펌프카 보통(S15, 150m3)	m3	3.19	23,158	73,874	EC201.02152	
	콘크리트 타설/장비사용 무근콘크리트	m3	0.28	27,151	7,602	EC110.12000	
	철근가공조립/현장가공 TYPE-2	ton	0.294	781,621	229,797	EE001.30000	
	합판거푸집 간단	m2	0.2	45,596	9,119	ED001.01000	
	합판거푸집 보통	m2	11.266	52,082	586,756	ED001.02000	
	소계				907,148	[A]	
부대공	지수판 (PVC 230×9.5㎜) 채움재 (스티로폼, t=20mm) 봉합재 (실런트,20×25㎜) 다웰바 (Φ32×1000㎜) (암거신축이음용 수팽창고무지수재 (20×10㎜) 스 페 이 셔 (슬라브및기초용) 스 페 이 셔 (벽체용)	sum	[A]의	9%	81,643	요율산출	
	소계				81,643	[B]	
합계					988,791	[A+B]	

< 객체단가 정의 및 해설 >

【단가정의】

① 이 단가는 수로암거의 시공을 기준한 것으로, 거푸집 설치 및 해체, 콘크리트 타설, 철근 가공조립, 부대작업(지수판, 채움재, 봉합재, 다웰바, 스페이셔, 지수재)을 포함한다.

② 비계, 동바리의 설치 및 해체비용을 제외한다.

③ 재료비·운반비의 포함 및 제외 사항은 다음과 같다.

- 포함 : 거푸집, 지수판, 채움재, 봉합재, 다웰바, 스페이셔, 지수재
- 제외 : 철근, 콘크리트

【적용기준】

① BIM라이브러리 정보

- 토목시설의 상세표준도 기반 BIM라이브러리(국토교통부/건설기술연구원)

② BIM단가 상세설명서 활용방법

- 본 단가는 상기의 BIM라이브러리에 기준한 것으로, 제시된 기준이 당해공사의 시공규모 또는 현장여건 및 작업조건 등과 부합하지 않는 경우에는 BIM단가를 조정 산출하여 적용할 수 있다.
- BIM단가 상세설명서를 활용하여 수량정보 및 공사비 산출항목을 변경할 수 있으며, 공사비 산출항목의 변경시에는 본 단가집의 공종별 표준시장단가를 적용한다.

【기본산출변수 상세정보는 별첨자료 참고】

LM110.02050 수로암거(1련) / (B)2.0m×(H)2.0m,토피:10m이하	
코드	LM110.02050
명칭	수로암거(1련)
규격	(B)2.0m×(H)2.0m,토피:10m이하
단위	m
적용단가(원)	1,041,638
노무비율(%)	70 %

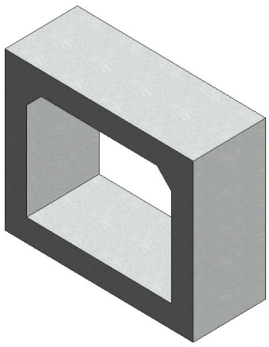

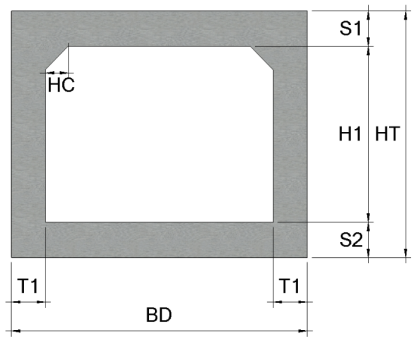

< 기본산출변수 >

산출변수	설명	변수값	단위	비고
T1	외벽 두께	300	mm	
HC	헌치 길이	200	mm	
CVL	암거 길이	1000	mm	
HT	외벽 외측 높이	2850	mm	
S1	상부 바닥 두께	400	mm	
H1	암거(련) 높이	2000	mm	
S2	하부 바닥 두께	450	mm	
BD	암거 전체폭	2600	mm	

LM110.02050 수로암거(1련) / (B)2.0m×(H)2.0m,토피:10m이하							
< 공사비 산출 항목 >							
구분	품명/규격	단위	수량	단가	금액	표준시장단가 코드	비고
본체	철근타설/펌프카 보통(S15, 150m3)	m3	3.45	23,158	79,895	EC201.02152	
	콘크리트 타설/장비사용 무근콘크리트	m3	0.28	27,151	7,602	EC110.12000	
	철근가공조립/현장가공 TYPE-2	ton	0.335	781,621	261,843	EE001.30000	
	합판거푸집 간단	m2	0.2	45,596	9,119	ED001.01000	
	합판거푸집 보통	m2	11.466	52,082	597,172	ED001.02000	
	소계				955,631	[A]	
부대공	지수판 (PVC 230×9.5㎜) 채움재 (스티로폼, t=20mm) 봉합재 (실런트,20×25㎜) 다웰바 (Φ32×1000㎜) (암거신축이음용 수팽창고무지수재 (20×10㎜) 스 페 이 셔 (슬라브및기초용) 스 페 이 셔 (벽체용)	sum	[A]의	9%	86,007	요율산출	
	소계				86,007	[B]	
합계					1,041,638	[A+B]	

< 객체단가 정의 및 해설 >

【단가정의】

① 이 단가는 수로암거의 시공을 기준한 것으로, 거푸집 설치 및 해체, 콘크리트 타설, 철근 가공조립, 부대작업(지수판, 채움재, 봉합재, 다웰바, 스페이셔, 지수재)을 포함한다.

② 비계, 동바리의 설치 및 해체비용을 제외한다.

③ 재료비·운반비의 포함 및 제외 사항은 다음과 같다.

- 포함 : 거푸집, 지수판, 채움재, 봉합재, 다웰바, 스페이셔, 지수재
- 제외 : 철근, 콘크리트

【적용기준】

① BIM라이브러리 정보

- 토목시설의 상세표준도 기반 BIM라이브러리(국토교통부/건설기술연구원)

② BIM단가 상세설명서 활용방법

- 본 단가는 상기의 BIM라이브러리에 기준한 것으로, 제시된 기준이 당해공사의 시공규모 또는 현장여건 및 작업조건 등과 부합하지 않는 경우에는 BIM단가를 조정 산출하여 적용할 수 있다.
- BIM단가 상세설명서를 활용하여 수량정보 및 공사비 산출항목을 변경할 수 있으며, 공사비 산출항목의 변경시에는 본 단가집의 공종별 표준시장단가를 적용한다.

【기본산출변수 상세정보는 별첨자료 참고】

LM110.03010 수로암거(1련) / (B)2.5m×(H)2.0m,토피:2m이하	
코드	LM110.03010
명칭	수로암거(1련)
규격	(B)2.5m×(H)2.0m,토피:2m이하
단위	m
적용단가(원)	1,000,205
노무비율(%)	69 %

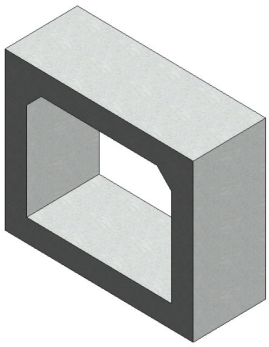

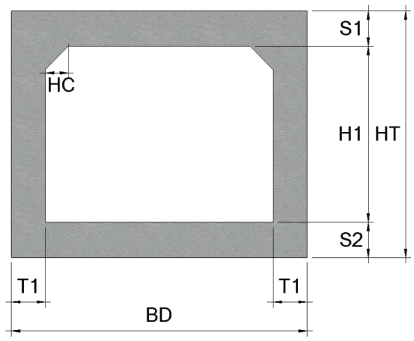

< 기본산출변수 >

산출변수	설명	변수값	단위	비고
T1	외벽 두께	300	mm	
HC	헌치 길이	200	mm	
CVL	암거 길이	1000	mm	
HT	외벽 외측 높이	2600	mm	
S1	상부 바닥 두께	300	mm	
H1	암거(련) 높이	2000	mm	
S2	하부 바닥 두께	300	mm	
BD	암거 전체폭	3100	mm	

LM110.03010 수로암거(1련) / (B)2.5m×(H)2.0m,토피:2m이하							
< 공사비 산출 항목 >							
구분	품명/규격	단위	수량	단가	금액	표준시장단가 코드	비고
본체	철근타설/펌프카 보통(S15, 150m3)	m3	3.1	23,158	71,790	EC201.02152	
	콘크리트 타설/장비사용 무근콘크리트	m3	0.33	27,151	8,960	EC110.12000	
	철근가공조립/현장가공 TYPE-2	ton	0.295	781,621	230,578	EE001.30000	
	합판거푸집 간단	m2	0.2	45,596	9,119	ED001.01000	
	합판거푸집 보통	m2	11.466	52,082	597,172	ED001.02000	
	소계				917,619	[A]	
부대공	지수판 (PVC 230×9.5㎜) 채움재 (스티로폼, t=20mm) 봉합재 (실런트,20×25㎜) 다웰바 (Φ32×1000㎜) (암거신축이음용 수팽창고무지수재 (20×10㎜) 스 페 이 셔 (슬라브및기초용) 스 페 이 셔 (벽체용)	sum	[A]의	9%	82,586	요율산출	
	소계				82,586	[B]	
합계					1,000,205	[A+B]	

< 객체단가 정의 및 해설 >

【단가정의】

① 이 단가는 수로암거의 시공을 기준한 것으로, 거푸집 설치 및 해체, 콘크리트 타설, 철근 가공조립, 부대작업(지수판, 채움재, 봉합재, 다웰바, 스페이셔, 지수재)을 포함한다.

② 비계, 동바리의 설치 및 해체비용을 제외한다.

③ 재료비·운반비의 포함 및 제외 사항은 다음과 같다.

- 포함 : 거푸집, 지수판, 채움재, 봉합재, 다웰바, 스페이셔, 지수재
- 제외 : 철근, 콘크리트

【적용기준】

① BIM라이브러리 정보

- 토목시설의 상세표준도 기반 BIM라이브러리(국토교통부/건설기술연구원)

② BIM단가 상세설명서 활용방법

- 본 단가는 상기의 BIM라이브러리에 기준한 것으로, 제시된 기준이 당해공사의 시공규모 또는 현장여건 및 작업조건 등과 부합하지 않는 경우에는 BIM단가를 조정 산출하여 적용할 수 있다.
- BIM단가 상세설명서를 활용하여 수량정보 및 공사비 산출항목을 변경할 수 있으며, 공사비 산출항목의 변경시에는 본 단가집의 공종별 표준시장단가를 적용한다.

【기본산출변수 상세정보는 별첨자료 참고】

LM110.03020 수로암거(1련) / (B)2.5m×(H)2.0m,토피:3m이하	
코드	LM110.03020
명칭	수로암거(1련)
규격	(B)2.5m×(H)2.0m,토피:3m이하
단위	m
적용단가(원)	1,024,912
노무비율(%)	69 %

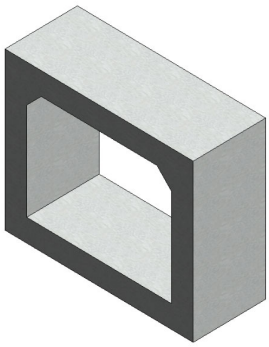

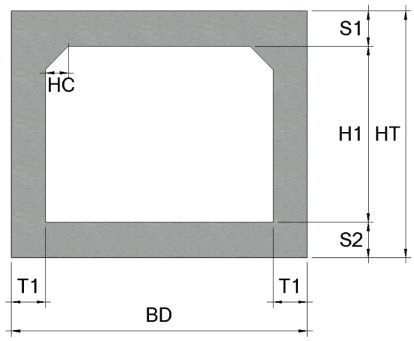

< 기본산출변수 >

산출변수	설명	변수값	단위	비고
T1	외벽 두께	300	mm	
HC	헌치 길이	200	mm	
CVL	암거 길이	1000	mm	
HT	외벽 외측 높이	2600	mm	
S1	상부 바닥 두께	300	mm	
H1	암거(련) 높이	2000	mm	
S2	하부 바닥 두께	300	mm	
BD	암거 전체폭	3100	mm	

LM110.03020 수로암거(1련) / (B)2.5m×(H)2.0m,토피:3m이하							
< 공사비 산출 항목 >							
구분	품명/규격	단위	수량	단가	금액	표준시장단가 코드	비고
본체	철근타설/펌프카 보통(S15, 150m3)	m3	3.1	23,158	71,790	EC201.02152	
	콘크리트 타설/장비사용 무근콘크리트	m3	0.33	27,151	8,960	EC110.12000	
	철근가공조립/현장가공 TYPE-2	ton	0.324	781,621	253,245	EE001.30000	
	합판거푸집 간단	m2	0.2	45,596	9,119	ED001.01000	
	합판거푸집 보통	m2	11.466	52,082	597,172	ED001.02000	
	소계				940,286	[A]	
부대공	지수판 (PVC 230×9.5㎜) 채움재 (스티로폼, t=20mm) 봉합재 (실런트,20×25㎜) 다웰바 (Φ32×1000㎜) (암거신축이음용 수팽창고무지수재 (20×10㎜) 스 페 이 셔 (슬라브및기초용) 스 페 이 셔 (벽체용)	sum	[A]의	9%	84,626	요율산출	
	소계				84,626	[B]	
합계					1,024,912	[A+B]	

< 객체단가 정의 및 해설 >

【단가정의】

① 이 단가는 수로암거의 시공을 기준한 것으로, 거푸집 설치 및 해체, 콘크리트 타설, 철근 가공조립, 부대작업(지수판, 채움재, 봉합재, 다웰바, 스페이셔, 지수재)을 포함한다.

② 비계, 동바리의 설치 및 해체비용을 제외한다.

③ 재료비·운반비의 포함 및 제외 사항은 다음과 같다.

- 포함 : 거푸집, 지수판, 채움재, 봉합재, 다웰바, 스페이셔, 지수재
- 제외 : 철근, 콘크리트

【적용기준】

① BIM라이브러리 정보

- 토목시설의 상세표준도 기반 BIM라이브러리(국토교통부/건설기술연구원)

② BIM단가 상세설명서 활용방법

- 본 단가는 상기의 BIM라이브러리에 기준한 것으로, 제시된 기준이 당해공사의 시공규모 또는 현장여건 및 작업조건 등과 부합하지 않는 경우에는 BIM단가를 조정 산출하여 적용할 수 있다.
- BIM단가 상세설명서를 활용하여 수량정보 및 공사비 산출항목을 변경할 수 있으며, 공사비 산출항목의 변경시에는 본 단가집의 공종별 표준시장단가를 적용한다.

【기본산출변수 상세정보는 별첨자료 참고】

LM110.03030 수로암거(1련) / (B)2.5m×(H)2.0m,토피:5m이하	
코드	LM110.03030
명칭	수로암거(1련)
규격	(B)2.5m×(H)2.0m,토피:5m이하
단위	m
적용단가(원)	1,070,720
노무비율(%)	70 %

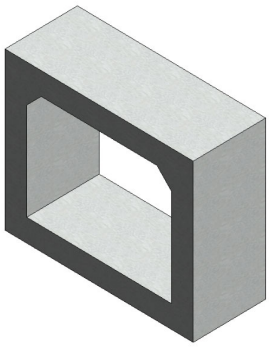

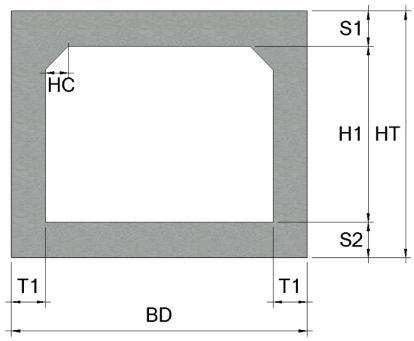

< 기본산출변수 >

산출변수	설명	변수값	단위	비고
T1	외벽 두께	300	mm	
HC	헌치 길이	200	mm	
CVL	암거 길이	1000	mm	
HT	외벽 외측 높이	2750	mm	
S1	상부 바닥 두께	350	mm	
H1	암거(련) 높이	2000	mm	
S2	하부 바닥 두께	400	mm	
BD	암거 전체폭	3100	mm	

LM110.03030 수로암거(1련) / (B)2.5m×(H)2.0m,토피:5m이하							
< 공사비 산출 항목 >							
구분	품명/규격	단위	수량	단가	금액	표준시장단가 코드	비고
본체	철근타설/펌프카 보통(S15, 150m3)	m3	3.565	23,158	82,558	EC201.02152	
	콘크리트 타설/장비사용 무근콘크리트	m3	0.33	27,151	8,960	EC110.12000	
	철근가공조립/현장가공 TYPE-2	ton	0.344	781,621	268,878	EE001.30000	
	합판거푸집 간단	m2	0.2	45,596	9,119	ED001.01000	
	합판거푸집 보통	m2	11.766	52,082	612,797	ED001.02000	
	소계				982,312	[A]	
부대공	지수판 (PVC 230×9.5㎜) 채움재 (스티로폼, t=20mm) 봉합재 (실런트,20×25㎜) 다웰바 (Φ32×1000㎜) (암거신축이음용 수팽창고무지수재 (20×10㎜) 스 페 이 셔 (슬라브및기초용) 스 페 이 셔 (벽체용)	sum	[A]의	9%	88,408	요율산출	
	소계				88,408	[B]	
합계					1,070,720	[A+B]	

< 객체단가 정의 및 해설 >

【단가정의】

① 이 단가는 수로암거의 시공을 기준한 것으로, 거푸집 설치 및 해체, 콘크리트 타설, 철근 가공조립, 부대작업(지수판, 채움재, 봉합재, 다웰바, 스페이셔, 지수재)을 포함한다.

② 비계, 동바리의 설치 및 해체비용을 제외한다.

③ 재료비·운반비의 포함 및 제외 사항은 다음과 같다.

- 포함 : 거푸집, 지수판, 채움재, 봉합재, 다웰바, 스페이셔, 지수재
- 제외 : 철근, 콘크리트

【적용기준】

① BIM라이브러리 정보

- 토목시설의 상세표준도 기반 BIM라이브러리(국토교통부/건설기술연구원)

② BIM단가 상세설명서 활용방법

- 본 단가는 상기의 BIM라이브러리에 기준한 것으로, 제시된 기준이 당해공사의 시공규모 또는 현장여건 및 작업조건 등과 부합하지 않는 경우에는 BIM단가를 조정 산출하여 적용할 수 있다.
- BIM단가 상세설명서를 활용하여 수량정보 및 공사비 산출항목을 변경할 수 있으며, 공사비 산출항목의 변경시에는 본 단가집의 공종별 표준시장단가를 적용한다.

【기본산출변수 상세정보는 별첨자료 참고】

LM110.03040 수로암거(1련) / (B)2.5m×(H)2.0m,토피:7m이하	
코드	LM110.03040
명칭	수로암거(1련)
규격	(B)2.5m×(H)2.0m,토피:7m이하
단위	m
적용단가(원)	1,109,494
노무비율(%)	70 %

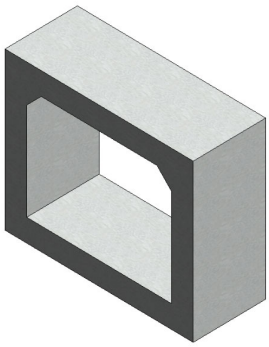

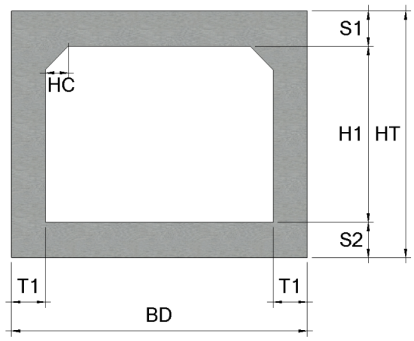

< 기본산출변수 >

산출변수	설명	변수값	단위	비고
T1	외벽 두께	300	mm	
HC	헌치 길이	200	mm	
CVL	암거 길이	1000	mm	
HT	외벽 외측 높이	2850	mm	
S1	상부 바닥 두께	400	mm	
H1	암거(련) 높이	2000	mm	
S2	하부 바닥 두께	450	mm	
BD	암거 전체폭	3100	mm	

LM110.03040 수로암거(1련) / (B)2.5m×(H)2.0m,토피:7m이하							
< 공사비 산출 항목 >							
구분	품명/규격	단위	수량	단가	금액	표준시장단가 코드	비고
본체	철근타설/펌프카 보통(S15, 150m3)	m3	3.875	23,158	89,737	EC201.02152	
	콘크리트 타설/장비사용 무근콘크리트	m3	0.33	27,151	8,960	EC110.12000	
	철근가공조립/현장가공 TYPE-2	ton	0.367	781,621	286,855	EE001.30000	
	합판거푸집 간단	m2	0.2	45,596	9,119	ED001.01000	
	합판거푸집 보통	m2	11.966	52,082	623,213	ED001.02000	
	소계				1,017,884	[A]	
부대공	지수판 (PVC 230×9.5㎜) 채움재 (스티로폼, t=20mm) 봉합재 (실런트,20×25㎜) 다웰바 (Φ32×1000㎜) (암거신축이음용 수팽창고무지수재 (20×10㎜) 스 페 이 셔 (슬라브및기초용) 스 페 이 셔 (벽체용)	sum	[A]의	9%	91,610	요율산출	
	소계				91,610	[B]	
합계					1,109,494	[A+B]	

< 객체단가 정의 및 해설 >

【단가정의】

① 이 단가는 수로암거의 시공을 기준한 것으로, 거푸집 설치 및 해체, 콘크리트 타설, 철근 가공조립, 부대작업(지수판, 채움재, 봉합재, 다웰바, 스페이셔, 지수재)을 포함한다.

② 비계, 동바리의 설치 및 해체비용을 제외한다.

③ 재료비·운반비의 포함 및 제외 사항은 다음과 같다.

- 포함 : 거푸집, 지수판, 채움재, 봉합재, 다웰바, 스페이셔, 지수재
- 제외 : 철근, 콘크리트

【적용기준】

① BIM라이브러리 정보

- 토목시설의 상세표준도 기반 BIM라이브러리(국토교통부/건설기술연구원)

② BIM단가 상세설명서 활용방법

- 본 단가는 상기의 BIM라이브러리에 기준한 것으로, 제시된 기준이 당해공사의 시공규모 또는 현장여건 및 작업조건 등과 부합하지 않는 경우에는 BIM단가를 조정 산출하여 적용할 수 있다.
- BIM단가 상세설명서를 활용하여 수량정보 및 공사비 산출항목을 변경할 수 있으며, 공사비 산출항목의 변경시에는 본 단가집의 공종별 표준시장단가를 적용한다.

【기본산출변수 상세정보는 별첨자료 참고】

LM110.03050 수로암거(1련) / (B)2.5m×(H)2.0m,토피:10m이하	
코드	LM110.03050
명칭	수로암거(1련)
규격	(B)2.5m×(H)2.0m,토피:10m이하
단위	m
적용단가(원)	1,188,573
노무비율(%)	70 %

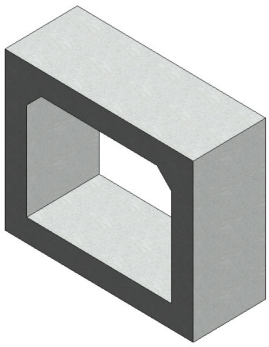

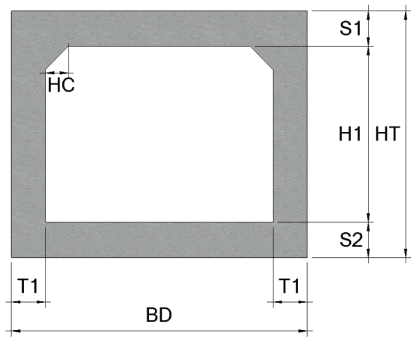

< 기본산출변수 >

산출변수	설명	변수값	단위	비고
T1	외벽 두께	350	mm	
HC	헌치 길이	250	mm	
CVL	암거 길이	1000	mm	
HT	외벽 외측 높이	3000	mm	
S1	상부 바닥 두께	500	mm	
H1	암거(련) 높이	2000	mm	
S2	하부 바닥 두께	500	mm	
BD	암거 전체폭	3200	mm	

LM110.03050 수로암거(1련) / (B)2.5m×(H)2.0m,토피:10m이하							
< 공사비 산출 항목 >							
구분	품명/규격	단위	수량	단가	금액	표준시장단가 코드	비고
본체	철근타설/펌프카 보통(S15, 150m3)	m3	4.663	23,158	107,986	EC201.02152	
	콘크리트 타설/장비사용 무근콘크리트	m3	0.34	27,151	9,231	EC110.12000	
	철근가공조립/현장가공 TYPE-2	ton	0.42	781,621	328,281	EE001.30000	
	합판거푸집 간단	m2	0.2	45,596	9,119	ED001.01000	
	합판거푸집 보통	m2	12.208	52,082	635,817	ED001.02000	
	소계				1,090,434	[A]	
부대공	지수판 (PVC 230×9.5㎜) 채움재 (스티로폼, t=20mm) 봉합재 (실런트,20×25㎜) 다웰바 (Φ32×1000㎜) (암거신축이음용 수팽창고무지수재 (20×10㎜) 스 페 이 셔 (슬라브및기초용) 스 페 이 셔 (벽체용)	sum	[A]의	9%	98,139	요율산출	
	소계				98,139	[B]	
합계					1,188,573	[A+B]	

< 객체단가 정의 및 해설 >

【단가정의】

① 이 단가는 수로암거의 시공을 기준한 것으로, 거푸집 설치 및 해체, 콘크리트 타설, 철근 가공조립, 부대작업(지수판, 채움재, 봉합재, 다웰바, 스페이셔, 지수재)을 포함한다.

② 비계, 동바리의 설치 및 해체비용을 제외한다.

③ 재료비·운반비의 포함 및 제외 사항은 다음과 같다.

- 포함 : 거푸집, 지수판, 채움재, 봉합재, 다웰바, 스페이셔, 지수재
- 제외 : 철근, 콘크리트

【적용기준】

① BIM라이브러리 정보

- 토목시설의 상세표준도 기반 BIM라이브러리(국토교통부/건설기술연구원)

② BIM단가 상세설명서 활용방법

- 본 단가는 상기의 BIM라이브러리에 기준한 것으로, 제시된 기준이 당해공사의 시공규모 또는 현장여건 및 작업조건 등과 부합하지 않는 경우에는 BIM단가를 조정 산출하여 적용할 수 있다.
- BIM단가 상세설명서를 활용하여 수량정보 및 공사비 산출항목을 변경할 수 있으며, 공사비 산출항목의 변경시에는 본 단가집의 공종별 표준시장단가를 적용한다.

【기본산출변수 상세정보는 별첨자료 참고】

LM110.04010 수로암거(1련) / (B)2.5m×(H)2.5m,토피:2m이하	
코드	LM110.04010
명칭	수로암거(1련)
규격	(B)2.5m×(H)2.5m,토피:2m이하
단위	m
적용단가(원)	1,145,171
노무비율(%)	69 %

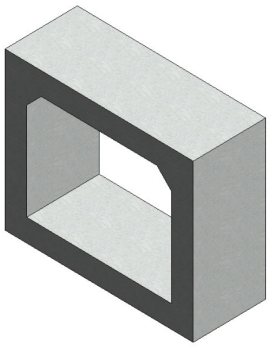

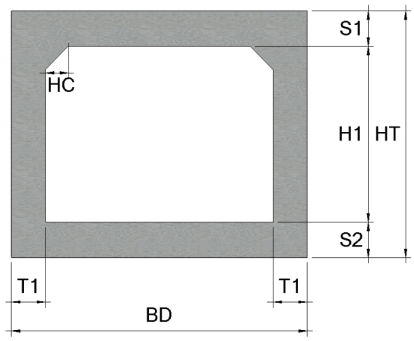

< 기본산출변수 >

산출변수	설명	변수값	단위	비고
T1	외벽 두께	300	mm	
HC	헌치 길이	200	mm	
CVL	암거 길이	1000	mm	
HT	외벽 외측 높이	3100	mm	
S1	상부 바닥 두께	300	mm	
H1	암거(련) 높이	2500	mm	
S2	하부 바닥 두께	300	mm	
BD	암거 전체폭	3100	mm	

LM110.04010 수로암거(1련) / (B)2.5m×(H)2.5m,토피:2m이하							
< 공사비 산출 항목 >							
구분	품명/규격	단위	수량	단가	금액	표준시장단가 코드	비고
본체	철근타설/펌프카 보통(S15, 150m3)	m3	3.4	23,158	78,737	EC201.02152	
	콘크리트 타설/장비사용 무근콘크리트	m3	0.33	27,151	8,960	EC110.12000	
	철근가공조립/현장가공 TYPE-2	ton	0.323	781,621	252,464	EE001.30000	
	합판거푸집 간단	m2	0.2	45,596	9,119	ED001.01000	
	합판거푸집 보통	m2	13.466	52,082	701,336	ED001.02000	
	소계				1,050,616	[A]	
부대공	지수판 (PVC 230×9.5㎜) 채움재 (스티로폼, t=20mm) 봉합재 (실런트,20×25㎜) 다웰바 (Φ32×1000㎜) (암거신축이음용 수팽창고무지수재 (20×10㎜) 스 페 이 셔 (슬라브및기초용) 스 페 이 셔 (벽체용)	sum	[A]의	9%	94,555	요율산출	
	소계				94,555	[B]	
합계					1,145,171	[A+B]	

< 객체단가 정의 및 해설 >

【단가정의】

① 이 단가는 수로암거의 시공을 기준한 것으로, 거푸집 설치 및 해체, 콘크리트 타설, 철근 가공조립, 부대작업(지수판, 채움재, 봉합재, 다웰바, 스페이셔, 지수재)을 포함한다.

② 비계, 동바리의 설치 및 해체비용을 제외한다.

③ 재료비·운반비의 포함 및 제외 사항은 다음과 같다.

- 포함 : 거푸집, 지수판, 채움재, 봉합재, 다웰바, 스페이셔, 지수재
- 제외 : 철근, 콘크리트

【적용기준】

① BIM라이브러리 정보

- 토목시설의 상세표준도 기반 BIM라이브러리(국토교통부/건설기술연구원)

② BIM단가 상세설명서 활용방법

- 본 단가는 상기의 BIM라이브러리에 기준한 것으로, 제시된 기준이 당해공사의 시공규모 또는 현장여건 및 작업조건 등과 부합하지 않는 경우에는 BIM단가를 조정 산출하여 적용할 수 있다.
- BIM단가 상세설명서를 활용하여 수량정보 및 공사비 산출항목을 변경할 수 있으며, 공사비 산출항목의 변경시에는 본 단가집의 공종별 표준시장단가를 적용한다.

【기본산출변수 상세정보는 별첨자료 참고】

LM110.04020 수로암거(1련) / (B)2.5m×(H)2.5m,토피:3m이하	
코드	LM110.04020
명칭	수로암거(1련)
규격	(B)2.5m×(H)2.5m,토피:3m이하
단위	m
적용단가(원)	1,181,805
노무비율(%)	69 %

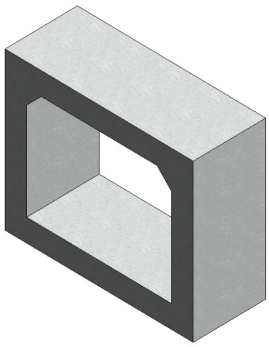

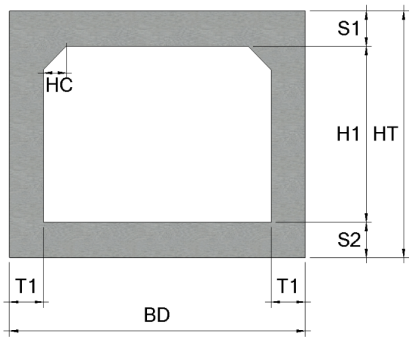

< 기본산출변수 >

산출변수	설명	변수값	단위	비고
T1	외벽 두께	300	mm	
HC	헌치 길이	200	mm	
CVL	암거 길이	1000	mm	
HT	외벽 외측 높이	3100	mm	
S1	상부 바닥 두께	300	mm	
H1	암거(련) 높이	2500	mm	
S2	하부 바닥 두께	300	mm	
BD	암거 전체폭	3100	mm	

LM110.04020 수로암거(1련) / (B)2.5m×(H)2.5m,토피:3m이하							
< 공사비 산출 항목 >							
구분	품명/규격	단위	수량	단가	금액	표준시장단가 코드	비고
본체	철근타설/펌프카 보통(S15, 150m3)	m3	3.4	23,158	78,737	EC201.02152	
	콘크리트 타설/장비사용 무근콘크리트	m3	0.33	27,151	8,960	EC110.12000	
	철근가공조립/현장가공 TYPE-2	ton	0.366	781,621	286,073	EE001.30000	
	합판거푸집 간단	m2	0.2	45,596	9,119	ED001.01000	
	합판거푸집 보통	m2	13.466	52,082	701,336	ED001.02000	
	소계				1,084,225	[A]	
부대공	지수판 (PVC 230×9.5㎜) 채움재 (스티로폼, t=20mm) 봉합재 (실런트,20×25㎜) 다웰바 (Φ32×1000㎜) (암거신축이음용 수팽창고무지수재 (20×10㎜) 스 페 이 셔 (슬라브및기초용) 스 페 이 셔 (벽체용)	sum	[A]의	9%	97,580	요율산출	
	소계				97,580	[B]	
합계					1,181,805	[A+B]	

< 객체단가 정의 및 해설 >

【단가정의】

① 이 단가는 수로암거의 시공을 기준한 것으로, 거푸집 설치 및 해체, 콘크리트 타설, 철근 가공조립, 부대작업(지수판, 채움재, 봉합재, 다웰바, 스페이셔, 지수재)을 포함한다.

② 비계, 동바리의 설치 및 해체비용을 제외한다.

③ 재료비·운반비의 포함 및 제외 사항은 다음과 같다.

- 포함 : 거푸집, 지수판, 채움재, 봉합재, 다웰바, 스페이셔, 지수재
- 제외 : 철근, 콘크리트

【적용기준】

① BIM라이브러리 정보

- 토목시설의 상세표준도 기반 BIM라이브러리(국토교통부/건설기술연구원)

② BIM단가 상세설명서 활용방법

- 본 단가는 상기의 BIM라이브러리에 기준한 것으로, 제시된 기준이 당해공사의 시공규모 또는 현장여건 및 작업조건 등과 부합하지 않는 경우에는 BIM단가를 조정 산출하여 적용할 수 있다.
- BIM단가 상세설명서를 활용하여 수량정보 및 공사비 산출항목을 변경할 수 있으며, 공사비 산출항목의 변경시에는 본 단가집의 공종별 표준시장단가를 적용한다.

【기본산출변수 상세정보는 별첨자료 참고】

LM110.04030 수로암거(1련) / (B)2.5m×(H)2.5m,토피:5m이하	
코드	LM110.04030
명칭	수로암거(1련)
규격	(B)2.5m×(H)2.5m,토피:5m이하
단위	m
적용단가(원)	1,231,874
노무비율(%)	69 %

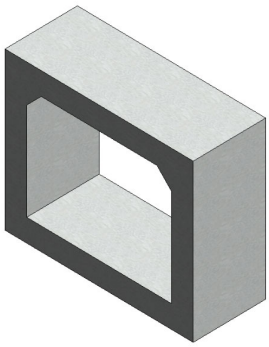

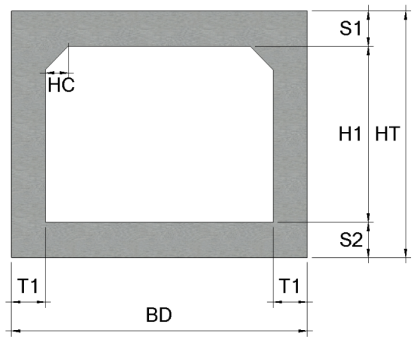

< 기본산출변수 >

산출변수	설명	변수값	단위	비고
T1	외벽 두께	300	mm	
HC	헌치 길이	200	mm	
CVL	암거 길이	1000	mm	
HT	외벽 외측 높이	3250	mm	
S1	상부 바닥 두께	350	mm	
H1	암거(련) 높이	2500	mm	
S2	하부 바닥 두께	400	mm	
BD	암거 전체폭	3100	mm	

LM110.04030 수로암거(1련) / (B)2.5m×(H)2.5m,토피:5m이하							
< 공사비 산출 항목 >							
구분	품명/규격	단위	수량	단가	금액	표준시장단가 코드	비고
본체	철근타설/펌프카 보통(S15, 150m3)	m3	3.865	23,158	89,506	EC201.02152	
	콘크리트 타설/장비사용 무근콘크리트	m3	0.33	27,151	8,960	EC110.12000	
	철근가공조립/현장가공 TYPE-2	ton	0.391	781,621	305,614	EE001.30000	
	합판거푸집 간단	m2	0.2	45,596	9,119	ED001.01000	
	합판거푸집 보통	m2	13.766	52,082	716,961	ED001.02000	
	소계				1,130,160	[A]	
부대공	지수판 (PVC 230×9.5㎜) 채움재 (스티로폼, t=20mm) 봉합재 (실런트,20×25㎜) 다웰바 (Φ32×1000㎜) (암거신축이음용 수팽창고무지수재 (20×10㎜) 스 페 이 셔 (슬라브및기초용) 스 페 이 셔 (벽체용)	sum	[A]의	9%	101,714	요율산출	
	소계				101,714	[B]	
합계					1,231,874	[A+B]	

< 객체단가 정의 및 해설 >

【단가정의】

① 이 단가는 수로암거의 시공을 기준한 것으로, 거푸집 설치 및 해체, 콘크리트 타설, 철근 가공조립, 부대작업(지수판, 채움재, 봉합재, 다웰바, 스페이셔, 지수재)을 포함한다.

② 비계, 동바리의 설치 및 해체비용을 제외한다.

③ 재료비·운반비의 포함 및 제외 사항은 다음과 같다.

- 포함 : 거푸집, 지수판, 채움재, 봉합재, 다웰바, 스페이셔, 지수재
- 제외 : 철근, 콘크리트

【적용기준】

① BIM라이브러리 정보

- 토목시설의 상세표준도 기반 BIM라이브러리(국토교통부/건설기술연구원)

② BIM단가 상세설명서 활용방법

- 본 단가는 상기의 BIM라이브러리에 기준한 것으로, 제시된 기준이 당해공사의 시공규모 또는 현장여건 및 작업조건 등과 부합하지 않는 경우에는 BIM단가를 조정 산출하여 적용할 수 있다.
- BIM단가 상세설명서를 활용하여 수량정보 및 공사비 산출항목을 변경할 수 있으며, 공사비 산출항목의 변경시에는 본 단가집의 공종별 표준시장단가를 적용한다.

【기본산출변수 상세정보는 별첨자료 참고】

LM110.04040 수로암거(1련) / (B)2.5m×(H)2.5m,토피:7m이하	
코드	LM110.04040
명칭	수로암거(1련)
규격	(B)2.5m×(H)2.5m,토피:7m이하
단위	m
적용단가(원)	1,273,204
노무비율(%)	70 %

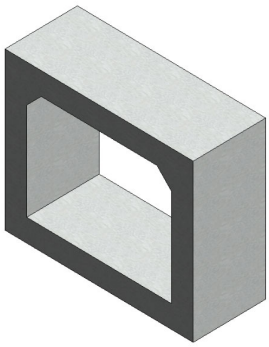

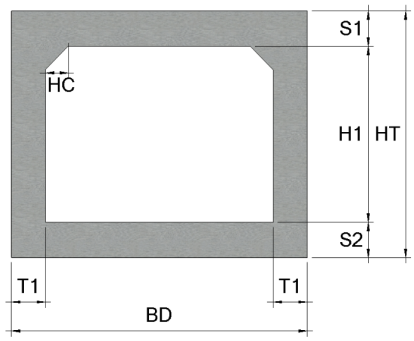

< 기본산출변수 >

산출변수	설명	변수값	단위	비고
T1	외벽 두께	300	mm	
HC	헌치 길이	200	mm	
CVL	암거 길이	1000	mm	
HT	외벽 외측 높이	3350	mm	
S1	상부 바닥 두께	400	mm	
H1	암거(련) 높이	2500	mm	
S2	하부 바닥 두께	450	mm	
BD	암거 전체폭	3100	mm	

LM110.04040 수로암거(1련) / (B)2.5m×(H)2.5m,토피:7m이하							
< 공사비 산출 항목 >							
구분	품명/규격	단위	수량	단가	금액	표준시장단가 코드	비고
본체	철근타설/펌프카 보통(S15, 150m3)	m3	4.175	23,158	96,685	EC201.02152	
	콘크리트 타설/장비사용 무근콘크리트	m3	0.33	27,151	8,960	EC110.12000	
	철근가공조립/현장가공 TYPE-2	ton	0.417	781,621	325,936	EE001.30000	
	합판거푸집 간단	m2	0.2	45,596	9,119	ED001.01000	
	합판거푸집 보통	m2	13.966	52,082	727,377	ED001.02000	
	소계				1,168,077	[A]	
부대공	지수판 (PVC 230×9.5㎜) 채움재 (스티로폼, t=20mm) 봉합재 (실런트,20×25㎜) 다웰바 (Φ32×1000㎜) (암거신축이음용 수팽창고무지수재 (20×10㎜) 스 페 이 셔 (슬라브및기초용) 스 페 이 셔 (벽체용)	sum	[A]의	9%	105,127	요율산출	
	소계				105,127	[B]	
합계					1,273,204	[A+B]	

< 객체단가 정의 및 해설 >

【단가정의】

① 이 단가는 수로암거의 시공을 기준한 것으로, 거푸집 설치 및 해체, 콘크리트 타설, 철근 가공조립, 부대작업(지수판, 채움재, 봉합재, 다웰바, 스페이셔, 지수재)을 포함한다.

② 비계, 동바리의 설치 및 해체비용을 제외한다.

③ 재료비·운반비의 포함 및 제외 사항은 다음과 같다.

- 포함 : 거푸집, 지수판, 채움재, 봉합재, 다웰바, 스페이셔, 지수재
- 제외 : 철근, 콘크리트

【적용기준】

① BIM라이브러리 정보

- 토목시설의 상세표준도 기반 BIM라이브러리(국토교통부/건설기술연구원)

② BIM단가 상세설명서 활용방법

- 본 단가는 상기의 BIM라이브러리에 기준한 것으로, 제시된 기준이 당해공사의 시공규모 또는 현장여건 및 작업조건 등과 부합하지 않는 경우에는 BIM단가를 조정 산출하여 적용할 수 있다.
- BIM단가 상세설명서를 활용하여 수량정보 및 공사비 산출항목을 변경할 수 있으며, 공사비 산출항목의 변경시에는 본 단가집의 공종별 표준시장단가를 적용한다.

【기본산출변수 상세정보는 별첨자료 참고】

LM110.04050 수로암거(1련) / (B)2.5m×(H)2.5m,토피:10m이하	
코드	LM110.04050
명칭	수로암거(1련)
규격	(B)2.5m×(H)2.5m,토피:10m이하
단위	m
적용단가(원)	1,368,027
노무비율(%)	70 %

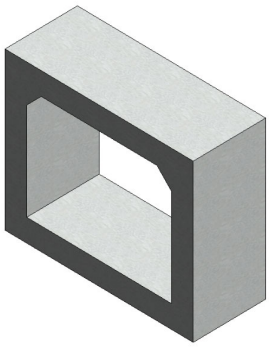

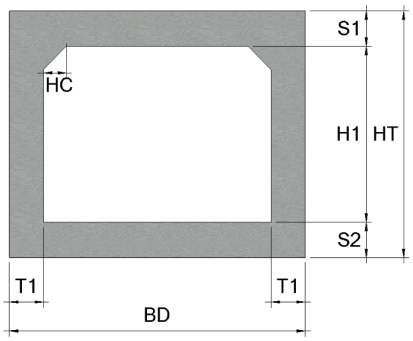

< 기본산출변수 >

산출변수	설명	변수값	단위	비고
T1	외벽 두께	350	mm	
HC	헌치 길이	250	mm	
CVL	암거 길이	1000	mm	
HT	외벽 외측 높이	3500	mm	
S1	상부 바닥 두께	500	mm	
H1	암거(련) 높이	2500	mm	
S2	하부 바닥 두께	500	mm	
BD	암거 전체폭	3200	mm	

LM110.04050 수로암거(1련) / (B)2.5m×(H)2.5m,토피:10m이하							
< 공사비 산출 항목 >							
구분	품명/규격	단위	수량	단가	금액	표준시장단가 코드	비고
본체	철근타설/펌프카 보통(S15, 150m3)	m3	5.013	23,158	116,091	EC201.02152	
	콘크리트 타설/장비사용 무근콘크리트	m3	0.34	27,151	9,231	EC110.12000	
	철근가공조립/현장가공 TYPE-2	ton	0.487	781,621	380,649	EE001.30000	
	합판거푸집 간단	m2	0.2	45,596	9,119	ED001.01000	
	합판거푸집 보통	m2	14.208	52,082	739,981	ED001.02000	
	소계				1,255,071	[A]	
부대공	지수판 (PVC 230×9.5㎜) 채움재 (스티로폼, t=20mm) 봉합재 (실런트,20×25㎜) 다웰바 (Φ32×1000㎜) (암거신축이음용 수팽창고무지수재 (20×10㎜) 스 페 이 셔 (슬라브및기초용) 스 페 이 셔 (벽체용)	sum	[A]의	9%	112,956	요율산출	
	소계				112,956	[B]	
합계					1,368,027	[A+B]	

< 객체단가 정의 및 해설 >

【단가정의】

① 이 단가는 수로암거의 시공을 기준한 것으로, 거푸집 설치 및 해체, 콘크리트 타설, 철근 가공조립, 부대작업(지수판, 채움재, 봉합재, 다웰바, 스페이셔, 지수재)을 포함한다.

② 비계, 동바리의 설치 및 해체비용을 제외한다.

③ 재료비·운반비의 포함 및 제외 사항은 다음과 같다.

- 포함 : 거푸집, 지수판, 채움재, 봉합재, 다웰바, 스페이셔, 지수재
- 제외 : 철근, 콘크리트

【적용기준】

① BIM라이브러리 정보

- 토목시설의 상세표준도 기반 BIM라이브러리(국토교통부/건설기술연구원)

② BIM단가 상세설명서 활용방법

- 본 단가는 상기의 BIM라이브러리에 기준한 것으로, 제시된 기준이 당해공사의 시공규모 또는 현장여건 및 작업조건 등과 부합하지 않는 경우에는 BIM단가를 조정 산출하여 적용할 수 있다.
- BIM단가 상세설명서를 활용하여 수량정보 및 공사비 산출항목을 변경할 수 있으며, 공사비 산출항목의 변경시에는 본 단가집의 공종별 표준시장단가를 적용한다.

【기본산출변수 상세정보는 별첨자료 참고】

LM110.05010 수로암거(1련) / (B)3.0m×(H)2.5m,토피:2m이하	
코드	LM110.05010
명칭	수로암거(1련)
규격	(B)3.0m×(H)2.5m,토피:2m이하
단위	m
적용단가(원)	1,253,318
노무비율(%)	69 %

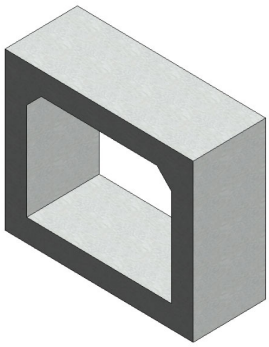

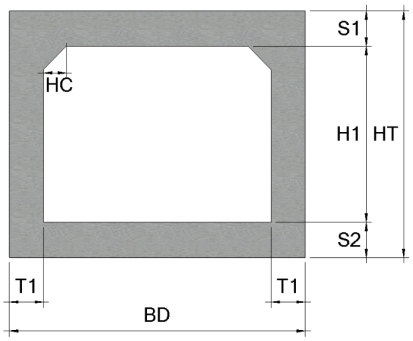

< 기본산출변수 >

산출변수	설명	변수값	단위	비고
T1	외벽 두께	300	mm	
HC	헌치 길이	200	mm	
CVL	암거 길이	1000	mm	
HT	외벽 외측 높이	3150	mm	
S1	상부 바닥 두께	300	mm	
H1	암거(련) 높이	2500	mm	
S2	하부 바닥 두께	350	mm	
BD	암거 전체폭	3600	mm	

LM110.05010 수로암거(1련) / (B)3.0m×(H)2.5m,토피:2m이하							
< 공사비 산출 항목 >							
구분	품명/규격	단위	수량	단가	금액	표준시장단가 코드	비고
본체	철근타설/펌프카 보통(S15, 150m3)	m3	3.88	23,158	89,853	EC201.02152	
	콘크리트 타설/장비사용 무근콘크리트	m3	0.38	27,151	10,317	EC110.12000	
	철근가공조립/현장가공 TYPE-2	ton	0.394	781,621	307,959	EE001.30000	
	합판거푸집 간단	m2	0.2	45,596	9,119	ED001.01000	
	합판거푸집 보통	m2	14.066	52,082	732,585	ED001.02000	
	소계				1,149,833	[A]	
부대공	지수판 (PVC 230×9.5㎜) 채움재 (스티로폼, t=20mm) 봉합재 (실런트,20×25㎜) 다웰바 (Φ32×1000㎜) (암거신축이음용 수팽창고무지수재 (20×10㎜) 스 페 이 셔 (슬라브및기초용) 스 페 이 셔 (벽체용)	sum	[A]의	9%	103,485	요율산출	
	소계				103,485	[B]	
합계					1,253,318	[A+B]	

< 객체단가 정의 및 해설 >

【단가정의】

① 이 단가는 수로암거의 시공을 기준한 것으로, 거푸집 설치 및 해체, 콘크리트 타설, 철근 가공조립, 부대작업(지수판, 채움재, 봉합재, 다웰바, 스페이셔, 지수재)을 포함한다.

② 비계, 동바리의 설치 및 해체비용을 제외한다.

③ 재료비·운반비의 포함 및 제외 사항은 다음과 같다.

- 포함 : 거푸집, 지수판, 채움재, 봉합재, 다웰바, 스페이셔, 지수재
- 제외 : 철근, 콘크리트

【적용기준】

① BIM라이브러리 정보

- 토목시설의 상세표준도 기반 BIM라이브러리(국토교통부/건설기술연구원)

② BIM단가 상세설명서 활용방법

- 본 단가는 상기의 BIM라이브러리에 기준한 것으로, 제시된 기준이 당해공사의 시공규모 또는 현장여건 및 작업조건 등과 부합하지 않는 경우에는 BIM단가를 조정 산출하여 적용할 수 있다.
- BIM단가 상세설명서를 활용하여 수량정보 및 공사비 산출항목을 변경할 수 있으며, 공사비 산출항목의 변경시에는 본 단가집의 공종별 표준시장단가를 적용한다.

【기본산출변수 상세정보는 별첨자료 참고】

LM110.05020 수로암거(1련) / (B)3.0m×(H)2.5m,토피:3m이하	
코드	LM110.05020
명칭	수로암거(1련)
규격	(B)3.0m×(H)2.5m,토피:3m이하
단위	m
적용단가(원)	1,274,614
노무비율(%)	70 %

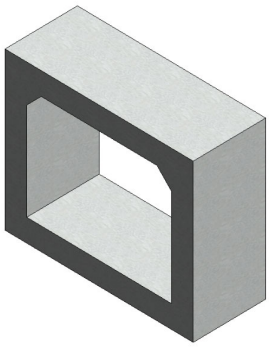

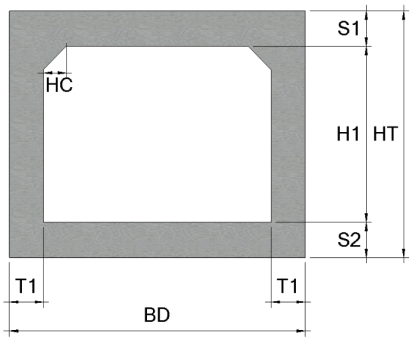

< 기본산출변수 >

산출변수	설명	변수값	단위	비고
T1	외벽 두께	300	mm	
HC	헌치 길이	200	mm	
CVL	암거 길이	1000	mm	
HT	외벽 외측 높이	3200	mm	
S1	상부 바닥 두께	350	mm	
H1	암거(련) 높이	2500	mm	
S2	하부 바닥 두께	350	mm	
BD	암거 전체폭	3600	mm	

LM110.05020 수로암거(1련) / (B)3.0m×(H)2.5m,토피:3m이하							
< 공사비 산출 항목 >							
구분	품명/규격	단위	수량	단가	금액	표준시장단가 코드	비고
본체	철근타설/펌프카 보통(S15, 150m3)	m3	4.06	23,158	94,021	EC201.02152	
	콘크리트 타설/장비사용 무근콘크리트	m3	0.38	27,151	10,317	EC110.12000	
	철근가공조립/현장가공 TYPE-2	ton	0.407	781,621	318,120	EE001.30000	
	합판거푸집 간단	m2	0.2	45,596	9,119	ED001.01000	
	합판거푸집 보통	m2	14.166	52,082	737,794	ED001.02000	
	소계				1,169,371	[A]	
부대공	지수판 (PVC 230×9.5㎜) 채움재 (스티로폼, t=20mm) 봉합재 (실런트,20×25㎜) 다웰바 (Φ32×1000㎜) (암거신축이음용 수팽창고무지수재 (20×10㎜) 스 페 이 셔 (슬라브및기초용) 스 페 이 셔 (벽체용)	sum	[A]의	9%	105,243	요율산출	
	소계				105,243	[B]	
합계					1,274,614	[A+B]	

< 객체단가 정의 및 해설 >

【단가정의】

① 이 단가는 수로암거의 시공을 기준한 것으로, 거푸집 설치 및 해체, 콘크리트 타설, 철근 가공조립, 부대작업(지수판, 채움재, 봉합재, 다웰바, 스페이셔, 지수재)을 포함한다.

② 비계, 동바리의 설치 및 해체비용을 제외한다.

③ 재료비·운반비의 포함 및 제외 사항은 다음과 같다.

- 포함 : 거푸집, 지수판, 채움재, 봉합재, 다웰바, 스페이셔, 지수재
- 제외 : 철근, 콘크리트

【적용기준】

① BIM라이브러리 정보

- 토목시설의 상세표준도 기반 BIM라이브러리(국토교통부/건설기술연구원)

② BIM단가 상세설명서 활용방법

- 본 단가는 상기의 BIM라이브러리에 기준한 것으로, 제시된 기준이 당해공사의 시공규모 또는 현장여건 및 작업조건 등과 부합하지 않는 경우에는 BIM단가를 조정 산출하여 적용할 수 있다.
- BIM단가 상세설명서를 활용하여 수량정보 및 공사비 산출항목을 변경할 수 있으며, 공사비 산출항목의 변경시에는 본 단가집의 공종별 표준시장단가를 적용한다.

【기본산출변수 상세정보는 별첨자료 참고】

LM110.05030 수로암거(1련) / (B)3.0m×(H)2.5m,토피:5m이하	
코드	LM110.05030
명칭	수로암거(1련)
규격	(B)3.0m×(H)2.5m,토피:5m이하
단위	m
적용단가(원)	1,336,642
노무비율(%)	70 %

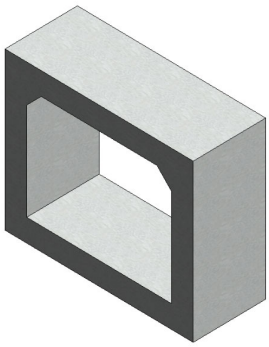

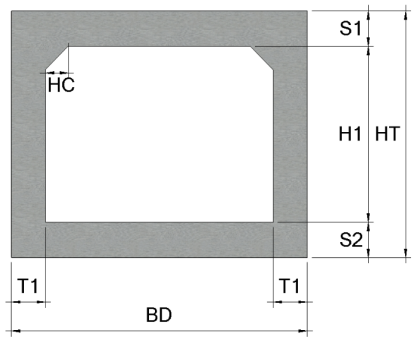

< 기본산출변수 >

산출변수	설명	변수값	단위	비고
T1	외벽 두께	300	mm	
HC	헌치 길이	250	mm	
CVL	암거 길이	1000	mm	
HT	외벽 외측 높이	3350	mm	
S1	상부 바닥 두께	400	mm	
H1	암거(련) 높이	2500	mm	
S2	하부 바닥 두께	450	mm	
BD	암거 전체폭	3600	mm	

LM110.05030 수로암거(1련) / (B)3.0m×(H)2.5m,토피:5m이하							
< 공사비 산출 항목 >							
구분	품명/규격	단위	수량	단가	금액	표준시장단가 코드	비고
본체	철근타설/펌프카 보통(S15, 150m3)	m3	4.623	23,158	107,059	EC201.02152	
	콘크리트 타설/장비사용 무근콘크리트	m3	0.38	27,151	10,317	EC110.12000	
	철근가공조립/현장가공 TYPE-2	ton	0.447	781,621	349,385	EE001.30000	
	합판거푸집 간단	m2	0.2	45,596	9,119	ED001.01000	
	합판거푸집 보통	m2	14.408	52,082	750,397	ED001.02000	
	소계				1,226,277	[A]	
부대공	지수판 (PVC 230×9.5㎜) 채움재 (스티로폼, t=20mm) 봉합재 (실런트,20×25㎜) 다웰바 (Φ32×1000㎜) (암거신축이음용 수팽창고무지수재 (20×10㎜) 스 페 이 셔 (슬라브및기초용) 스 페 이 셔 (벽체용)	sum	[A]의	9%	110,365	요율산출	
	소계				110,365	[B]	
합계					1,336,642	[A+B]	

< 객체단가 정의 및 해설 >

【단가정의】

① 이 단가는 수로암거의 시공을 기준한 것으로, 거푸집 설치 및 해체, 콘크리트 타설, 철근 가공조립, 부대작업(지수판, 채움재, 봉합재, 다웰바, 스페이셔, 지수재)을 포함한다.

② 비계, 동바리의 설치 및 해체비용을 제외한다.

③ 재료비·운반비의 포함 및 제외 사항은 다음과 같다.

- 포함 : 거푸집, 지수판, 채움재, 봉합재, 다웰바, 스페이셔, 지수재
- 제외 : 철근, 콘크리트

【적용기준】

① BIM라이브러리 정보

- 토목시설의 상세표준도 기반 BIM라이브러리(국토교통부/건설기술연구원)

② BIM단가 상세설명서 활용방법

- 본 단가는 상기의 BIM라이브러리에 기준한 것으로, 제시된 기준이 당해공사의 시공규모 또는 현장여건 및 작업조건 등과 부합하지 않는 경우에는 BIM단가를 조정 산출하여 적용할 수 있다.
- BIM단가 상세설명서를 활용하여 수량정보 및 공사비 산출항목을 변경할 수 있으며, 공사비 산출항목의 변경시에는 본 단가집의 공종별 표준시장단가를 적용한다.

【기본산출변수 상세정보는 별첨자료 참고】

LM110.05040 수로암거(1련) / (B)3.0m×(H)2.5m,토피:7m이하	
코드	LM110.05040
명칭	수로암거(1련)
규격	(B)3.0m×(H)2.5m,토피:7m이하
단위	m
적용단가(원)	1,449,544
노무비율(%)	70 %

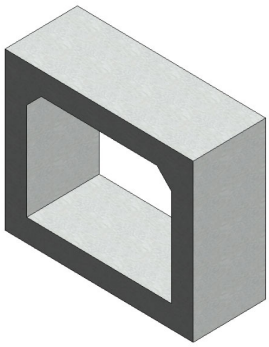

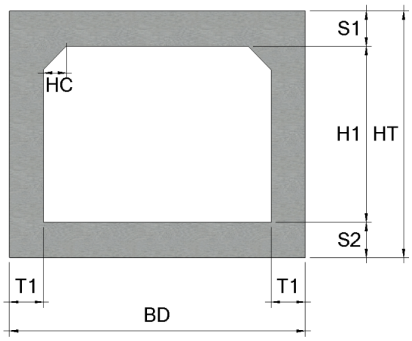

< 기본산출변수 >

산출변수	설명	변수값	단위	비고
T1	외벽 두께	400	mm	
HC	헌치 길이	300	mm	
CVL	암거 길이	1000	mm	
HT	외벽 외측 높이	3550	mm	
S1	상부 바닥 두께	500	mm	
H1	암거(련) 높이	2500	mm	
S2	하부 바닥 두께	550	mm	
BD	암거 전체폭	3800	mm	

LM110.05040 수로암거(1련) / (B)3.0m×(H)2.5m,토피:7m이하							
< 공사비 산출 항목 >							
구분	품명/규격	단위	수량	단가	금액	표준시장단가 코드	비고
본체	철근타설/펌프카 보통(S15, 150m3)	m3	6.08	23,158	140,801	EC201.02152	
	콘크리트 타설/장비사용 무근콘크리트	m3	0.4	27,151	10,860	EC110.12000	
	철근가공조립/현장가공 TYPE-2	ton	0.513	781,621	400,972	EE001.30000	
	합판거푸집 간단	m2	0.2	45,596	9,119	ED001.01000	
	합판거푸집 보통	m2	14.748	52,082	768,105	ED001.02000	
	소계				1,329,857	[A]	
부대공	지수판 (PVC 230×9.5㎜) 채움재 (스티로폼, t=20mm) 봉합재 (실런트,20×25㎜) 다웰바 (Φ32×1000㎜) (암거신축이음용 수팽창고무지수재 (20×10㎜) 스 페 이 셔 (슬라브및기초용) 스 페 이 셔 (벽체용)	sum	[A]의	9%	119,687	요율산출	
	소계				119,687	[B]	
합계					1,449,544	[A+B]	

< 객체단가 정의 및 해설 >

【단가정의】

① 이 단가는 수로암거의 시공을 기준한 것으로, 거푸집 설치 및 해체, 콘크리트 타설, 철근 가공조립, 부대작업(지수판, 채움재, 봉합재, 다웰바, 스페이셔, 지수재)을 포함한다.

② 비계, 동바리의 설치 및 해체비용을 제외한다.

③ 재료비·운반비의 포함 및 제외 사항은 다음과 같다.

- 포함 : 거푸집, 지수판, 채움재, 봉합재, 다웰바, 스페이셔, 지수재
- 제외 : 철근, 콘크리트

【적용기준】

① BIM라이브러리 정보

- 토목시설의 상세표준도 기반 BIM라이브러리(국토교통부/건설기술연구원)

② BIM단가 상세설명서 활용방법

- 본 단가는 상기의 BIM라이브러리에 기준한 것으로, 제시된 기준이 당해공사의 시공규모 또는 현장여건 및 작업조건 등과 부합하지 않는 경우에는 BIM단가를 조정 산출하여 적용할 수 있다.
- BIM단가 상세설명서를 활용하여 수량정보 및 공사비 산출항목을 변경할 수 있으며, 공사비 산출항목의 변경시에는 본 단가집의 공종별 표준시장단가를 적용한다.

【기본산출변수 상세정보는 별첨자료 참고】

LM110.05050 수로암거(1련) / (B)3.0m×(H)2.5m,토피:10m이하	
코드	LM110.05050
명칭	수로암거(1련)
규격	(B)3.0m×(H)2.5m,토피:10m이하
단위	m
적용단가(원)	1,576,647
노무비율(%)	71 %

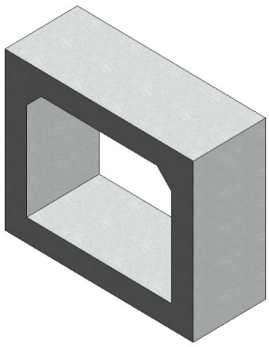

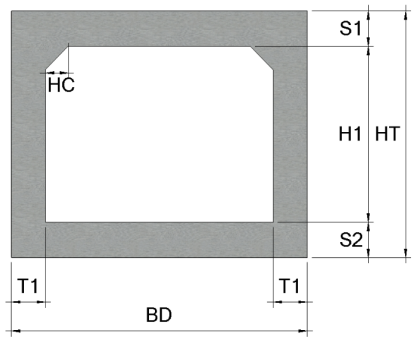

< 기본산출변수 >

산출변수	설명	변수값	단위	비고
T1	외벽 두께	450	mm	
HC	헌치 길이	300	mm	
CVL	암거 길이	1000	mm	
HT	외벽 외측 높이	3700	mm	
S1	상부 바닥 두께	600	mm	
H1	암거(련) 높이	2500	mm	
S2	하부 바닥 두께	600	mm	
BD	암거 전체폭	3900	mm	

LM110.05050 수로암거(1련) / (B)3.0m×(H)2.5m,토피:10m이하							
< 공사비 산출 항목 >							
구분	품명/규격	단위	수량	단가	금액	표준시장단가 코드	비고
본체	철근타설/펌프카 보통(S15, 150m3)	m3	7.02	23,158	162,569	EC201.02152	
	콘크리트 타설/장비사용 무근콘크리트	m3	0.41	27,151	11,132	EC110.12000	
	철근가공조립/현장가공 TYPE-2	ton	0.614	781,621	479,915	EE001.30000	
	합판거푸집 간단	m2	0.2	45,596	9,119	ED001.01000	
	합판거푸집 보통	m2	15.048	52,082	783,730	ED001.02000	
	소계				1,446,465	[A]	
부대공	지수판 (PVC 230×9.5㎜) 채움재 (스티로폼, t=20mm) 봉합재 (실런트,20×25㎜) 다웰바 (Φ32×1000㎜) (암거신축이음용 수팽창고무지수재 (20×10㎜) 스 페 이 셔 (슬라브및기초용) 스 페 이 셔 (벽체용)	sum	[A]의	9%	130,182	요율산출	
	소계				130,182	[B]	
합계					1,576,647	[A+B]	

< 객체단가 정의 및 해설 >

【단가정의】

① 이 단가는 수로암거의 시공을 기준한 것으로, 거푸집 설치 및 해체, 콘크리트 타설, 철근 가공조립, 부대작업(지수판, 채움재, 봉합재, 다웰바, 스페이셔, 지수재)을 포함한다.

② 비계, 동바리의 설치 및 해체비용을 제외한다.

③ 재료비·운반비의 포함 및 제외 사항은 다음과 같다.

- 포함 : 거푸집, 지수판, 채움재, 봉합재, 다웰바, 스페이셔, 지수재
- 제외 : 철근, 콘크리트

【적용기준】

① BIM라이브러리 정보

- 토목시설의 상세표준도 기반 BIM라이브러리(국토교통부/건설기술연구원)

② BIM단가 상세설명서 활용방법

- 본 단가는 상기의 BIM라이브러리에 기준한 것으로, 제시된 기준이 당해공사의 시공규모 또는 현장여건 및 작업조건 등과 부합하지 않는 경우에는 BIM단가를 조정 산출하여 적용할 수 있다.
- BIM단가 상세설명서를 활용하여 수량정보 및 공사비 산출항목을 변경할 수 있으며, 공사비 산출항목의 변경시에는 본 단가집의 공종별 표준시장단가를 적용한다.

【기본산출변수 상세정보는 별첨자료 참고】

LM110.06010 수로암거(1련) / (B)3.0m×(H)3.0m,토피:2m이하	
코드	LM110.06010
명칭	수로암거(1련)
규격	(B)3.0m×(H)3.0m,토피:2m이하
단위	m
적용단가(원)	1,404,247
노무비율(%)	69 %

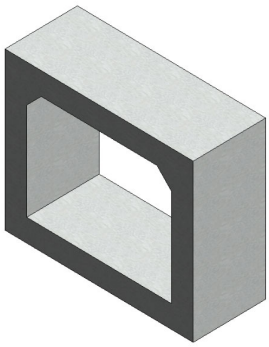

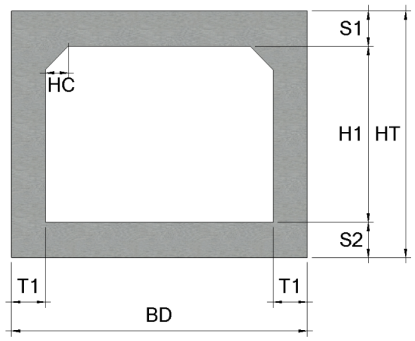

< 기본산출변수 >

산출변수	설명	변수값	단위	비고
T1	외벽 두께	300	mm	
HC	헌치 길이	200	mm	
CVL	암거 길이	1000	mm	
HT	외벽 외측 높이	3650	mm	
S1	상부 바닥 두께	300	mm	
H1	암거(련) 높이	3000	mm	
S2	하부 바닥 두께	350	mm	
BD	암거 전체폭	3600	mm	

LM110.06010 수로암거(1련) / (B)3.0m×(H)3.0m,토피:2m이하							
< 공사비 산출 항목 >							
구분	품명/규격	단위	수량	단가	금액	표준시장단가 코드	비고
본체	철근타설/펌프카 보통(S15, 150m3)	m3	4.18	23,158	96,800	EC201.02152	
	콘크리트 타설/장비사용 무근콘크리트	m3	0.38	27,151	10,317	EC110.12000	
	철근가공조립/현장가공 TYPE-2	ton	0.429	781,621	335,315	EE001.30000	
	합판거푸집 간단	m2	0.2	45,596	9,119	ED001.01000	
	합판거푸집 보통	m2	16.066	52,082	836,749	ED001.02000	
	소계				1,288,300	[A]	
부대공	지수판 (PVC 230×9.5㎜) 채움재 (스티로폼, t=20mm) 봉합재 (실런트,20×25㎜) 다웰바 (Φ32×1000㎜) (암거신축이음용 수팽창고무지수재 (20×10㎜) 스 페 이 셔 (슬라브및기초용) 스 페 이 셔 (벽체용)	sum	[A]의	9%	115,947	요율산출	
	소계				115,947	[B]	
합계					1,404,247	[A+B]	

< 객체단가 정의 및 해설 >

【단가정의】

① 이 단가는 수로암거의 시공을 기준한 것으로, 거푸집 설치 및 해체, 콘크리트 타설, 철근 가공조립, 부대작업(지수판, 채움재, 봉합재, 다웰바, 스페이셔, 지수재)을 포함한다.

② 비계, 동바리의 설치 및 해체비용을 제외한다.

③ 재료비·운반비의 포함 및 제외 사항은 다음과 같다.

- 포함 : 거푸집, 지수판, 채움재, 봉합재, 다웰바, 스페이셔, 지수재
- 제외 : 철근, 콘크리트

【적용기준】

① BIM라이브러리 정보

- 토목시설의 상세표준도 기반 BIM라이브러리(국토교통부/건설기술연구원)

② BIM단가 상세설명서 활용방법

- 본 단가는 상기의 BIM라이브러리에 기준한 것으로, 제시된 기준이 당해공사의 시공규모 또는 현장여건 및 작업조건 등과 부합하지 않는 경우에는 BIM단가를 조정 산출하여 적용할 수 있다.
- BIM단가 상세설명서를 활용하여 수량정보 및 공사비 산출항목을 변경할 수 있으며, 공사비 산출항목의 변경시에는 본 단가집의 공종별 표준시장단가를 적용한다.

【기본산출변수 상세정보는 별첨자료 참고】

LM110.06020 수로암거(1련) / (B)3.0m×(H)3.0m,토피:3m이하	
코드	LM110.06020
명칭	수로암거(1련)
규격	(B)3.0m×(H)3.0m,토피:3m이하
단위	m
적용단가(원)	1,436,621
노무비율(%)	69 %

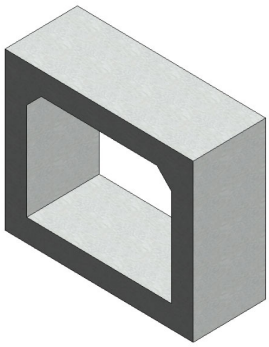

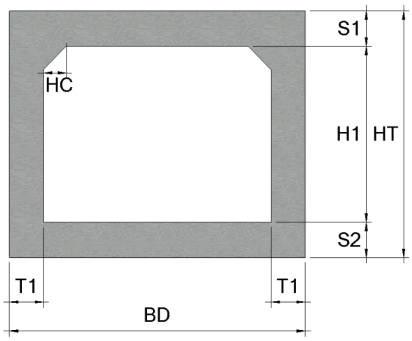

< 기본산출변수 >

산출변수	설명	변수값	단위	비고
T1	외벽 두께	300	mm	
HC	헌치 길이	200	mm	
CVL	암거 길이	1000	mm	
HT	외벽 외측 높이	3700	mm	
S1	상부 바닥 두께	350	mm	
H1	암거(련) 높이	3000	mm	
S2	하부 바닥 두께	350	mm	
BD	암거 전체폭	3600	mm	

LM110.06020 수로암거(1련) / (B)3.0m×(H)3.0m,토피:3m이하							
< 공사비 산출 항목 >							
구분	품명/규격	단위	수량	단가	금액	표준시장단가 코드	비고
본체	철근타설/펌프카 보통(S15, 150m3)	m3	4.36	23,158	100,969	EC201.02152	
	콘크리트 타설/장비사용 무근콘크리트	m3	0.38	27,151	10,317	EC110.12000	
	철근가공조립/현장가공 TYPE-2	ton	0.455	781,621	355,638	EE001.30000	
	합판거푸집 간단	m2	0.2	45,596	9,119	ED001.01000	
	합판거푸집 보통	m2	16.166	52,082	841,958	ED001.02000	
	소계				1,318,001	[A]	
부대공	지수판 (PVC 230×9.5㎜) 채움재 (스티로폼, t=20mm) 봉합재 (실런트,20×25㎜) 다웰바 (Φ32×1000㎜) (암거신축이음용 수팽창고무지수재 (20×10㎜) 스 페 이 셔 (슬라브및기초용) 스 페 이 셔 (벽체용)	sum	[A]의	9%	118,620	요율산출	
	소계				118,620	[B]	
합계					1,436,621	[A+B]	

< 객체단가 정의 및 해설 >

【단가정의】

① 이 단가는 수로암거의 시공을 기준한 것으로, 거푸집 설치 및 해체, 콘크리트 타설, 철근 가공조립, 부대작업(지수판, 채움재, 봉합재, 다웰바, 스페이셔, 지수재)을 포함한다.

② 비계, 동바리의 설치 및 해체비용을 제외한다.

③ 재료비·운반비의 포함 및 제외 사항은 다음과 같다.

- 포함 : 거푸집, 지수판, 채움재, 봉합재, 다웰바, 스페이셔, 지수재
- 제외 : 철근, 콘크리트

【적용기준】

① BIM라이브러리 정보

- 토목시설의 상세표준도 기반 BIM라이브러리(국토교통부/건설기술연구원)

② BIM단가 상세설명서 활용방법

- 본 단가는 상기의 BIM라이브러리에 기준한 것으로, 제시된 기준이 당해공사의 시공규모 또는 현장여건 및 작업조건 등과 부합하지 않는 경우에는 BIM단가를 조정 산출하여 적용할 수 있다.
- BIM단가 상세설명서를 활용하여 수량정보 및 공사비 산출항목을 변경할 수 있으며, 공사비 산출항목의 변경시에는 본 단가집의 공종별 표준시장단가를 적용한다.

【기본산출변수 상세정보는 별첨자료 참고】

LM110.06030 수로암거(1련) / (B)3.0m×(H)3.0m,토피:5m이하	
코드	LM110.06030
명칭	수로암거(1련)
규격	(B)3.0m×(H)3.0m,토피:5m이하
단위	m
적용단가(원)	1,556,582
노무비율(%)	70 %

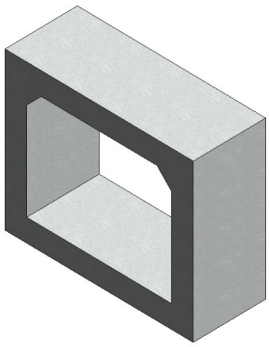

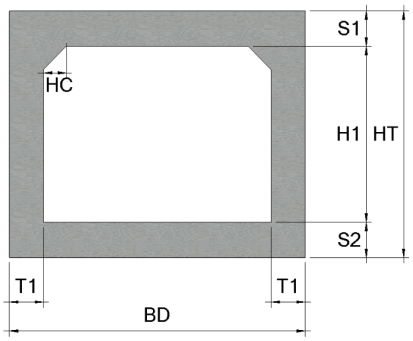

< 기본산출변수 >

산출변수	설명	변수값	단위	비고
T1	외벽 두께	300	mm	
HC	헌치 길이	250	mm	
CVL	암거 길이	1000	mm	
HT	외벽 외측 높이	3850	mm	
S1	상부 바닥 두께	400	mm	
H1	암거(련) 높이	3000	mm	
S2	하부 바닥 두께	450	mm	
BD	암거 전체폭	3600	mm	

LM110.06030 수로암거(1련) / (B)3.0m×(H)3.0m,토피:5m이하							
< 공사비 산출 항목 >							
구분	품명/규격	단위	수량	단가	금액	표준시장단가 코드	비고
본체	철근타설/펌프카 보통(S15, 150m3)	m3	4.923	23,158	114,007	EC201.02152	
	콘크리트 타설/장비사용 무근콘크리트	m3	0.38	27,151	10,317	EC110.12000	
	철근가공조립/현장가공 TYPE-2	ton	0.563	781,621	440,053	EE001.30000	
	합판거푸집 간단	m2	0.2	45,596	9,119	ED001.01000	
	합판거푸집 보통	m2	16.408	52,082	854,561	ED001.02000	
	소계				1,428,057	[A]	
부대공	지수판 (PVC 230×9.5㎜) 채움재 (스티로폼, t=20mm) 봉합재 (실런트,20×25㎜) 다웰바 (Φ32×1000㎜) (암거신축이음용 수팽창고무지수재 (20×10㎜) 스 페 이 셔 (슬라브및기초용) 스 페 이 셔 (벽체용)	sum	[A]의	9%	128,525	요율산출	
	소계				128,525	[B]	
합계					1,556,582	[A+B]	

< 객체단가 정의 및 해설 >

【단가정의】

① 이 단가는 수로암거의 시공을 기준한 것으로, 거푸집 설치 및 해체, 콘크리트 타설, 철근 가공조립, 부대작업(지수판, 채움재, 봉합재, 다웰바, 스페이셔, 지수재)을 포함한다.

② 비계, 동바리의 설치 및 해체비용을 제외한다.

③ 재료비·운반비의 포함 및 제외 사항은 다음과 같다.

- 포함 : 거푸집, 지수판, 채움재, 봉합재, 다웰바, 스페이셔, 지수재
- 제외 : 철근, 콘크리트

【적용기준】

① BIM라이브러리 정보

- 토목시설의 상세표준도 기반 BIM라이브러리(국토교통부/건설기술연구원)

② BIM단가 상세설명서 활용방법

- 본 단가는 상기의 BIM라이브러리에 기준한 것으로, 제시된 기준이 당해공사의 시공규모 또는 현장여건 및 작업조건 등과 부합하지 않는 경우에는 BIM단가를 조정 산출하여 적용할 수 있다.
- BIM단가 상세설명서를 활용하여 수량정보 및 공사비 산출항목을 변경할 수 있으며, 공사비 산출항목의 변경시에는 본 단가집의 공종별 표준시장단가를 적용한다.

【기본산출변수 상세정보는 별첨자료 참고】

LM110.06040 수로암거(1련) / (B)3.0m×(H)3.0m,토피:8m이하	
코드	LM110.06040
명칭	수로암거(1련)
규격	(B)3.0m×(H)3.0m,토피:8m이하
단위	m
적용단가(원)	1,652,412
노무비율(%)	71 %

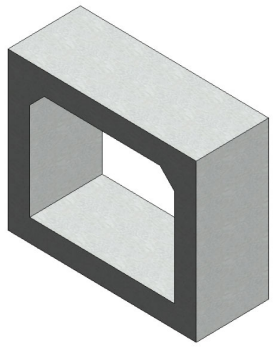

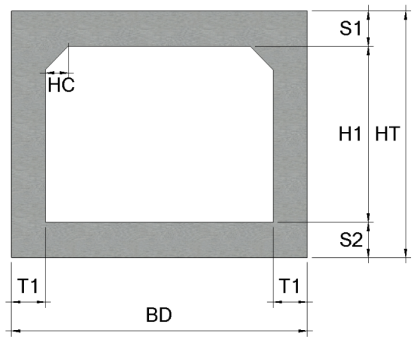

< 기본산출변수 >

산출변수	설명	변수값	단위	비고
T1	외벽 두께	400	mm	
HC	헌치 길이	300	mm	
CVL	암거 길이	1000	mm	
HT	외벽 외측 높이	4050	mm	
S1	상부 바닥 두께	500	mm	
H1	암거(련) 높이	3000	mm	
S2	하부 바닥 두께	550	mm	
BD	암거 전체폭	3800	mm	

LM110.06040 수로암거(1련) / (B)3.0m×(H)3.0m,토피:8m이하							
< 공사비 산출 항목 >							
구분	품명/규격	단위	수량	단가	금액	표준시장단가 코드	비고
본체	철근타설/펌프카 보통(S15, 150m3)	m3	6.48	23,158	150,064	EC201.02152	
	콘크리트 타설/장비사용 무근콘크리트	m3	0.4	27,151	10,860	EC110.12000	
	철근가공조립/현장가공 TYPE-2	ton	0.606	781,621	473,662	EE001.30000	
	합판거푸집 간단	m2	0.2	45,596	9,119	ED001.01000	
	합판거푸집 보통	m2	16.748	52,082	872,269	ED001.02000	
	소계				1,515,974	[A]	
부대공	지수판 (PVC 230×9.5㎜) 채움재 (스티로폼, t=20mm) 봉합재 (실런트,20×25㎜) 다웰바 (Φ32×1000㎜) (암거신축이음용 수팽창고무지수재 (20×10㎜) 스 페 이 셔 (슬라브및기초용) 스 페 이 셔 (벽체용)	sum	[A]의	9%	136,438	요율산출	
	소계				136,438	[B]	
합계					1,652,412	[A+B]	

< 객체단가 정의 및 해설 >

【단가정의】

① 이 단가는 수로암거의 시공을 기준한 것으로, 거푸집 설치 및 해체, 콘크리트 타설, 철근 가공조립, 부대작업(지수판, 채움재, 봉합재, 다웰바, 스페이셔, 지수재)을 포함한다.

② 비계, 동바리의 설치 및 해체비용을 제외한다.

③ 재료비·운반비의 포함 및 제외 사항은 다음과 같다.

- 포함 : 거푸집, 지수판, 채움재, 봉합재, 다웰바, 스페이셔, 지수재
- 제외 : 철근, 콘크리트

【적용기준】

① BIM라이브러리 정보

- 토목시설의 상세표준도 기반 BIM라이브러리(국토교통부/건설기술연구원)

② BIM단가 상세설명서 활용방법

- 본 단가는 상기의 BIM라이브러리에 기준한 것으로, 제시된 기준이 당해공사의 시공규모 또는 현장여건 및 작업조건 등과 부합하지 않는 경우에는 BIM단가를 조정 산출하여 적용할 수 있다.
- BIM단가 상세설명서를 활용하여 수량정보 및 공사비 산출항목을 변경할 수 있으며, 공사비 산출항목의 변경시에는 본 단가집의 공종별 표준시장단가를 적용한다.

【기본산출변수 상세정보는 별첨자료 참고】

LM110.06050 수로암거(1련) / (B)3.0m×(H)3.0m,토피:10m이하	
코드	LM110.06050
명칭	수로암거(1련)
규격	(B)3.0m×(H)3.0m,토피:10m이하
단위	m
적용단가(원)	1,792,706
노무비율(%)	71 %

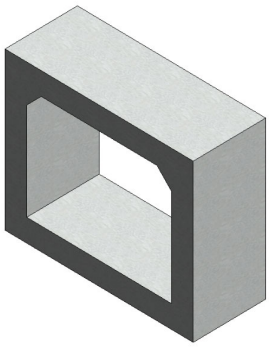

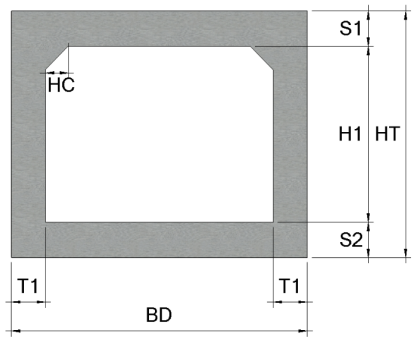

< 기본산출변수 >

산출변수	설명	변수값	단위	비고
T1	외벽 두께	450	mm	
HC	헌치 길이	300	mm	
CVL	암거 길이	1000	mm	
HT	외벽 외측 높이	4200	mm	
S1	상부 바닥 두께	600	mm	
H1	암거(련) 높이	3000	mm	
S2	하부 바닥 두께	600	mm	
BD	암거 전체폭	3900	mm	

LM110.06050 수로암거(1련) / (B)3.0m×(H)3.0m,토피:10m이하							
< 공사비 산출 항목 >							
구분	품명/규격	단위	수량	단가	금액	표준시장단가 코드	비고
본체	철근타설/펌프카 보통(S15, 150m3)	m3	7.47	23,158	172,990	EC201.02152	
	콘크리트 타설/장비사용 무근콘크리트	m3	0.41	27,151	11,132	EC110.12000	
	철근가공조립/현장가공 TYPE-2	ton	0.721	781,621	563,549	EE001.30000	
	합판거푸집 간단	m2	0.2	45,596	9,119	ED001.01000	
	합판거푸집 보통	m2	17.048	52,082	887,894	ED001.02000	
	소계				1,644,684	[A]	
부대공	지수판 (PVC 230×9.5㎜) 채움재 (스티로폼, t=20mm) 봉합재 (실런트,20×25㎜) 다웰바 (Φ32×1000㎜) (암거신축이음용 수팽창고무지수재 (20×10㎜) 스 페 이 셔 (슬라브및기초용) 스 페 이 셔 (벽체용)	sum	[A]의	9%	148,022	요율산출	
	소계				148,022	[B]	
합계					1,792,706	[A+B]	

< 객체단가 정의 및 해설 >

【단가정의】

① 이 단가는 수로암거의 시공을 기준한 것으로, 거푸집 설치 및 해체, 콘크리트 타설, 철근 가공조립, 부대작업(지수판, 채움재, 봉합재, 다웰바, 스페이셔, 지수재)을 포함한다.

② 비계, 동바리의 설치 및 해체비용을 제외한다.

③ 재료비·운반비의 포함 및 제외 사항은 다음과 같다.

- 포함 : 거푸집, 지수판, 채움재, 봉합재, 다웰바, 스페이셔, 지수재
- 제외 : 철근, 콘크리트

【적용기준】

① BIM라이브러리 정보

- 토목시설의 상세표준도 기반 BIM라이브러리(국토교통부/건설기술연구원)

② BIM단가 상세설명서 활용방법

- 본 단가는 상기의 BIM라이브러리에 기준한 것으로, 제시된 기준이 당해공사의 시공규모 또는 현장여건 및 작업조건 등과 부합하지 않는 경우에는 BIM단가를 조정 산출하여 적용할 수 있다.
- BIM단가 상세설명서를 활용하여 수량정보 및 공사비 산출항목을 변경할 수 있으며, 공사비 산출항목의 변경시에는 본 단가집의 공종별 표준시장단가를 적용한다.

【기본산출변수 상세정보는 별첨자료 참고】

LM110.08010 수로암거(1련) / (B)3.5m×(H)3.5m,토피:2m이하	
코드	LM110.08010
명칭	수로암거(1련)
규격	(B)3.5m×(H)3.5m,토피:2m이하
단위	m
적용단가(원)	1,710,371
노무비율(%)	70 %

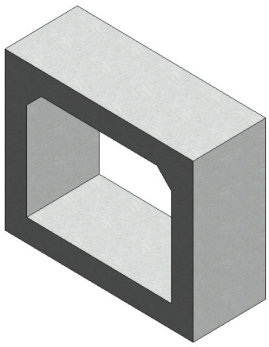

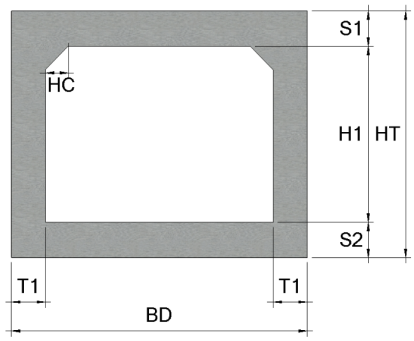

< 기본산출변수 >

산출변수	설명	변수값	단위	비고
T1	외벽 두께	300	mm	
HC	헌치 길이	200	mm	
CVL	암거 길이	1000	mm	
HT	외벽 외측 높이	4250	mm	
S1	상부 바닥 두께	350	mm	
H1	암거(련) 높이	3500	mm	
S2	하부 바닥 두께	400	mm	
BD	암거 전체폭	4100	mm	

LM110.08010 수로암거(1련) / (B)3.5m×(H)3.5m,토피:2m이하							
< 공사비 산출 항목 >							
구분	품명/규격	단위	수량	단가	금액	표준시장단가 코드	비고
본체	철근타설/펌프카 보통(S15, 150m3)	m3	5.215	23,158	120,769	EC201.02152	
	콘크리트 타설/장비사용 무근콘크리트	m3	0.43	27,151	11,675	EC110.12000	
	철근가공조립/현장가공 TYPE-2	ton	0.576	781,621	450,214	EE001.30000	
	합판거푸집 간단	m2	0.2	45,596	9,119	ED001.01000	
	합판거푸집 보통	m2	18.766	52,082	977,371	ED001.02000	
	소계				1,569,148	[A]	
부대공	지수판 (PVC 230×9.5㎜) 채움재 (스티로폼, t=20mm) 봉합재 (실런트,20×25㎜) 다웰바 (Φ32×1000㎜) (암거신축이음용 수팽창고무지수재 (20×10㎜) 스 페 이 셔 (슬라브및기초용) 스 페 이 셔 (벽체용)	sum	[A]의	9%	141,223	요율산출	
	소계				141,223	[B]	
합계					1,710,371	[A+B]	

< 객체단가 정의 및 해설 >

【단가정의】

① 이 단가는 수로암거의 시공을 기준한 것으로, 거푸집 설치 및 해체, 콘크리트 타설, 철근 가공조립, 부대작업(지수판, 채움재, 봉합재, 다웰바, 스페이셔, 지수재)을 포함한다.

② 비계, 동바리의 설치 및 해체비용을 제외한다.

③ 재료비·운반비의 포함 및 제외 사항은 다음과 같다.

- 포함 : 거푸집, 지수판, 채움재, 봉합재, 다웰바, 스페이셔, 지수재
- 제외 : 철근, 콘크리트

【적용기준】

① BIM라이브러리 정보

- 토목시설의 상세표준도 기반 BIM라이브러리(국토교통부/건설기술연구원)

② BIM단가 상세설명서 활용방법

- 본 단가는 상기의 BIM라이브러리에 기준한 것으로, 제시된 기준이 당해공사의 시공규모 또는 현장여건 및 작업조건 등과 부합하지 않는 경우에는 BIM단가를 조정 산출하여 적용할 수 있다.
- BIM단가 상세설명서를 활용하여 수량정보 및 공사비 산출항목을 변경할 수 있으며, 공사비 산출항목의 변경시에는 본 단가집의 공종별 표준시장단가를 적용한다.

【기본산출변수 상세정보는 별첨자료 참고】

LM110.08020 수로암거(1련) / (B)3.5m×(H)3.5m,토피:3m이하	
코드	LM110.08020
명칭	수로암거(1련)
규격	(B)3.5m×(H)3.5m,토피:3m이하
단위	m
적용단가(원)	1,768,932
노무비율(%)	70 %

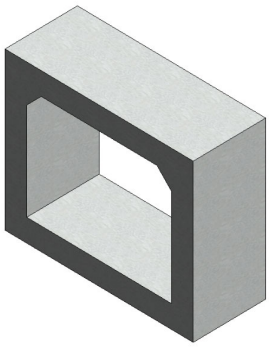

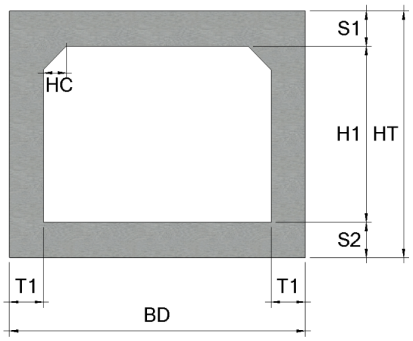

< 기본산출변수 >

산출변수	설명	변수값	단위	비고
T1	외벽 두께	300	mm	
HC	헌치 길이	200	mm	
CVL	암거 길이	1000	mm	
HT	외벽 외측 높이	4300	mm	
S1	상부 바닥 두께	400	mm	
H1	암거(련) 높이	3500	mm	
S2	하부 바닥 두께	400	mm	
BD	암거 전체폭	4100	mm	

LM110.08020 수로암거(1련) / (B)3.5m×(H)3.5m,토피:3m이하							
< 공사비 산출 항목 >							
구분	품명/규격	단위	수량	단가	금액	표준시장단가 코드	비고
본체	철근타설/펌프카 보통(S15, 150m3)	m3	5.42	23,158	125,516	EC201.02152	
	콘크리트 타설/장비사용 무근콘크리트	m3	0.43	27,151	11,675	EC110.12000	
	철근가공조립/현장가공 TYPE-2	ton	0.632	781,621	493,984	EE001.30000	
	합판거푸집 간단	m2	0.2	45,596	9,119	ED001.01000	
	합판거푸집 보통	m2	18.866	52,082	982,579	ED001.02000	
	소계				1,622,873	[A]	
부대공	지수판 (PVC 230×9.5㎜) 채움재 (스티로폼, t=20mm) 봉합재 (실런트,20×25㎜) 다웰바 (Φ32×1000㎜) (암거신축이음용 수팽창고무지수재 (20×10㎜) 스 페 이 셔 (슬라브및기초용) 스 페 이 셔 (벽체용)	sum	[A]의	9%	146,059	요율산출	
	소계				146,059	[B]	
합계					1,768,932	[A+B]	

< 객체단가 정의 및 해설 >

【단가정의】

① 이 단가는 수로암거의 시공을 기준한 것으로, 거푸집 설치 및 해체, 콘크리트 타설, 철근 가공조립, 부대작업(지수판, 채움재, 봉합재, 다웰바, 스페이셔, 지수재)을 포함한다.

② 비계, 동바리의 설치 및 해체비용을 제외한다.

③ 재료비·운반비의 포함 및 제외 사항은 다음과 같다.

- 포함 : 거푸집, 지수판, 채움재, 봉합재, 다웰바, 스페이셔, 지수재
- 제외 : 철근, 콘크리트

【적용기준】

① BIM라이브러리 정보

- 토목시설의 상세표준도 기반 BIM라이브러리(국토교통부/건설기술연구원)

② BIM단가 상세설명서 활용방법

- 본 단가는 상기의 BIM라이브러리에 기준한 것으로, 제시된 기준이 당해공사의 시공규모 또는 현장여건 및 작업조건 등과 부합하지 않는 경우에는 BIM단가를 조정 산출하여 적용할 수 있다.
- BIM단가 상세설명서를 활용하여 수량정보 및 공사비 산출항목을 변경할 수 있으며, 공사비 산출항목의 변경시에는 본 단가집의 공종별 표준시장단가를 적용한다.

【기본산출변수 상세정보는 별첨자료 참고】

LM110.08030 수로암거(1련) / (B)3.5m×(H)3.5m,토피:5m이하	
코드	LM110.08030
명칭	수로암거(1련)
규격	(B)3.5m×(H)3.5m,토피:5m이하
단위	m
적용단가(원)	1,889,990
노무비율(%)	71 %

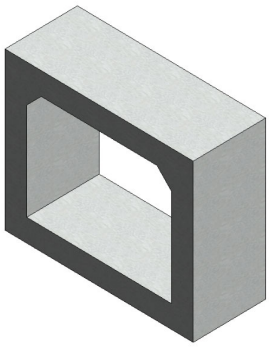

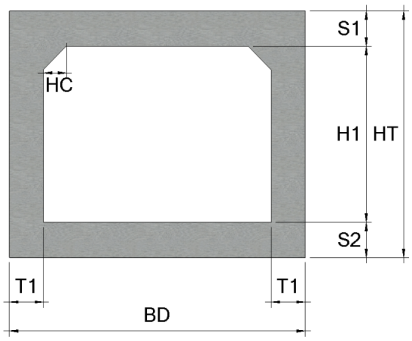

< 기본산출변수 >

산출변수	설명	변수값	단위	비고
T1	외벽 두께	400	mm	
HC	헌치 길이	250	mm	
CVL	암거 길이	1000	mm	
HT	외벽 외측 높이	4450	mm	
S1	상부 바닥 두께	450	mm	
H1	암거(련) 높이	3500	mm	
S2	하부 바닥 두께	500	mm	
BD	암거 전체폭	4300	mm	

LM110.08030 수로암거(1련) / (B)3.5m×(H)3.5m,토피:5m이하							
< 공사비 산출 항목 >							
구분	품명/규격	단위	수량	단가	금액	표준시장단가 코드	비고
본체	철근타설/펌프카 보통(S15, 150m3)	m3	6.948	23,158	160,902	EC201.02152	
	콘크리트 타설/장비사용 무근콘크리트	m3	0.45	27,151	12,218	EC110.12000	
	철근가공조립/현장가공 TYPE-2	ton	0.712	781,621	556,514	EE001.30000	
	합판거푸집 간단	m2	0.2	45,596	9,119	ED001.01000	
	합판거푸집 보통	m2	19.108	52,082	995,183	ED001.02000	
	소계				1,733,936	[A]	
부대공	지수판 (PVC 230×9.5㎜) 채움재 (스티로폼, t=20mm) 봉합재 (실런트,20×25㎜) 다웰바 (Φ32×1000㎜) (암거신축이음용 수팽창고무지수재 (20×10㎜) 스 페 이 셔 (슬라브및기초용) 스 페 이 셔 (벽체용)	sum	[A]의	9%	156,054	요율산출	
	소계				156,054	[B]	
합계					1,889,990	[A+B]	

< 객체단가 정의 및 해설 >

【단가정의】

① 이 단가는 수로암거의 시공을 기준한 것으로, 거푸집 설치 및 해체, 콘크리트 타설, 철근 가공조립, 부대작업(지수판, 채움재, 봉합재, 다웰바, 스페이셔, 지수재)을 포함한다.

② 비계, 동바리의 설치 및 해체비용을 제외한다.

③ 재료비·운반비의 포함 및 제외 사항은 다음과 같다.

- 포함 : 거푸집, 지수판, 채움재, 봉합재, 다웰바, 스페이셔, 지수재
- 제외 : 철근, 콘크리트

【적용기준】

① BIM라이브러리 정보

- 토목시설의 상세표준도 기반 BIM라이브러리(국토교통부/건설기술연구원)

② BIM단가 상세설명서 활용방법

- 본 단가는 상기의 BIM라이브러리에 기준한 것으로, 제시된 기준이 당해공사의 시공규모 또는 현장여건 및 작업조건 등과 부합하지 않는 경우에는 BIM단가를 조정 산출하여 적용할 수 있다.
- BIM단가 상세설명서를 활용하여 수량정보 및 공사비 산출항목을 변경할 수 있으며, 공사비 산출항목의 변경시에는 본 단가집의 공종별 표준시장단가를 적용한다.

【기본산출변수 상세정보는 별첨자료 참고】

LM110.08040 수로암거(1련) / (B)3.5m×(H)3.5m,토피:7m이하	
코드	LM110.08040
명칭	수로암거(1련)
규격	(B)3.5m×(H)3.5m,토피:7m이하
단위	m
적용단가(원)	1,995,684
노무비율(%)	71 %

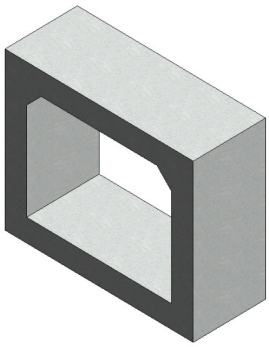

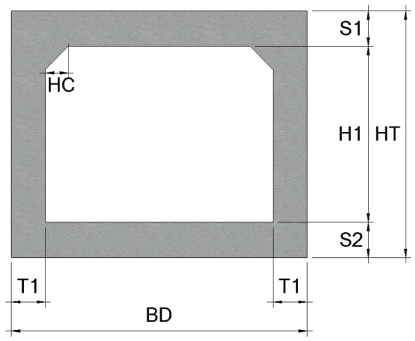

< 기본산출변수 >

산출변수	설명	변수값	단위	비고
T1	외벽 두께	450	mm	
HC	헌치 길이	300	mm	
CVL	암거 길이	1000	mm	
HT	외벽 외측 높이	4650	mm	
S1	상부 바닥 두께	550	mm	
H1	암거(련) 높이	3500	mm	
S2	하부 바닥 두께	600	mm	
BD	암거 전체폭	4400	mm	

LM110.08040 수로암거(1련) / (B)3.5m×(H)3.5m,토피:7m이하							
< 공사비 산출 항목 >							
구분	품명/규격	단위	수량	단가	금액	표준시장단가 코드	비고
본체	철근타설/펌프카 보통(S15, 150m3)	m3	8.3	23,158	192,211	EC201.02152	
	콘크리트 타설/장비사용 무근콘크리트	m3	0.46	27,151	12,489	EC110.12000	
	철근가공조립/현장가공 TYPE-2	ton	0.773	781,621	604,193	EE001.30000	
	합판거푸집 간단	m2	0.2	45,596	9,119	ED001.01000	
	합판거푸집 보통	m2	19.448	52,082	1,012,891	ED001.02000	
	소계				1,830,903	[A]	
부대공	지수판 (PVC 230×9.5㎜) 채움재 (스티로폼, t=20mm) 봉합재 (실런트,20×25㎜) 다웰바 (Φ32×1000㎜) (암거신축이음용 수팽창고무지수재 (20×10㎜) 스 페 이 셔 (슬라브및기초용) 스 페 이 셔 (벽체용)	sum	[A]의	9%	164,781	요율산출	
	소계				164,781	[B]	
합계					1,995,684	[A+B]	

< 객체단가 정의 및 해설 >

【단가정의】

① 이 단가는 수로암거의 시공을 기준한 것으로, 거푸집 설치 및 해체, 콘크리트 타설, 철근 가공조립, 부대작업(지수판, 채움재, 봉합재, 다웰바, 스페이셔, 지수재)을 포함한다.

② 비계, 동바리의 설치 및 해체비용을 제외한다.

③ 재료비·운반비의 포함 및 제외 사항은 다음과 같다.

- 포함 : 거푸집, 지수판, 채움재, 봉합재, 다웰바, 스페이셔, 지수재
- 제외 : 철근, 콘크리트

【적용기준】

① BIM라이브러리 정보

- 토목시설의 상세표준도 기반 BIM라이브러리(국토교통부/건설기술연구원)

② BIM단가 상세설명서 활용방법

- 본 단가는 상기의 BIM라이브러리에 기준한 것으로, 제시된 기준이 당해공사의 시공규모 또는 현장여건 및 작업조건 등과 부합하지 않는 경우에는 BIM단가를 조정 산출하여 적용할 수 있다.
- BIM단가 상세설명서를 활용하여 수량정보 및 공사비 산출항목을 변경할 수 있으며, 공사비 산출항목의 변경시에는 본 단가집의 공종별 표준시장단가를 적용한다.

【기본산출변수 상세정보는 별첨자료 참고】

LM110.08050 수로암거(1련) / (B)3.5m×(H)3.5m,토피:10m이하	
코드	LM110.08050
명칭	수로암거(1련)
규격	(B)3.5m×(H)3.5m,토피:10m이하
단위	m
적용단가(원)	2,253,174
노무비율(%)	72 %

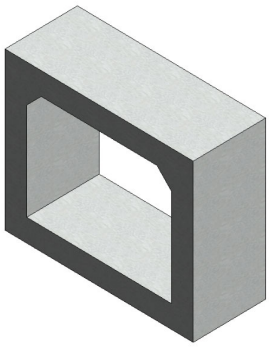

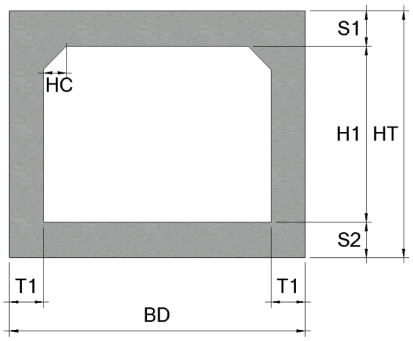

< 기본산출변수 >

산출변수	설명	변수값	단위	비고
T1	외벽 두께	550	mm	
HC	헌치 길이	350	mm	
CVL	암거 길이	1000	mm	
HT	외벽 외측 높이	4950	mm	
S1	상부 바닥 두께	700	mm	
H1	암거(련) 높이	3500	mm	
S2	하부 바닥 두께	750	mm	
BD	암거 전체폭	4600	mm	

LM110.08050 수로암거(1련) / (B)3.5m×(H)3.5m,토피:10m이하							
< 공사비 산출 항목 >							
구분	품명/규격	단위	수량	단가	금액	표준시장단가 코드	비고
본체	철근타설/펌프카 보통(S15, 150m3)	m3	10.643	23,158	246,471	EC201.02152	
	콘크리트 타설/장비사용 무근콘크리트	m3	0.48	27,151	13,032	EC110.12000	
	철근가공조립/현장가공 TYPE-2	ton	0.969	781,621	757,391	EE001.30000	
	합판거푸집 간단	m2	0.2	45,596	9,119	ED001.01000	
	합판거푸집 보통	m2	19.99	52,082	1,041,119	ED001.02000	
	소계				2,067,132	[A]	
부대공	지수판 (PVC 230×9.5㎜) 채움재 (스티로폼, t=20mm) 봉합재 (실런트,20×25㎜) 다웰바 (Φ32×1000㎜) (암거신축이음용 수팽창고무지수재 (20×10㎜) 스 페 이 셔 (슬라브및기초용) 스 페 이 셔 (벽체용)	sum	[A]의	9%	186,042	요율산출	
	소계				186,042	[B]	
합계					2,253,174	[A+B]	

< 객체단가 정의 및 해설 >

【단가정의】

① 이 단가는 수로암거의 시공을 기준한 것으로, 거푸집 설치 및 해체, 콘크리트 타설, 철근 가공조립, 부대작업(지수판, 채움재, 봉합재, 다웰바, 스페이셔, 지수재)을 포함한다.

② 비계, 동바리의 설치 및 해체비용을 제외한다.

③ 재료비·운반비의 포함 및 제외 사항은 다음과 같다.

- 포함 : 거푸집, 지수판, 채움재, 봉합재, 다웰바, 스페이셔, 지수재
- 제외 : 철근, 콘크리트

【적용기준】

① BIM라이브러리 정보

- 토목시설의 상세표준도 기반 BIM라이브러리(국토교통부/건설기술연구원)

② BIM단가 상세설명서 활용방법

- 본 단가는 상기의 BIM라이브러리에 기준한 것으로, 제시된 기준이 당해공사의 시공규모 또는 현장여건 및 작업조건 등과 부합하지 않는 경우에는 BIM단가를 조정 산출하여 적용할 수 있다.
- BIM단가 상세설명서를 활용하여 수량정보 및 공사비 산출항목을 변경할 수 있으며, 공사비 산출항목의 변경시에는 본 단가집의 공종별 표준시장단가를 적용한다.

【기본산출변수 상세정보는 별첨자료 참고】

LM110.09010 수로암거(1련) / (B)4.0m×(H)4.0m,토피:2m이하	
코드	LM110.09010
명칭	수로암거(1련)
규격	(B)4.0m×(H)4.0m,토피:2m이하
단위	m
적용단가(원)	2,042,475
노무비율(%)	70 %

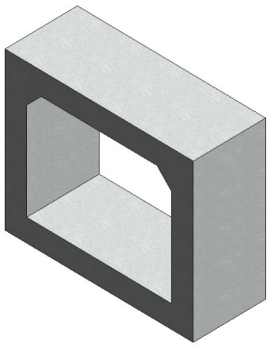

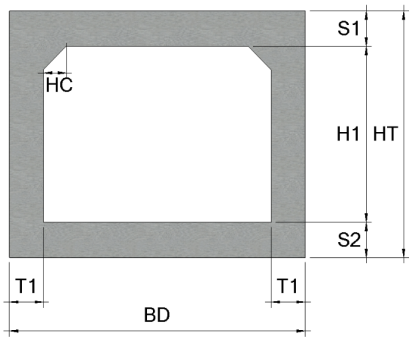

< 기본산출변수 >

산출변수	설명	변수값	단위	비고
T1	외벽 두께	350	mm	
HC	헌치 길이	250	mm	
CVL	암거 길이	1000	mm	
HT	외벽 외측 높이	4850	mm	
S1	상부 바닥 두께	400	mm	
H1	암거(련) 높이	4000	mm	
S2	하부 바닥 두께	450	mm	
BD	암거 전체폭	4700	mm	

LM110.09010 수로암거(1련) / (B)4.0m×(H)4.0m,토피:2m이하							
< 공사비 산출 항목 >							
구분	품명/규격	단위	수량	단가	금액	표준시장단가 코드	비고
본체	철근타설/펌프카 보통(S15, 150m3)	m3	6.858	23,158	158,818	EC201.02152	
	콘크리트 타설/장비사용 무근콘크리트	m3	0.49	27,151	13,304	EC110.12000	
	철근가공조립/현장가공 TYPE-2	ton	0.739	781,621	577,618	EE001.30000	
	합판거푸집 간단	m2	0.2	45,596	9,119	ED001.01000	
	합판거푸집 보통	m2	21.408	52,082	1,114,971	ED001.02000	
	소계				1,873,830	[A]	
부대공	지수판 (PVC 230×9.5㎜) 채움재 (스티로폼, t=20mm) 봉합재 (실런트,20×25㎜) 다웰바 (Φ32×1000㎜) (암거신축이음용 수팽창고무지수재 (20×10㎜) 스 페 이 셔 (슬라브및기초용) 스 페 이 셔 (벽체용)	sum	[A]의	9%	168,645	요율산출	
	소계				168,645	[B]	
합계					2,042,475	[A+B]	

< 객체단가 정의 및 해설 >

【단가정의】

① 이 단가는 수로암거의 시공을 기준한 것으로, 거푸집 설치 및 해체, 콘크리트 타설, 철근 가공조립, 부대작업(지수판, 채움재, 봉합재, 다웰바, 스페이셔, 지수재)을 포함한다.

② 비계, 동바리의 설치 및 해체비용을 제외한다.

③ 재료비·운반비의 포함 및 제외 사항은 다음과 같다.

- 포함 : 거푸집, 지수판, 채움재, 봉합재, 다웰바, 스페이셔, 지수재
- 제외 : 철근, 콘크리트

【적용기준】

① BIM라이브러리 정보

- 토목시설의 상세표준도 기반 BIM라이브러리(국토교통부/건설기술연구원)

② BIM단가 상세설명서 활용방법

- 본 단가는 상기의 BIM라이브러리에 기준한 것으로, 제시된 기준이 당해공사의 시공규모 또는 현장여건 및 작업조건 등과 부합하지 않는 경우에는 BIM단가를 조정 산출하여 적용할 수 있다.
- BIM단가 상세설명서를 활용하여 수량정보 및 공사비 산출항목을 변경할 수 있으며, 공사비 산출항목의 변경시에는 본 단가집의 공종별 표준시장단가를 적용한다.

【기본산출변수 상세정보는 별첨자료 참고】

LM110.09020 수로암거(1련) / (B)4.0m×(H)4.0m,토피:3m이하	
코드	LM110.09020
명칭	수로암거(1련)
규격	(B)4.0m×(H)4.0m,토피:3m이하
단위	m
적용단가(원)	2,068,885
노무비율(%)	71 %

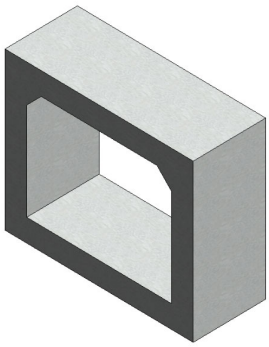

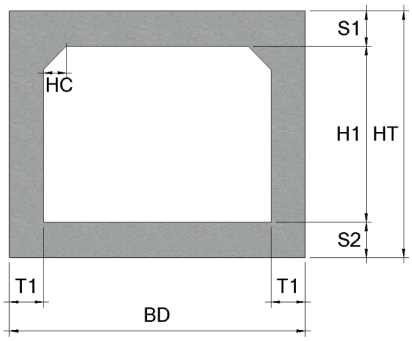

< 기본산출변수 >

산출변수	설명	변수값	단위	비고
T1	외벽 두께	350	mm	
HC	헌치 길이	250	mm	
CVL	암거 길이	1000	mm	
HT	외벽 외측 높이	4850	mm	
S1	상부 바닥 두께	400	mm	
H1	암거(련) 높이	4000	mm	
S2	하부 바닥 두께	450	mm	
BD	암거 전체폭	4700	mm	

LM110.09020 수로암거(1련) / (B)4.0m×(H)4.0m,토피:3m이하							
< 공사비 산출 항목 >							
구분	품명/규격	단위	수량	단가	금액	표준시장단가 코드	비고
본체	철근타설/펌프카 보통(S15, 150m3)	m3	6.858	23,158	158,818	EC201.02152	
	콘크리트 타설/장비사용 무근콘크리트	m3	0.49	27,151	13,304	EC110.12000	
	철근가공조립/현장가공 TYPE-2	ton	0.77	781,621	601,848	EE001.30000	
	합판거푸집 간단	m2	0.2	45,596	9,119	ED001.01000	
	합판거푸집 보통	m2	21.408	52,082	1,114,971	ED001.02000	
	소계				1,898,060	[A]	
부대공	지수판 (PVC 230×9.5㎜) 채움재 (스티로폼, t=20mm) 봉합재 (실런트,20×25㎜) 다웰바 (Φ32×1000㎜) (암거신축이음용 수팽창고무지수재 (20×10㎜) 스 페 이 셔 (슬라브및기초용) 스 페 이 셔 (벽체용)	sum	[A]의	9%	170,825	요율산출	
	소계				170,825	[B]	
합계					2,068,885	[A+B]	

< 객체단가 정의 및 해설 >

【단가정의】

① 이 단가는 수로암거의 시공을 기준한 것으로, 거푸집 설치 및 해체, 콘크리트 타설, 철근 가공조립, 부대작업(지수판, 채움재, 봉합재, 다웰바, 스페이셔, 지수재)을 포함한다.

② 비계, 동바리의 설치 및 해체비용을 제외한다.

③ 재료비·운반비의 포함 및 제외 사항은 다음과 같다.

- 포함 : 거푸집, 지수판, 채움재, 봉합재, 다웰바, 스페이셔, 지수재
- 제외 : 철근, 콘크리트

【적용기준】

① BIM라이브러리 정보

- 토목시설의 상세표준도 기반 BIM라이브러리(국토교통부/건설기술연구원)

② BIM단가 상세설명서 활용방법

- 본 단가는 상기의 BIM라이브러리에 기준한 것으로, 제시된 기준이 당해공사의 시공규모 또는 현장여건 및 작업조건 등과 부합하지 않는 경우에는 BIM단가를 조정 산출하여 적용할 수 있다.
- BIM단가 상세설명서를 활용하여 수량정보 및 공사비 산출항목을 변경할 수 있으며, 공사비 산출항목의 변경시에는 본 단가집의 공종별 표준시장단가를 적용한다.

【기본산출변수 상세정보는 별첨자료 참고】

LM110.09030 수로암거(1련) / (B)4.0m×(H)4.0m,토피:5m이하	
코드	LM110.09030
명칭	수로암거(1련)
규격	(B)4.0m×(H)4.0m,토피:5m이하
단위	m
적용단가(원)	2,241,638
노무비율(%)	71 %

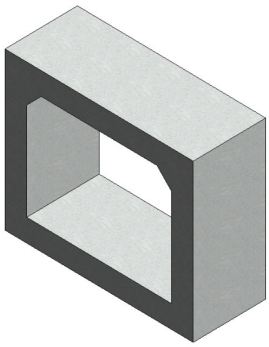

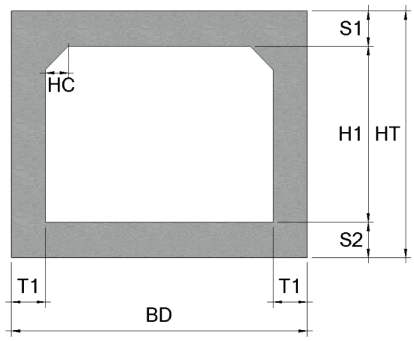

< 기본산출변수 >

산출변수	설명	변수값	단위	비고
T1	외벽 두께	450	mm	
HC	헌치 길이	300	mm	
CVL	암거 길이	1000	mm	
HT	외벽 외측 높이	5150	mm	
S1	상부 바닥 두께	550	mm	
H1	암거(련) 높이	4000	mm	
S2	하부 바닥 두께	600	mm	
BD	암거 전체폭	4900	mm	

LM110.09030 수로암거(1련) / (B)4.0m×(H)4.0m,토피:5m이하							
< 공사비 산출 항목 >							
구분	품명/규격	단위	수량	단가	금액	표준시장단가 코드	비고
본체	철근타설/펌프카 보통(S15, 150m3)	m3	9.325	23,158	215,948	EC201.02152	
	콘크리트 타설/장비사용 무근콘크리트	m3	0.51	27,151	13,847	EC110.12000	
	철근가공조립/현장가공 TYPE-2	ton	0.863	781,621	674,539	EE001.30000	
	합판거푸집 간단	m2	0.2	45,596	9,119	ED001.01000	
	합판거푸집 보통	m2	21.948	52,082	1,143,096	ED001.02000	
	소계				2,056,549	[A]	
부대공	지수판 (PVC 230×9.5㎜) 채움재 (스티로폼, t=20mm) 봉합재 (실런트,20×25㎜) 다웰바 (Φ32×1000㎜) (암거신축이음용 수팽창고무지수재 (20×10㎜) 스 페 이 셔 (슬라브및기초용) 스 페 이 셔 (벽체용)	sum	[A]의	9%	185,089	요율산출	
	소계				185,089	[B]	
합계					2,241,638	[A+B]	

< 객체단가 정의 및 해설 >

【단가정의】

① 이 단가는 수로암거의 시공을 기준한 것으로, 거푸집 설치 및 해체, 콘크리트 타설, 철근 가공조립, 부대작업(지수판, 채움재, 봉합재, 다웰바, 스페이셔, 지수재)을 포함한다.

② 비계, 동바리의 설치 및 해체비용을 제외한다.

③ 재료비·운반비의 포함 및 제외 사항은 다음과 같다.

- 포함 : 거푸집, 지수판, 채움재, 봉합재, 다웰바, 스페이셔, 지수재
- 제외 : 철근, 콘크리트

【적용기준】

① BIM라이브러리 정보

- 토목시설의 상세표준도 기반 BIM라이브러리(국토교통부/건설기술연구원)

② BIM단가 상세설명서 활용방법

- 본 단가는 상기의 BIM라이브러리에 기준한 것으로, 제시된 기준이 당해공사의 시공규모 또는 현장여건 및 작업조건 등과 부합하지 않는 경우에는 BIM단가를 조정 산출하여 적용할 수 있다.
- BIM단가 상세설명서를 활용하여 수량정보 및 공사비 산출항목을 변경할 수 있으며, 공사비 산출항목의 변경시에는 본 단가집의 공종별 표준시장단가를 적용한다.

【기본산출변수 상세정보는 별첨자료 참고】

LM110.09040 수로암거(1련) / (B)4.0m×(H)4.0m,토피:7m이하	
코드	LM110.09040
명칭	수로암거(1련)
규격	(B)4.0m×(H)4.0m,토피:7m이하
단위	m
적용단가(원)	2,478,655
노무비율(%)	72 %

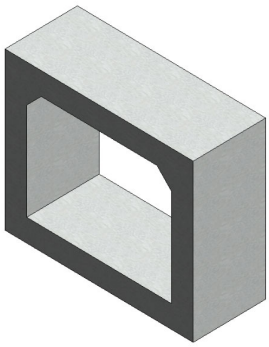

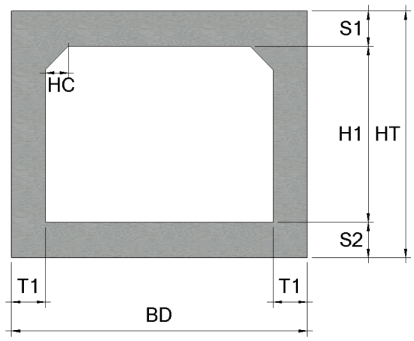

< 기본산출변수 >

산출변수	설명	변수값	단위	비고
T1	외벽 두께	550	mm	
HC	헌치 길이	350	mm	
CVL	암거 길이	1000	mm	
HT	외벽 외측 높이	5350	mm	
S1	상부 바닥 두께	650	mm	
H1	암거(련) 높이	4000	mm	
S2	하부 바닥 두께	700	mm	
BD	암거 전체폭	5100	mm	

LM110.09040 수로암거(1련) / (B)4.0m×(H)4.0m,토피:7m이하							
< 공사비 산출 항목 >							
구분	품명/규격	단위	수량	단가	금액	표준시장단가 코드	비고
본체	철근타설/펌프카 보통(S15, 150m3)	m3	11.408	23,158	264,186	EC201.02152	
	콘크리트 타설/장비사용 무근콘크리트	m3	0.53	27,151	14,390	EC110.12000	
	철근가공조립/현장가공 TYPE-2	ton	1.056	781,621	825,392	EE001.30000	
	합판거푸집 간단	m2	0.2	45,596	9,119	ED001.01000	
	합판거푸집 보통	m2	22.29	52,082	1,160,908	ED001.02000	
	소계				2,273,995	[A]	
부대공	지수판 (PVC 230×9.5㎜) 채움재 (스티로폼, t=20mm) 봉합재 (실런트,20×25㎜) 다웰바 (Φ32×1000㎜) (암거신축이음용 수팽창고무지수재 (20×10㎜) 스 페 이 셔 (슬라브및기초용) 스 페 이 셔 (벽체용)	sum	[A]의	9%	204,660	요율산출	
	소계				204,660	[B]	
합계					2,478,655	[A+B]	

< 객체단가 정의 및 해설 >

【단가정의】

① 이 단가는 수로암거의 시공을 기준한 것으로, 거푸집 설치 및 해체, 콘크리트 타설, 철근 가공조립, 부대작업(지수판, 채움재, 봉합재, 다웰바, 스페이셔, 지수재)을 포함한다.

② 비계, 동바리의 설치 및 해체비용을 제외한다.

③ 재료비·운반비의 포함 및 제외 사항은 다음과 같다.

- 포함 : 거푸집, 지수판, 채움재, 봉합재, 다웰바, 스페이셔, 지수재
- 제외 : 철근, 콘크리트

【적용기준】

① BIM라이브러리 정보

- 토목시설의 상세표준도 기반 BIM라이브러리(국토교통부/건설기술연구원)

② BIM단가 상세설명서 활용방법

- 본 단가는 상기의 BIM라이브러리에 기준한 것으로, 제시된 기준이 당해공사의 시공규모 또는 현장여건 및 작업조건 등과 부합하지 않는 경우에는 BIM단가를 조정 산출하여 적용할 수 있다.
- BIM단가 상세설명서를 활용하여 수량정보 및 공사비 산출항목을 변경할 수 있으며, 공사비 산출항목의 변경시에는 본 단가집의 공종별 표준시장단가를 적용한다.

【기본산출변수 상세정보는 별첨자료 참고】

LM110.09050 수로암거(1련) / (B)4.0m×(H)4.0m,토피:10m이하	
코드	LM110.09050
명칭	수로암거(1련)
규격	(B)4.0m×(H)4.0m,토피:10m이하
단위	m
적용단가(원)	2,702,895
노무비율(%)	72 %

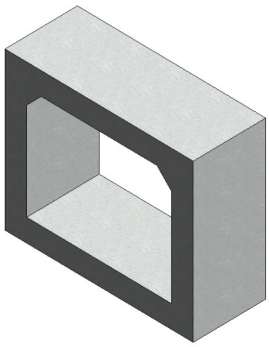

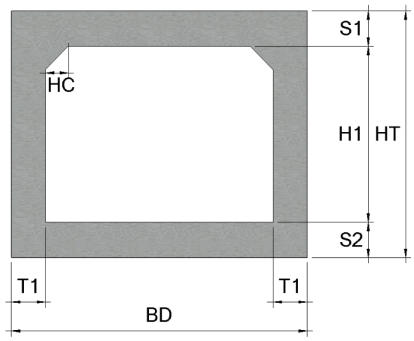

< 기본산출변수 >

산출변수	설명	변수값	단위	비고
T1	외벽 두께	650	mm	
HC	헌치 길이	400	mm	
CVL	암거 길이	1000	mm	
HT	외벽 외측 높이	5600	mm	
S1	상부 바닥 두께	750	mm	
H1	암거(련) 높이	4000	mm	
S2	하부 바닥 두께	850	mm	
BD	암거 전체폭	5300	mm	

LM110.09050 수로암거(1련) / (B)4.0m×(H)4.0m,토피:10m이하							
< 공사비 산출 항목 >							
구분	품명/규격	단위	수량	단가	금액	표준시장단가 코드	비고
본체	철근타설/펌프카 보통(S15, 150m3)	m3	13.84	23,158	320,507	EC201.02152	
	콘크리트 타설/장비사용 무근콘크리트	m3	0.55	27,151	14,933	EC110.12000	
	철근가공조립/현장가공 TYPE-2	ton	1.217	781,621	951,233	EE001.30000	
	합판거푸집 간단	m2	0.2	45,596	9,119	ED001.01000	
	합판거푸집 보통	m2	22.732	52,082	1,183,928	ED001.02000	
	소계				2,479,720	[A]	
부대공	지수판 (PVC 230×9.5㎜) 채움재 (스티로폼, t=20mm) 봉합재 (실런트,20×25㎜) 다웰바 (Φ32×1000㎜) (암거신축이음용 수팽창고무지수재 (20×10㎜) 스 페 이 셔 (슬라브및기초용) 스 페 이 셔 (벽체용)	sum	[A]의	9%	223,175	요율산출	
	소계				223,175	[B]	
합계					2,702,895	[A+B]	

< 객체단가 정의 및 해설 >

【단가정의】

① 이 단가는 수로암거의 시공을 기준한 것으로, 거푸집 설치 및 해체, 콘크리트 타설, 철근 가공조립, 부대작업(지수판, 채움재, 봉합재, 다웰바, 스페이셔, 지수재)을 포함한다.

② 비계, 동바리의 설치 및 해체비용을 제외한다.

③ 재료비·운반비의 포함 및 제외 사항은 다음과 같다.

- 포함 : 거푸집, 지수판, 채움재, 봉합재, 다웰바, 스페이셔, 지수재
- 제외 : 철근, 콘크리트

【적용기준】

① BIM라이브러리 정보

- 토목시설의 상세표준도 기반 BIM라이브러리(국토교통부/건설기술연구원)

② BIM단가 상세설명서 활용방법

- 본 단가는 상기의 BIM라이브러리에 기준한 것으로, 제시된 기준이 당해공사의 시공규모 또는 현장여건 및 작업조건 등과 부합하지 않는 경우에는 BIM단가를 조정 산출하여 적용할 수 있다.
- BIM단가 상세설명서를 활용하여 수량정보 및 공사비 산출항목을 변경할 수 있으며, 공사비 산출항목의 변경시에는 본 단가집의 공종별 표준시장단가를 적용한다.

【기본산출변수 상세정보는 별첨자료 참고】

LM110.11010 수로암거(1련) / (B)4.5m×(H)4.5m,토피:2m이하	
코드	LM110.11010
명칭	수로암거(1련)
규격	(B)4.5m×(H)4.5m,토피:2m이하
단위	m
적용단가(원)	2,386,217
노무비율(%)	71 %

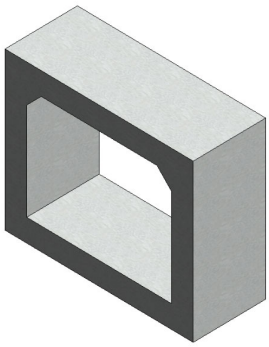

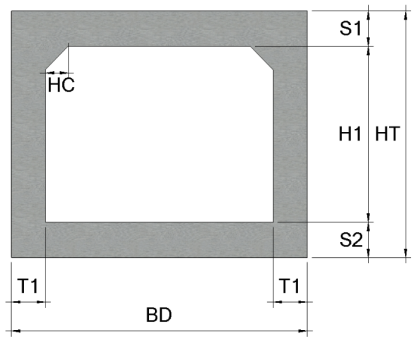

< 기본산출변수 >

산출변수	설명	변수값	단위	비고
T1	외벽 두께	450	mm	
HC	헌치 길이	300	mm	
CVL	암거 길이	1000	mm	
HT	외벽 외측 높이	5500	mm	
S1	상부 바닥 두께	450	mm	
H1	암거(련) 높이	4500	mm	
S2	하부 바닥 두께	550	mm	
BD	암거 전체폭	5400	mm	

LM110.11010 수로암거(1련) / (B)4.5m×(H)4.5m,토피:2m이하							
< 공사비 산출 항목 >							
구분	품명/규격	단위	수량	단가	금액	표준시장단가 코드	비고
본체	철근타설/펌프카 보통(S15, 150m3)	m3	9.54	23,158	220,927	EC201.02152	
	콘크리트 타설/장비사용 무근콘크리트	m3	0.56	27,151	15,205	EC110.12000	
	철근가공조립/현장가공 TYPE-2	ton	0.878	781,621	686,263	EE001.30000	
	합판거푸집 간단	m2	0.2	45,596	9,119	ED001.01000	
	합판거푸집 보통	m2	24.148	52,082	1,257,676	ED001.02000	
	소계				2,189,190	[A]	
부대공	지수판 (PVC 230×9.5㎜) 채움재 (스티로폼, t=20mm) 봉합재 (실런트,20×25㎜) 다웰바 (Φ32×1000㎜) (암거신축이음용 수팽창고무지수재 (20×10㎜) 스 페 이 셔 (슬라브및기초용) 스 페 이 셔 (벽체용)	sum	[A]의	9%	197,027	요율산출	
	소계				197,027	[B]	
합계					2,386,217	[A+B]	

< 객체단가 정의 및 해설 >

【단가정의】

① 이 단가는 수로암거의 시공을 기준한 것으로, 거푸집 설치 및 해체, 콘크리트 타설, 철근 가공조립, 부대작업(지수판, 채움재, 봉합재, 다웰바, 스페이셔, 지수재)을 포함한다.

② 비계, 동바리의 설치 및 해체비용을 제외한다.

③ 재료비·운반비의 포함 및 제외 사항은 다음과 같다.

- 포함 : 거푸집, 지수판, 채움재, 봉합재, 다웰바, 스페이셔, 지수재
- 제외 : 철근, 콘크리트

【적용기준】

① BIM라이브러리 정보

- 토목시설의 상세표준도 기반 BIM라이브러리(국토교통부/건설기술연구원)

② BIM단가 상세설명서 활용방법

- 본 단가는 상기의 BIM라이브러리에 기준한 것으로, 제시된 기준이 당해공사의 시공규모 또는 현장여건 및 작업조건 등과 부합하지 않는 경우에는 BIM단가를 조정 산출하여 적용할 수 있다.
- BIM단가 상세설명서를 활용하여 수량정보 및 공사비 산출항목을 변경할 수 있으며, 공사비 산출항목의 변경시에는 본 단가집의 공종별 표준시장단가를 적용한다.

【기본산출변수 상세정보는 별첨자료 참고】

LM110.11020 수로암거(1련) / (B)4.5m×(H)4.5m,토피:3m이하	
코드	LM110.11020
명칭	수로암거(1련)
규격	(B)4.5m×(H)4.5m,토피:3m이하
단위	m
적용단가(원)	2,473,970
노무비율(%)	71 %

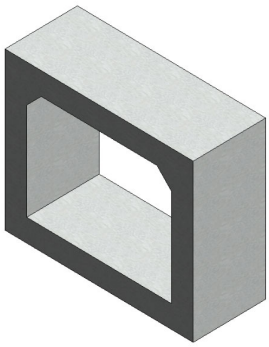

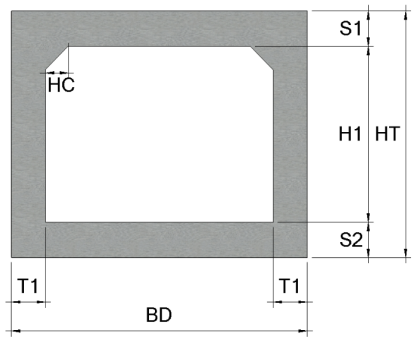

< 기본산출변수 >

산출변수	설명	변수값	단위	비고
T1	외벽 두께	450	mm	
HC	헌치 길이	300	mm	
CVL	암거 길이	1000	mm	
HT	외벽 외측 높이	5500	mm	
S1	상부 바닥 두께	450	mm	
H1	암거(련) 높이	4500	mm	
S2	하부 바닥 두께	550	mm	
BD	암거 전체폭	5400	mm	

LM110.11020 수로암거(1련) / (B)4.5m×(H)4.5m,토피:3m이하							
< 공사비 산출 항목 >							
구분	품명/규격	단위	수량	단가	금액	표준시장단가 코드	비고
본체	철근타설/펌프카 보통(S15, 150m3)	m3	9.54	23,158	220,927	EC201.02152	
	콘크리트 타설/장비사용 무근콘크리트	m3	0.56	27,151	15,205	EC110.12000	
	철근가공조립/현장가공 TYPE-2	ton	0.981	781,621	766,770	EE001.30000	
	합판거푸집 간단	m2	0.2	45,596	9,119	ED001.01000	
	합판거푸집 보통	m2	24.148	52,082	1,257,676	ED001.02000	
	소계				2,269,697	[A]	
부대공	지수판 (PVC 230×9.5㎜) 채움재 (스티로폼, t=20mm) 봉합재 (실런트,20×25㎜) 다웰바 (Φ32×1000㎜) (암거신축이음용 수팽창고무지수재 (20×10㎜) 스 페 이 셔 (슬라브및기초용) 스 페 이 셔 (벽체용)	sum	[A]의	9%	204,273	요율산출	
	소계				204,273	[B]	
합계					2,473,970	[A+B]	

< 객체단가 정의 및 해설 >

【단가정의】

① 이 단가는 수로암거의 시공을 기준한 것으로, 거푸집 설치 및 해체, 콘크리트 타설, 철근 가공조립, 부대작업(지수판, 채움재, 봉합재, 다웰바, 스페이셔, 지수재)을 포함한다.

② 비계, 동바리의 설치 및 해체비용을 제외한다.

③ 재료비·운반비의 포함 및 제외 사항은 다음과 같다.

- 포함 : 거푸집, 지수판, 채움재, 봉합재, 다웰바, 스페이셔, 지수재
- 제외 : 철근, 콘크리트

【적용기준】

① BIM라이브러리 정보

- 토목시설의 상세표준도 기반 BIM라이브러리(국토교통부/건설기술연구원)

② BIM단가 상세설명서 활용방법

- 본 단가는 상기의 BIM라이브러리에 기준한 것으로, 제시된 기준이 당해공사의 시공규모 또는 현장여건 및 작업조건 등과 부합하지 않는 경우에는 BIM단가를 조정 산출하여 적용할 수 있다.
- BIM단가 상세설명서를 활용하여 수량정보 및 공사비 산출항목을 변경할 수 있으며, 공사비 산출항목의 변경시에는 본 단가집의 공종별 표준시장단가를 적용한다.

【기본산출변수 상세정보는 별첨자료 참고】

LM110.11030 수로암거(1련) / (B)4.5m×(H)4.5m,토피:5m이하	
코드	LM110.11030
명칭	수로암거(1련)
규격	(B)4.5m×(H)4.5m,토피:5m이하
단위	m
적용단가(원)	2,748,046
노무비율(%)	72 %

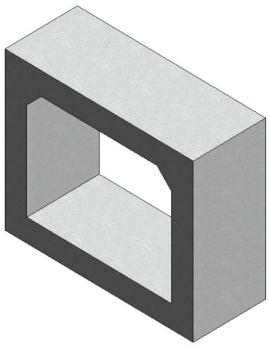

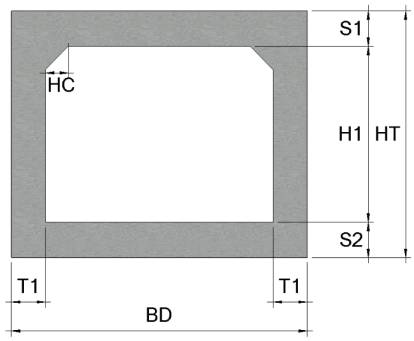

< 기본산출변수 >

산출변수	설명	변수값	단위	비고
T1	외벽 두께	500	mm	
HC	헌치 길이	300	mm	
CVL	암거 길이	1000	mm	
HT	외벽 외측 높이	5750	mm	
S1	상부 바닥 두께	600	mm	
H1	암거(련) 높이	4500	mm	
S2	하부 바닥 두께	650	mm	
BD	암거 전체폭	5500	mm	

LM110.11030 수로암거(1련) / (B)4.5m×(H)4.5m,토피:5m이하							
< 공사비 산출 항목 >							
구분	품명/규격	단위	수량	단가	금액	표준시장단가 코드	비고
본체	철근타설/펌프카 보통(S15, 150m3)	m3	11.465	23,158	265,506	EC201.02152	
	콘크리트 타설/장비사용 무근콘크리트	m3	0.57	27,151	15,476	EC110.12000	
	철근가공조립/현장가공 TYPE-2	ton	1.212	781,621	947,325	EE001.30000	
	합판거푸집 간단	m2	0.2	45,596	9,119	ED001.01000	
	합판거푸집 보통	m2	24.648	52,082	1,283,717	ED001.02000	
	소계				2,521,143	[A]	
부대공	지수판 (PVC 230×9.5㎜) 채움재 (스티로폼, t=20mm) 봉합재 (실런트,20×25㎜) 다웰바 (Φ32×1000㎜) (암거신축이음용 수팽창고무지수재 (20×10㎜) 스 페 이 셔 (슬라브및기초용) 스 페 이 셔 (벽체용)	sum	[A]의	9%	226,903	요율산출	
	소계				226,903	[B]	
합계					2,748,046	[A+B]	

< 객체단가 정의 및 해설 >

【단가정의】

① 이 단가는 수로암거의 시공을 기준한 것으로, 거푸집 설치 및 해체, 콘크리트 타설, 철근 가공조립, 부대작업(지수판, 채움재, 봉합재, 다웰바, 스페이셔, 지수재)을 포함한다.

② 비계, 동바리의 설치 및 해체비용을 제외한다.

③ 재료비·운반비의 포함 및 제외 사항은 다음과 같다.

- 포함 : 거푸집, 지수판, 채움재, 봉합재, 다웰바, 스페이셔, 지수재
- 제외 : 철근, 콘크리트

【적용기준】

① BIM라이브러리 정보

- 토목시설의 상세표준도 기반 BIM라이브러리(국토교통부/건설기술연구원)

② BIM단가 상세설명서 활용방법

- 본 단가는 상기의 BIM라이브러리에 기준한 것으로, 제시된 기준이 당해공사의 시공규모 또는 현장여건 및 작업조건 등과 부합하지 않는 경우에는 BIM단가를 조정 산출하여 적용할 수 있다.
- BIM단가 상세설명서를 활용하여 수량정보 및 공사비 산출항목을 변경할 수 있으며, 공사비 산출항목의 변경시에는 본 단가집의 공종별 표준시장단가를 적용한다.

【기본산출변수 상세정보는 별첨자료 참고】

LM110.11040 수로암거(1련) / (B)4.5m×(H)4.5m,토피:7m이하	
코드	LM110.11040
명칭	수로암거(1련)
규격	(B)4.5m×(H)4.5m,토피:7m이하
단위	m
적용단가(원)	2,930,722
노무비율(%)	72 %

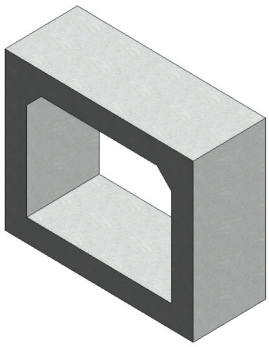

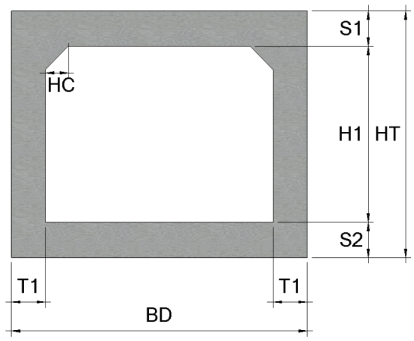

< 기본산출변수 >

산출변수	설명	변수값	단위	비고
T1	외벽 두께	600	mm	
HC	헌치 길이	350	mm	
CVL	암거 길이	1000	mm	
HT	외벽 외측 높이	6000	mm	
S1	상부 바닥 두께	700	mm	
H1	암거(련) 높이	4500	mm	
S2	하부 바닥 두께	800	mm	
BD	암거 전체폭	5700	mm	

LM110.11040 수로암거(1련) / (B)4.5m×(H)4.5m,토피:7m이하							
< 공사비 산출 항목 >							
구분	품명/규격	단위	수량	단가	금액	표준시장단가 코드	비고
본체	철근타설/펌프카 보통(S15, 150m3)	m3	14.073	23,158	325,903	EC201.02152	
	콘크리트 타설/장비사용 무근콘크리트	m3	0.59	27,151	16,019	EC110.12000	
	철근가공조립/현장가공 TYPE-2	ton	1.319	781,621	1,030,958	EE001.30000	
	합판거푸집 간단	m2	0.2	45,596	9,119	ED001.01000	
	합판거푸집 보통	m2	25.09	52,082	1,306,737	ED001.02000	
	소계				2,688,736	[A]	
부대공	지수판 (PVC 230×9.5㎜) 채움재 (스티로폼, t=20mm) 봉합재 (실런트,20×25㎜) 다웰바 (Φ32×1000㎜) (암거신축이음용 수팽창고무지수재 (20×10㎜) 스 페 이 셔 (슬라브및기초용) 스 페 이 셔 (벽체용)	sum	[A]의	9%	241,986	요율산출	
	소계				241,986	[B]	
합계					2,930,722	[A+B]	

< 객체단가 정의 및 해설 >

【단가정의】

① 이 단가는 수로암거의 시공을 기준한 것으로, 거푸집 설치 및 해체, 콘크리트 타설, 철근 가공조립, 부대작업(지수판, 채움재, 봉합재, 다웰바, 스페이셔, 지수재)을 포함한다.

② 비계, 동바리의 설치 및 해체비용을 제외한다.

③ 재료비·운반비의 포함 및 제외 사항은 다음과 같다.

- 포함 : 거푸집, 지수판, 채움재, 봉합재, 다웰바, 스페이셔, 지수재
- 제외 : 철근, 콘크리트

【적용기준】

① BIM라이브러리 정보

- 토목시설의 상세표준도 기반 BIM라이브러리(국토교통부/건설기술연구원)

② BIM단가 상세설명서 활용방법

- 본 단가는 상기의 BIM라이브러리에 기준한 것으로, 제시된 기준이 당해공사의 시공규모 또는 현장여건 및 작업조건 등과 부합하지 않는 경우에는 BIM단가를 조정 산출하여 적용할 수 있다.
- BIM단가 상세설명서를 활용하여 수량정보 및 공사비 산출항목을 변경할 수 있으며, 공사비 산출항목의 변경시에는 본 단가집의 공종별 표준시장단가를 적용한다.

【기본산출변수 상세정보는 별첨자료 참고】

LM110.11050 수로암거(1련) / (B)4.5m×(H)4.5m,토피:10m이하	
코드	LM110.11050
명칭	수로암거(1련)
규격	(B)4.5m×(H)4.5m,토피:10m이하
단위	m
적용단가(원)	3,357,486
노무비율(%)	73 %

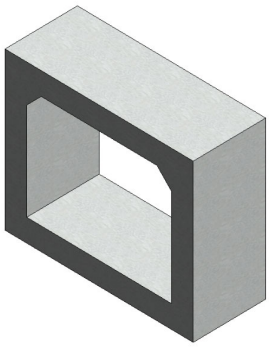

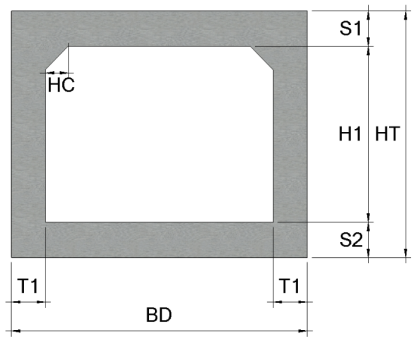

< 기본산출변수 >

산출변수	설명	변수값	단위	비고
T1	외벽 두께	750	mm	
HC	헌치 길이	400	mm	
CVL	암거 길이	1000	mm	
HT	외벽 외측 높이	6300	mm	
S1	상부 바닥 두께	850	mm	
H1	암거(련) 높이	4500	mm	
S2	하부 바닥 두께	950	mm	
BD	암거 전체폭	6000	mm	

LM110.11050 수로암거(1련) / (B)4.5m×(H)4.5m,토피:10m이하							
< 공사비 산출 항목 >							
구분	품명/규격	단위	수량	단가	금액	표준시장단가 코드	비고
본체	철근타설/펌프카 보통(S15, 150m3)	m3	17.71	23,158	410,128	EC201.02152	
	콘크리트 타설/장비사용 무근콘크리트	m3	0.62	27,151	16,834	EC110.12000	
	철근가공조립/현장가공 TYPE-2	ton	1.675	781,621	1,309,215	EE001.30000	
	합판거푸집 간단	m2	0.2	45,596	9,119	ED001.01000	
	합판거푸집 보통	m2	25.632	52,082	1,334,966	ED001.02000	
	소계				3,080,262	[A]	
부대공	지수판 (PVC 230×9.5㎜) 채움재 (스티로폼, t=20mm) 봉합재 (실런트,20×25㎜) 다웰바 (Φ32×1000㎜) (암거신축이음용 수팽창고무지수재 (20×10㎜) 스 페 이 셔 (슬라브및기초용) 스 페 이 셔 (벽체용)	sum	[A]의	9%	277,224	요율산출	
	소계				277,224	[B]	
합계					3,357,486	[A+B]	

< 객체단가 정의 및 해설 >

【단가정의】

① 이 단가는 수로암거의 시공을 기준한 것으로, 거푸집 설치 및 해체, 콘크리트 타설, 철근 가공조립, 부대작업(지수판, 채움재, 봉합재, 다웰바, 스페이셔, 지수재)을 포함한다.

② 비계, 동바리의 설치 및 해체비용을 제외한다.

③ 재료비·운반비의 포함 및 제외 사항은 다음과 같다.

- 포함 : 거푸집, 지수판, 채움재, 봉합재, 다웰바, 스페이셔, 지수재
- 제외 : 철근, 콘크리트

【적용기준】

① BIM라이브러리 정보

- 토목시설의 상세표준도 기반 BIM라이브러리(국토교통부/건설기술연구원)

② BIM단가 상세설명서 활용방법

- 본 단가는 상기의 BIM라이브러리에 기준한 것으로, 제시된 기준이 당해공사의 시공규모 또는 현장여건 및 작업조건 등과 부합하지 않는 경우에는 BIM단가를 조정 산출하여 적용할 수 있다.
- BIM단가 상세설명서를 활용하여 수량정보 및 공사비 산출항목을 변경할 수 있으며, 공사비 산출항목의 변경시에는 본 단가집의 공종별 표준시장단가를 적용한다.

【기본산출변수 상세정보는 별첨자료 참고】

LM120.01010 수로암거(2련) / (B)2.0m×(H)1.5m,토피:2m이하	
코드	LM120.01010
명칭	수로암거(2련)
규격	(B)2.0m×(H)1.5m,토피:2m이하
단위	m
적용단가(원)	1,249,149
노무비율(%)	69 %

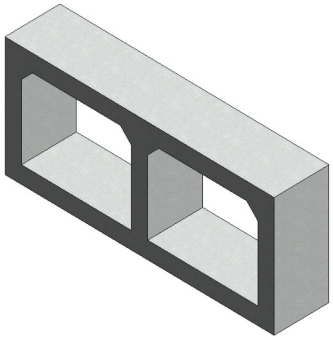

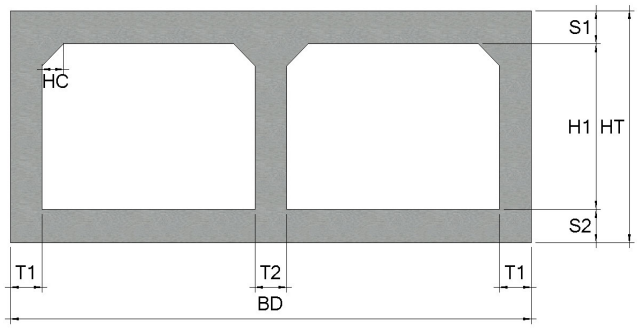

< 기본산출변수 >

산출변수	설명	변수값	단위	비고
T1	외벽 두께	300	mm	
T2	내벽 두께	300	mm	
HC	헌치 길이	200	mm	
CVL	암거 길이	1000	mm	
HT	외벽 외측 높이	2100	mm	
S1	상부 바닥 두께	300	mm	
H1	암거(련) 높이	1500	mm	
S2	하부 바닥 두께	300	mm	
BD	암거 전체폭	4900	mm	

LM120.01010 수로암거(2련) / (B)2.0m×(H)1.5m,토피:2m이하							
< 공사비 산출 항목 >							
구분	품명/규격	단위	수량	단가	금액	표준시장단가 코드	비고
본체	철근타설/펌프카 보통(S15, 150m3)	m3	4.37	23,158	101,200	EC201.02152	
	콘크리트 타설/장비사용 무근콘크리트	m3	0.51	27,151	13,847	EC110.12000	
	철근가공조립/현장가공 TYPE-2	ton	0.379	781,621	296,234	EE001.30000	
	합판거푸집 간단	m2	0.2	45,596	9,119	ED001.01000	
	합판거푸집 보통	m2	13.732	52,082	715,190	ED001.02000	
	소계				1,135,590	[A]	
부대공	지수판 (PVC 230×9.5㎜) 채움재 (스티로폼, t=20mm) 봉합재 (실런트,20×25㎜) 다웰바 (Φ32×1000㎜) (암거신축이음용 수팽창고무지수재 (20×10㎜) 스 페 이 셔 (슬라브및기초용) 스 페 이 셔 (벽체용)	sum	[A]의	10%	113,559	요율산출	
	소계				113,559	[B]	
합계					1,249,149	[A+B]	

< 객체단가 정의 및 해설 >

【단가정의】

① 이 단가는 수로암거의 시공을 기준한 것으로, 거푸집 설치 및 해체, 콘크리트 타설, 철근 가공조립, 부대작업(지수판, 채움재, 봉합재, 다웰바, 스페이셔, 지수재)을 포함한다.

② 비계, 동바리의 설치 및 해체비용을 제외한다.

③ 재료비·운반비의 포함 및 제외 사항은 다음과 같다.

- 포함 : 거푸집, 지수판, 채움재, 봉합재, 다웰바, 스페이셔, 지수재
- 제외 : 철근, 콘크리트

【적용기준】

① BIM라이브러리 정보

- 토목시설의 상세표준도 기반 BIM라이브러리(국토교통부/건설기술연구원)

② BIM단가 상세설명서 활용방법

- 본 단가는 상기의 BIM라이브러리에 기준한 것으로, 제시된 기준이 당해공사의 시공규모 또는 현장여건 및 작업조건 등과 부합하지 않는 경우에는 BIM단가를 조정 산출하여 적용할 수 있다.
- BIM단가 상세설명서를 활용하여 수량정보 및 공사비 산출항목을 변경할 수 있으며, 공사비 산출항목의 변경시에는 본 단가집의 공종별 표준시장단가를 적용한다.

【기본산출변수 상세정보는 별첨자료 참고】

LM120.01020 수로암거(2련) / (B)2.0m×(H)1.5m,토피:3m이하	
코드	LM120.01020
명칭	수로암거(2련)
규격	(B)2.0m×(H)1.5m,토피:3m이하
단위	m
적용단가(원)	1,271,504
노무비율(%)	70 %

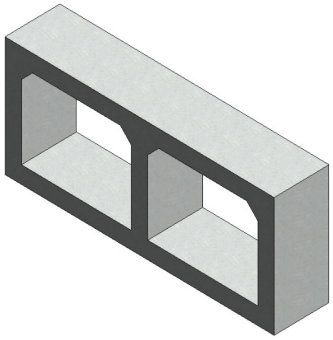

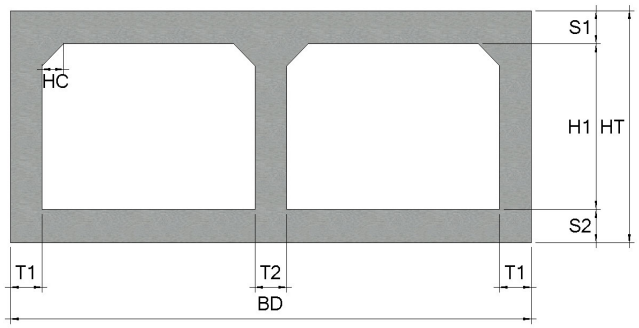

< 기본산출변수 >

산출변수	설명	변수값	단위	비고
T1	외벽 두께	300	mm	
T2	내벽 두께	300	mm	
HC	헌치 길이	200	mm	
CVL	암거 길이	1000	mm	
HT	외벽 외측 높이	2100	mm	
S1	상부 바닥 두께	300	mm	
H1	암거(련) 높이	1500	mm	
S2	하부 바닥 두께	300	mm	
BD	암거 전체폭	4900	mm	

LM120.01020 수로암거(2련) / (B)2.0m×(H)1.5m,토피:3m이하							
< 공사비 산출 항목 >							
구분	품명/규격	단위	수량	단가	금액	표준시장단가 코드	비고
본체	철근타설/펌프카 보통(S15, 150m3)	m3	4.37	23,158	101,200	EC201.02152	
	콘크리트 타설/장비사용 무근콘크리트	m3	0.51	27,151	13,847	EC110.12000	
	철근가공조립/현장가공 TYPE-2	ton	0.405	781,621	316,557	EE001.30000	
	합판거푸집 간단	m2	0.2	45,596	9,119	ED001.01000	
	합판거푸집 보통	m2	13.732	52,082	715,190	ED001.02000	
	소계				1,155,913	[A]	
부대공	지수판 (PVC 230×9.5㎜) 채움재 (스티로폼, t=20mm) 봉합재 (실런트,20×25㎜) 다웰바 (Φ32×1000㎜) (암거신축이음용 수팽창고무지수재 (20×10㎜) 스 페 이 셔 (슬라브및기초용) 스 페 이 셔 (벽체용)	sum	[A]의	10%	115,591	요율산출	
	소계				115,591	[B]	
합계					1,271,504	[A+B]	

< 객체단가 정의 및 해설 >

【단가정의】

① 이 단가는 수로암거의 시공을 기준한 것으로, 거푸집 설치 및 해체, 콘크리트 타설, 철근 가공조립, 부대작업(지수판, 채움재, 봉합재, 다웰바, 스페이셔, 지수재)을 포함한다.

② 비계, 동바리의 설치 및 해체비용을 제외한다.

③ 재료비·운반비의 포함 및 제외 사항은 다음과 같다.

- 포함 : 거푸집, 지수판, 채움재, 봉합재, 다웰바, 스페이셔, 지수재
- 제외 : 철근, 콘크리트

【적용기준】

① BIM라이브러리 정보

- 토목시설의 상세표준도 기반 BIM라이브러리(국토교통부/건설기술연구원)

② BIM단가 상세설명서 활용방법

- 본 단가는 상기의 BIM라이브러리에 기준한 것으로, 제시된 기준이 당해공사의 시공규모 또는 현장여건 및 작업조건 등과 부합하지 않는 경우에는 BIM단가를 조정 산출하여 적용할 수 있다.
- BIM단가 상세설명서를 활용하여 수량정보 및 공사비 산출항목을 변경할 수 있으며, 공사비 산출항목의 변경시에는 본 단가집의 공종별 표준시장단가를 적용한다.

【기본산출변수 상세정보는 별첨자료 참고】

LM120.01030 수로암거(2련) / (B)2.0m×(H)1.5m,토피:5m이하	
코드	LM120.01030
명칭	수로암거(2련)
규격	(B)2.0m×(H)1.5m,토피:5m이하
단위	m
적용단가(원)	1,324,611
노무비율(%)	70 %

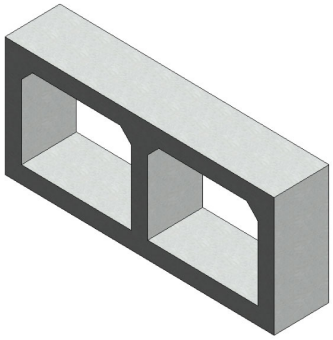

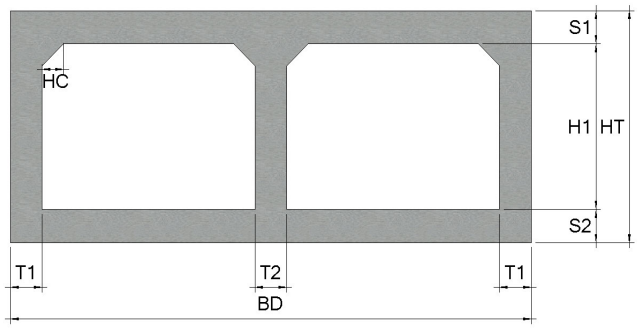

< 기본산출변수 >

산출변수	설명	변수값	단위	비고
T1	외벽 두께	300	mm	
T2	내벽 두께	300	mm	
HC	헌치 길이	200	mm	
CVL	암거 길이	1000	mm	
HT	외벽 외측 높이	2250	mm	
S1	상부 바닥 두께	350	mm	
H1	암거(련) 높이	1500	mm	
S2	하부 바닥 두께	400	mm	
BD	암거 전체폭	4900	mm	

LM120.01030 수로암거(2련) / (B)2.0m×(H)1.5m,토피:5m이하							
< 공사비 산출 항목 >							
구분	품명/규격	단위	수량	단가	금액	표준시장단가 코드	비고
본체	철근타설/펌프카 보통(S15, 150m3)	m3	5.105	23,158	118,222	EC201.02152	
	콘크리트 타설/장비사용 무근콘크리트	m3	0.51	27,151	13,847	EC110.12000	
	철근가공조립/현장가공 TYPE-2	ton	0.425	781,621	332,189	EE001.30000	
	합판거푸집 간단	m2	0.2	45,596	9,119	ED001.01000	
	합판거푸집 보통	m2	14.032	52,082	730,815	ED001.02000	
	소계				1,204,192	[A]	
부대공	지수판 (PVC 230×9.5㎜) 채움재 (스티로폼, t=20mm) 봉합재 (실런트,20×25㎜) 다웰바 (Φ32×1000㎜) (암거신축이음용 수팽창고무지수재 (20×10㎜) 스 페 이 셔 (슬라브및기초용) 스 페 이 셔 (벽체용)	sum	[A]의	10%	120,419	요율산출	
	소계				120,419	[B]	
합계					1,324,611	[A+B]	

< 객체단가 정의 및 해설 >

【단가정의】

① 이 단가는 수로암거의 시공을 기준한 것으로, 거푸집 설치 및 해체, 콘크리트 타설, 철근 가공조립, 부대작업(지수판, 채움재, 봉합재, 다웰바, 스페이셔, 지수재)을 포함한다.

② 비계, 동바리의 설치 및 해체비용을 제외한다.

③ 재료비·운반비의 포함 및 제외 사항은 다음과 같다.

- 포함 : 거푸집, 지수판, 채움재, 봉합재, 다웰바, 스페이셔, 지수재
- 제외 : 철근, 콘크리트

【적용기준】

① BIM라이브러리 정보

- 토목시설의 상세표준도 기반 BIM라이브러리(국토교통부/건설기술연구원)

② BIM단가 상세설명서 활용방법

- 본 단가는 상기의 BIM라이브러리에 기준한 것으로, 제시된 기준이 당해공사의 시공규모 또는 현장여건 및 작업조건 등과 부합하지 않는 경우에는 BIM단가를 조정 산출하여 적용할 수 있다.
- BIM단가 상세설명서를 활용하여 수량정보 및 공사비 산출항목을 변경할 수 있으며, 공사비 산출항목의 변경시에는 본 단가집의 공종별 표준시장단가를 적용한다.

【기본산출변수 상세정보는 별첨자료 참고】

LM120.01040 수로암거(2련) / (B)2.0m×(H)1.5m,토피:8m이하	
코드	LM120.01040
명칭	수로암거(2련)
규격	(B)2.0m×(H)1.5m,토피:8m이하
단위	m
적용단가(원)	1,370,905
노무비율(%)	70 %

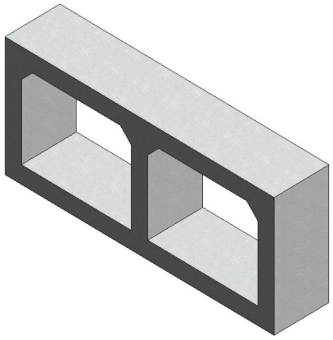

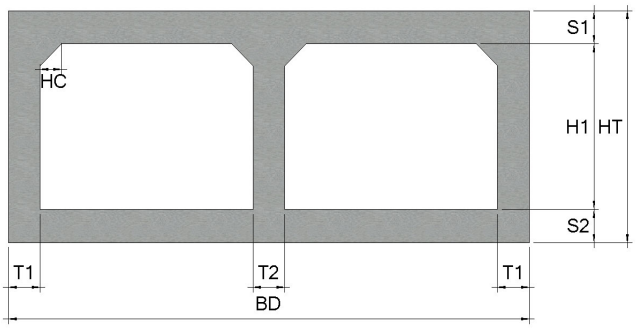

< 기본산출변수 >

산출변수	설명	변수값	단위	비고
T1	외벽 두께	300	mm	
T2	내벽 두께	300	mm	
HC	헌치 길이	200	mm	
CVL	암거 길이	1000	mm	
HT	외벽 외측 높이	2350	mm	
S1	상부 바닥 두께	400	mm	
H1	암거(련) 높이	1500	mm	
S2	하부 바닥 두께	450	mm	
BD	암거 전체폭	4900	mm	

LM120.01040 수로암거(2련) / (B)2.0m×(H)1.5m,토피:8m이하							
< 공사비 산출 항목 >							
구분	품명/규격	단위	수량	단가	금액	표준시장단가 코드	비고
본체	철근타설/펌프카 보통(S15, 150m3)	m3	5.595	23,158	129,569	EC201.02152	
	콘크리트 타설/장비사용 무근콘크리트	m3	0.51	27,151	13,847	EC110.12000	
	철근가공조립/현장가공 TYPE-2	ton	0.451	781,621	352,511	EE001.30000	
	합판거푸집 간단	m2	0.2	45,596	9,119	ED001.01000	
	합판거푸집 보통	m2	14.232	52,082	741,231	ED001.02000	
	소계				1,246,277	[A]	
부대공	지수판 (PVC 230×9.5㎜) 채움재 (스티로폼, t=20mm) 봉합재 (실런트,20×25㎜) 다웰바 (Φ32×1000㎜) (암거신축이음용 수팽창고무지수재 (20×10㎜) 스 페 이 셔 (슬라브및기초용) 스 페 이 셔 (벽체용)	sum	[A]의	10%	124,628	요율산출	
	소계				124,628	[B]	
합계					1,370,905	[A+B]	

< 객체단가 정의 및 해설 >

【단가정의】

① 이 단가는 수로암거의 시공을 기준한 것으로, 거푸집 설치 및 해체, 콘크리트 타설, 철근 가공조립, 부대작업(지수판, 채움재, 봉합재, 다웰바, 스페이셔, 지수재)을 포함한다.

② 비계, 동바리의 설치 및 해체비용을 제외한다.

③ 재료비·운반비의 포함 및 제외 사항은 다음과 같다.

- 포함 : 거푸집, 지수판, 채움재, 봉합재, 다웰바, 스페이셔, 지수재
- 제외 : 철근, 콘크리트

【적용기준】

① BIM라이브러리 정보

- 토목시설의 상세표준도 기반 BIM라이브러리(국토교통부/건설기술연구원)

② BIM단가 상세설명서 활용방법

- 본 단가는 상기의 BIM라이브러리에 기준한 것으로, 제시된 기준이 당해공사의 시공규모 또는 현장여건 및 작업조건 등과 부합하지 않는 경우에는 BIM단가를 조정 산출하여 적용할 수 있다.
- BIM단가 상세설명서를 활용하여 수량정보 및 공사비 산출항목을 변경할 수 있으며, 공사비 산출항목의 변경시에는 본 단가집의 공종별 표준시장단가를 적용한다.

【기본산출변수 상세정보는 별첨자료 참고】

LM120.01050 수로암거(2련) / (B)2.0m×(H)1.5m,토피:10m이하	
코드	LM120.01050
명칭	수로암거(2련)
규격	(B)2.0m×(H)1.5m,토피:10m이하
단위	m
적용단가(원)	1,417,786
노무비율(%)	70 %

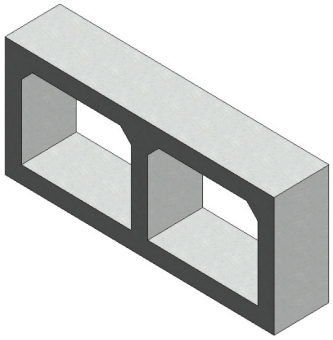

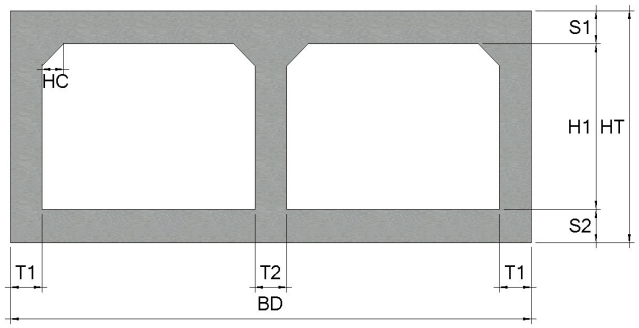

< 기본산출변수 >

산출변수	설명	변수값	단위	비고
T1	외벽 두께	300	mm	
T2	내벽 두께	300	mm	
HC	헌치 길이	250	mm	
CVL	암거 길이	1000	mm	
HT	외벽 외측 높이	2400	mm	
S1	상부 바닥 두께	450	mm	
H1	암거(련) 높이	1500	mm	
S2	하부 바닥 두께	450	mm	
BD	암거 전체폭	4900	mm	

LM120.01050 수로암거(2련) / (B)2.0m×(H)1.5m,토피:10m이하							
< 공사비 산출 항목 >							
구분	품명/규격	단위	수량	단가	금액	표준시장단가 코드	비고
본체	철근타설/펌프카 보통(S15, 150m3)	m3	5.885	23,158	136,285	EC201.02152	
	콘크리트 타설/장비사용 무근콘크리트	m3	0.51	27,151	13,847	EC110.12000	
	철근가공조립/현장가공 TYPE-2	ton	0.498	781,621	389,247	EE001.30000	
	합판거푸집 간단	m2	0.2	45,596	9,119	ED001.01000	
	합판거푸집 보통	m2	14.216	52,082	740,398	ED001.02000	
	소계				1,288,896	[A]	
부대공	지수판 (PVC 230×9.5㎜) 채움재 (스티로폼, t=20mm) 봉합재 (실런트,20×25㎜) 다웰바 (Φ32×1000㎜) (암거신축이음용 수팽창고무지수재 (20×10㎜) 스 페 이 셔 (슬라브및기초용) 스 페 이 셔 (벽체용)	sum	[A]의	10%	128,890	요율산출	
	소계				128,890	[B]	
합계					1,417,786	[A+B]	

< 객체단가 정의 및 해설 >

【단가정의】

① 이 단가는 수로암거의 시공을 기준한 것으로, 거푸집 설치 및 해체, 콘크리트 타설, 철근 가공조립, 부대작업(지수판, 채움재, 봉합재, 다웰바, 스페이셔, 지수재)을 포함한다.

② 비계, 동바리의 설치 및 해체비용을 제외한다.

③ 재료비·운반비의 포함 및 제외 사항은 다음과 같다.

- 포함 : 거푸집, 지수판, 채움재, 봉합재, 다웰바, 스페이셔, 지수재
- 제외 : 철근, 콘크리트

【적용기준】

① BIM라이브러리 정보

- 토목시설의 상세표준도 기반 BIM라이브러리(국토교통부/건설기술연구원)

② BIM단가 상세설명서 활용방법

- 본 단가는 상기의 BIM라이브러리에 기준한 것으로, 제시된 기준이 당해공사의 시공규모 또는 현장여건 및 작업조건 등과 부합하지 않는 경우에는 BIM단가를 조정 산출하여 적용할 수 있다.
- BIM단가 상세설명서를 활용하여 수량정보 및 공사비 산출항목을 변경할 수 있으며, 공사비 산출항목의 변경시에는 본 단가집의 공종별 표준시장단가를 적용한다.

【기본산출변수 상세정보는 별첨자료 참고】

LM120.02010 수로암거(2련) / (B)2.0m×(H)2.0m,토피:2m이하	
코드	LM120.02010
명칭	수로암거(2련)
규격	(B)2.0m×(H)2.0m,토피:2m이하
단위	m
적용단가(원)	1,442,802
노무비율(%)	69 %

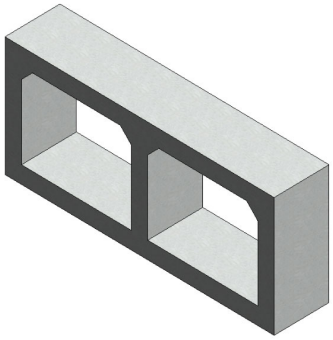

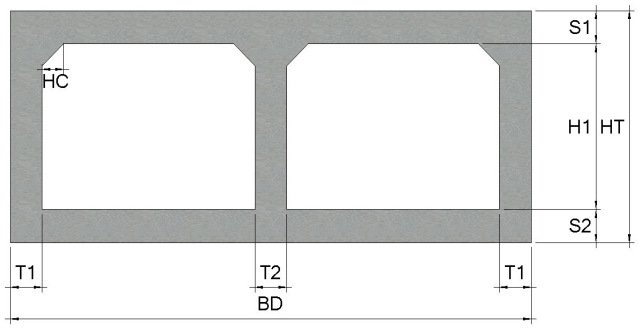

< 기본산출변수 >

산출변수	설명	변수값	단위	비고
T1	외벽 두께	300	mm	
T2	내벽 두께	300	mm	
HC	헌치 길이	200	mm	
CVL	암거 길이	1000	mm	
HT	외벽 외측 높이	2600	mm	
S1	상부 바닥 두께	300	mm	
H1	암거(련) 높이	2000	mm	
S2	하부 바닥 두께	300	mm	
BD	암거 전체폭	4900	mm	

LM120.02010 수로암거(2련) / (B)2.0m×(H)2.0m,토피:2m이하							
< 공사비 산출 항목 >							
구분	품명/규격	단위	수량	단가	금액	표준시장단가 코드	비고
본체	철근타설/펌프카 보통(S15, 150m3)	m3	4.82	23,158	111,622	EC201.02152	
	콘크리트 타설/장비사용 무근콘크리트	m3	0.51	27,151	13,847	EC110.12000	
	철근가공조립/현장가공 TYPE-2	ton	0.391	781,621	305,614	EE001.30000	
	합판거푸집 간단	m2	0.2	45,596	9,119	ED001.01000	
	합판거푸집 보통	m2	16.732	52,082	871,436	ED001.02000	
	소계				1,311,638	[A]	
부대공	지수판 (PVC 230×9.5㎜) 채움재 (스티로폼, t=20mm) 봉합재 (실런트,20×25㎜) 다웰바 (Φ32×1000㎜) (암거신축이음용 수팽창고무지수재 (20×10㎜) 스 페 이 셔 (슬라브및기초용) 스 페 이 셔 (벽체용)	sum	[A]의	10%	131,164	요율산출	
	소계				131,164	[B]	
합계					1,442,802	[A+B]	

< 객체단가 정의 및 해설 >

【단가정의】

① 이 단가는 수로암거의 시공을 기준한 것으로, 거푸집 설치 및 해체, 콘크리트 타설, 철근 가공조립, 부대작업(지수판, 채움재, 봉합재, 다웰바, 스페이셔, 지수재)을 포함한다.

② 비계, 동바리의 설치 및 해체비용을 제외한다.

③ 재료비·운반비의 포함 및 제외 사항은 다음과 같다.

- 포함 : 거푸집, 지수판, 채움재, 봉합재, 다웰바, 스페이셔, 지수재
- 제외 : 철근, 콘크리트

【적용기준】

① BIM라이브러리 정보

- 토목시설의 상세표준도 기반 BIM라이브러리(국토교통부/건설기술연구원)

② BIM단가 상세설명서 활용방법

- 본 단가는 상기의 BIM라이브러리에 기준한 것으로, 제시된 기준이 당해공사의 시공규모 또는 현장여건 및 작업조건 등과 부합하지 않는 경우에는 BIM단가를 조정 산출하여 적용할 수 있다.
- BIM단가 상세설명서를 활용하여 수량정보 및 공사비 산출항목을 변경할 수 있으며, 공사비 산출항목의 변경시에는 본 단가집의 공종별 표준시장단가를 적용한다.

【기본산출변수 상세정보는 별첨자료 참고】

LM120.02020 수로암거(2련) / (B)2.0m×(H)2.0m,토피:3m이하	
코드	LM120.02020
명칭	수로암거(2련)
규격	(B)2.0m×(H)2.0m,토피:3m이하
단위	m
적용단가(원)	1,478,052
노무비율(%)	69 %

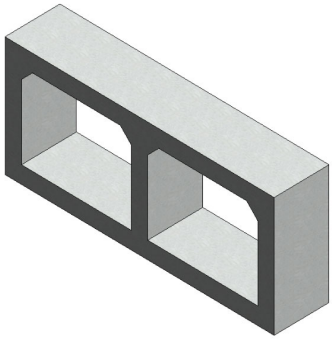

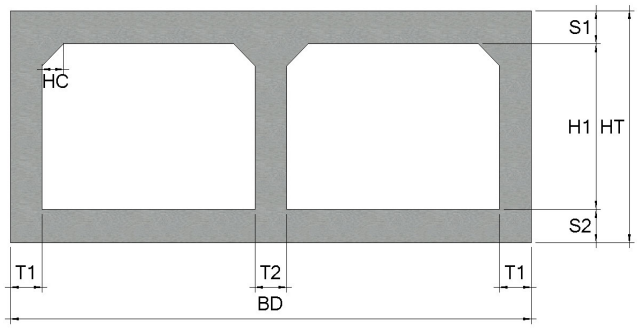

< 기본산출변수 >

산출변수	설명	변수값	단위	비고
T1	외벽 두께	300	mm	
T2	내벽 두께	300	mm	
HC	헌치 길이	200	mm	
CVL	암거 길이	1000	mm	
HT	외벽 외측 높이	2600	mm	
S1	상부 바닥 두께	300	mm	
H1	암거(련) 높이	2000	mm	
S2	하부 바닥 두께	300	mm	
BD	암거 전체폭	4900	mm	

LM120.02020 수로암거(2련) / (B)2.0m×(H)2.0m,토피:3m이하							
< 공사비 산출 항목 >							
구분	품명/규격	단위	수량	단가	금액	표준시장단가 코드	비고
본체	철근타설/펌프카 보통(S15, 150m3)	m3	4.82	23,158	111,622	EC201.02152	
	콘크리트 타설/장비사용 무근콘크리트	m3	0.51	27,151	13,847	EC110.12000	
	철근가공조립/현장가공 TYPE-2	ton	0.432	781,621	337,660	EE001.30000	
	합판거푸집 간단	m2	0.2	45,596	9,119	ED001.01000	
	합판거푸집 보통	m2	16.732	52,082	871,436	ED001.02000	
	소계				1,343,684	[A]	
부대공	지수판 (PVC 230×9.5㎜) 채움재 (스티로폼, t=20mm) 봉합재 (실런트,20×25㎜) 다웰바 (Φ32×1000㎜) (암거신축이음용 수팽창고무지수재 (20×10㎜) 스 페 이 셔 (슬라브및기초용) 스 페 이 셔 (벽체용)	sum	[A]의	10%	134,368	요율산출	
	소계				134,368	[B]	
합계					1,478,052	[A+B]	

< 객체단가 정의 및 해설 >

【단가정의】

① 이 단가는 수로암거의 시공을 기준한 것으로, 거푸집 설치 및 해체, 콘크리트 타설, 철근 가공조립, 부대작업(지수판, 채움재, 봉합재, 다웰바, 스페이셔, 지수재)을 포함한다.

② 비계, 동바리의 설치 및 해체비용을 제외한다.

③ 재료비·운반비의 포함 및 제외 사항은 다음과 같다.

- 포함 : 거푸집, 지수판, 채움재, 봉합재, 다웰바, 스페이셔, 지수재
- 제외 : 철근, 콘크리트

【적용기준】

① BIM라이브러리 정보

- 토목시설의 상세표준도 기반 BIM라이브러리(국토교통부/건설기술연구원)

② BIM단가 상세설명서 활용방법

- 본 단가는 상기의 BIM라이브러리에 기준한 것으로, 제시된 기준이 당해공사의 시공규모 또는 현장여건 및 작업조건 등과 부합하지 않는 경우에는 BIM단가를 조정 산출하여 적용할 수 있다.
- BIM단가 상세설명서를 활용하여 수량정보 및 공사비 산출항목을 변경할 수 있으며, 공사비 산출항목의 변경시에는 본 단가집의 공종별 표준시장단가를 적용한다.

【기본산출변수 상세정보는 별첨자료 참고】

LM120.02030 수로암거(2련) / (B)2.0m×(H)2.0m,토피:5m이하	
코드	LM120.02030
명칭	수로암거(2련)
규격	(B)2.0m×(H)2.0m,토피:5m이하
단위	m
적용단가(원)	1,530,299
노무비율(%)	69 %

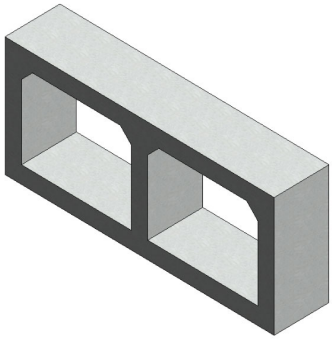

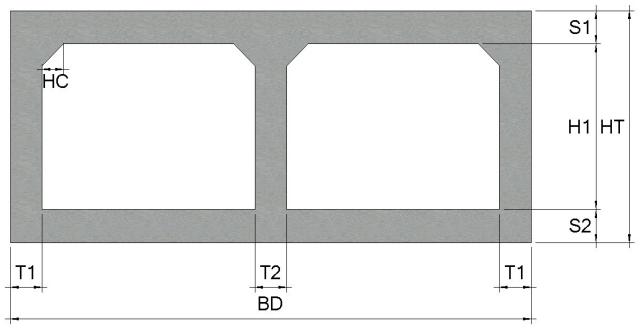

< 기본산출변수 >

산출변수	설명	변수값	단위	비고
T1	외벽 두께	300	mm	
T2	내벽 두께	300	mm	
HC	헌치 길이	200	mm	
CVL	암거 길이	1000	mm	
HT	외벽 외측 높이	2750	mm	
S1	상부 바닥 두께	350	mm	
H1	암거(련) 높이	2000	mm	
S2	하부 바닥 두께	400	mm	
BD	암거 전체폭	4900	mm	

LM120.02030 수로암거(2련) / (B)2.0m×(H)2.0m,토피:5m이하							
< 공사비 산출 항목 >							
구분	품명/규격	단위	수량	단가	금액	표준시장단가 코드	비고
본체	철근타설/펌프카 보통(S15, 150m3)	m3	5.555	23,158	128,643	EC201.02152	
	콘크리트 타설/장비사용 무근콘크리트	m3	0.51	27,151	13,847	EC110.12000	
	철근가공조립/현장가공 TYPE-2	ton	0.451	781,621	352,511	EE001.30000	
	합판거푸집 간단	m2	0.2	45,596	9,119	ED001.01000	
	합판거푸집 보통	m2	17.032	52,082	887,061	ED001.02000	
	소계				1,391,181	[A]	
부대공	지수판 (PVC 230×9.5㎜) 채움재 (스티로폼, t=20mm) 봉합재 (실런트,20×25㎜) 다웰바 (Φ32×1000㎜) (암거신축이음용 수팽창고무지수재 (20×10㎜) 스 페 이 셔 (슬라브및기초용) 스 페 이 셔 (벽체용)	sum	[A]의	10%	139,118	요율산출	
	소계				139,118	[B]	
합계					1,530,299	[A+B]	

< 객체단가 정의 및 해설 >

【단가정의】

① 이 단가는 수로암거의 시공을 기준한 것으로, 거푸집 설치 및 해체, 콘크리트 타설, 철근 가공조립, 부대작업(지수판, 채움재, 봉합재, 다웰바, 스페이셔, 지수재)을 포함한다.

② 비계, 동바리의 설치 및 해체비용을 제외한다.

③ 재료비·운반비의 포함 및 제외 사항은 다음과 같다.

- 포함 : 거푸집, 지수판, 채움재, 봉합재, 다웰바, 스페이셔, 지수재
- 제외 : 철근, 콘크리트

【적용기준】

① BIM라이브러리 정보

- 토목시설의 상세표준도 기반 BIM라이브러리(국토교통부/건설기술연구원)

② BIM단가 상세설명서 활용방법

- 본 단가는 상기의 BIM라이브러리에 기준한 것으로, 제시된 기준이 당해공사의 시공규모 또는 현장여건 및 작업조건 등과 부합하지 않는 경우에는 BIM단가를 조정 산출하여 적용할 수 있다.
- BIM단가 상세설명서를 활용하여 수량정보 및 공사비 산출항목을 변경할 수 있으며, 공사비 산출항목의 변경시에는 본 단가집의 공종별 표준시장단가를 적용한다.

【기본산출변수 상세정보는 별첨자료 참고】

LM120.02040 수로암거(2련) / (B)2.0m×(H)2.0m,토피:8m이하	
코드	LM120.02040
명칭	수로암거(2련)
규격	(B)2.0m×(H)2.0m,토피:8m이하
단위	m
적용단가(원)	1,605,825
노무비율(%)	70 %

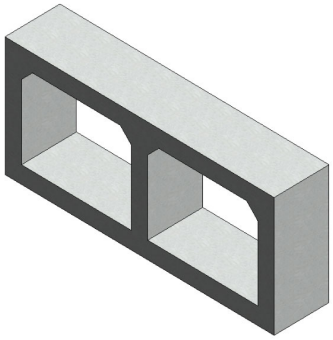

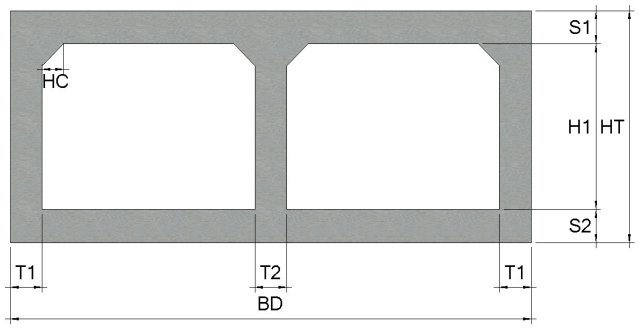

< 기본산출변수 >

산출변수	설명	변수값	단위	비고
T1	외벽 두께	300	mm	
T2	내벽 두께	300	mm	
HC	헌치 길이	200	mm	
CVL	암거 길이	1000	mm	
HT	외벽 외측 높이	2850	mm	
S1	상부 바닥 두께	400	mm	
H1	암거(련) 높이	2000	mm	
S2	하부 바닥 두께	450	mm	
BD	암거 전체폭	4900	mm	

LM120.02040 수로암거(2련) / (B)2.0m×(H)2.0m,토피:8m이하							
< 공사비 산출 항목 >							
구분	품명/규격	단위	수량	단가	금액	표준시장단가 코드	비고
본체	철근타설/펌프카 보통(S15, 150m3)	m3	6.045	23,158	139,990	EC201.02152	
	콘크리트 타설/장비사용 무근콘크리트	m3	0.51	27,151	13,847	EC110.12000	
	철근가공조립/현장가공 TYPE-2	ton	0.511	781,621	399,408	EE001.30000	
	합판거푸집 간단	m2	0.2	45,596	9,119	ED001.01000	
	합판거푸집 보통	m2	17.232	52,082	897,477	ED001.02000	
	소계				1,459,841	[A]	
부대공	지수판 (PVC 230×9.5㎜) 채움재 (스티로폼, t=20mm) 봉합재 (실런트,20×25㎜) 다웰바 (Φ32×1000㎜) (암거신축이음용 수팽창고무지수재 (20×10㎜) 스 페 이 셔 (슬라브및기초용) 스 페 이 셔 (벽체용)	sum	[A]의	10%	145,984	요율산출	
	소계				145,984	[B]	
합계					1,605,825	[A+B]	

< 객체단가 정의 및 해설 >

【단가정의】

① 이 단가는 수로암거의 시공을 기준한 것으로, 거푸집 설치 및 해체, 콘크리트 타설, 철근 가공조립, 부대작업(지수판, 채움재, 봉합재, 다웰바, 스페이셔, 지수재)을 포함한다.

② 비계, 동바리의 설치 및 해체비용을 제외한다.

③ 재료비·운반비의 포함 및 제외 사항은 다음과 같다.

- 포함 : 거푸집, 지수판, 채움재, 봉합재, 다웰바, 스페이셔, 지수재
- 제외 : 철근, 콘크리트

【적용기준】

① BIM라이브러리 정보

- 토목시설의 상세표준도 기반 BIM라이브러리(국토교통부/건설기술연구원)

② BIM단가 상세설명서 활용방법

- 본 단가는 상기의 BIM라이브러리에 기준한 것으로, 제시된 기준이 당해공사의 시공규모 또는 현장여건 및 작업조건 등과 부합하지 않는 경우에는 BIM단가를 조정 산출하여 적용할 수 있다.
- BIM단가 상세설명서를 활용하여 수량정보 및 공사비 산출항목을 변경할 수 있으며, 공사비 산출항목의 변경시에는 본 단가집의 공종별 표준시장단가를 적용한다.

【기본산출변수 상세정보는 별첨자료 참고】

LM120.02050 수로암거(2련) / (B)2.0m×(H)2.0m,토피:10m이하	
코드	LM120.02050
명칭	수로암거(2련)
규격	(B)2.0m×(H)2.0m,토피:10m이하
단위	m
적용단가(원)	1,644,108
노무비율(%)	70 %

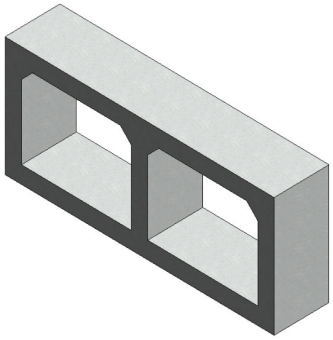

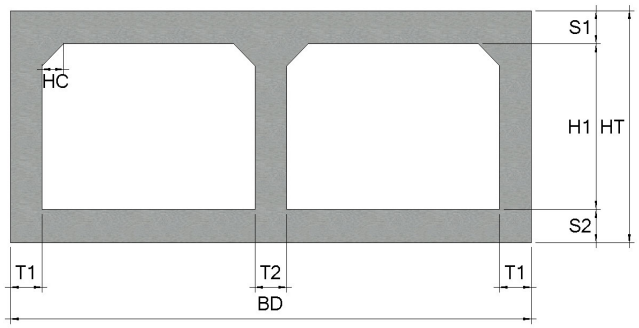

< 기본산출변수 >

산출변수	설명	변수값	단위	비고
T1	외벽 두께	300	mm	
T2	내벽 두께	300	mm	
HC	헌치 길이	250	mm	
CVL	암거 길이	1000	mm	
HT	외벽 외측 높이	2900	mm	
S1	상부 바닥 두께	450	mm	
H1	암거(련) 높이	2000	mm	
S2	하부 바닥 두께	450	mm	
BD	암거 전체폭	4900	mm	

LM120.02050 수로암거(2련) / (B)2.0m×(H)2.0m,토피:10m이하							
< 공사비 산출 항목 >							
구분	품명/규격	단위	수량	단가	금액	표준시장단가 코드	비고
본체	철근타설/펌프카 보통(S15, 150m3)	m3	6.335	23,158	146,706	EC201.02152	
	콘크리트 타설/장비사용 무근콘크리트	m3	0.51	27,151	13,847	EC110.12000	
	철근가공조립/현장가공 TYPE-2	ton	0.548	781,621	428,328	EE001.30000	
	합판거푸집 간단	m2	0.2	45,596	9,119	ED001.01000	
	합판거푸집 보통	m2	17.216	52,082	896,644	ED001.02000	
	소계				1,494,644	[A]	
부대공	지수판 (PVC 230×9.5㎜) 채움재 (스티로폼, t=20mm) 봉합재 (실런트,20×25㎜) 다웰바 (Φ32×1000㎜) (암거신축이음용 수팽창고무지수재 (20×10㎜) 스 페 이 셔 (슬라브및기초용) 스 페 이 셔 (벽체용)	sum	[A]의	10%	149,464	요율산출	
	소계				149,464	[B]	
합계					1,644,108	[A+B]	

< 객체단가 정의 및 해설 >

【단가정의】

① 이 단가는 수로암거의 시공을 기준한 것으로, 거푸집 설치 및 해체, 콘크리트 타설, 철근 가공조립, 부대작업(지수판, 채움재, 봉합재, 다웰바, 스페이셔, 지수재)을 포함한다.

② 비계, 동바리의 설치 및 해체비용을 제외한다.

③ 재료비·운반비의 포함 및 제외 사항은 다음과 같다.

- 포함 : 거푸집, 지수판, 채움재, 봉합재, 다웰바, 스페이셔, 지수재
- 제외 : 철근, 콘크리트

【적용기준】

① BIM라이브러리 정보

- 토목시설의 상세표준도 기반 BIM라이브러리(국토교통부/건설기술연구원)

② BIM단가 상세설명서 활용방법

- 본 단가는 상기의 BIM라이브러리에 기준한 것으로, 제시된 기준이 당해공사의 시공규모 또는 현장여건 및 작업조건 등과 부합하지 않는 경우에는 BIM단가를 조정 산출하여 적용할 수 있다.
- BIM단가 상세설명서를 활용하여 수량정보 및 공사비 산출항목을 변경할 수 있으며, 공사비 산출항목의 변경시에는 본 단가집의 공종별 표준시장단가를 적용한다.

【기본산출변수 상세정보는 별첨자료 참고】

LM120.03010 수로암거(2련) / (B)2.5m×(H)2.0m,토피:2m이하	
코드	LM120.03010
명칭	수로암거(2련)
규격	(B)2.5m×(H)2.0m,토피:2m이하
단위	m
적용단가(원)	1,582,845
노무비율(%)	69 %

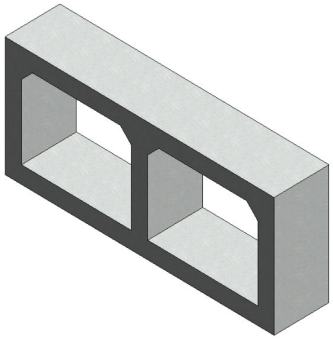

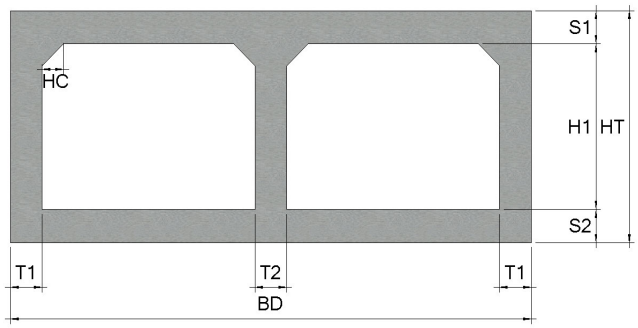

< 기본산출변수 >

산출변수	설명	변수값	단위	비고
T1	외벽 두께	300	mm	
T2	내벽 두께	300	mm	
HC	헌치 길이	200	mm	
CVL	암거 길이	1000	mm	
HT	외벽 외측 높이	2600	mm	
S1	상부 바닥 두께	300	mm	
H1	암거(련) 높이	2000	mm	
S2	하부 바닥 두께	300	mm	
BD	암거 전체폭	5900	mm	

LM120.03010 수로암거(2련) / (B)2.5m×(H)2.0m,토피:2m이하							
< 공사비 산출 항목 >							
구분	품명/규격	단위	수량	단가	금액	표준시장단가 코드	비고
본체	철근타설/펌프카 보통(S15, 150m3)	m3	5.42	23,158	125,516	EC201.02152	
	콘크리트 타설/장비사용 무근콘크리트	m3	0.61	27,151	16,562	EC110.12000	
	철근가공조립/현장가공 TYPE-2	ton	0.466	781,621	364,235	EE001.30000	
	합판거푸집 간단	m2	0.2	45,596	9,119	ED001.01000	
	합판거푸집 보통	m2	17.732	52,082	923,518	ED001.02000	
	소계				1,438,950	[A]	
부대공	지수판 (PVC 230×9.5㎜) 채움재 (스티로폼, t=20mm) 봉합재 (실런트,20×25㎜) 다웰바 (Φ32×1000㎜) (암거신축이음용 수팽창고무지수재 (20×10㎜) 스 페 이 셔 (슬라브및기초용) 스 페 이 셔 (벽체용)	sum	[A]의	10%	143,895	요율산출	
	소계				143,895	[B]	
합계					1,582,845	[A+B]	

< 객체단가 정의 및 해설 >

【단가정의】

① 이 단가는 수로암거의 시공을 기준한 것으로, 거푸집 설치 및 해체, 콘크리트 타설, 철근 가공조립, 부대작업(지수판, 채움재, 봉합재, 다웰바, 스페이셔, 지수재)을 포함한다.

② 비계, 동바리의 설치 및 해체비용을 제외한다.

③ 재료비·운반비의 포함 및 제외 사항은 다음과 같다.

- 포함 : 거푸집, 지수판, 채움재, 봉합재, 다웰바, 스페이셔, 지수재
- 제외 : 철근, 콘크리트

【적용기준】

① BIM라이브러리 정보

- 토목시설의 상세표준도 기반 BIM라이브러리(국토교통부/건설기술연구원)

② BIM단가 상세설명서 활용방법

- 본 단가는 상기의 BIM라이브러리에 기준한 것으로, 제시된 기준이 당해공사의 시공규모 또는 현장여건 및 작업조건 등과 부합하지 않는 경우에는 BIM단가를 조정 산출하여 적용할 수 있다.
- BIM단가 상세설명서를 활용하여 수량정보 및 공사비 산출항목을 변경할 수 있으며, 공사비 산출항목의 변경시에는 본 단가집의 공종별 표준시장단가를 적용한다.

【기본산출변수 상세정보는 별첨자료 참고】

LM120.03020 수로암거(2련) / (B)2.5m×(H)2.0m,토피:3m이하	
코드	LM120.03020
명칭	수로암거(2련)
규격	(B)2.5m×(H)2.0m,토피:3m이하
단위	m
적용단가(원)	1,633,060
노무비율(%)	69 %

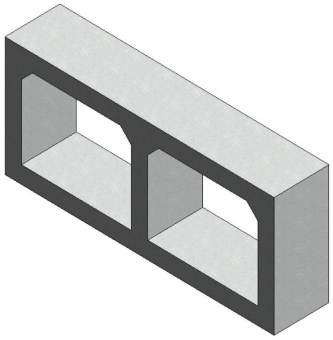

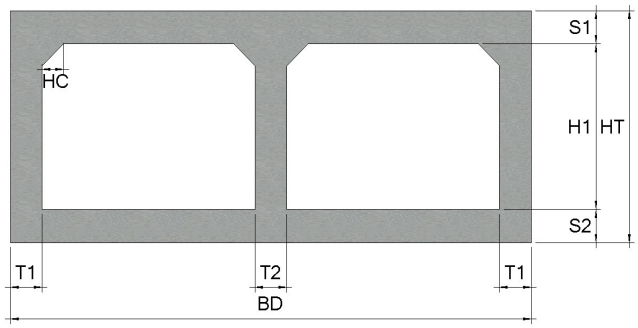

< 기본산출변수 >

산출변수	설명	변수값	단위	비고
T1	외벽 두께	300	mm	
T2	내벽 두께	300	mm	
HC	헌치 길이	200	mm	
CVL	암거 길이	1000	mm	
HT	외벽 외측 높이	2650	mm	
S1	상부 바닥 두께	300	mm	
H1	암거(련) 높이	2000	mm	
S2	하부 바닥 두께	350	mm	
BD	암거 전체폭	5900	mm	

LM120.03020 수로암거(2련) / (B)2.5m×(H)2.0m,토피:3m이하							
< 공사비 산출 항목 >							
구분	품명/규격	단위	수량	단가	금액	표준시장단가 코드	비고
본체	철근타설/펌프카 보통(S15, 150m3)	m3	5.715	23,158	132,348	EC201.02152	
	콘크리트 타설/장비사용 무근콘크리트	m3	0.61	27,151	16,562	EC110.12000	
	철근가공조립/현장가공 TYPE-2	ton	0.509	781,621	397,845	EE001.30000	
	합판거푸집 간단	m2	0.2	45,596	9,119	ED001.01000	
	합판거푸집 보통	m2	17.832	52,082	928,726	ED001.02000	
	소계				1,484,600	[A]	
부대공	지수판 (PVC 230×9.5㎜) 채움재 (스티로폼, t=20mm) 봉합재 (실런트,20×25㎜) 다웰바 (Φ32×1000㎜) (암거신축이음용 수팽창고무지수재 (20×10㎜) 스 페 이 셔 (슬라브및기초용) 스 페 이 셔 (벽체용)	sum	[A]의	10%	148,460	요율산출	
	소계				148,460	[B]	
합계					1,633,060	[A+B]	

< 객체단가 정의 및 해설 >

【단가정의】

① 이 단가는 수로암거의 시공을 기준한 것으로, 거푸집 설치 및 해체, 콘크리트 타설, 철근 가공조립, 부대작업(지수판, 채움재, 봉합재, 다웰바, 스페이셔, 지수재)을 포함한다.

② 비계, 동바리의 설치 및 해체비용을 제외한다.

③ 재료비·운반비의 포함 및 제외 사항은 다음과 같다.

- 포함 : 거푸집, 지수판, 채움재, 봉합재, 다웰바, 스페이셔, 지수재
- 제외 : 철근, 콘크리트

【적용기준】

① BIM라이브러리 정보

- 토목시설의 상세표준도 기반 BIM라이브러리(국토교통부/건설기술연구원)

② BIM단가 상세설명서 활용방법

- 본 단가는 상기의 BIM라이브러리에 기준한 것으로, 제시된 기준이 당해공사의 시공규모 또는 현장여건 및 작업조건 등과 부합하지 않는 경우에는 BIM단가를 조정 산출하여 적용할 수 있다.
- BIM단가 상세설명서를 활용하여 수량정보 및 공사비 산출항목을 변경할 수 있으며, 공사비 산출항목의 변경시에는 본 단가집의 공종별 표준시장단가를 적용한다.

【기본산출변수 상세정보는 별첨자료 참고】

LM120.03030 수로암거(2련) / (B)2.5m×(H)2.0m,토피:5m이하	
코드	LM120.03030
명칭	수로암거(2련)
규격	(B)2.5m×(H)2.0m,토피:5m이하
단위	m
적용단가(원)	1,713,548
노무비율(%)	70 %

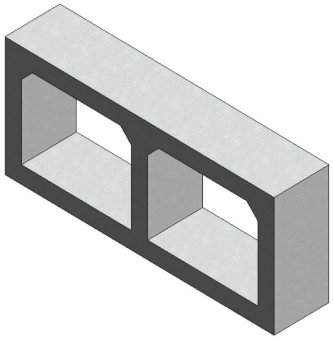

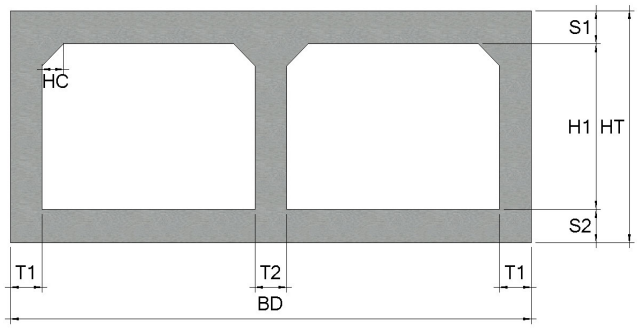

< 기본산출변수 >

산출변수	설명	변수값	단위	비고
T1	외벽 두께	300	mm	
T2	내벽 두께	300	mm	
HC	헌치 길이	200	mm	
CVL	암거 길이	1000	mm	
HT	외벽 외측 높이	2850	mm	
S1	상부 바닥 두께	400	mm	
H1	암거(련) 높이	2000	mm	
S2	하부 바닥 두께	450	mm	
BD	암거 전체폭	5900	mm	

LM120.03030 수로암거(2련) / (B)2.5m×(H)2.0m,토피:5m이하							
< 공사비 산출 항목 >							
구분	품명/규격	단위	수량	단가	금액	표준시장단가 코드	비고
본체	철근타설/펌프카 보통(S15, 150m3)	m3	6.895	23,158	159,674	EC201.02152	
	콘크리트 타설/장비사용 무근콘크리트	m3	0.61	27,151	16,562	EC110.12000	
	철근가공조립/현장가공 TYPE-2	ton	0.541	781,621	422,857	EE001.30000	
	합판거푸집 간단	m2	0.2	45,596	9,119	ED001.01000	
	합판거푸집 보통	m2	18.232	52,082	949,559	ED001.02000	
	소계				1,557,771	[A]	
부대공	지수판 (PVC 230×9.5㎜) 채움재 (스티로폼, t=20mm) 봉합재 (실런트,20×25㎜) 다웰바 (Φ32×1000㎜) (암거신축이음용 수팽창고무지수재 (20×10㎜) 스 페 이 셔 (슬라브및기초용) 스 페 이 셔 (벽체용)	sum	[A]의	10%	155,777	요율산출	
	소계				155,777	[B]	
합계					1,713,548	[A+B]	

< 객체단가 정의 및 해설 >

【단가정의】

① 이 단가는 수로암거의 시공을 기준한 것으로, 거푸집 설치 및 해체, 콘크리트 타설, 철근 가공조립, 부대작업(지수판, 채움재, 봉합재, 다웰바, 스페이셔, 지수재)을 포함한다.

② 비계, 동바리의 설치 및 해체비용을 제외한다.

③ 재료비·운반비의 포함 및 제외 사항은 다음과 같다.

- 포함 : 거푸집, 지수판, 채움재, 봉합재, 다웰바, 스페이셔, 지수재
- 제외 : 철근, 콘크리트

【적용기준】

① BIM라이브러리 정보

- 토목시설의 상세표준도 기반 BIM라이브러리(국토교통부/건설기술연구원)

② BIM단가 상세설명서 활용방법

- 본 단가는 상기의 BIM라이브러리에 기준한 것으로, 제시된 기준이 당해공사의 시공규모 또는 현장여건 및 작업조건 등과 부합하지 않는 경우에는 BIM단가를 조정 산출하여 적용할 수 있다.
- BIM단가 상세설명서를 활용하여 수량정보 및 공사비 산출항목을 변경할 수 있으며, 공사비 산출항목의 변경시에는 본 단가집의 공종별 표준시장단가를 적용한다.

【기본산출변수 상세정보는 별첨자료 참고】

LM120.03040 수로암거(2련) / (B)2.5m×(H)2.0m,토피:8m이하	
코드	LM120.03040
명칭	수로암거(2련)
규격	(B)2.5m×(H)2.0m,토피:8m이하
단위	m
적용단가(원)	1,845,999
노무비율(%)	70 %

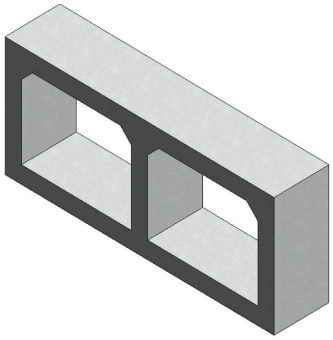

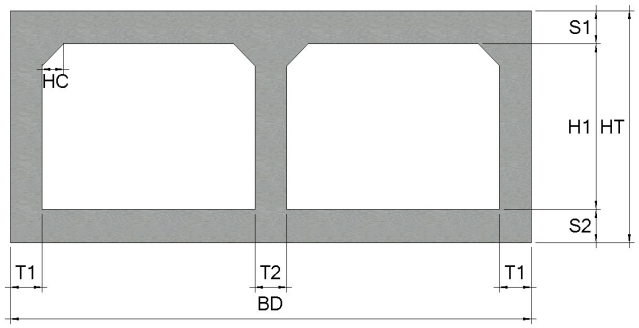

< 기본산출변수 >

산출변수	설명	변수값	단위	비고
T1	외벽 두께	350	mm	
T2	내벽 두께	300	mm	
HC	헌치 길이	250	mm	
CVL	암거 길이	1000	mm	
HT	외벽 외측 높이	3000	mm	
S1	상부 바닥 두께	500	mm	
H1	암거(련) 높이	2000	mm	
S2	하부 바닥 두께	500	mm	
BD	암거 전체폭	6000	mm	

LM120.03040 수로암거(2련) / (B)2.5m×(H)2.0m,토피:8m이하							
< 공사비 산출 항목 >							
구분	품명/규격	단위	수량	단가	금액	표준시장단가 코드	비고
본체	철근타설/펌프카 보통(S15, 150m3)	m3	8.125	23,158	188,159	EC201.02152	
	콘크리트 타설/장비사용 무근콘크리트	m3	0.62	27,151	16,834	EC110.12000	
	철근가공조립/현장가공 TYPE-2	ton	0.646	781,621	504,927	EE001.30000	
	합판거푸집 간단	m2	0.2	45,596	9,119	ED001.01000	
	합판거푸집 보통	m2	18.416	52,082	959,142	ED001.02000	
	소계				1,678,181	[A]	
부대공	지수판 (PVC 230×9.5㎜) 채움재 (스티로폼, t=20mm) 봉합재 (실런트,20×25㎜) 다웰바 (Φ32×1000㎜) (암거신축이음용 수팽창고무지수재 (20×10㎜) 스 페 이 셔 (슬라브및기초용) 스 페 이 셔 (벽체용)	sum	[A]의	10%	167,818	요율산출	
	소계				167,818	[B]	
합계					1,845,999	[A+B]	

< 객체단가 정의 및 해설 >

【단가정의】

① 이 단가는 수로암거의 시공을 기준한 것으로, 거푸집 설치 및 해체, 콘크리트 타설, 철근 가공조립, 부대작업(지수판, 채움재, 봉합재, 다웰바, 스페이셔, 지수재)을 포함한다.

② 비계, 동바리의 설치 및 해체비용을 제외한다.

③ 재료비·운반비의 포함 및 제외 사항은 다음과 같다.

- 포함 : 거푸집, 지수판, 채움재, 봉합재, 다웰바, 스페이셔, 지수재
- 제외 : 철근, 콘크리트

【적용기준】

① BIM라이브러리 정보

- 토목시설의 상세표준도 기반 BIM라이브러리(국토교통부/건설기술연구원)

② BIM단가 상세설명서 활용방법

- 본 단가는 상기의 BIM라이브러리에 기준한 것으로, 제시된 기준이 당해공사의 시공규모 또는 현장여건 및 작업조건 등과 부합하지 않는 경우에는 BIM단가를 조정 산출하여 적용할 수 있다.
- BIM단가 상세설명서를 활용하여 수량정보 및 공사비 산출항목을 변경할 수 있으며, 공사비 산출항목의 변경시에는 본 단가집의 공종별 표준시장단가를 적용한다.

【기본산출변수 상세정보는 별첨자료 참고】

LM120.03050 수로암거(2련) / (B)2.5m×(H)2.0m,토피:10m이하	
코드	LM120.03050
명칭	수로암거(2련)
규격	(B)2.5m×(H)2.0m,토피:10m이하
단위	m
적용단가(원)	2,017,838
노무비율(%)	71 %

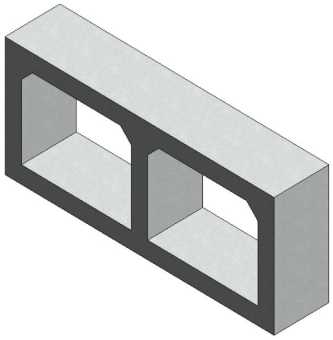

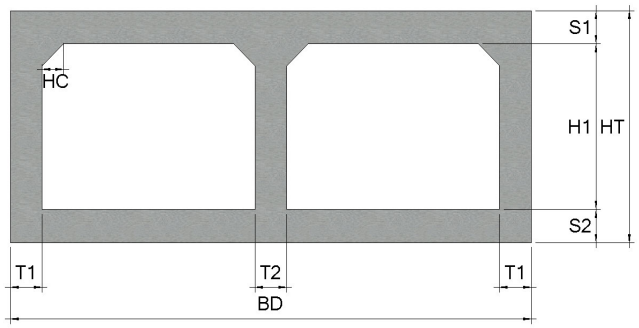

< 기본산출변수 >

산출변수	설명	변수값	단위	비고
T1	외벽 두께	450	mm	
T2	내벽 두께	300	mm	
HC	헌치 길이	250	mm	
CVL	암거 길이	1000	mm	
HT	외벽 외측 높이	3200	mm	
S1	상부 바닥 두께	600	mm	
H1	암거(련) 높이	2000	mm	
S2	하부 바닥 두께	600	mm	
BD	암거 전체폭	6200	mm	

LM120.03050 수로암거(2련) / (B)2.5m×(H)2.0m,토피:10m이하							
< 공사비 산출 항목 >							
구분	품명/규격	단위	수량	단가	금액	표준시장단가 코드	비고
본체	철근타설/펌프카 보통(S15, 150m3)	m3	9.965	23,158	230,769	EC201.02152	
	콘크리트 타설/장비사용 무근콘크리트	m3	0.64	27,151	17,377	EC110.12000	
	철근가공조립/현장가공 TYPE-2	ton	0.764	781,621	597,158	EE001.30000	
	합판거푸집 간단	m2	0.2	45,596	9,119	ED001.01000	
	합판거푸집 보통	m2	18.816	52,082	979,975	ED001.02000	
	소계				1,834,398	[A]	
부대공	지수판 (PVC 230×9.5㎜) 채움재 (스티로폼, t=20mm) 봉합재 (실런트,20×25㎜) 다웰바 (Φ32×1000㎜) (암거신축이음용 수팽창고무지수재 (20×10㎜) 스 페 이 셔 (슬라브및기초용) 스 페 이 셔 (벽체용)	sum	[A]의	10%	183,440	요율산출	
	소계				183,440	[B]	
합계					2,017,838	[A+B]	

< 객체단가 정의 및 해설 >

【단가정의】

① 이 단가는 수로암거의 시공을 기준한 것으로, 거푸집 설치 및 해체, 콘크리트 타설, 철근 가공조립, 부대작업(지수판, 채움재, 봉합재, 다웰바, 스페이셔, 지수재)을 포함한다.

② 비계, 동바리의 설치 및 해체비용을 제외한다.

③ 재료비·운반비의 포함 및 제외 사항은 다음과 같다.

- 포함 : 거푸집, 지수판, 채움재, 봉합재, 다웰바, 스페이셔, 지수재
- 제외 : 철근, 콘크리트

【적용기준】

① BIM라이브러리 정보

- 토목시설의 상세표준도 기반 BIM라이브러리(국토교통부/건설기술연구원)

② BIM단가 상세설명서 활용방법

- 본 단가는 상기의 BIM라이브러리에 기준한 것으로, 제시된 기준이 당해공사의 시공규모 또는 현장여건 및 작업조건 등과 부합하지 않는 경우에는 BIM단가를 조정 산출하여 적용할 수 있다.
- BIM단가 상세설명서를 활용하여 수량정보 및 공사비 산출항목을 변경할 수 있으며, 공사비 산출항목의 변경시에는 본 단가집의 공종별 표준시장단가를 적용한다.

【기본산출변수 상세정보는 별첨자료 참고】

LM120.04010 수로암거(2련) / (B)2.5m×(H)2.5m,토피:2m이하	
코드	LM120.04010
명칭	수로암거(2련)
규격	(B)2.5m×(H)2.5m,토피:2m이하
단위	m
적용단가(원)	1,793,692
노무비율(%)	69 %

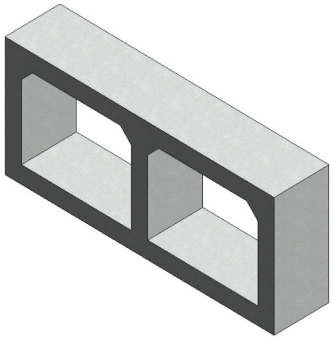

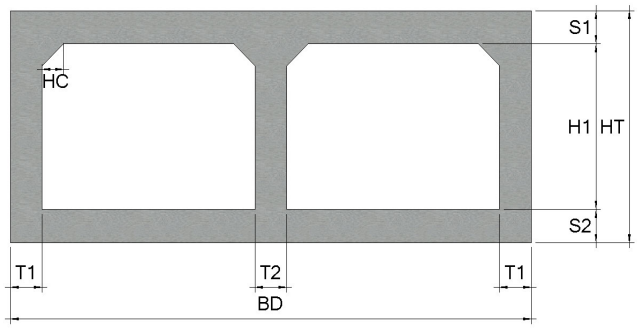

< 기본산출변수 >

산출변수	설명	변수값	단위	비고
T1	외벽 두께	300	mm	
T2	내벽 두께	300	mm	
HC	헌치 길이	200	mm	
CVL	암거 길이	1000	mm	
HT	외벽 외측 높이	3100	mm	
S1	상부 바닥 두께	300	mm	
H1	암거(련) 높이	2500	mm	
S2	하부 바닥 두께	300	mm	
BD	암거 전체폭	5900	mm	

LM120.04010 수로암거(2련) / (B)2.5m×(H)2.5m,토피:2m이하							
< 공사비 산출 항목 >							
구분	품명/규격	단위	수량	단가	금액	표준시장단가 코드	비고
본체	철근타설/펌프카 보통(S15, 150m3)	m3	5.87	23,158	135,937	EC201.02152	
	콘크리트 타설/장비사용 무근콘크리트	m3	0.61	27,151	16,562	EC110.12000	
	철근가공조립/현장가공 TYPE-2	ton	0.498	781,621	389,247	EE001.30000	
	합판거푸집 간단	m2	0.2	45,596	9,119	ED001.01000	
	합판거푸집 보통	m2	20.732	52,082	1,079,764	ED001.02000	
	소계				1,630,629	[A]	
부대공	지수판 (PVC 230×9.5㎜) 채움재 (스티로폼, t=20mm) 봉합재 (실런트,20×25㎜) 다웰바 (Φ32×1000㎜) (암거신축이음용 수팽창고무지수재 (20×10㎜) 스 페 이 셔 (슬라브및기초용) 스 페 이 셔 (벽체용)	sum	[A]의	10%	163,063	요율산출	
	소계				163,063	[B]	
합계					1,793,692	[A+B]	

< 객체단가 정의 및 해설 >

【단가정의】

① 이 단가는 수로암거의 시공을 기준한 것으로, 거푸집 설치 및 해체, 콘크리트 타설, 철근 가공조립, 부대작업(지수판, 채움재, 봉합재, 다웰바, 스페이셔, 지수재)을 포함한다.

② 비계, 동바리의 설치 및 해체비용을 제외한다.

③ 재료비·운반비의 포함 및 제외 사항은 다음과 같다.

- 포함 : 거푸집, 지수판, 채움재, 봉합재, 다웰바, 스페이셔, 지수재
- 제외 : 철근, 콘크리트

【적용기준】

① BIM라이브러리 정보

- 토목시설의 상세표준도 기반 BIM라이브러리(국토교통부/건설기술연구원)

② BIM단가 상세설명서 활용방법

- 본 단가는 상기의 BIM라이브러리에 기준한 것으로, 제시된 기준이 당해공사의 시공규모 또는 현장여건 및 작업조건 등과 부합하지 않는 경우에는 BIM단가를 조정 산출하여 적용할 수 있다.
- BIM단가 상세설명서를 활용하여 수량정보 및 공사비 산출항목을 변경할 수 있으며, 공사비 산출항목의 변경시에는 본 단가집의 공종별 표준시장단가를 적용한다.

【기본산출변수 상세정보는 별첨자료 참고】

LM120.04020 수로암거(2련) / (B)2.5m×(H)2.5m,토피:3m이하	
코드	LM120.04020
명칭	수로암거(2련)
규격	(B)2.5m×(H)2.5m,토피:3m이하
단위	m
적용단가(원)	1,849,925
노무비율(%)	69 %

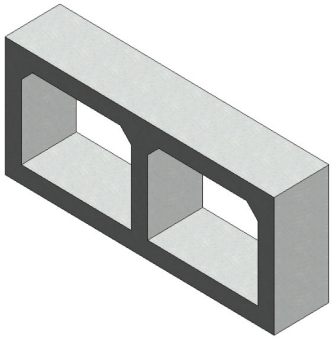

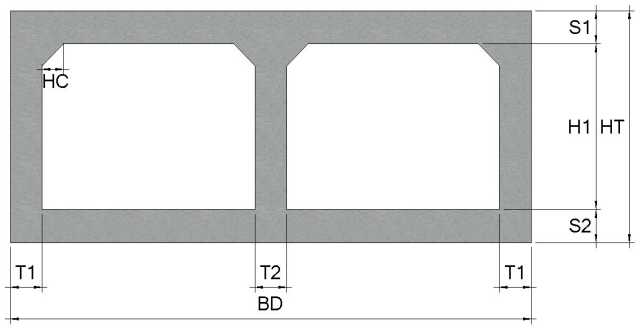

< 기본산출변수 >

산출변수	설명	변수값	단위	비고
T1	외벽 두께	300	mm	
T2	내벽 두께	300	mm	
HC	헌치 길이	200	mm	
CVL	암거 길이	1000	mm	
HT	외벽 외측 높이	3150	mm	
S1	상부 바닥 두께	300	mm	
H1	암거(련) 높이	2500	mm	
S2	하부 바닥 두께	350	mm	
BD	암거 전체폭	5900	mm	

LM120.04020 수로암거(2련) / (B)2.5m×(H)2.5m,토피:3m이하							
< 공사비 산출 항목 >							
구분	품명/규격	단위	수량	단가	금액	표준시장단가 코드	비고
본체	철근타설/펌프카 보통(S15, 150m3)	m3	6.165	23,158	142,769	EC201.02152	
	콘크리트 타설/장비사용 무근콘크리트	m3	0.61	27,151	16,562	EC110.12000	
	철근가공조립/현장가공 TYPE-2	ton	0.548	781,621	428,328	EE001.30000	
	합판거푸집 간단	m2	0.2	45,596	9,119	ED001.01000	
	합판거푸집 보통	m2	20.832	52,082	1,084,972	ED001.02000	
	소계				1,681,750	[A]	
부대공	지수판 (PVC 230×9.5㎜) 채움재 (스티로폼, t=20mm) 봉합재 (실런트,20×25㎜) 다웰바 (Φ32×1000㎜) (암거신축이음용 수팽창고무지수재 (20×10㎜) 스 페 이 셔 (슬라브및기초용) 스 페 이 셔 (벽체용)	sum	[A]의	10%	168,175	요율산출	
	소계				168,175	[B]	
합계					1,849,925	[A+B]	

< 객체단가 정의 및 해설 >

【단가정의】

① 이 단가는 수로암거의 시공을 기준한 것으로, 거푸집 설치 및 해체, 콘크리트 타설, 철근 가공조립, 부대작업(지수판, 채움재, 봉합재, 다웰바, 스페이셔, 지수재)을 포함한다.

② 비계, 동바리의 설치 및 해체비용을 제외한다.

③ 재료비·운반비의 포함 및 제외 사항은 다음과 같다.

- 포함 : 거푸집, 지수판, 채움재, 봉합재, 다웰바, 스페이셔, 지수재
- 제외 : 철근, 콘크리트

【적용기준】

① BIM라이브러리 정보

- 토목시설의 상세표준도 기반 BIM라이브러리(국토교통부/건설기술연구원)

② BIM단가 상세설명서 활용방법

- 본 단가는 상기의 BIM라이브러리에 기준한 것으로, 제시된 기준이 당해공사의 시공규모 또는 현장여건 및 작업조건 등과 부합하지 않는 경우에는 BIM단가를 조정 산출하여 적용할 수 있다.
- BIM단가 상세설명서를 활용하여 수량정보 및 공사비 산출항목을 변경할 수 있으며, 공사비 산출항목의 변경시에는 본 단가집의 공종별 표준시장단가를 적용한다.

【기본산출변수 상세정보는 별첨자료 참고】

LM120.04030 수로암거(2련) / (B)2.5m×(H)2.5m,토피:5m이하	
코드	LM120.04030
명칭	수로암거(2련)
규격	(B)2.5m×(H)2.5m,토피:5m이하
단위	m
적용단가(원)	1,964,806
노무비율(%)	70 %

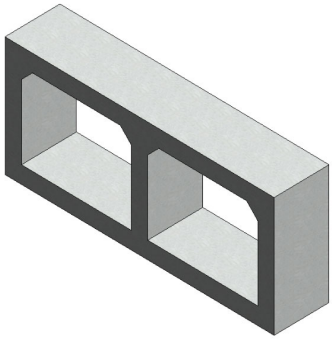

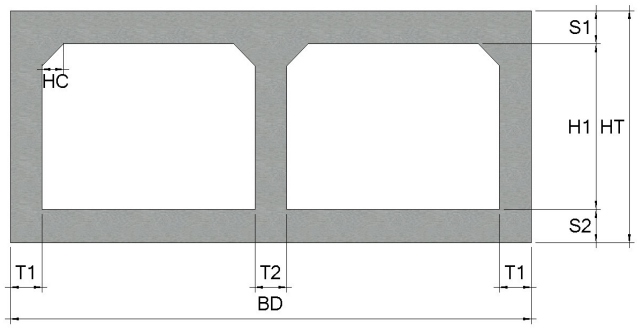

< 기본산출변수 >

산출변수	설명	변수값	단위	비고
T1	외벽 두께	300	mm	
T2	내벽 두께	300	mm	
HC	헌치 길이	200	mm	
CVL	암거 길이	1000	mm	
HT	외벽 외측 높이	3350	mm	
S1	상부 바닥 두께	400	mm	
H1	암거(련) 높이	2500	mm	
S2	하부 바닥 두께	450	mm	
BD	암거 전체폭	5900	mm	

LM120.04030 수로암거(2련) / (B)2.5m×(H)2.5m,토피:5m이하							
< 공사비 산출 항목 >							
구분	품명/규격	단위	수량	단가	금액	표준시장단가 코드	비고
본체	철근타설/펌프카 보통(S15, 150m3)	m3	7.345	23,158	170,096	EC201.02152	
	콘크리트 타설/장비사용 무근콘크리트	m3	0.61	27,151	16,562	EC110.12000	
	철근가공조립/현장가공 TYPE-2	ton	0.62	781,621	484,605	EE001.30000	
	합판거푸집 간단	m2	0.2	45,596	9,119	ED001.01000	
	합판거푸집 보통	m2	21.232	52,082	1,105,805	ED001.02000	
	소계				1,786,187	[A]	
부대공	지수판 (PVC 230×9.5㎜) 채움재 (스티로폼, t=20mm) 봉합재 (실런트,20×25㎜) 다웰바 (Φ32×1000㎜) (암거신축이음용 수팽창고무지수재 (20×10㎜) 스 페 이 셔 (슬라브및기초용) 스 페 이 셔 (벽체용)	sum	[A]의	10%	178,619	요율산출	
	소계				178,619	[B]	
합계					1,964,806	[A+B]	

< 객체단가 정의 및 해설 >

【단가정의】

① 이 단가는 수로암거의 시공을 기준한 것으로, 거푸집 설치 및 해체, 콘크리트 타설, 철근 가공조립, 부대작업(지수판, 채움재, 봉합재, 다웰바, 스페이셔, 지수재)을 포함한다.

② 비계, 동바리의 설치 및 해체비용을 제외한다.

③ 재료비·운반비의 포함 및 제외 사항은 다음과 같다.

- 포함 : 거푸집, 지수판, 채움재, 봉합재, 다웰바, 스페이셔, 지수재
- 제외 : 철근, 콘크리트

【적용기준】

① BIM라이브러리 정보

- 토목시설의 상세표준도 기반 BIM라이브러리(국토교통부/건설기술연구원)

② BIM단가 상세설명서 활용방법

- 본 단가는 상기의 BIM라이브러리에 기준한 것으로, 제시된 기준이 당해공사의 시공규모 또는 현장여건 및 작업조건 등과 부합하지 않는 경우에는 BIM단가를 조정 산출하여 적용할 수 있다.
- BIM단가 상세설명서를 활용하여 수량정보 및 공사비 산출항목을 변경할 수 있으며, 공사비 산출항목의 변경시에는 본 단가집의 공종별 표준시장단가를 적용한다.

【기본산출변수 상세정보는 별첨자료 참고】

LM120.04040 수로암거(2련) / (B)2.5m×(H)2.5m,토피:8m이하	
코드	LM120.04040
명칭	수로암거(2련)
규격	(B)2.5m×(H)2.5m,토피:8m이하
단위	m
적용단가(원)	2,102,828
노무비율(%)	70 %

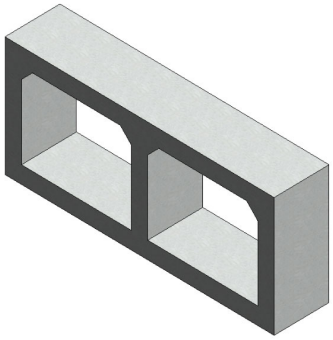

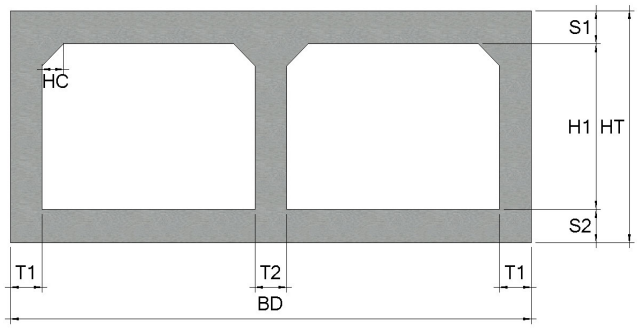

< 기본산출변수 >

산출변수	설명	변수값	단위	비고
T1	외벽 두께	350	mm	
T2	내벽 두께	300	mm	
HC	헌치 길이	250	mm	
CVL	암거 길이	1000	mm	
HT	외벽 외측 높이	3500	mm	
S1	상부 바닥 두께	500	mm	
H1	암거(련) 높이	2500	mm	
S2	하부 바닥 두께	500	mm	
BD	암거 전체폭	6000	mm	

LM120.04040 수로암거(2련) / (B)2.5m×(H)2.5m,토피:8m이하							
< 공사비 산출 항목 >							
구분	품명/규격	단위	수량	단가	금액	표준시장단가 코드	비고
본체	철근타설/펌프카 보통(S15, 150m3)	m3	8.625	23,158	199,738	EC201.02152	
	콘크리트 타설/장비사용 무근콘크리트	m3	0.62	27,151	16,834	EC110.12000	
	철근가공조립/현장가공 TYPE-2	ton	0.73	781,621	570,583	EE001.30000	
	합판거푸집 간단	m2	0.2	45,596	9,119	ED001.01000	
	합판거푸집 보통	m2	21.416	52,082	1,115,388	ED001.02000	
	소계				1,911,662	[A]	
부대공	지수판 (PVC 230×9.5㎜) 채움재 (스티로폼, t=20mm) 봉합재 (실런트,20×25㎜) 다웰바 (Φ32×1000㎜) (암거신축이음용 수팽창고무지수재 (20×10㎜) 스 페 이 셔 (슬라브및기초용) 스 페 이 셔 (벽체용)	sum	[A]의	10%	191,166	요율산출	
	소계				191,166	[B]	
합계					2,102,828	[A+B]	

< 객체단가 정의 및 해설 >

【단가정의】

① 이 단가는 수로암거의 시공을 기준한 것으로, 거푸집 설치 및 해체, 콘크리트 타설, 철근 가공조립, 부대작업(지수판, 채움재, 봉합재, 다웰바, 스페이셔, 지수재)을 포함한다.

② 비계, 동바리의 설치 및 해체비용을 제외한다.

③ 재료비·운반비의 포함 및 제외 사항은 다음과 같다.

- 포함 : 거푸집, 지수판, 채움재, 봉합재, 다웰바, 스페이셔, 지수재
- 제외 : 철근, 콘크리트

【적용기준】

① BIM라이브러리 정보

- 토목시설의 상세표준도 기반 BIM라이브러리(국토교통부/건설기술연구원)

② BIM단가 상세설명서 활용방법

- 본 단가는 상기의 BIM라이브러리에 기준한 것으로, 제시된 기준이 당해공사의 시공규모 또는 현장여건 및 작업조건 등과 부합하지 않는 경우에는 BIM단가를 조정 산출하여 적용할 수 있다.
- BIM단가 상세설명서를 활용하여 수량정보 및 공사비 산출항목을 변경할 수 있으며, 공사비 산출항목의 변경시에는 본 단가집의 공종별 표준시장단가를 적용한다.

【기본산출변수 상세정보는 별첨자료 참고】

LM120.04050 수로암거(2련) / (B)2.5m×(H)2.5m,토피:10m이하	
코드	LM120.04050
명칭	수로암거(2련)
규격	(B)2.5m×(H)2.5m,토피:10m이하
단위	m
적용단가(원)	2,255,406
노무비율(%)	71 %

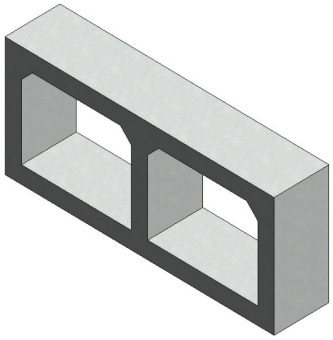

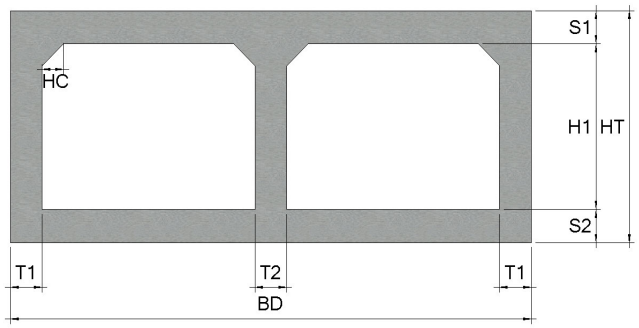

< 기본산출변수 >

산출변수	설명	변수값	단위	비고
T1	외벽 두께	450	mm	
T2	내벽 두께	300	mm	
HC	헌치 길이	300	mm	
CVL	암거 길이	1000	mm	
HT	외벽 외측 높이	3700	mm	
S1	상부 바닥 두께	600	mm	
H1	암거(련) 높이	2500	mm	
S2	하부 바닥 두께	600	mm	
BD	암거 전체폭	6200	mm	

LM120.04050 수로암거(2련) / (B)2.5m×(H)2.5m,토피:10m이하							
< 공사비 산출 항목 >							
구분	품명/규격	단위	수량	단가	금액	표준시장단가 코드	비고
본체	철근타설/펌프카 보통(S15, 150m3)	m3	10.62	23,158	245,938	EC201.02152	
	콘크리트 타설/장비사용 무근콘크리트	m3	0.64	27,151	17,377	EC110.12000	
	철근가공조립/현장가공 TYPE-2	ton	0.829	781,621	647,964	EE001.30000	
	합판거푸집 간단	m2	0.2	45,596	9,119	ED001.01000	
	합판거푸집 보통	m2	21.696	52,082	1,129,971	ED001.02000	
	소계				2,050,369	[A]	
부대공	지수판 (PVC 230×9.5㎜) 채움재 (스티로폼, t=20mm) 봉합재 (실런트,20×25㎜) 다웰바 (Φ32×1000㎜) (암거신축이음용 수팽창고무지수재 (20×10㎜) 스 페 이 셔 (슬라브및기초용) 스 페 이 셔 (벽체용)	sum	[A]의	10%	205,037	요율산출	
	소계				205,037	[B]	
합계					2,255,406	[A+B]	

< 객체단가 정의 및 해설 >

【단가정의】

① 이 단가는 수로암거의 시공을 기준한 것으로, 거푸집 설치 및 해체, 콘크리트 타설, 철근 가공조립, 부대작업(지수판, 채움재, 봉합재, 다웰바, 스페이셔, 지수재)을 포함한다.

② 비계, 동바리의 설치 및 해체비용을 제외한다.

③ 재료비·운반비의 포함 및 제외 사항은 다음과 같다.

- 포함 : 거푸집, 지수판, 채움재, 봉합재, 다웰바, 스페이셔, 지수재
- 제외 : 철근, 콘크리트

【적용기준】

① BIM라이브러리 정보

- 토목시설의 상세표준도 기반 BIM라이브러리(국토교통부/건설기술연구원)

② BIM단가 상세설명서 활용방법

- 본 단가는 상기의 BIM라이브러리에 기준한 것으로, 제시된 기준이 당해공사의 시공규모 또는 현장여건 및 작업조건 등과 부합하지 않는 경우에는 BIM단가를 조정 산출하여 적용할 수 있다.
- BIM단가 상세설명서를 활용하여 수량정보 및 공사비 산출항목을 변경할 수 있으며, 공사비 산출항목의 변경시에는 본 단가집의 공종별 표준시장단가를 적용한다.

【기본산출변수 상세정보는 별첨자료 참고】

LM120.05010 수로암거(2련) / (B)3.0m×(H)2.5m,토피:2m이하	
코드	LM120.05010
명칭	수로암거(2련)
규격	(B)3.0m×(H)2.5m,토피:2m이하
단위	m
적용단가(원)	2,013,498
노무비율(%)	70 %

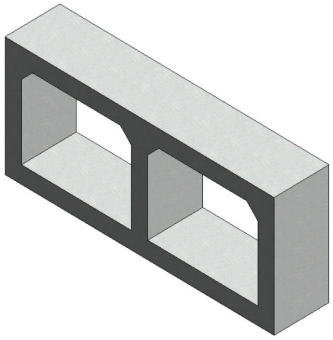

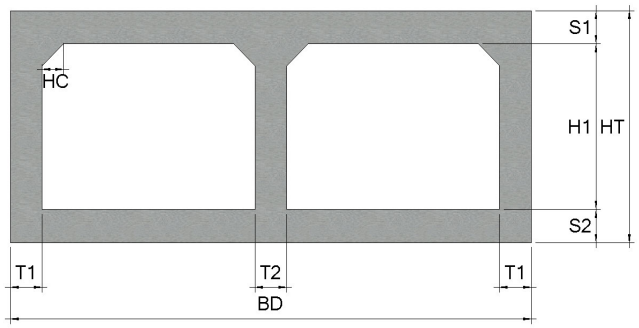

< 기본산출변수 >

산출변수	설명	변수값	단위	비고
T1	외벽 두께	300	mm	
T2	내벽 두께	300	mm	
HC	헌치 길이	200	mm	
CVL	암거 길이	1000	mm	
HT	외벽 외측 높이	3200	mm	
S1	상부 바닥 두께	350	mm	
H1	암거(련) 높이	2500	mm	
S2	하부 바닥 두께	350	mm	
BD	암거 전체폭	6900	mm	

LM120.05010 수로암거(2련) / (B)3.0m×(H)2.5m,토피:2m이하							
< 공사비 산출 항목 >							
구분	품명/규격	단위	수량	단가	금액	표준시장단가 코드	비고
본체	철근타설/펌프카 보통(S15, 150m3)	m3	7.16	23,158	165,811	EC201.02152	
	콘크리트 타설/장비사용 무근콘크리트	m3	0.71	27,151	19,277	EC110.12000	
	철근가공조립/현장가공 TYPE-2	ton	0.632	781,621	493,984	EE001.30000	
	합판거푸집 간단	m2	0.2	45,596	9,119	ED001.01000	
	합판거푸집 보통	m2	21.932	52,082	1,142,262	ED001.02000	
	소계				1,830,453	[A]	
부대공	지수판 (PVC 230×9.5㎜) 채움재 (스티로폼, t=20mm) 봉합재 (실런트,20×25㎜) 다웰바 (Φ32×1000㎜) (암거신축이음용 수팽창고무지수재 (20×10㎜) 스 페 이 셔 (슬라브및기초용) 스 페 이 셔 (벽체용)	sum	[A]의	10%	183,045	요율산출	
	소계				183,045	[B]	
합계					2,013,498	[A+B]	

< 객체단가 정의 및 해설 >

【단가정의】

① 이 단가는 수로암거의 시공을 기준한 것으로, 거푸집 설치 및 해체, 콘크리트 타설, 철근 가공조립, 부대작업(지수판, 채움재, 봉합재, 다웰바, 스페이셔, 지수재)을 포함한다.

② 비계, 동바리의 설치 및 해체비용을 제외한다.

③ 재료비·운반비의 포함 및 제외 사항은 다음과 같다.

- 포함 : 거푸집, 지수판, 채움재, 봉합재, 다웰바, 스페이셔, 지수재
- 제외 : 철근, 콘크리트

【적용기준】

① BIM라이브러리 정보

- 토목시설의 상세표준도 기반 BIM라이브러리(국토교통부/건설기술연구원)

② BIM단가 상세설명서 활용방법

- 본 단가는 상기의 BIM라이브러리에 기준한 것으로, 제시된 기준이 당해공사의 시공규모 또는 현장여건 및 작업조건 등과 부합하지 않는 경우에는 BIM단가를 조정 산출하여 적용할 수 있다.
- BIM단가 상세설명서를 활용하여 수량정보 및 공사비 산출항목을 변경할 수 있으며, 공사비 산출항목의 변경시에는 본 단가집의 공종별 표준시장단가를 적용한다.

【기본산출변수 상세정보는 별첨자료 참고】

LM120.05020 수로암거(2련) / (B)3.0m×(H)2.5m,토피:3m이하	
코드	LM120.05020
명칭	수로암거(2련)
규격	(B)3.0m×(H)2.5m,토피:3m이하
단위	m
적용단가(원)	2,015,121
노무비율(%)	69 %

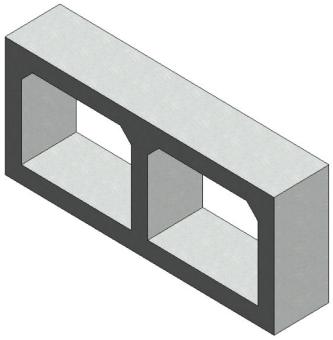

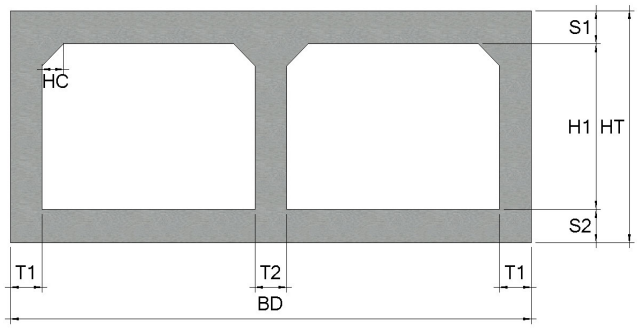

< 기본산출변수 >

산출변수	설명	변수값	단위	비고
T1	외벽 두께	300	mm	
T2	내벽 두께	300	mm	
HC	헌치 길이	200	mm	
CVL	암거 길이	1000	mm	
HT	외벽 외측 높이	3250	mm	
S1	상부 바닥 두께	350	mm	
H1	암거(련) 높이	2500	mm	
S2	하부 바닥 두께	400	mm	
BD	암거 전체폭	6900	mm	

LM120.05020 수로암거(2련) / (B)3.0m×(H)2.5m,토피:3m이하							
< 공사비 산출 항목 >							
구분	품명/규격	단위	수량	단가	금액	표준시장단가 코드	비고
본체	철근타설/펌프카 보통(S15, 150m3)	m3	7.505	23,158	173,801	EC201.02152	
	콘크리트 타설/장비사용 무근콘크리트	m3	0.71	27,151	19,277	EC110.12000	
	철근가공조립/현장가공 TYPE-2	ton	0.617	781,621	482,260	EE001.30000	
	합판거푸집 간단	m2	0.2	45,596	9,119	ED001.01000	
	합판거푸집 보통	m2	22.032	52,082	1,147,471	ED001.02000	
	소계				1,831,928	[A]	
부대공	지수판 (PVC 230×9.5㎜) 채움재 (스티로폼, t=20mm) 봉합재 (실런트,20×25㎜) 다웰바 (Φ32×1000㎜) (암거신축이음용 수팽창고무지수재 (20×10㎜) 스 페 이 셔 (슬라브및기초용) 스 페 이 셔 (벽체용)	sum	[A]의	10%	183,193	요율산출	
	소계				183,193	[B]	
합계					2,015,121	[A+B]	

< 객체단가 정의 및 해설 >

【단가정의】

① 이 단가는 수로암거의 시공을 기준한 것으로, 거푸집 설치 및 해체, 콘크리트 타설, 철근 가공조립, 부대작업(지수판, 채움재, 봉합재, 다웰바, 스페이셔, 지수재)을 포함한다.

② 비계, 동바리의 설치 및 해체비용을 제외한다.

③ 재료비·운반비의 포함 및 제외 사항은 다음과 같다.

- 포함 : 거푸집, 지수판, 채움재, 봉합재, 다웰바, 스페이셔, 지수재
- 제외 : 철근, 콘크리트

【적용기준】

① BIM라이브러리 정보

- 토목시설의 상세표준도 기반 BIM라이브러리(국토교통부/건설기술연구원)

② BIM단가 상세설명서 활용방법

- 본 단가는 상기의 BIM라이브러리에 기준한 것으로, 제시된 기준이 당해공사의 시공규모 또는 현장여건 및 작업조건 등과 부합하지 않는 경우에는 BIM단가를 조정 산출하여 적용할 수 있다.
- BIM단가 상세설명서를 활용하여 수량정보 및 공사비 산출항목을 변경할 수 있으며, 공사비 산출항목의 변경시에는 본 단가집의 공종별 표준시장단가를 적용한다.

【기본산출변수 상세정보는 별첨자료 참고】

LM120.05030 수로암거(2련) / (B)3.0m×(H)2.5m,토피:5m이하	
코드	LM120.05030
명칭	수로암거(2련)
규격	(B)3.0m×(H)2.5m,토피:5m이하
단위	m
적용단가(원)	2,195,457
노무비율(%)	70 %

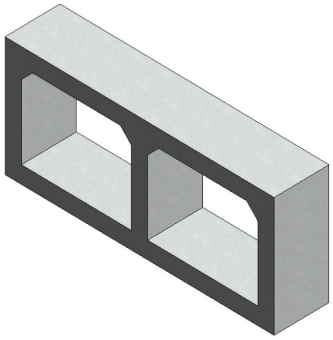

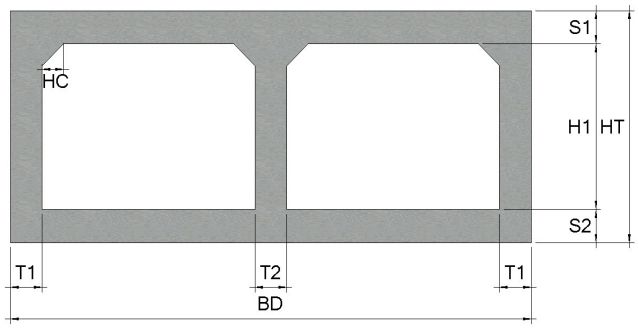

< 기본산출변수 >

산출변수	설명	변수값	단위	비고
T1	외벽 두께	350	mm	
T2	내벽 두께	300	mm	
HC	헌치 길이	250	mm	
CVL	암거 길이	1000	mm	
HT	외벽 외측 높이	3500	mm	
S1	상부 바닥 두께	500	mm	
H1	암거(련) 높이	2500	mm	
S2	하부 바닥 두께	500	mm	
BD	암거 전체폭	7000	mm	

LM120.05030 수로암거(2련) / (B)3.0m×(H)2.5m,토피:5m이하							
< 공사비 산출 항목 >							
구분	품명/규격	단위	수량	단가	금액	표준시장단가 코드	비고
본체	철근타설/펌프카 보통(S15, 150m3)	m3	9.625	23,158	222,896	EC201.02152	
	콘크리트 타설/장비사용 무근콘크리트	m3	0.72	27,151	19,549	EC110.12000	
	철근가공조립/현장가공 TYPE-2	ton	0.738	781,621	576,836	EE001.30000	
	합판거푸집 간단	m2	0.2	45,596	9,119	ED001.01000	
	합판거푸집 보통	m2	22.416	52,082	1,167,470	ED001.02000	
	소계				1,995,870	[A]	
부대공	지수판 (PVC 230×9.5㎜) 채움재 (스티로폼, t=20mm) 봉합재 (실런트,20×25㎜) 다웰바 (Φ32×1000㎜) (암거신축이음용 수팽창고무지수재 (20×10㎜) 스 페 이 셔 (슬라브및기초용) 스 페 이 셔 (벽체용)	sum	[A]의	10%	199,587	요율산출	
	소계				199,587	[B]	
합계					2,195,457	[A+B]	

< 객체단가 정의 및 해설 >

【단가정의】

① 이 단가는 수로암거의 시공을 기준한 것으로, 거푸집 설치 및 해체, 콘크리트 타설, 철근 가공조립, 부대작업(지수판, 채움재, 봉합재, 다웰바, 스페이셔, 지수재)을 포함한다.

② 비계, 동바리의 설치 및 해체비용을 제외한다.

③ 재료비·운반비의 포함 및 제외 사항은 다음과 같다.

- 포함 : 거푸집, 지수판, 채움재, 봉합재, 다웰바, 스페이셔, 지수재
- 제외 : 철근, 콘크리트

【적용기준】

① BIM라이브러리 정보

- 토목시설의 상세표준도 기반 BIM라이브러리(국토교통부/건설기술연구원)

② BIM단가 상세설명서 활용방법

- 본 단가는 상기의 BIM라이브러리에 기준한 것으로, 제시된 기준이 당해공사의 시공규모 또는 현장여건 및 작업조건 등과 부합하지 않는 경우에는 BIM단가를 조정 산출하여 적용할 수 있다.
- BIM단가 상세설명서를 활용하여 수량정보 및 공사비 산출항목을 변경할 수 있으며, 공사비 산출항목의 변경시에는 본 단가집의 공종별 표준시장단가를 적용한다.

【기본산출변수 상세정보는 별첨자료 참고】

LM120.05040 수로암거(2련) / (B)3.0m×(H)2.5m,토피:7m이하	
코드	LM120.05040
명칭	수로암거(2련)
규격	(B)3.0m×(H)2.5m,토피:7m이하
단위	m
적용단가(원)	2,399,558
노무비율(%)	71 %

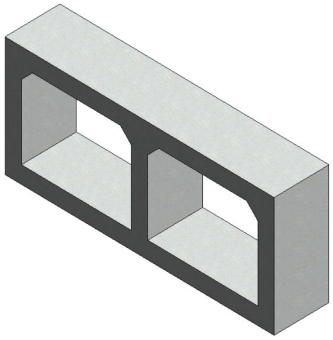

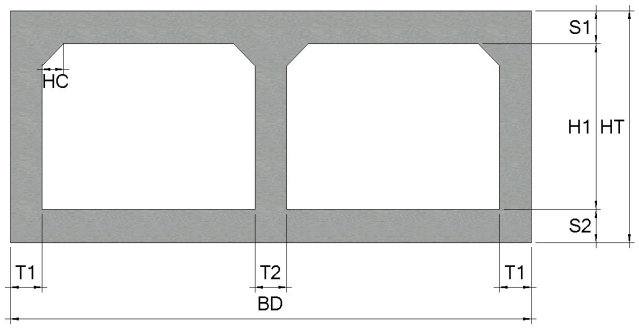

< 기본산출변수 >

산출변수	설명	변수값	단위	비고
T1	외벽 두께	450	mm	
T2	내벽 두께	300	mm	
HC	헌치 길이	300	mm	
CVL	암거 길이	1000	mm	
HT	외벽 외측 높이	3700	mm	
S1	상부 바닥 두께	600	mm	
H1	암거(련) 높이	2500	mm	
S2	하부 바닥 두께	600	mm	
BD	암거 전체폭	7200	mm	

LM120.05040 수로암거(2련) / (B)3.0m×(H)2.5m,토피:7m이하							
< 공사비 산출 항목 >							
구분	품명/규격	단위	수량	단가	금액	표준시장단가 코드	비고
본체	철근타설/펌프카 보통(S15, 150m3)	m3	11.82	23,158	273,728	EC201.02152	
	콘크리트 타설/장비사용 무근콘크리트	m3	0.74	27,151	20,092	EC110.12000	
	철근가공조립/현장가공 TYPE-2	ton	0.891	781,621	696,424	EE001.30000	
	합판거푸집 간단	m2	0.2	45,596	9,119	ED001.01000	
	합판거푸집 보통	m2	22.696	52,082	1,182,053	ED001.02000	
	소계				2,181,416	[A]	
부대공	지수판 (PVC 230×9.5㎜) 채움재 (스티로폼, t=20mm) 봉합재 (실런트,20×25㎜) 다웰바 (Φ32×1000㎜) (암거신축이음용 수팽창고무지수재 (20×10㎜) 스 페 이 셔 (슬라브및기초용) 스 페 이 셔 (벽체용)	sum	[A]의	10%	218,142	요율산출	
	소계				218,142	[B]	
합계					2,399,558	[A+B]	

< 객체단가 정의 및 해설 >

【단가정의】

① 이 단가는 수로암거의 시공을 기준한 것으로, 거푸집 설치 및 해체, 콘크리트 타설, 철근 가공조립, 부대작업(지수판, 채움재, 봉합재, 다웰바, 스페이셔, 지수재)을 포함한다.

② 비계, 동바리의 설치 및 해체비용을 제외한다.

③ 재료비·운반비의 포함 및 제외 사항은 다음과 같다.

- 포함 : 거푸집, 지수판, 채움재, 봉합재, 다웰바, 스페이셔, 지수재
- 제외 : 철근, 콘크리트

【적용기준】

① BIM라이브러리 정보

- 토목시설의 상세표준도 기반 BIM라이브러리(국토교통부/건설기술연구원)

② BIM단가 상세설명서 활용방법

- 본 단가는 상기의 BIM라이브러리에 기준한 것으로, 제시된 기준이 당해공사의 시공규모 또는 현장여건 및 작업조건 등과 부합하지 않는 경우에는 BIM단가를 조정 산출하여 적용할 수 있다.
- BIM단가 상세설명서를 활용하여 수량정보 및 공사비 산출항목을 변경할 수 있으며, 공사비 산출항목의 변경시에는 본 단가집의 공종별 표준시장단가를 적용한다.

【기본산출변수 상세정보는 별첨자료 참고】

LM120.05050 수로암거(2련) / (B)3.0m×(H)2.5m,토피:10m이하	
코드	LM120.05050
명칭	수로암거(2련)
규격	(B)3.0m×(H)2.5m,토피:10m이하
단위	m
적용단가(원)	2,645,644
노무비율(%)	72 %

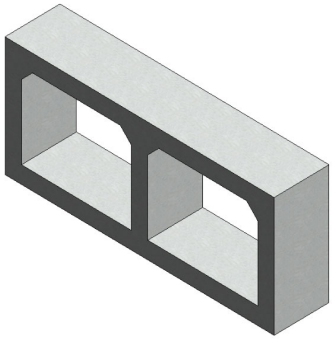

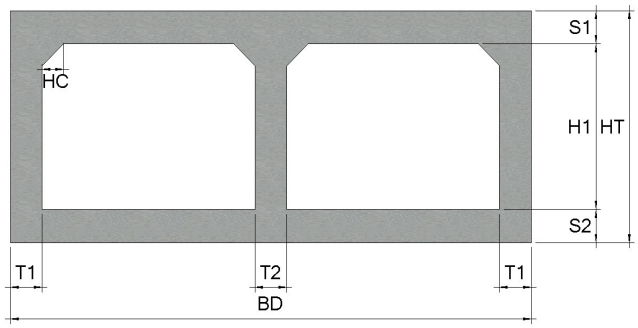

< 기본산출변수 >

산출변수	설명	변수값	단위	비고
T1	외벽 두께	550	mm	
T2	내벽 두께	400	mm	
HC	헌치 길이	350	mm	
CVL	암거 길이	1000	mm	
HT	외벽 외측 높이	3900	mm	
S1	상부 바닥 두께	700	mm	
H1	암거(련) 높이	2500	mm	
S2	하부 바닥 두께	700	mm	
BD	암거 전체폭	7500	mm	

LM120.05050 수로암거(2련) / (B)3.0m×(H)2.5m,토피:10m이하							
< 공사비 산출 항목 >							
구분	품명/규격	단위	수량	단가	금액	표준시장단가 코드	비고
본체	철근타설/펌프카 보통(S15, 150m3)	m3	14.495	23,158	335,675	EC201.02152	
	콘크리트 타설/장비사용 무근콘크리트	m3	0.77	27,151	20,906	EC110.12000	
	철근가공조립/현장가공 TYPE-2	ton	1.078	781,621	842,587	EE001.30000	
	합판거푸집 간단	m2	0.2	45,596	9,119	ED001.01000	
	합판거푸집 보통	m2	22.98	52,082	1,196,844	ED001.02000	
	소계				2,405,131	[A]	
부대공	지수판 (PVC 230×9.5㎜) 채움재 (스티로폼, t=20mm) 봉합재 (실런트,20×25㎜) 다웰바 (Φ32×1000㎜) (암거신축이음용 수팽창고무지수재 (20×10㎜) 스 페 이 셔 (슬라브및기초용) 스 페 이 셔 (벽체용)	sum	[A]의	10%	240,513	요율산출	
	소계				240,513	[B]	
합계					2,645,644	[A+B]	

< 객체단가 정의 및 해설 >

【단가정의】

① 이 단가는 수로암거의 시공을 기준한 것으로, 거푸집 설치 및 해체, 콘크리트 타설, 철근 가공조립, 부대작업(지수판, 채움재, 봉합재, 다웰바, 스페이셔, 지수재)을 포함한다.

② 비계, 동바리의 설치 및 해체비용을 제외한다.

③ 재료비·운반비의 포함 및 제외 사항은 다음과 같다.

- 포함 : 거푸집, 지수판, 채움재, 봉합재, 다웰바, 스페이셔, 지수재
- 제외 : 철근, 콘크리트

【적용기준】

① BIM라이브러리 정보

- 토목시설의 상세표준도 기반 BIM라이브러리(국토교통부/건설기술연구원)

② BIM단가 상세설명서 활용방법

- 본 단가는 상기의 BIM라이브러리에 기준한 것으로, 제시된 기준이 당해공사의 시공규모 또는 현장여건 및 작업조건 등과 부합하지 않는 경우에는 BIM단가를 조정 산출하여 적용할 수 있다.
- BIM단가 상세설명서를 활용하여 수량정보 및 공사비 산출항목을 변경할 수 있으며, 공사비 산출항목의 변경시에는 본 단가집의 공종별 표준시장단가를 적용한다.

【기본산출변수 상세정보는 별첨자료 참고】

LM120.06010 수로암거(2련) / (B)3.0m×(H)3.0m,토피:2m이하	
코드	LM120.06010
명칭	수로암거(2련)
규격	(B)3.0m×(H)3.0m,토피:2m이하
단위	m
적용단가(원)	2,221,766
노무비율(%)	69 %

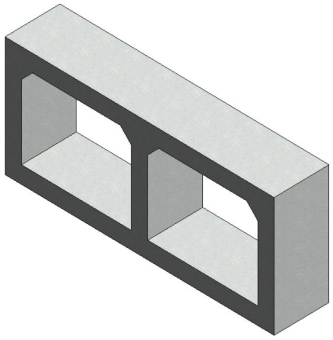

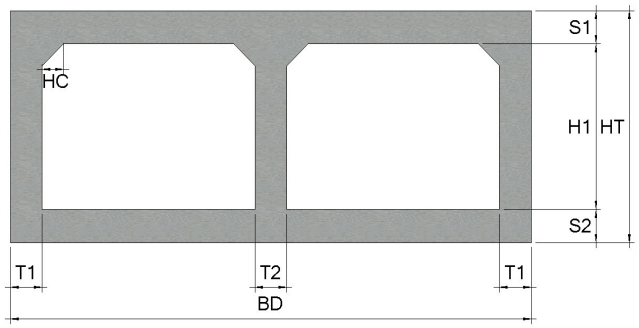

< 기본산출변수 >

산출변수	설명	변수값	단위	비고
T1	외벽 두께	300	mm	
T2	내벽 두께	300	mm	
HC	헌치 길이	200	mm	
CVL	암거 길이	1000	mm	
HT	외벽 외측 높이	3700	mm	
S1	상부 바닥 두께	350	mm	
H1	암거(련) 높이	3000	mm	
S2	하부 바닥 두께	350	mm	
BD	암거 전체폭	6900	mm	

LM120.06010 수로암거(2련) / (B)3.0m×(H)3.0m,토피:2m이하							
< 공사비 산출 항목 >							
구분	품명/규격	단위	수량	단가	금액	표준시장단가 코드	비고
본체	철근타설/펌프카 보통(S15, 150m3)	m3	7.61	23,158	176,232	EC201.02152	
	콘크리트 타설/장비사용 무근콘크리트	m3	0.71	27,151	19,277	EC110.12000	
	철근가공조립/현장가공 TYPE-2	ton	0.661	781,621	516,651	EE001.30000	
	합판거푸집 간단	m2	0.2	45,596	9,119	ED001.01000	
	합판거푸집 보통	m2	24.932	52,082	1,298,508	ED001.02000	
	소계				2,019,787	[A]	
부대공	지수판 (PVC 230×9.5㎜) 채움재 (스티로폼, t=20mm) 봉합재 (실런트,20×25㎜) 다웰바 (Φ32×1000㎜) (암거신축이음용 수팽창고무지수재 (20×10㎜) 스 페 이 셔 (슬라브및기초용) 스 페 이 셔 (벽체용)	sum	[A]의	10%	201,979	요율산출	
	소계				201,979	[B]	
합계					2,221,766	[A+B]	

< 객체단가 정의 및 해설 >

【단가정의】

① 이 단가는 수로암거의 시공을 기준한 것으로, 거푸집 설치 및 해체, 콘크리트 타설, 철근 가공조립, 부대작업(지수판, 채움재, 봉합재, 다웰바, 스페이셔, 지수재)을 포함한다.

② 비계, 동바리의 설치 및 해체비용을 제외한다.

③ 재료비·운반비의 포함 및 제외 사항은 다음과 같다.

- 포함 : 거푸집, 지수판, 채움재, 봉합재, 다웰바, 스페이셔, 지수재
- 제외 : 철근, 콘크리트

【적용기준】

① BIM라이브러리 정보

- 토목시설의 상세표준도 기반 BIM라이브러리(국토교통부/건설기술연구원)

② BIM단가 상세설명서 활용방법

- 본 단가는 상기의 BIM라이브러리에 기준한 것으로, 제시된 기준이 당해공사의 시공규모 또는 현장여건 및 작업조건 등과 부합하지 않는 경우에는 BIM단가를 조정 산출하여 적용할 수 있다.
- BIM단가 상세설명서를 활용하여 수량정보 및 공사비 산출항목을 변경할 수 있으며, 공사비 산출항목의 변경시에는 본 단가집의 공종별 표준시장단가를 적용한다.

【기본산출변수 상세정보는 별첨자료 참고】

LM120.06020 수로암거(2련) / (B)3.0m×(H)3.0m,토피:3m이하	
코드	LM120.06020
명칭	수로암거(2련)
규격	(B)3.0m×(H)3.0m,토피:3m이하
단위	m
적용단가(원)	2,287,872
노무비율(%)	70 %

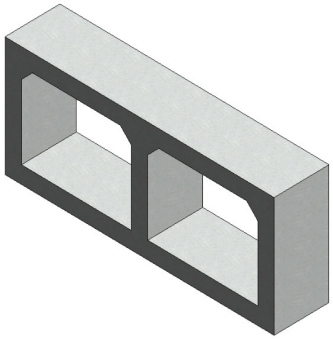

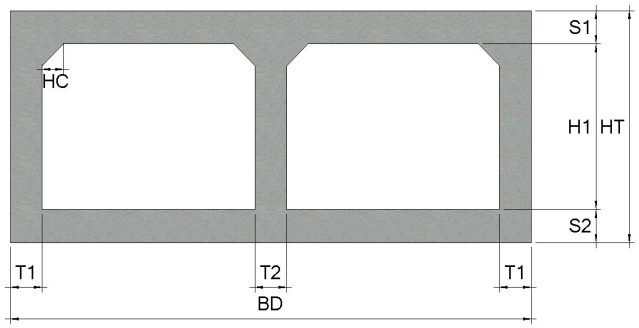

< 기본산출변수 >

산출변수	설명	변수값	단위	비고
T1	외벽 두께	300	mm	
T2	내벽 두께	300	mm	
HC	헌치 길이	200	mm	
CVL	암거 길이	1000	mm	
HT	외벽 외측 높이	3750	mm	
S1	상부 바닥 두께	350	mm	
H1	암거(련) 높이	3000	mm	
S2	하부 바닥 두께	400	mm	
BD	암거 전체폭	6900	mm	

LM120.06020 수로암거(2련) / (B)3.0m×(H)3.0m,토피:3m이하							
< 공사비 산출 항목 >							
구분	품명/규격	단위	수량	단가	금액	표준시장단가 코드	비고
본체	철근타설/펌프카 보통(S15, 150m3)	m3	7.955	23,158	184,222	EC201.02152	
	콘크리트 타설/장비사용 무근콘크리트	m3	0.71	27,151	19,277	EC110.12000	
	철근가공조립/현장가공 TYPE-2	ton	0.721	781,621	563,549	EE001.30000	
	합판거푸집 간단	m2	0.2	45,596	9,119	ED001.01000	
	합판거푸집 보통	m2	25.032	52,082	1,303,717	ED001.02000	
	소계				2,079,884	[A]	
부대공	지수판 (PVC 230×9.5㎜) 채움재 (스티로폼, t=20mm) 봉합재 (실런트,20×25㎜) 다웰바 (Φ32×1000㎜) (암거신축이음용 수팽창고무지수재 (20×10㎜) 스 페 이 셔 (슬라브및기초용) 스 페 이 셔 (벽체용)	sum	[A]의	10%	207,988	요율산출	
	소계				207,988	[B]	
합계					2,287,872	[A+B]	

< 객체단가 정의 및 해설 >

【단가정의】

① 이 단가는 수로암거의 시공을 기준한 것으로, 거푸집 설치 및 해체, 콘크리트 타설, 철근 가공조립, 부대작업(지수판, 채움재, 봉합재, 다웰바, 스페이셔, 지수재)을 포함한다.

② 비계, 동바리의 설치 및 해체비용을 제외한다.

③ 재료비·운반비의 포함 및 제외 사항은 다음과 같다.

- 포함 : 거푸집, 지수판, 채움재, 봉합재, 다웰바, 스페이셔, 지수재
- 제외 : 철근, 콘크리트

【적용기준】

① BIM라이브러리 정보

- 토목시설의 상세표준도 기반 BIM라이브러리(국토교통부/건설기술연구원)

② BIM단가 상세설명서 활용방법

- 본 단가는 상기의 BIM라이브러리에 기준한 것으로, 제시된 기준이 당해공사의 시공규모 또는 현장여건 및 작업조건 등과 부합하지 않는 경우에는 BIM단가를 조정 산출하여 적용할 수 있다.
- BIM단가 상세설명서를 활용하여 수량정보 및 공사비 산출항목을 변경할 수 있으며, 공사비 산출항목의 변경시에는 본 단가집의 공종별 표준시장단가를 적용한다.

【기본산출변수 상세정보는 별첨자료 참고】

LM120.06030 수로암거(2련) / (B)3.0m×(H)3.0m,토피:5m이하	
코드	LM120.06030
명칭	수로암거(2련)
규격	(B)3.0m×(H)3.0m,토피:5m이하
단위	m
적용단가(원)	2,445,379
노무비율(%)	70 %

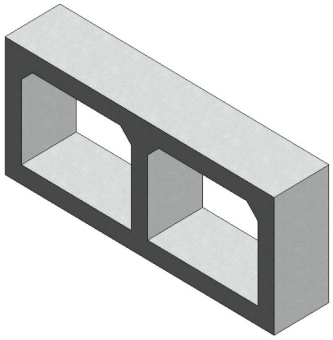

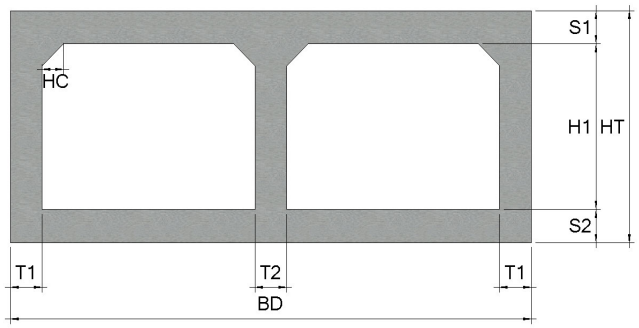

< 기본산출변수 >

산출변수	설명	변수값	단위	비고
T1	외벽 두께	350	mm	
T2	내벽 두께	300	mm	
HC	헌치 길이	250	mm	
CVL	암거 길이	1000	mm	
HT	외벽 외측 높이	3950	mm	
S1	상부 바닥 두께	450	mm	
H1	암거(련) 높이	3000	mm	
S2	하부 바닥 두께	500	mm	
BD	암거 전체폭	7000	mm	

LM120.06030 수로암거(2련) / (B)3.0m×(H)3.0m,토피:5m이하							
< 공사비 산출 항목 >							
구분	품명/규격	단위	수량	단가	금액	표준시장단가 코드	비고
본체	철근타설/펌프카 보통(S15, 150m3)	m3	9.775	23,158	226,369	EC201.02152	
	콘크리트 타설/장비사용 무근콘크리트	m3	0.72	27,151	19,549	EC110.12000	
	철근가공조립/현장가공 TYPE-2	ton	0.831	781,621	649,527	EE001.30000	
	합판거푸집 간단	m2	0.2	45,596	9,119	ED001.01000	
	합판거푸집 보통	m2	25.316	52,082	1,318,508	ED001.02000	
	소계				2,223,072	[A]	
부대공	지수판 (PVC 230×9.5㎜) 채움재 (스티로폼, t=20mm) 봉합재 (실런트,20×25㎜) 다웰바 (Φ32×1000㎜) (암거신축이음용 수팽창고무지수재 (20×10㎜) 스 페 이 셔 (슬라브및기초용) 스 페 이 셔 (벽체용)	sum	[A]의	10%	222,307	요율산출	
	소계				222,307	[B]	
합계					2,445,379	[A+B]	

< 객체단가 정의 및 해설 >

【단가정의】

① 이 단가는 수로암거의 시공을 기준한 것으로, 거푸집 설치 및 해체, 콘크리트 타설, 철근 가공조립, 부대작업(지수판, 채움재, 봉합재, 다웰바, 스페이셔, 지수재)을 포함한다.

② 비계, 동바리의 설치 및 해체비용을 제외한다.

③ 재료비·운반비의 포함 및 제외 사항은 다음과 같다.

- 포함 : 거푸집, 지수판, 채움재, 봉합재, 다웰바, 스페이셔, 지수재
- 제외 : 철근, 콘크리트

【적용기준】

① BIM라이브러리 정보

- 토목시설의 상세표준도 기반 BIM라이브러리(국토교통부/건설기술연구원)

② BIM단가 상세설명서 활용방법

- 본 단가는 상기의 BIM라이브러리에 기준한 것으로, 제시된 기준이 당해공사의 시공규모 또는 현장여건 및 작업조건 등과 부합하지 않는 경우에는 BIM단가를 조정 산출하여 적용할 수 있다.
- BIM단가 상세설명서를 활용하여 수량정보 및 공사비 산출항목을 변경할 수 있으며, 공사비 산출항목의 변경시에는 본 단가집의 공종별 표준시장단가를 적용한다.

【기본산출변수 상세정보는 별첨자료 참고】

LM120.06040 수로암거(2련) / (B)3.0m×(H)3.0m,토피:7m이하	
코드	LM120.06040
명칭	수로암거(2련)
규격	(B)3.0m×(H)3.0m,토피:7m이하
단위	m
적용단가(원)	2,584,710
노무비율(%)	70 %

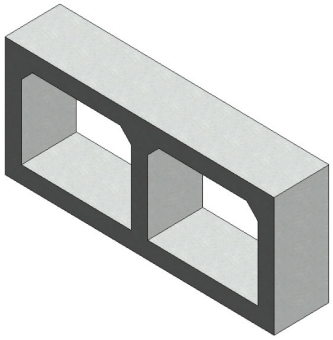

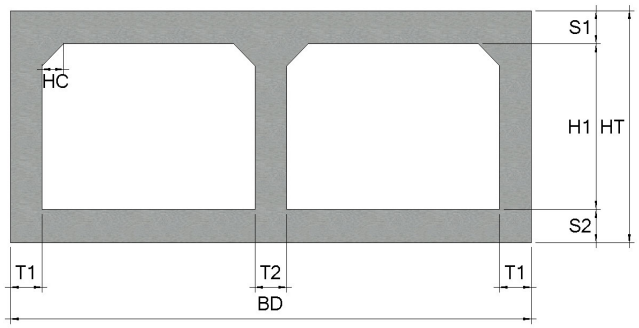

< 기본산출변수 >

산출변수	설명	변수값	단위	비고
T1	외벽 두께	450	mm	
T2	내벽 두께	300	mm	
HC	헌치 길이	300	mm	
CVL	암거 길이	1000	mm	
HT	외벽 외측 높이	4150	mm	
S1	상부 바닥 두께	550	mm	
H1	암거(련) 높이	3000	mm	
S2	하부 바닥 두께	600	mm	
BD	암거 전체폭	7200	mm	

LM120.06040 수로암거(2련) / (B)3.0m×(H)3.0m,토피:7m이하							
< 공사비 산출 항목 >							
구분	품명/규격	단위	수량	단가	금액	표준시장단가 코드	비고
본체	철근타설/펌프카 보통(S15, 150m3)	m3	12.06	23,158	279,285	EC201.02152	
	콘크리트 타설/장비사용 무근콘크리트	m3	0.74	27,151	20,092	EC110.12000	
	철근가공조립/현장가공 TYPE-2	ton	0.906	781,621	708,149	EE001.30000	
	합판거푸집 간단	m2	0.2	45,596	9,119	ED001.01000	
	합판거푸집 보통	m2	25.596	52,082	1,333,091	ED001.02000	
	소계				2,349,736	[A]	
부대공	지수판 (PVC 230×9.5㎜) 채움재 (스티로폼, t=20mm) 봉합재 (실런트,20×25㎜) 다웰바 (Φ32×1000㎜) (암거신축이음용 수팽창고무지수재 (20×10㎜) 스 페 이 셔 (슬라브및기초용) 스 페 이 셔 (벽체용)	sum	[A]의	10%	234,974	요율산출	
	소계				234,974	[B]	
합계					2,584,710	[A+B]	

< 객체단가 정의 및 해설 >

【단가정의】

① 이 단가는 수로암거의 시공을 기준한 것으로, 거푸집 설치 및 해체, 콘크리트 타설, 철근 가공조립, 부대작업(지수판, 채움재, 봉합재, 다웰바, 스페이셔, 지수재)을 포함한다.

② 비계, 동바리의 설치 및 해체비용을 제외한다.

③ 재료비·운반비의 포함 및 제외 사항은 다음과 같다.

- 포함 : 거푸집, 지수판, 채움재, 봉합재, 다웰바, 스페이셔, 지수재
- 제외 : 철근, 콘크리트

【적용기준】

① BIM라이브러리 정보

- 토목시설의 상세표준도 기반 BIM라이브러리(국토교통부/건설기술연구원)

② BIM단가 상세설명서 활용방법

- 본 단가는 상기의 BIM라이브러리에 기준한 것으로, 제시된 기준이 당해공사의 시공규모 또는 현장여건 및 작업조건 등과 부합하지 않는 경우에는 BIM단가를 조정 산출하여 적용할 수 있다.
- BIM단가 상세설명서를 활용하여 수량정보 및 공사비 산출항목을 변경할 수 있으며, 공사비 산출항목의 변경시에는 본 단가집의 공종별 표준시장단가를 적용한다.

【기본산출변수 상세정보는 별첨자료 참고】

LM120.06050 수로암거(2련) / (B)3.0m×(H)3.0m,토피:10m이하	
코드	LM120.06050
명칭	수로암거(2련)
규격	(B)3.0m×(H)3.0m,토피:10m이하
단위	m
적용단가(원)	2,899,386
노무비율(%)	71 %

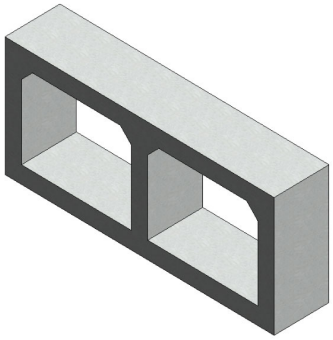

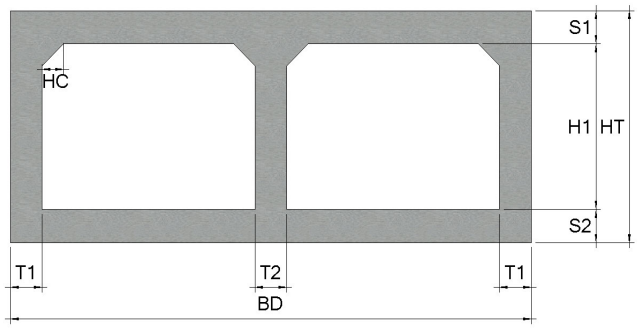

< 기본산출변수 >

산출변수	설명	변수값	단위	비고
T1	외벽 두께	550	mm	
T2	내벽 두께	400	mm	
HC	헌치 길이	350	mm	
CVL	암거 길이	1000	mm	
HT	외벽 외측 높이	4400	mm	
S1	상부 바닥 두께	700	mm	
H1	암거(련) 높이	3000	mm	
S2	하부 바닥 두께	700	mm	
BD	암거 전체폭	7500	mm	

LM120.06050 수로암거(2련) / (B)3.0m×(H)3.0m,토피:10m이하							
< 공사비 산출 항목 >							
구분	품명/규격	단위	수량	단가	금액	표준시장단가 코드	비고
본체	철근타설/펌프카 보통(S15, 150m3)	m3	15.245	23,158	353,044	EC201.02152	
	콘크리트 타설/장비사용 무근콘크리트	m3	0.77	27,151	20,906	EC110.12000	
	철근가공조립/현장가공 TYPE-2	ton	1.151	781,621	899,646	EE001.30000	
	합판거푸집 간단	m2	0.2	45,596	9,119	ED001.01000	
	합판거푸집 보통	m2	25.98	52,082	1,353,090	ED001.02000	
	소계				2,635,805	[A]	
부대공	지수판 (PVC 230×9.5㎜) 채움재 (스티로폼, t=20mm) 봉합재 (실런트,20×25㎜) 다웰바 (Φ32×1000㎜) (암거신축이음용 수팽창고무지수재 (20×10㎜) 스 페 이 셔 (슬라브및기초용) 스 페 이 셔 (벽체용)	sum	[A]의	10%	263,581	요율산출	
	소계				263,581	[B]	
합계					2,899,386	[A+B]	

< 객체단가 정의 및 해설 >

【단가정의】

① 이 단가는 수로암거의 시공을 기준한 것으로, 거푸집 설치 및 해체, 콘크리트 타설, 철근 가공조립, 부대작업(지수판, 채움재, 봉합재, 다웰바, 스페이셔, 지수재)을 포함한다.

② 비계, 동바리의 설치 및 해체비용을 제외한다.

③ 재료비·운반비의 포함 및 제외 사항은 다음과 같다.

- 포함 : 거푸집, 지수판, 채움재, 봉합재, 다웰바, 스페이셔, 지수재
- 제외 : 철근, 콘크리트

【적용기준】

① BIM라이브러리 정보

- 토목시설의 상세표준도 기반 BIM라이브러리(국토교통부/건설기술연구원)

② BIM단가 상세설명서 활용방법

- 본 단가는 상기의 BIM라이브러리에 기준한 것으로, 제시된 기준이 당해공사의 시공규모 또는 현장여건 및 작업조건 등과 부합하지 않는 경우에는 BIM단가를 조정 산출하여 적용할 수 있다.
- BIM단가 상세설명서를 활용하여 수량정보 및 공사비 산출항목을 변경할 수 있으며, 공사비 산출항목의 변경시에는 본 단가집의 공종별 표준시장단가를 적용한다.

【기본산출변수 상세정보는 별첨자료 참고】

LM120.07010 수로암거(2련) / (B)3.5m×(H)3.0m,토피:2m이하	
코드	LM120.07010
명칭	수로암거(2련)
규격	(B)3.5m×(H)3.0m,토피:2m이하
단위	m
적용단가(원)	2,482,780
노무비율(%)	70 %

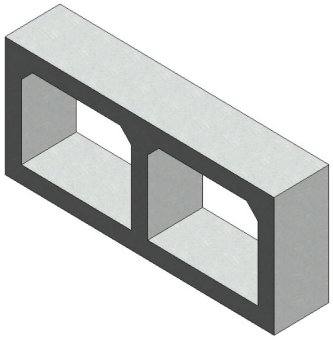

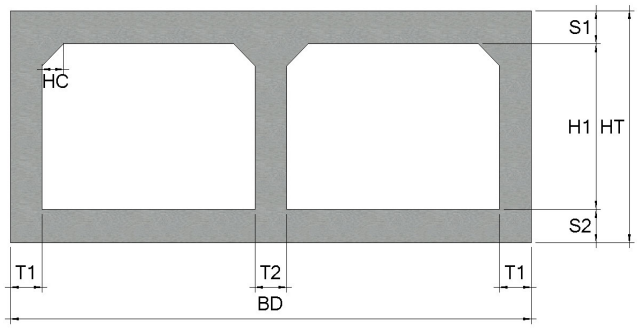

< 기본산출변수 >

산출변수	설명	변수값	단위	비고
T1	외벽 두께	300	mm	
T2	내벽 두께	300	mm	
HC	헌치 길이	200	mm	
CVL	암거 길이	1000	mm	
HT	외벽 외측 높이	3800	mm	
S1	상부 바닥 두께	400	mm	
H1	암거(련) 높이	3000	mm	
S2	하부 바닥 두께	400	mm	
BD	암거 전체폭	7900	mm	

LM120.07010 수로암거(2련) / (B)3.5m×(H)3.0m,토피:2m이하							
< 공사비 산출 항목 >							
구분	품명/규격	단위	수량	단가	금액	표준시장단가 코드	비고
본체	철근타설/펌프카 보통(S15, 150m3)	m3	9.1	23,158	210,738	EC201.02152	
	콘크리트 타설/장비사용 무근콘크리트	m3	0.81	27,151	21,992	EC110.12000	
	철근가공조립/현장가공 TYPE-2	ton	0.837	781,621	654,217	EE001.30000	
	합판거푸집 간단	m2	0.2	45,596	9,119	ED001.01000	
	합판거푸집 보통	m2	26.132	52,082	1,361,007	ED001.02000	
	소계				2,257,073	[A]	
부대공	지수판 (PVC 230×9.5㎜) 채움재 (스티로폼, t=20mm) 봉합재 (실런트,20×25㎜) 다웰바 (Φ32×1000㎜) (암거신축이음용 수팽창고무지수재 (20×10㎜) 스 페 이 셔 (슬라브및기초용) 스 페 이 셔 (벽체용)	sum	[A]의	10%	225,707	요율산출	
	소계				225,707	[B]	
합계					2,482,780	[A+B]	

< 객체단가 정의 및 해설 >

【단가정의】

① 이 단가는 수로암거의 시공을 기준한 것으로, 거푸집 설치 및 해체, 콘크리트 타설, 철근 가공조립, 부대작업(지수판, 채움재, 봉합재, 다웰바, 스페이셔, 지수재)을 포함한다.

② 비계, 동바리의 설치 및 해체비용을 제외한다.

③ 재료비·운반비의 포함 및 제외 사항은 다음과 같다.

- 포함 : 거푸집, 지수판, 채움재, 봉합재, 다웰바, 스페이셔, 지수재
- 제외 : 철근, 콘크리트

【적용기준】

① BIM라이브러리 정보

- 토목시설의 상세표준도 기반 BIM라이브러리(국토교통부/건설기술연구원)

② BIM단가 상세설명서 활용방법

- 본 단가는 상기의 BIM라이브러리에 기준한 것으로, 제시된 기준이 당해공사의 시공규모 또는 현장여건 및 작업조건 등과 부합하지 않는 경우에는 BIM단가를 조정 산출하여 적용할 수 있다.
- BIM단가 상세설명서를 활용하여 수량정보 및 공사비 산출항목을 변경할 수 있으며, 공사비 산출항목의 변경시에는 본 단가집의 공종별 표준시장단가를 적용한다.

【기본산출변수 상세정보는 별첨자료 참고】

LM120.07020 수로암거(2련) / (B)3.5m×(H)3.0m,토피:3m이하	
코드	LM120.07020
명칭	수로암거(2련)
규격	(B)3.5m×(H)3.0m,토피:3m이하
단위	m
적용단가(원)	2,517,172
노무비율(%)	70 %

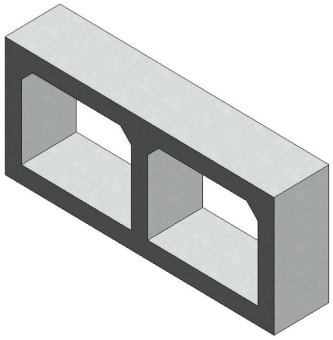

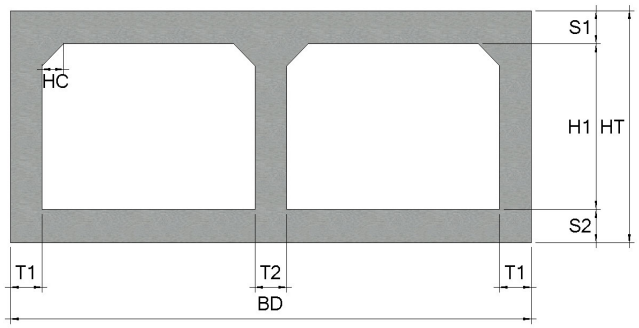

< 기본산출변수 >

산출변수	설명	변수값	단위	비고
T1	외벽 두께	300	mm	
T2	내벽 두께	300	mm	
HC	헌치 길이	200	mm	
CVL	암거 길이	1000	mm	
HT	외벽 외측 높이	3800	mm	
S1	상부 바닥 두께	400	mm	
H1	암거(련) 높이	3000	mm	
S2	하부 바닥 두께	400	mm	
BD	암거 전체폭	7900	mm	

LM120.07020 수로암거(2련) / (B)3.5m×(H)3.0m,토피:3m이하							
< 공사비 산출 항목 >							
구분	품명/규격	단위	수량	단가	금액	표준시장단가 코드	비고
본체	철근타설/펌프카 보통(S15, 150m3)	m3	9.1	23,158	210,738	EC201.02152	
	콘크리트 타설/장비사용 무근콘크리트	m3	0.81	27,151	21,992	EC110.12000	
	철근가공조립/현장가공 TYPE-2	ton	0.877	781,621	685,482	EE001.30000	
	합판거푸집 간단	m2	0.2	45,596	9,119	ED001.01000	
	합판거푸집 보통	m2	26.132	52,082	1,361,007	ED001.02000	
	소계				2,288,338	[A]	
부대공	지수판 (PVC 230×9.5㎜) 채움재 (스티로폼, t=20mm) 봉합재 (실런트,20×25㎜) 다웰바 (Φ32×1000㎜) (암거신축이음용 수팽창고무지수재 (20×10㎜) 스 페 이 셔 (슬라브및기초용) 스 페 이 셔 (벽체용)	sum	[A]의	10%	228,834	요율산출	
	소계				228,834	[B]	
합계					2,517,172	[A+B]	

< 객체단가 정의 및 해설 >

【단가정의】

① 이 단가는 수로암거의 시공을 기준한 것으로, 거푸집 설치 및 해체, 콘크리트 타설, 철근 가공조립, 부대작업(지수판, 채움재, 봉합재, 다웰바, 스페이셔, 지수재)을 포함한다.

② 비계, 동바리의 설치 및 해체비용을 제외한다.

③ 재료비·운반비의 포함 및 제외 사항은 다음과 같다.

- 포함 : 거푸집, 지수판, 채움재, 봉합재, 다웰바, 스페이셔, 지수재
- 제외 : 철근, 콘크리트

【적용기준】

① BIM라이브러리 정보

- 토목시설의 상세표준도 기반 BIM라이브러리(국토교통부/건설기술연구원)

② BIM단가 상세설명서 활용방법

- 본 단가는 상기의 BIM라이브러리에 기준한 것으로, 제시된 기준이 당해공사의 시공규모 또는 현장여건 및 작업조건 등과 부합하지 않는 경우에는 BIM단가를 조정 산출하여 적용할 수 있다.
- BIM단가 상세설명서를 활용하여 수량정보 및 공사비 산출항목을 변경할 수 있으며, 공사비 산출항목의 변경시에는 본 단가집의 공종별 표준시장단가를 적용한다.

【기본산출변수 상세정보는 별첨자료 참고】

LM120.07030 수로암거(2련) / (B)3.5m×(H)3.0m,토피:5m이하	
코드	LM120.07030
명칭	수로암거(2련)
규격	(B)3.5m×(H)3.0m,토피:5m이하
단위	m
적용단가(원)	2,684,336
노무비율(%)	70 %

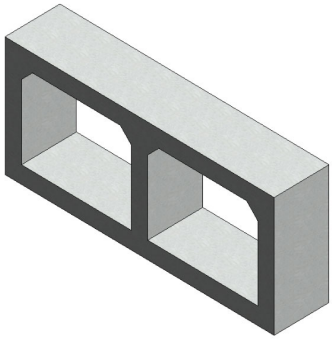

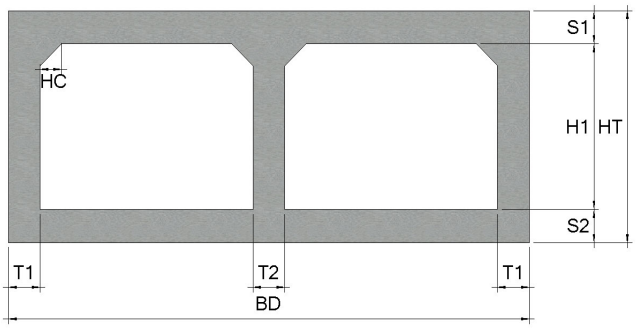

< 기본산출변수 >

산출변수	설명	변수값	단위	비고
T1	외벽 두께	400	mm	
T2	내벽 두께	300	mm	
HC	헌치 길이	300	mm	
CVL	암거 길이	1000	mm	
HT	외벽 외측 높이	4100	mm	
S1	상부 바닥 두께	550	mm	
H1	암거(련) 높이	3000	mm	
S2	하부 바닥 두께	550	mm	
BD	암거 전체폭	8100	mm	

LM120.07030 수로암거(2련) / (B)3.5m×(H)3.0m,토피:5m이하							
< 공사비 산출 항목 >							
구분	품명/규격	단위	수량	단가	금액	표준시장단가 코드	비고
본체	철근타설/펌프카 보통(S15, 150m3)	m3	12.39	23,158	286,928	EC201.02152	
	콘크리트 타설/장비사용 무근콘크리트	m3	0.83	27,151	22,535	EC110.12000	
	철근가공조립/현장가공 TYPE-2	ton	0.949	781,621	741,758	EE001.30000	
	합판거푸집 간단	m2	0.2	45,596	9,119	ED001.01000	
	합판거푸집 보통	m2	26.496	52,082	1,379,965	ED001.02000	
	소계				2,440,305	[A]	
부대공	지수판 (PVC 230×9.5㎜) 채움재 (스티로폼, t=20mm) 봉합재 (실런트,20×25㎜) 다웰바 (Φ32×1000㎜) (암거신축이음용 수팽창고무지수재 (20×10㎜) 스 페 이 셔 (슬라브및기초용) 스 페 이 셔 (벽체용)	sum	[A]의	10%	244,031	요율산출	
	소계				244,031	[B]	
합계					2,684,336	[A+B]	

< 객체단가 정의 및 해설 >

【단가정의】

① 이 단가는 수로암거의 시공을 기준한 것으로, 거푸집 설치 및 해체, 콘크리트 타설, 철근 가공조립, 부대작업(지수판, 채움재, 봉합재, 다웰바, 스페이셔, 지수재)을 포함한다.

② 비계, 동바리의 설치 및 해체비용을 제외한다.

③ 재료비·운반비의 포함 및 제외 사항은 다음과 같다.

- 포함 : 거푸집, 지수판, 채움재, 봉합재, 다웰바, 스페이셔, 지수재
- 제외 : 철근, 콘크리트

【적용기준】

① BIM라이브러리 정보

- 토목시설의 상세표준도 기반 BIM라이브러리(국토교통부/건설기술연구원)

② BIM단가 상세설명서 활용방법

- 본 단가는 상기의 BIM라이브러리에 기준한 것으로, 제시된 기준이 당해공사의 시공규모 또는 현장여건 및 작업조건 등과 부합하지 않는 경우에는 BIM단가를 조정 산출하여 적용할 수 있다.
- BIM단가 상세설명서를 활용하여 수량정보 및 공사비 산출항목을 변경할 수 있으며, 공사비 산출항목의 변경시에는 본 단가집의 공종별 표준시장단가를 적용한다.

【기본산출변수 상세정보는 별첨자료 참고】

LM120.07040 수로암거(2련) / (B)3.5m×(H)3.0m,토피:7m이하	
코드	LM120.07040
명칭	수로암거(2련)
규격	(B)3.5m×(H)3.0m,토피:7m이하
단위	m
적용단가(원)	3,048,412
노무비율(%)	72 %

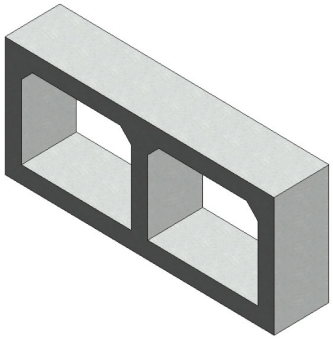

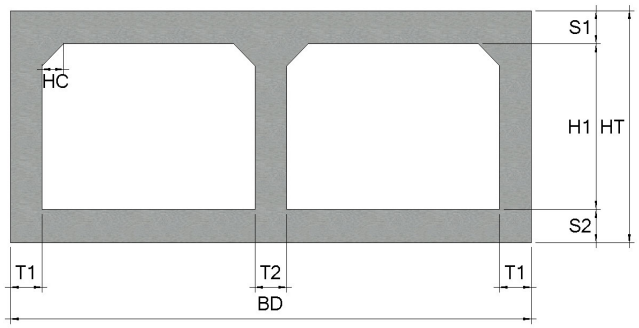

< 기본산출변수 >

산출변수	설명	변수값	단위	비고
T1	외벽 두께	550	mm	
T2	내벽 두께	400	mm	
HC	헌치 길이	350	mm	
CVL	암거 길이	1000	mm	
HT	외벽 외측 높이	4350	mm	
S1	상부 바닥 두께	650	mm	
H1	암거(련) 높이	3000	mm	
S2	하부 바닥 두께	700	mm	
BD	암거 전체폭	8500	mm	

LM120.07040 수로암거(2련) / (B)3.5m×(H)3.0m,토피:7m이하							
< 공사비 산출 항목 >							
구분	품명/규격	단위	수량	단가	금액	표준시장단가 코드	비고
본체	철근타설/펌프카 보통(S15, 150m3)	m3	16.22	23,158	375,623	EC201.02152	
	콘크리트 타설/장비사용 무근콘크리트	m3	0.87	27,151	23,621	EC110.12000	
	철근가공조립/현장가공 TYPE-2	ton	1.232	781,621	962,957	EE001.30000	
	합판거푸집 간단	m2	0.2	45,596	9,119	ED001.01000	
	합판거푸집 보통	m2	26.88	52,082	1,399,964	ED001.02000	
	소계				2,771,284	[A]	
부대공	지수판 (PVC 230×9.5㎜) 채움재 (스티로폼, t=20mm) 봉합재 (실런트,20×25㎜) 다웰바 (Φ32×1000㎜) (암거신축이음용 수팽창고무지수재 (20×10㎜) 스 페 이 셔 (슬라브및기초용) 스 페 이 셔 (벽체용)	sum	[A]의	10%	277,128	요율산출	
	소계				277,128	[B]	
합계					3,048,412	[A+B]	

< 객체단가 정의 및 해설 >

【단가정의】

① 이 단가는 수로암거의 시공을 기준한 것으로, 거푸집 설치 및 해체, 콘크리트 타설, 철근 가공조립, 부대작업(지수판, 채움재, 봉합재, 다웰바, 스페이셔, 지수재)을 포함한다.

② 비계, 동바리의 설치 및 해체비용을 제외한다.

③ 재료비·운반비의 포함 및 제외 사항은 다음과 같다.

- 포함 : 거푸집, 지수판, 채움재, 봉합재, 다웰바, 스페이셔, 지수재
- 제외 : 철근, 콘크리트

【적용기준】

① BIM라이브러리 정보

- 토목시설의 상세표준도 기반 BIM라이브러리(국토교통부/건설기술연구원)

② BIM단가 상세설명서 활용방법

- 본 단가는 상기의 BIM라이브러리에 기준한 것으로, 제시된 기준이 당해공사의 시공규모 또는 현장여건 및 작업조건 등과 부합하지 않는 경우에는 BIM단가를 조정 산출하여 적용할 수 있다.
- BIM단가 상세설명서를 활용하여 수량정보 및 공사비 산출항목을 변경할 수 있으며, 공사비 산출항목의 변경시에는 본 단가집의 공종별 표준시장단가를 적용한다.

【기본산출변수 상세정보는 별첨자료 참고】

LM120.07050 수로암거(2련) / (B)3.5m×(H)3.0m,토피:10m이하	
코드	LM120.07050
명칭	수로암거(2련)
규격	(B)3.5m×(H)3.0m,토피:10m이하
단위	m
적용단가(원)	3,312,070
노무비율(%)	72 %

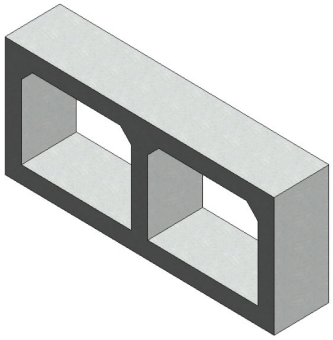

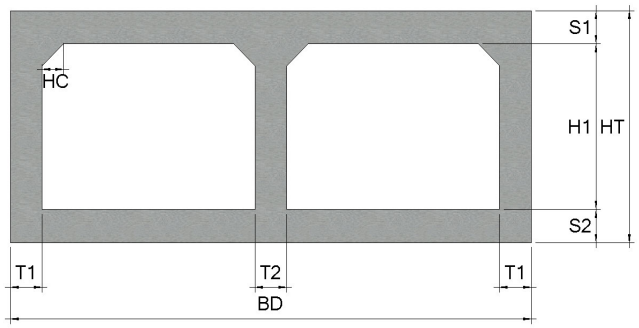

< 기본산출변수 >

산출변수	설명	변수값	단위	비고
T1	외벽 두께	600	mm	
T2	내벽 두께	400	mm	
HC	헌치 길이	350	mm	
CVL	암거 길이	1000	mm	
HT	외벽 외측 높이	4650	mm	
S1	상부 바닥 두께	800	mm	
H1	암거(련) 높이	3000	mm	
S2	하부 바닥 두께	850	mm	
BD	암거 전체폭	8600	mm	

LM120.07050 수로암거(2련) / (B)3.5m×(H)3.0m,토피:10m이하							
< 공사비 산출 항목 >							
구분	품명/규격	단위	수량	단가	금액	표준시장단가 코드	비고
본체	철근타설/펌프카 보통(S15, 150m3)	m3	19.235	23,158	445,444	EC201.02152	
	콘크리트 타설/장비사용 무근콘크리트	m3	0.88	27,151	23,893	EC110.12000	
	철근가공조립/현장가공 TYPE-2	ton	1.409	781,621	1,101,304	EE001.30000	
	합판거푸집 간단	m2	0.2	45,596	9,119	ED001.01000	
	합판거푸집 보통	m2	27.48	52,082	1,431,213	ED001.02000	
	소계				3,010,973	[A]	
부대공	지수판 (PVC 230×9.5㎜) 채움재 (스티로폼, t=20mm) 봉합재 (실런트,20×25㎜) 다웰바 (Φ32×1000㎜) (암거신축이음용 수팽창고무지수재 (20×10㎜) 스 페 이 셔 (슬라브및기초용) 스 페 이 셔 (벽체용)	sum	[A]의	10%	301,097	요율산출	
	소계				301,097	[B]	
합계					3,312,070	[A+B]	

< 객체단가 정의 및 해설 >

【단가정의】

① 이 단가는 수로암거의 시공을 기준한 것으로, 거푸집 설치 및 해체, 콘크리트 타설, 철근 가공조립, 부대작업(지수판, 채움재, 봉합재, 다웰바, 스페이셔, 지수재)을 포함한다.

② 비계, 동바리의 설치 및 해체비용을 제외한다.

③ 재료비·운반비의 포함 및 제외 사항은 다음과 같다.

- 포함 : 거푸집, 지수판, 채움재, 봉합재, 다웰바, 스페이셔, 지수재
- 제외 : 철근, 콘크리트

【적용기준】

① BIM라이브러리 정보

- 토목시설의 상세표준도 기반 BIM라이브러리(국토교통부/건설기술연구원)

② BIM단가 상세설명서 활용방법

- 본 단가는 상기의 BIM라이브러리에 기준한 것으로, 제시된 기준이 당해공사의 시공규모 또는 현장여건 및 작업조건 등과 부합하지 않는 경우에는 BIM단가를 조정 산출하여 적용할 수 있다.
- BIM단가 상세설명서를 활용하여 수량정보 및 공사비 산출항목을 변경할 수 있으며, 공사비 산출항목의 변경시에는 본 단가집의 공종별 표준시장단가를 적용한다.

【기본산출변수 상세정보는 별첨자료 참고】

LM120.08010 수로암거(2련) / (B)3.5m×(H)3.5m,토피:2m이하	
코드	LM120.08010
명칭	수로암거(2련)
규격	(B)3.5m×(H)3.5m,토피:2m이하
단위	m
적용단가(원)	2,755,531
노무비율(%)	70 %

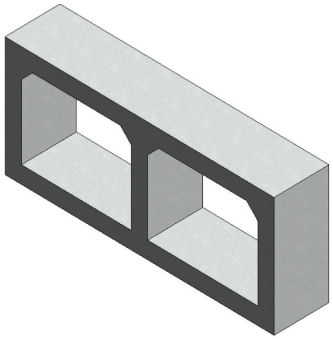

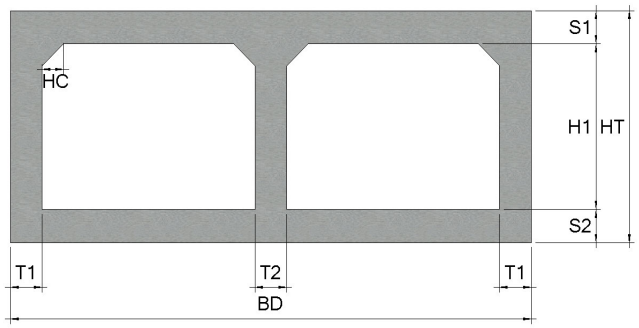

< 기본산출변수 >

산출변수	설명	변수값	단위	비고
T1	외벽 두께	300	mm	
T2	내벽 두께	300	mm	
HC	헌치 길이	200	mm	
CVL	암거 길이	1000	mm	
HT	외벽 외측 높이	4300	mm	
S1	상부 바닥 두께	400	mm	
H1	암거(련) 높이	3500	mm	
S2	하부 바닥 두께	400	mm	
BD	암거 전체폭	7900	mm	

LM120.08010 수로암거(2련) / (B)3.5m×(H)3.5m,토피:2m이하							
< 공사비 산출 항목 >							
구분	품명/규격	단위	수량	단가	금액	표준시장단가 코드	비고
본체	철근타설/펌프카 보통(S15, 150m3)	m3	9.55	23,158	221,159	EC201.02152	
	콘크리트 타설/장비사용 무근콘크리트	m3	0.81	27,151	21,992	EC110.12000	
	철근가공조립/현장가공 TYPE-2	ton	0.941	781,621	735,505	EE001.30000	
	합판거푸집 간단	m2	0.2	45,596	9,119	ED001.01000	
	합판거푸집 보통	m2	29.132	52,082	1,517,253	ED001.02000	
	소계				2,505,028	[A]	
부대공	지수판 (PVC 230×9.5㎜) 채움재 (스티로폼, t=20mm) 봉합재 (실런트,20×25㎜) 다웰바 (Φ32×1000㎜) (암거신축이음용 수팽창고무지수재 (20×10㎜) 스 페 이 셔 (슬라브및기초용) 스 페 이 셔 (벽체용)	sum	[A]의	10%	250,503	요율산출	
	소계				250,503	[B]	
합계					2,755,531	[A+B]	

< 객체단가 정의 및 해설 >

【단가정의】

① 이 단가는 수로암거의 시공을 기준한 것으로, 거푸집 설치 및 해체, 콘크리트 타설, 철근 가공조립, 부대작업(지수판, 채움재, 봉합재, 다웰바, 스페이셔, 지수재)을 포함한다.

② 비계, 동바리의 설치 및 해체비용을 제외한다.

③ 재료비·운반비의 포함 및 제외 사항은 다음과 같다.

- 포함 : 거푸집, 지수판, 채움재, 봉합재, 다웰바, 스페이셔, 지수재
- 제외 : 철근, 콘크리트

【적용기준】

① BIM라이브러리 정보

- 토목시설의 상세표준도 기반 BIM라이브러리(국토교통부/건설기술연구원)

② BIM단가 상세설명서 활용방법

- 본 단가는 상기의 BIM라이브러리에 기준한 것으로, 제시된 기준이 당해공사의 시공규모 또는 현장여건 및 작업조건 등과 부합하지 않는 경우에는 BIM단가를 조정 산출하여 적용할 수 있다.
- BIM단가 상세설명서를 활용하여 수량정보 및 공사비 산출항목을 변경할 수 있으며, 공사비 산출항목의 변경시에는 본 단가집의 공종별 표준시장단가를 적용한다.

【기본산출변수 상세정보는 별첨자료 참고】

LM120.08020 수로암거(2련) / (B)3.5m×(H)3.5m,토피:3m이하	
코드	LM120.08020
명칭	수로암거(2련)
규격	(B)3.5m×(H)3.5m,토피:3m이하
단위	m
적용단가(원)	2,819,155
노무비율(%)	70 %

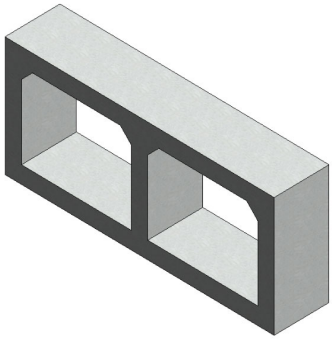

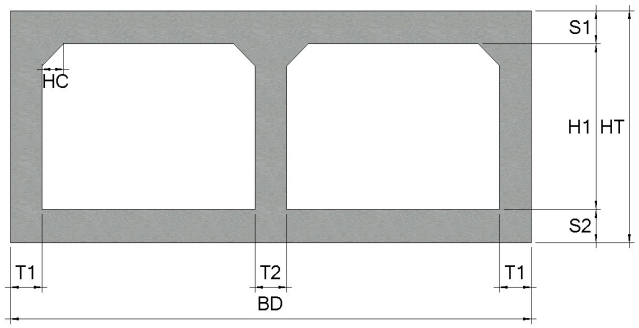

< 기본산출변수 >

산출변수	설명	변수값	단위	비고
T1	외벽 두께	300	mm	
T2	내벽 두께	300	mm	
HC	헌치 길이	200	mm	
CVL	암거 길이	1000	mm	
HT	외벽 외측 높이	4300	mm	
S1	상부 바닥 두께	400	mm	
H1	암거(련) 높이	3500	mm	
S2	하부 바닥 두께	400	mm	
BD	암거 전체폭	7900	mm	

LM120.08020 수로암거(2련) / (B)3.5m×(H)3.5m,토피:3m이하							
< 공사비 산출 항목 >							
구분	품명/규격	단위	수량	단가	금액	표준시장단가 코드	비고
본체	철근타설/펌프카 보통(S15, 150m3)	m3	9.55	23,158	221,159	EC201.02152	
	콘크리트 타설/장비사용 무근콘크리트	m3	0.81	27,151	21,992	EC110.12000	
	철근가공조립/현장가공 TYPE-2	ton	1.015	781,621	793,345	EE001.30000	
	합판거푸집 간단	m2	0.2	45,596	9,119	ED001.01000	
	합판거푸집 보통	m2	29.132	52,082	1,517,253	ED001.02000	
	소계				2,562,868	[A]	
부대공	지수판 (PVC 230×9.5㎜) 채움재 (스티로폼, t=20mm) 봉합재 (실런트,20×25㎜) 다웰바 (Φ32×1000㎜) (암거신축이음용 수팽창고무지수재 (20×10㎜) 스 페 이 셔 (슬라브및기초용) 스 페 이 셔 (벽체용)	sum	[A]의	10%	256,287	요율산출	
	소계				256,287	[B]	
합계					2,819,155	[A+B]	

< 객체단가 정의 및 해설 >

【단가정의】

① 이 단가는 수로암거의 시공을 기준한 것으로, 거푸집 설치 및 해체, 콘크리트 타설, 철근 가공조립, 부대작업(지수판, 채움재, 봉합재, 다웰바, 스페이셔, 지수재)을 포함한다.

② 비계, 동바리의 설치 및 해체비용을 제외한다.

③ 재료비·운반비의 포함 및 제외 사항은 다음과 같다.

- 포함 : 거푸집, 지수판, 채움재, 봉합재, 다웰바, 스페이셔, 지수재
- 제외 : 철근, 콘크리트

【적용기준】

① BIM라이브러리 정보

- 토목시설의 상세표준도 기반 BIM라이브러리(국토교통부/건설기술연구원)

② BIM단가 상세설명서 활용방법

- 본 단가는 상기의 BIM라이브러리에 기준한 것으로, 제시된 기준이 당해공사의 시공규모 또는 현장여건 및 작업조건 등과 부합하지 않는 경우에는 BIM단가를 조정 산출하여 적용할 수 있다.
- BIM단가 상세설명서를 활용하여 수량정보 및 공사비 산출항목을 변경할 수 있으며, 공사비 산출항목의 변경시에는 본 단가집의 공종별 표준시장단가를 적용한다.

【기본산출변수 상세정보는 별첨자료 참고】

LM120.08030 수로암거(2련) / (B)3.5m×(H)3.5m,토피:5m이하	
코드	LM120.08030
명칭	수로암거(2련)
규격	(B)3.5m×(H)3.5m,토피:5m이하
단위	m
적용단가(원)	2,950,177
노무비율(%)	70 %

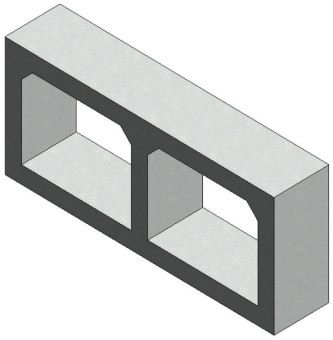

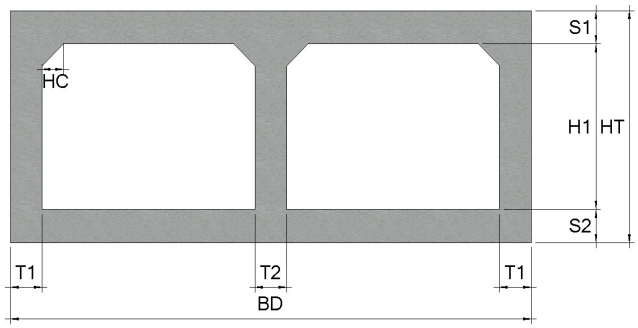

< 기본산출변수 >

산출변수	설명	변수값	단위	비고
T1	외벽 두께	400	mm	
T2	내벽 두께	300	mm	
HC	헌치 길이	300	mm	
CVL	암거 길이	1000	mm	
HT	외벽 외측 높이	4600	mm	
S1	상부 바닥 두께	550	mm	
H1	암거(련) 높이	3500	mm	
S2	하부 바닥 두께	550	mm	
BD	암거 전체폭	8100	mm	

LM120.08030 수로암거(2련) / (B)3.5m×(H)3.5m,토피:5m이하							
< 공사비 산출 항목 >							
구분	품명/규격	단위	수량	단가	금액	표준시장단가 코드	비고
본체	철근타설/펌프카 보통(S15, 150m3)	m3	12.94	23,158	299,665	EC201.02152	
	콘크리트 타설/장비사용 무근콘크리트	m3	0.83	27,151	22,535	EC110.12000	
	철근가공조립/현장가공 TYPE-2	ton	1.042	781,621	814,449	EE001.30000	
	합판거푸집 간단	m2	0.2	45,596	9,119	ED001.01000	
	합판거푸집 보통	m2	29.496	52,082	1,536,211	ED001.02000	
	소계				2,681,979	[A]	
부대공	지수판 (PVC 230×9.5㎜) 채움재 (스티로폼, t=20mm) 봉합재 (실런트,20×25㎜) 다웰바 (Φ32×1000㎜) (암거신축이음용 수팽창고무지수재 (20×10㎜) 스 페 이 셔 (슬라브및기초용) 스 페 이 셔 (벽체용)	sum	[A]의	10%	268,198	요율산출	
	소계				268,198	[B]	
합계					2,950,177	[A+B]	

< 객체단가 정의 및 해설 >

【단가정의】

① 이 단가는 수로암거의 시공을 기준한 것으로, 거푸집 설치 및 해체, 콘크리트 타설, 철근 가공조립, 부대작업(지수판, 채움재, 봉합재, 다웰바, 스페이셔, 지수재)을 포함한다.

② 비계, 동바리의 설치 및 해체비용을 제외한다.

③ 재료비·운반비의 포함 및 제외 사항은 다음과 같다.

- 포함 : 거푸집, 지수판, 채움재, 봉합재, 다웰바, 스페이셔, 지수재
- 제외 : 철근, 콘크리트

【적용기준】

① BIM라이브러리 정보

- 토목시설의 상세표준도 기반 BIM라이브러리(국토교통부/건설기술연구원)

② BIM단가 상세설명서 활용방법

- 본 단가는 상기의 BIM라이브러리에 기준한 것으로, 제시된 기준이 당해공사의 시공규모 또는 현장여건 및 작업조건 등과 부합하지 않는 경우에는 BIM단가를 조정 산출하여 적용할 수 있다.
- BIM단가 상세설명서를 활용하여 수량정보 및 공사비 산출항목을 변경할 수 있으며, 공사비 산출항목의 변경시에는 본 단가집의 공종별 표준시장단가를 적용한다.

【기본산출변수 상세정보는 별첨자료 참고】

LM120.08040 수로암거(2련) / (B)3.5m×(H)3.5m,토피:7m이하	
코드	LM120.08040
명칭	수로암거(2련)
규격	(B)3.5m×(H)3.5m,토피:7m이하
단위	m
적용단가(원)	3,419,705
노무비율(%)	72 %

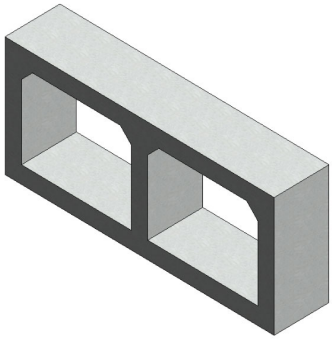

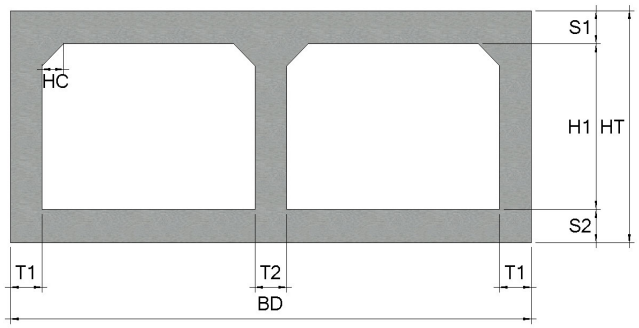

< 기본산출변수 >

산출변수	설명	변수값	단위	비고
T1	외벽 두께	500	mm	
T2	내벽 두께	350	mm	
HC	헌치 길이	300	mm	
CVL	암거 길이	1000	mm	
HT	외벽 외측 높이	4800	mm	
S1	상부 바닥 두께	650	mm	
H1	암거(련) 높이	3500	mm	
S2	하부 바닥 두께	650	mm	
BD	암거 전체폭	8350	mm	

LM120.08040 수로암거(2련) / (B)3.5m×(H)3.5m,토피:7m이하							
< 공사비 산출 항목 >							
구분	품명/규격	단위	수량	단가	금액	표준시장단가 코드	비고
본체	철근타설/펌프카 보통(S15, 150m3)	m3	15.761	23,158	364,993	EC201.02152	
	콘크리트 타설/장비사용 무근콘크리트	m3	0.855	27,151	23,214	EC110.12000	
	철근가공조립/현장가공 TYPE-2	ton	1.477	781,621	1,154,454	EE001.30000	
	합판거푸집 간단	m2	0.2	45,596	9,119	ED001.01000	
	합판거푸집 보통	m2	29.896	52,082	1,557,043	ED001.02000	
	소계				3,108,823	[A]	
부대공	지수판 (PVC 230×9.5㎜) 채움재 (스티로폼, t=20mm) 봉합재 (실런트,20×25㎜) 다웰바 (Φ32×1000㎜) (암거신축이음용 수팽창고무지수재 (20×10㎜) 스 페 이 셔 (슬라브및기초용) 스 페 이 셔 (벽체용)	sum	[A]의	10%	310,882	요율산출	
	소계				310,882	[B]	
합계					3,419,705	[A+B]	

< 객체단가 정의 및 해설 >

【단가정의】

① 이 단가는 수로암거의 시공을 기준한 것으로, 거푸집 설치 및 해체, 콘크리트 타설, 철근 가공조립, 부대작업(지수판, 채움재, 봉합재, 다웰바, 스페이셔, 지수재)을 포함한다.

② 비계, 동바리의 설치 및 해체비용을 제외한다.

③ 재료비·운반비의 포함 및 제외 사항은 다음과 같다.

- 포함 : 거푸집, 지수판, 채움재, 봉합재, 다웰바, 스페이셔, 지수재
- 제외 : 철근, 콘크리트

【적용기준】

① BIM라이브러리 정보

- 토목시설의 상세표준도 기반 BIM라이브러리(국토교통부/건설기술연구원)

② BIM단가 상세설명서 활용방법

- 본 단가는 상기의 BIM라이브러리에 기준한 것으로, 제시된 기준이 당해공사의 시공규모 또는 현장여건 및 작업조건 등과 부합하지 않는 경우에는 BIM단가를 조정 산출하여 적용할 수 있다.
- BIM단가 상세설명서를 활용하여 수량정보 및 공사비 산출항목을 변경할 수 있으며, 공사비 산출항목의 변경시에는 본 단가집의 공종별 표준시장단가를 적용한다.

【기본산출변수 상세정보는 별첨자료 참고】

LM120.08050 수로암거(2련) / (B)3.5m×(H)3.5m,토피:10m이하	
코드	LM120.08050
명칭	수로암거(2련)
규격	(B)3.5m×(H)3.5m,토피:10m이하
단위	m
적용단가(원)	3,631,569
노무비율(%)	72 %

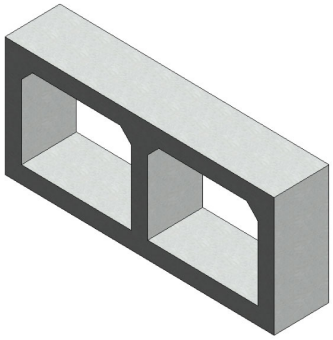

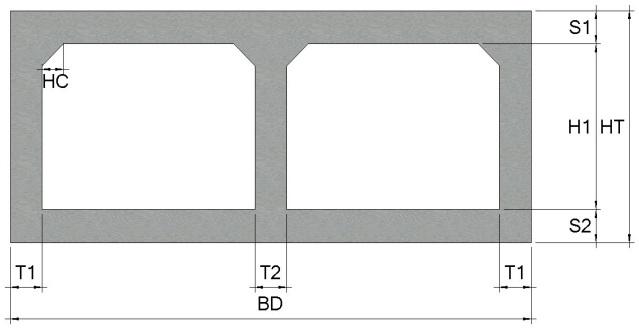

< 기본산출변수 >

산출변수	설명	변수값	단위	비고
T1	외벽 두께	600	mm	
T2	내벽 두께	400	mm	
HC	헌치 길이	350	mm	
CVL	암거 길이	1000	mm	
HT	외벽 외측 높이	5150	mm	
S1	상부 바닥 두께	800	mm	
H1	암거(련) 높이	3500	mm	
S2	하부 바닥 두께	850	mm	
BD	암거 전체폭	8600	mm	

LM120.08050 수로암거(2련) / (B)3.5m×(H)3.5m,토피:10m이하							
< 공사비 산출 항목 >							
구분	품명/규격	단위	수량	단가	금액	표준시장단가 코드	비고
본체	철근타설/펌프카 보통(S15, 150m3)	m3	20.035	23,158	463,971	EC201.02152	
	콘크리트 타설/장비사용 무근콘크리트	m3	0.88	27,151	23,893	EC110.12000	
	철근가공조립/현장가공 TYPE-2	ton	1.557	781,621	1,216,984	EE001.30000	
	합판거푸집 간단	m2	0.2	45,596	9,119	ED001.01000	
	합판거푸집 보통	m2	30.48	52,082	1,587,459	ED001.02000	
	소계				3,301,426	[A]	
부대공	지수판 (PVC 230×9.5㎜) 채움재 (스티로폼, t=20mm) 봉합재 (실런트,20×25㎜) 다웰바 (Φ32×1000㎜) (암거신축이음용 수팽창고무지수재 (20×10㎜) 스 페 이 셔 (슬라브및기초용) 스 페 이 셔 (벽체용)	sum	[A]의	10%	330,143	요율산출	
	소계				330,143	[B]	
합계					3,631,569	[A+B]	

< 객체단가 정의 및 해설 >

【단가정의】

① 이 단가는 수로암거의 시공을 기준한 것으로, 거푸집 설치 및 해체, 콘크리트 타설, 철근 가공조립, 부대작업(지수판, 채움재, 봉합재, 다웰바, 스페이셔, 지수재)을 포함한다.

② 비계, 동바리의 설치 및 해체비용을 제외한다.

③ 재료비·운반비의 포함 및 제외 사항은 다음과 같다.

- 포함 : 거푸집, 지수판, 채움재, 봉합재, 다웰바, 스페이셔, 지수재
- 제외 : 철근, 콘크리트

【적용기준】

① BIM라이브러리 정보

- 토목시설의 상세표준도 기반 BIM라이브러리(국토교통부/건설기술연구원)

② BIM단가 상세설명서 활용방법

- 본 단가는 상기의 BIM라이브러리에 기준한 것으로, 제시된 기준이 당해공사의 시공규모 또는 현장여건 및 작업조건 등과 부합하지 않는 경우에는 BIM단가를 조정 산출하여 적용할 수 있다.
- BIM단가 상세설명서를 활용하여 수량정보 및 공사비 산출항목을 변경할 수 있으며, 공사비 산출항목의 변경시에는 본 단가집의 공종별 표준시장단가를 적용한다.

【기본산출변수 상세정보는 별첨자료 참고】

LM120.09010 수로암거(2련) / (B)4.0m×(H)4.0m,토피:2m이하	
코드	LM120.09010
명칭	수로암거(2련)
규격	(B)4.0m×(H)4.0m,토피:2m이하
단위	m
적용단가(원)	3,153,061
노무비율(%)	70 %

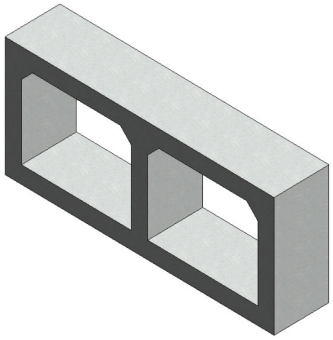

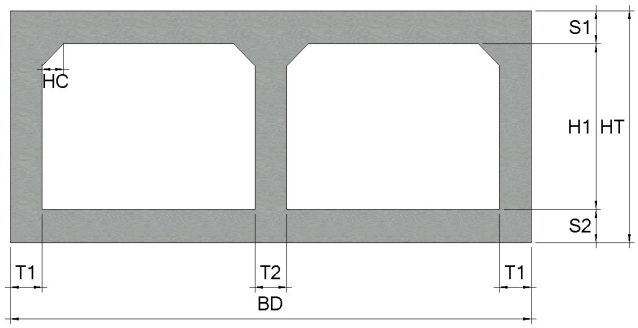

< 기본산출변수 >

산출변수	설명	변수값	단위	비고
T1	외벽 두께	400	mm	
T2	내벽 두께	300	mm	
HC	헌치 길이	250	mm	
CVL	암거 길이	1000	mm	
HT	외벽 외측 높이	5000	mm	
S1	상부 바닥 두께	500	mm	
H1	암거(련) 높이	4000	mm	
S2	하부 바닥 두께	500	mm	
BD	암거 전체폭	9100	mm	

LM120.09010 수로암거(2련) / (B)4.0m×(H)4.0m,토피:2m이하							
< 공사비 산출 항목 >							
구분	품명/규격	단위	수량	단가	금액	표준시장단가 코드	비고
본체	철근타설/펌프카 보통(S15, 150m3)	m3	13.625	23,158	315,528	EC201.02152	
	콘크리트 타설/장비사용 무근콘크리트	m3	0.93	27,151	25,250	EC110.12000	
	철근가공조립/현장가공 TYPE-2	ton	0.993	781,621	776,150	EE001.30000	
	합판거푸집 간단	m2	0.2	45,596	9,119	ED001.01000	
	합판거푸집 보통	m2	33.416	52,082	1,740,372	ED001.02000	
	소계				2,866,419	[A]	
부대공	지수판 (PVC 230×9.5㎜) 채움재 (스티로폼, t=20mm) 봉합재 (실런트,20×25㎜) 다웰바 (Φ32×1000㎜) (암거신축이음용 수팽창고무지수재 (20×10㎜) 스 페 이 셔 (슬라브및기초용) 스 페 이 셔 (벽체용)	sum	[A]의	10%	286,642	요율산출	
	소계				286,642	[B]	
합계					3,153,061	[A+B]	

< 객체단가 정의 및 해설 >

【단가정의】

① 이 단가는 수로암거의 시공을 기준한 것으로, 거푸집 설치 및 해체, 콘크리트 타설, 철근 가공조립, 부대작업(지수판, 채움재, 봉합재, 다웰바, 스페이셔, 지수재)을 포함한다.

② 비계, 동바리의 설치 및 해체비용을 제외한다.

③ 재료비·운반비의 포함 및 제외 사항은 다음과 같다.

- 포함 : 거푸집, 지수판, 채움재, 봉합재, 다웰바, 스페이셔, 지수재
- 제외 : 철근, 콘크리트

【적용기준】

① BIM라이브러리 정보

- 토목시설의 상세표준도 기반 BIM라이브러리(국토교통부/건설기술연구원)

② BIM단가 상세설명서 활용방법

- 본 단가는 상기의 BIM라이브러리에 기준한 것으로, 제시된 기준이 당해공사의 시공규모 또는 현장여건 및 작업조건 등과 부합하지 않는 경우에는 BIM단가를 조정 산출하여 적용할 수 있다.
- BIM단가 상세설명서를 활용하여 수량정보 및 공사비 산출항목을 변경할 수 있으며, 공사비 산출항목의 변경시에는 본 단가집의 공종별 표준시장단가를 적용한다.

【기본산출변수 상세정보는 별첨자료 참고】

LM120.09020 수로암거(2련) / (B)4.0m×(H)4.0m,토피:3m이하	
코드	LM120.09020
명칭	수로암거(2련)
규격	(B)4.0m×(H)4.0m,토피:3m이하
단위	m
적용단가(원)	3,272,570
노무비율(%)	70 %

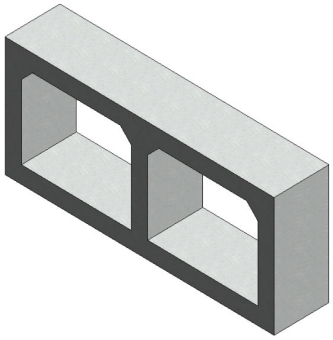

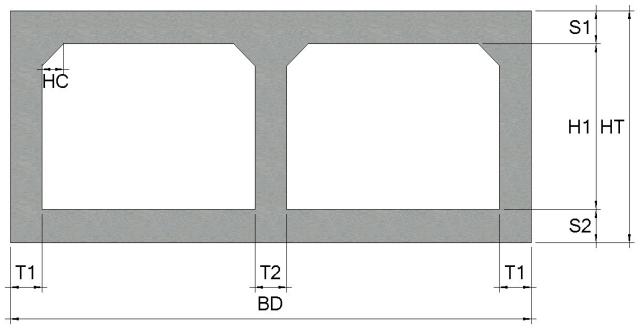

< 기본산출변수 >

산출변수	설명	변수값	단위	비고
T1	외벽 두께	400	mm	
T2	내벽 두께	300	mm	
HC	헌치 길이	250	mm	
CVL	암거 길이	1000	mm	
HT	외벽 외측 높이	5000	mm	
S1	상부 바닥 두께	500	mm	
H1	암거(련) 높이	4000	mm	
S2	하부 바닥 두께	500	mm	
BD	암거 전체폭	9100	mm	

LM120.09020 수로암거(2련) / (B)4.0m×(H)4.0m,토피:3m이하							
< 공사비 산출 항목 >							
구분	품명/규격	단위	수량	단가	금액	표준시장단가 코드	비고
본체	철근타설/펌프카 보통(S15, 150m3)	m3	13.625	23,158	315,528	EC201.02152	
	콘크리트 타설/장비사용 무근콘크리트	m3	0.93	27,151	25,250	EC110.12000	
	철근가공조립/현장가공 TYPE-2	ton	1.132	781,621	884,795	EE001.30000	
	합판거푸집 간단	m2	0.2	45,596	9,119	ED001.01000	
	합판거푸집 보통	m2	33.416	52,082	1,740,372	ED001.02000	
	소계				2,975,064	[A]	
부대공	지수판 (PVC 230×9.5㎜) 채움재 (스티로폼, t=20mm) 봉합재 (실런트,20×25㎜) 다웰바 (Φ32×1000㎜) (암거신축이음용 수팽창고무지수재 (20×10㎜) 스 페 이 셔 (슬라브및기초용) 스 페 이 셔 (벽체용)	sum	[A]의	10%	297,506	요율산출	
	소계				297,506	[B]	
합계					3,272,570	[A+B]	

< 객체단가 정의 및 해설 >

【단가정의】

① 이 단가는 수로암거의 시공을 기준한 것으로, 거푸집 설치 및 해체, 콘크리트 타설, 철근 가공조립, 부대작업(지수판, 채움재, 봉합재, 다웰바, 스페이셔, 지수재)을 포함한다.

② 비계, 동바리의 설치 및 해체비용을 제외한다.

③ 재료비·운반비의 포함 및 제외 사항은 다음과 같다.

- 포함 : 거푸집, 지수판, 채움재, 봉합재, 다웰바, 스페이셔, 지수재
- 제외 : 철근, 콘크리트

【적용기준】

① BIM라이브러리 정보

- 토목시설의 상세표준도 기반 BIM라이브러리(국토교통부/건설기술연구원)

② BIM단가 상세설명서 활용방법

- 본 단가는 상기의 BIM라이브러리에 기준한 것으로, 제시된 기준이 당해공사의 시공규모 또는 현장여건 및 작업조건 등과 부합하지 않는 경우에는 BIM단가를 조정 산출하여 적용할 수 있다.
- BIM단가 상세설명서를 활용하여 수량정보 및 공사비 산출항목을 변경할 수 있으며, 공사비 산출항목의 변경시에는 본 단가집의 공종별 표준시장단가를 적용한다.

【기본산출변수 상세정보는 별첨자료 참고】

LM120.09030 수로암거(2련) / (B)4.0m×(H)4.0m,토피:5m이하	
코드	LM120.09030
명칭	수로암거(2련)
규격	(B)4.0m×(H)4.0m,토피:5m이하
단위	m
적용단가(원)	3,727,097
노무비율(%)	71 %

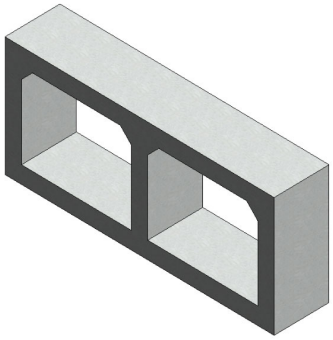

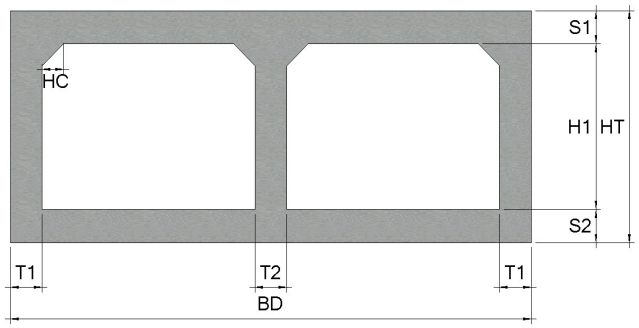

< 기본산출변수 >

산출변수	설명	변수값	단위	비고
T1	외벽 두께	500	mm	
T2	내벽 두께	350	mm	
HC	헌치 길이	300	mm	
CVL	암거 길이	1000	mm	
HT	외벽 외측 높이	5300	mm	
S1	상부 바닥 두께	650	mm	
H1	암거(련) 높이	4000	mm	
S2	하부 바닥 두께	650	mm	
BD	암거 전체폭	9350	mm	

LM120.09030 수로암거(2련) / (B)4.0m×(H)4.0m,토피:5m이하							
< 공사비 산출 항목 >							
구분	품명/규격	단위	수량	단가	금액	표준시장단가 코드	비고
본체	철근타설/펌프카 보통(S15, 150m3)	m3	17.736	23,158	410,730	EC201.02152	
	콘크리트 타설/장비사용 무근콘크리트	m3	0.955	27,151	25,929	EC110.12000	
	철근가공조립/현장가공 TYPE-2	ton	1.506	781,621	1,177,121	EE001.30000	
	합판거푸집 간단	m2	0.2	45,596	9,119	ED001.01000	
	합판거푸집 보통	m2	33.896	52,082	1,765,371	ED001.02000	
	소계				3,388,270	[A]	
부대공	지수판 (PVC 230×9.5㎜) 채움재 (스티로폼, t=20mm) 봉합재 (실런트,20×25㎜) 다웰바 (Φ32×1000㎜) (암거신축이음용 수팽창고무지수재 (20×10㎜) 스 페 이 셔 (슬라브및기초용) 스 페 이 셔 (벽체용)	sum	[A]의	10%	338,827	요율산출	
	소계				338,827	[B]	
합계					3,727,097	[A+B]	

< 객체단가 정의 및 해설 >

【단가정의】

① 이 단가는 수로암거의 시공을 기준한 것으로, 거푸집 설치 및 해체, 콘크리트 타설, 철근 가공조립, 부대작업(지수판, 채움재, 봉합재, 다웰바, 스페이셔, 지수재)을 포함한다.

② 비계, 동바리의 설치 및 해체비용을 제외한다.

③ 재료비·운반비의 포함 및 제외 사항은 다음과 같다.

- 포함 : 거푸집, 지수판, 채움재, 봉합재, 다웰바, 스페이셔, 지수재
- 제외 : 철근, 콘크리트

【적용기준】

① BIM라이브러리 정보

- 토목시설의 상세표준도 기반 BIM라이브러리(국토교통부/건설기술연구원)

② BIM단가 상세설명서 활용방법

- 본 단가는 상기의 BIM라이브러리에 기준한 것으로, 제시된 기준이 당해공사의 시공규모 또는 현장여건 및 작업조건 등과 부합하지 않는 경우에는 BIM단가를 조정 산출하여 적용할 수 있다.
- BIM단가 상세설명서를 활용하여 수량정보 및 공사비 산출항목을 변경할 수 있으며, 공사비 산출항목의 변경시에는 본 단가집의 공종별 표준시장단가를 적용한다.

【기본산출변수 상세정보는 별첨자료 참고】

LM120.09040 수로암거(2련) / (B)4.0m×(H)4.0m,토피:8m이하	
코드	LM120.09040
명칭	수로암거(2련)
규격	(B)4.0m×(H)4.0m,토피:8m이하
단위	m
적용단가(원)	4,108,519
노무비율(%)	72 %

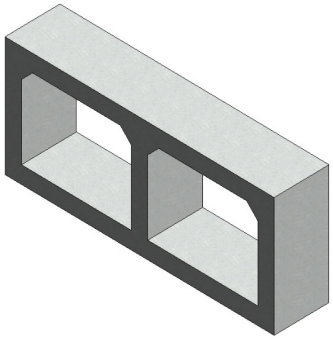

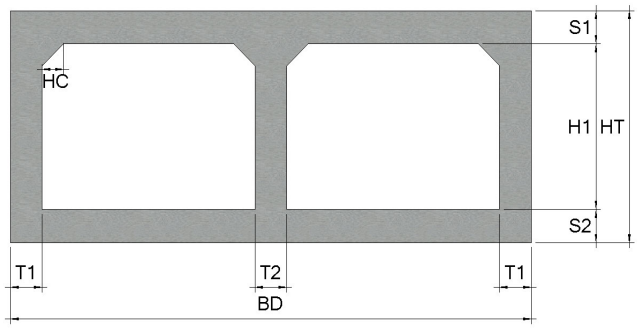

< 기본산출변수 >

산출변수	설명	변수값	단위	비고
T1	외벽 두께	650	mm	
T2	내벽 두께	450	mm	
HC	헌치 길이	400	mm	
CVL	암거 길이	1000	mm	
HT	외벽 외측 높이	5650	mm	
S1	상부 바닥 두께	800	mm	
H1	암거(련) 높이	4000	mm	
S2	하부 바닥 두께	850	mm	
BD	암거 전체폭	9750	mm	

LM120.09040 수로암거(2련) / (B)4.0m×(H)4.0m,토피:8m이하							
< 공사비 산출 항목 >							
구분	품명/규격	단위	수량	단가	금액	표준시장단가 코드	비고
본체	철근타설/펌프카 보통(S15, 150m3)	m3	23.408	23,158	542,082	EC201.02152	
	콘크리트 타설/장비사용 무근콘크리트	m3	0.995	27,151	27,015	EC110.12000	
	철근가공조립/현장가공 TYPE-2	ton	1.749	781,621	1,367,055	EE001.30000	
	합판거푸집 간단	m2	0.2	45,596	9,119	ED001.01000	
	합판거푸집 보통	m2	34.364	52,082	1,789,746	ED001.02000	
	소계				3,735,017	[A]	
부대공	지수판 (PVC 230×9.5㎜) 채움재 (스티로폼, t=20mm) 봉합재 (실런트,20×25㎜) 다웰바 (Φ32×1000㎜) (암거신축이음용 수팽창고무지수재 (20×10㎜) 스 페 이 셔 (슬라브및기초용) 스 페 이 셔 (벽체용)	sum	[A]의	10%	373,502	요율산출	
	소계				373,502	[B]	
합계					4,108,519	[A+B]	

< 객체단가 정의 및 해설 >

【단가정의】

① 이 단가는 수로암거의 시공을 기준한 것으로, 거푸집 설치 및 해체, 콘크리트 타설, 철근 가공조립, 부대작업(지수판, 채움재, 봉합재, 다웰바, 스페이셔, 지수재)을 포함한다.

② 비계, 동바리의 설치 및 해체비용을 제외한다.

③ 재료비·운반비의 포함 및 제외 사항은 다음과 같다.

- 포함 : 거푸집, 지수판, 채움재, 봉합재, 다웰바, 스페이셔, 지수재
- 제외 : 철근, 콘크리트

【적용기준】

① BIM라이브러리 정보

- 토목시설의 상세표준도 기반 BIM라이브러리(국토교통부/건설기술연구원)

② BIM단가 상세설명서 활용방법

- 본 단가는 상기의 BIM라이브러리에 기준한 것으로, 제시된 기준이 당해공사의 시공규모 또는 현장여건 및 작업조건 등과 부합하지 않는 경우에는 BIM단가를 조정 산출하여 적용할 수 있다.
- BIM단가 상세설명서를 활용하여 수량정보 및 공사비 산출항목을 변경할 수 있으며, 공사비 산출항목의 변경시에는 본 단가집의 공종별 표준시장단가를 적용한다.

【기본산출변수 상세정보는 별첨자료 참고】

LM120.09050 수로암거(2련) / (B)4.0m×(H)4.0m,토피:10m이하	
코드	LM120.09050
명칭	수로암거(2련)
규격	(B)4.0m×(H)4.0m,토피:10m이하
단위	m
적용단가(원)	4,340,740
노무비율(%)	72 %

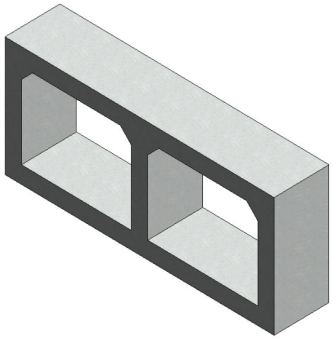

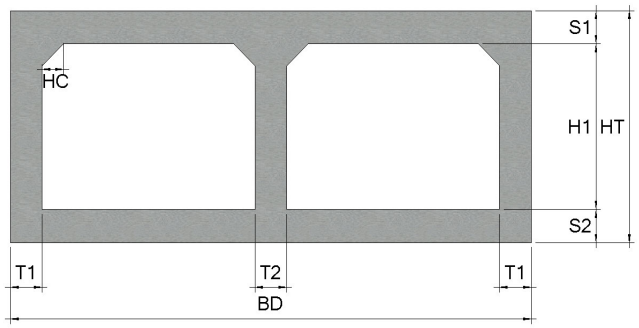

< 기본산출변수 >

산출변수	설명	변수값	단위	비고
T1	외벽 두께	750	mm	
T2	내벽 두께	500	mm	
HC	헌치 길이	400	mm	
CVL	암거 길이	1000	mm	
HT	외벽 외측 높이	5900	mm	
S1	상부 바닥 두께	950	mm	
H1	암거(련) 높이	4000	mm	
S2	하부 바닥 두께	950	mm	
BD	암거 전체폭	10000	mm	

LM120.09050 수로암거(2련) / (B)4.0m×(H)4.0m,토피:10m이하							
< 공사비 산출 항목 >							
구분	품명/규격	단위	수량	단가	금액	표준시장단가 코드	비고
본체	철근타설/펌프카 보통(S15, 150m3)	m3	27.32	23,158	632,677	EC201.02152	
	콘크리트 타설/장비사용 무근콘크리트	m3	1.02	27,151	27,694	EC110.12000	
	철근가공조립/현장가공 TYPE-2	ton	1.869	781,621	1,460,850	EE001.30000	
	합판거푸집 간단	m2	0.2	45,596	9,119	ED001.01000	
	합판거푸집 보통	m2	34.864	52,082	1,815,787	ED001.02000	
	소계				3,946,127	[A]	
부대공	지수판 (PVC 230×9.5㎜) 채움재 (스티로폼, t=20mm) 봉합재 (실런트,20×25㎜) 다웰바 (Φ32×1000㎜) (암거신축이음용 수팽창고무지수재 (20×10㎜) 스 페 이 셔 (슬라브및기초용) 스 페 이 셔 (벽체용)	sum	[A]의	10%	394,613	요율산출	
	소계				394,613	[B]	
합계					4,340,740	[A+B]	

< 객체단가 정의 및 해설 >

【단가정의】

① 이 단가는 수로암거의 시공을 기준한 것으로, 거푸집 설치 및 해체, 콘크리트 타설, 철근 가공조립, 부대작업(지수판, 채움재, 봉합재, 다웰바, 스페이셔, 지수재)을 포함한다.

② 비계, 동바리의 설치 및 해체비용을 제외한다.

③ 재료비·운반비의 포함 및 제외 사항은 다음과 같다.

- 포함 : 거푸집, 지수판, 채움재, 봉합재, 다웰바, 스페이셔, 지수재
- 제외 : 철근, 콘크리트

【적용기준】

① BIM라이브러리 정보

- 토목시설의 상세표준도 기반 BIM라이브러리(국토교통부/건설기술연구원)

② BIM단가 상세설명서 활용방법

- 본 단가는 상기의 BIM라이브러리에 기준한 것으로, 제시된 기준이 당해공사의 시공규모 또는 현장여건 및 작업조건 등과 부합하지 않는 경우에는 BIM단가를 조정 산출하여 적용할 수 있다.
- BIM단가 상세설명서를 활용하여 수량정보 및 공사비 산출항목을 변경할 수 있으며, 공사비 산출항목의 변경시에는 본 단가집의 공종별 표준시장단가를 적용한다.

【기본산출변수 상세정보는 별첨자료 참고】

LM130.01010 수로암거(3련) / (B)2.0m×(H)1.5m,토피:2m이하	
코드	LM130.01010
명칭	수로암거(3련)
규격	(B)2.0m×(H)1.5m,토피:2m이하
단위	m
적용단가(원)	1,711,687
노무비율(%)	69 %

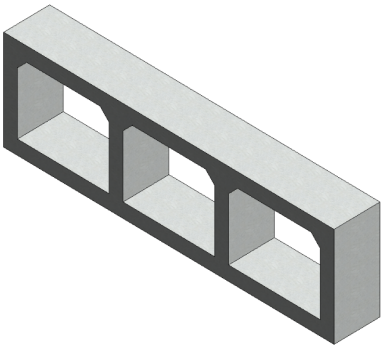

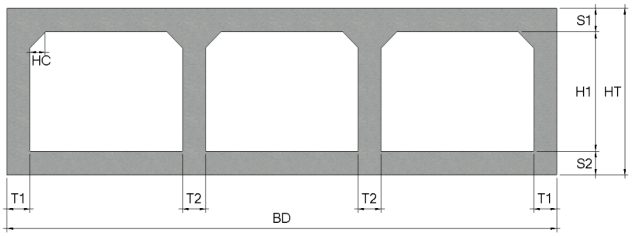

< 기본산출변수 >

산출변수	설명	변수값	단위	비고
T1	외벽 두께	300	mm	
T2	내벽 두께	300	mm	
HC	헌치 길이	200	mm	
CVL	암거 길이	1000	mm	
HT	외벽 외측 높이	2100	mm	
S1	상부 바닥 두께	300	mm	
H1	암거(련) 높이	1500	mm	
S2	하부 바닥 두께	300	mm	
BD	암거 전체폭	7200	mm	

LM130.01010 수로암거(3련) / (B)2.0m×(H)1.5m,토피:2m이하							
< 공사비 산출 항목 >							
구분	품명/규격	단위	수량	단가	금액	표준시장단가 코드	비고
본체	철근타설/펌프카 보통(S15, 150m3)	m3	6.24	23,158	144,506	EC201.02152	
	콘크리트 타설/장비사용 무근콘크리트	m3	0.74	27,151	20,092	EC110.12000	
	철근가공조립/현장가공 TYPE-2	ton	0.536	781,621	418,949	EE001.30000	
	합판거푸집 간단	m2	0.2	45,596	9,119	ED001.01000	
	합판거푸집 보통	m2	18.498	52,082	963,413	ED001.02000	
	소계				1,556,079	[A]	
부대공	지수판 (PVC 230×9.5㎜) 채움재 (스티로폼, t=20mm) 봉합재 (실런트,20×25㎜) 다웰바 (Φ32×1000㎜) (암거신축이음용 수팽창고무지수재 (20×10㎜) 스 페 이 셔 (슬라브및기초용) 스 페 이 셔 (벽체용)	sum	[A]의	10%	155,608	요율산출	
	소계				155,608	[B]	
합계					1,711,687	[A+B]	

< 객체단가 정의 및 해설 >

【단가정의】

① 이 단가는 수로암거의 시공을 기준한 것으로, 거푸집 설치 및 해체, 콘크리트 타설, 철근 가공조립, 부대작업(지수판, 채움재, 봉합재, 다웰바, 스페이셔, 지수재)을 포함한다.

② 비계, 동바리의 설치 및 해체비용을 제외한다.

③ 재료비·운반비의 포함 및 제외 사항은 다음과 같다.

- 포함 : 거푸집, 지수판, 채움재, 봉합재, 다웰바, 스페이셔, 지수재
- 제외 : 철근, 콘크리트

【적용기준】

① BIM라이브러리 정보

- 토목시설의 상세표준도 기반 BIM라이브러리(국토교통부/건설기술연구원)

② BIM단가 상세설명서 활용방법

- 본 단가는 상기의 BIM라이브러리에 기준한 것으로, 제시된 기준이 당해공사의 시공규모 또는 현장여건 및 작업조건 등과 부합하지 않는 경우에는 BIM단가를 조정 산출하여 적용할 수 있다.
- BIM단가 상세설명서를 활용하여 수량정보 및 공사비 산출항목을 변경할 수 있으며, 공사비 산출항목의 변경시에는 본 단가집의 공종별 표준시장단가를 적용한다.

【기본산출변수 상세정보는 별첨자료 참고】

LM130.01020 수로암거(3련) / (B)2.0m×(H)1.5m,토피:3m이하	
코드	LM130.01020
명칭	수로암거(3련)
규격	(B)2.0m×(H)1.5m,토피:3m이하
단위	m
적용단가(원)	1,761,554
노무비율(%)	70 %

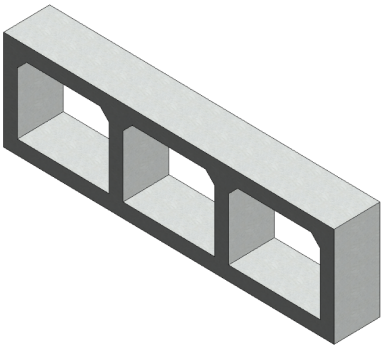

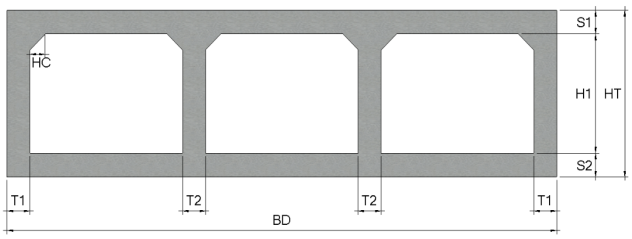

< 기본산출변수 >

산출변수	설명	변수값	단위	비고
T1	외벽 두께	300	mm	
T2	내벽 두께	300	mm	
HC	헌치 길이	200	mm	
CVL	암거 길이	1000	mm	
HT	외벽 외측 높이	2100	mm	
S1	상부 바닥 두께	300	mm	
H1	암거(련) 높이	1500	mm	
S2	하부 바닥 두께	300	mm	
BD	암거 전체폭	7200	mm	

LM130.01020 수로암거(3련) / (B)2.0m×(H)1.5m,토피:3m이하							
< 공사비 산출 항목 >							
구분	품명/규격	단위	수량	단가	금액	표준시장단가 코드	비고
본체	철근타설/펌프카 보통(S15, 150m3)	m3	6.24	23,158	144,506	EC201.02152	
	콘크리트 타설/장비사용 무근콘크리트	m3	0.74	27,151	20,092	EC110.12000	
	철근가공조립/현장가공 TYPE-2	ton	0.594	781,621	464,283	EE001.30000	
	합판거푸집 간단	m2	0.2	45,596	9,119	ED001.01000	
	합판거푸집 보통	m2	18.498	52,082	963,413	ED001.02000	
	소계				1,601,413	[A]	
부대공	지수판 (PVC 230×9.5㎜) 채움재 (스티로폼, t=20mm) 봉합재 (실런트,20×25㎜) 다웰바 (Φ32×1000㎜) (암거신축이음용 수팽창고무지수재 (20×10㎜) 스 페 이 셔 (슬라브및기초용) 스 페 이 셔 (벽체용)	sum	[A]의	10%	160,141	요율산출	
	소계				160,141	[B]	
합계					1,761,554	[A+B]	

< 객체단가 정의 및 해설 >

【단가정의】

① 이 단가는 수로암거의 시공을 기준한 것으로, 거푸집 설치 및 해체, 콘크리트 타설, 철근 가공조립, 부대작업(지수판, 채움재, 봉합재, 다웰바, 스페이셔, 지수재)을 포함한다.

② 비계, 동바리의 설치 및 해체비용을 제외한다.

③ 재료비·운반비의 포함 및 제외 사항은 다음과 같다.

- 포함 : 거푸집, 지수판, 채움재, 봉합재, 다웰바, 스페이셔, 지수재
- 제외 : 철근, 콘크리트

【적용기준】

① BIM라이브러리 정보

- 토목시설의 상세표준도 기반 BIM라이브러리(국토교통부/건설기술연구원)

② BIM단가 상세설명서 활용방법

- 본 단가는 상기의 BIM라이브러리에 기준한 것으로, 제시된 기준이 당해공사의 시공규모 또는 현장여건 및 작업조건 등과 부합하지 않는 경우에는 BIM단가를 조정 산출하여 적용할 수 있다.
- BIM단가 상세설명서를 활용하여 수량정보 및 공사비 산출항목을 변경할 수 있으며, 공사비 산출항목의 변경시에는 본 단가집의 공종별 표준시장단가를 적용한다.

【기본산출변수 상세정보는 별첨자료 참고】

LM130.01030 수로암거(3련) / (B)2.0m×(H)1.5m,토피:5m이하	
코드	LM130.01030
명칭	수로암거(3련)
규격	(B)2.0m×(H)1.5m,토피:5m이하
단위	m
적용단가(원)	1,833,766
노무비율(%)	70 %

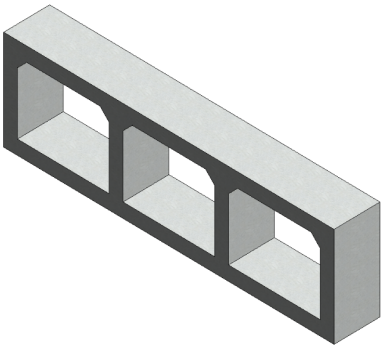

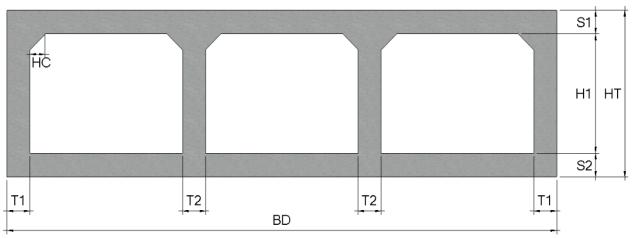

< 기본산출변수 >

산출변수	설명	변수값	단위	비고
T1	외벽 두께	300	mm	
T2	내벽 두께	300	mm	
HC	헌치 길이	200	mm	
CVL	암거 길이	1000	mm	
HT	외벽 외측 높이	2250	mm	
S1	상부 바닥 두께	350	mm	
H1	암거(련) 높이	1500	mm	
S2	하부 바닥 두께	400	mm	
BD	암거 전체폭	7200	mm	

LM130.01030 수로암거(3련) / (B)2.0m×(H)1.5m,토피:5m이하							
< 공사비 산출 항목 >							
구분	품명/규격	단위	수량	단가	금액	표준시장단가 코드	비고
본체	철근타설/펌프카 보통(S15, 150m3)	m3	7.32	23,158	169,517	EC201.02152	
	콘크리트 타설/장비사용 무근콘크리트	m3	0.74	27,151	20,092	EC110.12000	
	철근가공조립/현장가공 TYPE-2	ton	0.626	781,621	489,295	EE001.30000	
	합판거푸집 간단	m2	0.2	45,596	9,119	ED001.01000	
	합판거푸집 보통	m2	18.798	52,082	979,037	ED001.02000	
	소계				1,667,060	[A]	
부대공	지수판 (PVC 230×9.5㎜) 채움재 (스티로폼, t=20mm) 봉합재 (실런트,20×25㎜) 다웰바 (Φ32×1000㎜) (암거신축이음용 수팽창고무지수재 (20×10㎜) 스 페 이 셔 (슬라브및기초용) 스 페 이 셔 (벽체용)	sum	[A]의	10%	166,706	요율산출	
	소계				166,706	[B]	
합계					1,833,766	[A+B]	

< 객체단가 정의 및 해설 >

【단가정의】

① 이 단가는 수로암거의 시공을 기준한 것으로, 거푸집 설치 및 해체, 콘크리트 타설, 철근 가공조립, 부대작업(지수판, 채움재, 봉합재, 다웰바, 스페이셔, 지수재)을 포함한다.

② 비계, 동바리의 설치 및 해체비용을 제외한다.

③ 재료비·운반비의 포함 및 제외 사항은 다음과 같다.

- 포함 : 거푸집, 지수판, 채움재, 봉합재, 다웰바, 스페이셔, 지수재
- 제외 : 철근, 콘크리트

【적용기준】

① BIM라이브러리 정보

- 토목시설의 상세표준도 기반 BIM라이브러리(국토교통부/건설기술연구원)

② BIM단가 상세설명서 활용방법

- 본 단가는 상기의 BIM라이브러리에 기준한 것으로, 제시된 기준이 당해공사의 시공규모 또는 현장여건 및 작업조건 등과 부합하지 않는 경우에는 BIM단가를 조정 산출하여 적용할 수 있다.
- BIM단가 상세설명서를 활용하여 수량정보 및 공사비 산출항목을 변경할 수 있으며, 공사비 산출항목의 변경시에는 본 단가집의 공종별 표준시장단가를 적용한다.

【기본산출변수 상세정보는 별첨자료 참고】

LM130.01040 수로암거(3련) / (B)2.0m×(H)1.5m,토피:7m이하	
코드	LM130.01040
명칭	수로암거(3련)
규격	(B)2.0m×(H)1.5m,토피:7m이하
단위	m
적용단가(원)	1,875,601
노무비율(%)	70 %

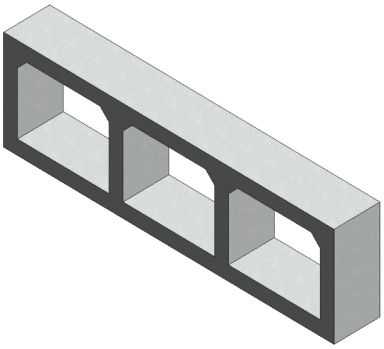

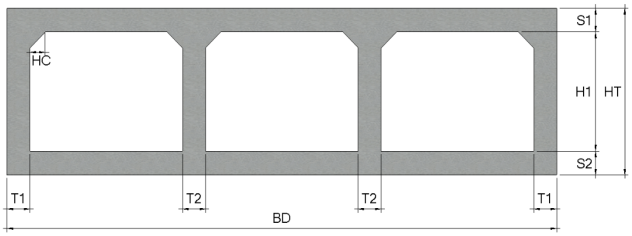

< 기본산출변수 >

산출변수	설명	변수값	단위	비고
T1	외벽 두께	300	mm	
T2	내벽 두께	300	mm	
HC	헌치 길이	200	mm	
CVL	암거 길이	1000	mm	
HT	외벽 외측 높이	2350	mm	
S1	상부 바닥 두께	400	mm	
H1	암거(련) 높이	1500	mm	
S2	하부 바닥 두께	450	mm	
BD	암거 전체폭	7200	mm	

LM130.01040 수로암거(3련) / (B)2.0m×(H)1.5m,토피:7m이하							
< 공사비 산출 항목 >							
구분	품명/규격	단위	수량	단가	금액	표준시장단가 코드	비고
본체	철근타설/펌프카 보통(S15, 150m3)	m3	8.04	23,158	186,190	EC201.02152	
	콘크리트 타설/장비사용 무근콘크리트	m3	0.74	27,151	20,092	EC110.12000	
	철근가공조립/현장가공 TYPE-2	ton	0.64	781,621	500,237	EE001.30000	
	합판거푸집 간단	m2	0.2	45,596	9,119	ED001.01000	
	합판거푸집 보통	m2	18.998	52,082	989,454	ED001.02000	
	소계				1,705,092	[A]	
부대공	지수판 (PVC 230×9.5㎜) 채움재 (스티로폼, t=20mm) 봉합재 (실런트,20×25㎜) 다웰바 (Φ32×1000㎜) (암거신축이음용 수팽창고무지수재 (20×10㎜) 스 페 이 셔 (슬라브및기초용) 스 페 이 셔 (벽체용)	sum	[A]의	10%	170,509	요율산출	
	소계				170,509	[B]	
합계					1,875,601	[A+B]	

< 객체단가 정의 및 해설 >

【단가정의】

① 이 단가는 수로암거의 시공을 기준한 것으로, 거푸집 설치 및 해체, 콘크리트 타설, 철근 가공조립, 부대작업(지수판, 채움재, 봉합재, 다웰바, 스페이셔, 지수재)을 포함한다.

② 비계, 동바리의 설치 및 해체비용을 제외한다.

③ 재료비·운반비의 포함 및 제외 사항은 다음과 같다.

- 포함 : 거푸집, 지수판, 채움재, 봉합재, 다웰바, 스페이셔, 지수재
- 제외 : 철근, 콘크리트

【적용기준】

① BIM라이브러리 정보

- 토목시설의 상세표준도 기반 BIM라이브러리(국토교통부/건설기술연구원)

② BIM단가 상세설명서 활용방법

- 본 단가는 상기의 BIM라이브러리에 기준한 것으로, 제시된 기준이 당해공사의 시공규모 또는 현장여건 및 작업조건 등과 부합하지 않는 경우에는 BIM단가를 조정 산출하여 적용할 수 있다.
- BIM단가 상세설명서를 활용하여 수량정보 및 공사비 산출항목을 변경할 수 있으며, 공사비 산출항목의 변경시에는 본 단가집의 공종별 표준시장단가를 적용한다.

【기본산출변수 상세정보는 별첨자료 참고】

LM130.01050 수로암거(3련) / (B)2.0m×(H)1.5m,토피:10m이하	
코드	LM130.01050
명칭	수로암거(3련)
규격	(B)2.0m×(H)1.5m,토피:10m이하
단위	m
적용단가(원)	1,959,646
노무비율(%)	71 %

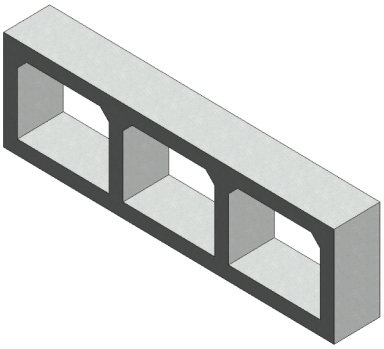

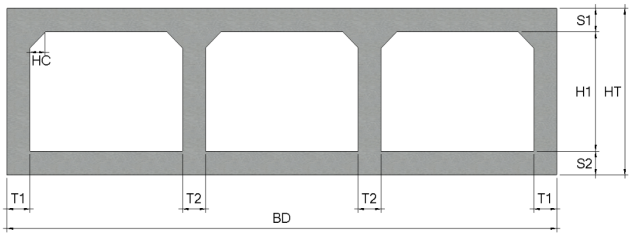

< 기본산출변수 >

산출변수	설명	변수값	단위	비고
T1	외벽 두께	300	mm	
T2	내벽 두께	300	mm	
HC	헌치 길이	250	mm	
CVL	암거 길이	1000	mm	
HT	외벽 외측 높이	2400	mm	
S1	상부 바닥 두께	450	mm	
H1	암거(련) 높이	1500	mm	
S2	하부 바닥 두께	450	mm	
BD	암거 전체폭	7200	mm	

LM130.01050 수로암거(3련) / (B)2.0m×(H)1.5m,토피:10m이하							
< 공사비 산출 항목 >							
구분	품명/규격	단위	수량	단가	금액	표준시장단가 코드	비고
본체	철근타설/펌프카 보통(S15, 150m3)	m3	8.468	23,158	196,102	EC201.02152	
	콘크리트 타설/장비사용 무근콘크리트	m3	0.74	27,151	20,092	EC110.12000	
	철근가공조립/현장가공 TYPE-2	ton	0.73	781,621	570,583	EE001.30000	
	합판거푸집 간단	m2	0.2	45,596	9,119	ED001.01000	
	합판거푸집 보통	m2	18.924	52,082	985,600	ED001.02000	
	소계				1,781,496	[A]	
부대공	지수판 (PVC 230×9.5㎜) 채움재 (스티로폼, t=20mm) 봉합재 (실런트,20×25㎜) 다웰바 (Φ32×1000㎜) (암거신축이음용 수팽창고무지수재 (20×10㎜) 스 페 이 셔 (슬라브및기초용) 스 페 이 셔 (벽체용)	sum	[A]의	10%	178,150	요율산출	
	소계				178,150	[B]	
합계					1,959,646	[A+B]	

< 객체단가 정의 및 해설 >

【단가정의】

① 이 단가는 수로암거의 시공을 기준한 것으로, 거푸집 설치 및 해체, 콘크리트 타설, 철근 가공조립, 부대작업(지수판, 채움재, 봉합재, 다웰바, 스페이셔, 지수재)을 포함한다.

② 비계, 동바리의 설치 및 해체비용을 제외한다.

③ 재료비·운반비의 포함 및 제외 사항은 다음과 같다.

- 포함 : 거푸집, 지수판, 채움재, 봉합재, 다웰바, 스페이셔, 지수재
- 제외 : 철근, 콘크리트

【적용기준】

① BIM라이브러리 정보

- 토목시설의 상세표준도 기반 BIM라이브러리(국토교통부/건설기술연구원)

② BIM단가 상세설명서 활용방법

- 본 단가는 상기의 BIM라이브러리에 기준한 것으로, 제시된 기준이 당해공사의 시공규모 또는 현장여건 및 작업조건 등과 부합하지 않는 경우에는 BIM단가를 조정 산출하여 적용할 수 있다.
- BIM단가 상세설명서를 활용하여 수량정보 및 공사비 산출항목을 변경할 수 있으며, 공사비 산출항목의 변경시에는 본 단가집의 공종별 표준시장단가를 적용한다.

【기본산출변수 상세정보는 별첨자료 참고】

LM130.02020 수로암거(3련) / (B)2.5m×(H)2.0m,토피:3m이하	
코드	LM130.02020
명칭	수로암거(3련)
규격	(B)2.5m×(H)2.0m,토피:3m이하
단위	m
적용단가(원)	2,276,295
노무비율(%)	70 %

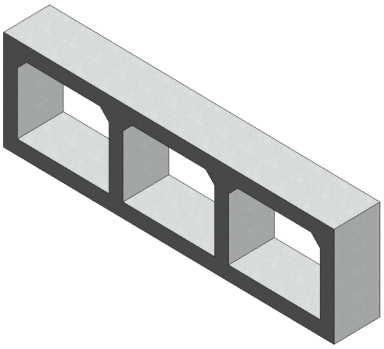

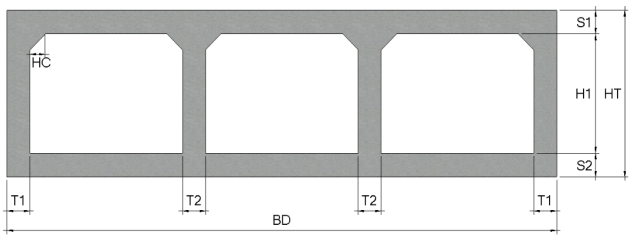

< 기본산출변수 >

산출변수	설명	변수값	단위	비고
T1	외벽 두께	300	mm	
T2	내벽 두께	300	mm	
HC	헌치 길이	200	mm	
CVL	암거 길이	1000	mm	
HT	외벽 외측 높이	2650	mm	
S1	상부 바닥 두께	300	mm	
H1	암거(련) 높이	2000	mm	
S2	하부 바닥 두께	350	mm	
BD	암거 전체폭	8700	mm	

LM130.02020 수로암거(3련) / (B)2.5m×(H)2.0m,토피:3m이하							
< 공사비 산출 항목 >							
구분	품명/규격	단위	수량	단가	금액	표준시장단가 코드	비고
본체	철근타설/펌프카 보통(S15, 150m3)	m3	8.175	23,158	189,317	EC201.02152	
	콘크리트 타설/장비사용 무근콘크리트	m3	0.89	27,151	24,164	EC110.12000	
	철근가공조립/현장가공 TYPE-2	ton	0.757	781,621	591,687	EE001.30000	
	합판거푸집 간단	m2	0.2	45,596	9,119	ED001.01000	
	합판거푸집 보통	m2	24.098	52,082	1,255,072	ED001.02000	
	소계				2,069,359	[A]	
부대공	지수판 (PVC 230×9.5㎜) 채움재 (스티로폼, t=20mm) 봉합재 (실런트,20×25㎜) 다웰바 (Φ32×1000㎜) (암거신축이음용 수팽창고무지수재 (20×10㎜) 스 페 이 셔 (슬라브및기초용) 스 페 이 셔 (벽체용)	sum	[A]의	10%	206,936	요율산출	
	소계				206,936	[B]	
합계					2,276,295	[A+B]	

< 객체단가 정의 및 해설 >

【단가정의】

① 이 단가는 수로암거의 시공을 기준한 것으로, 거푸집 설치 및 해체, 콘크리트 타설, 철근 가공조립, 부대작업(지수판, 채움재, 봉합재, 다웰바, 스페이셔, 지수재)을 포함한다.

② 비계, 동바리의 설치 및 해체비용을 제외한다.

③ 재료비·운반비의 포함 및 제외 사항은 다음과 같다.

- 포함 : 거푸집, 지수판, 채움재, 봉합재, 다웰바, 스페이셔, 지수재
- 제외 : 철근, 콘크리트

【적용기준】

① BIM라이브러리 정보

- 토목시설의 상세표준도 기반 BIM라이브러리(국토교통부/건설기술연구원)

② BIM단가 상세설명서 활용방법

- 본 단가는 상기의 BIM라이브러리에 기준한 것으로, 제시된 기준이 당해공사의 시공규모 또는 현장여건 및 작업조건 등과 부합하지 않는 경우에는 BIM단가를 조정 산출하여 적용할 수 있다.
- BIM단가 상세설명서를 활용하여 수량정보 및 공사비 산출항목을 변경할 수 있으며, 공사비 산출항목의 변경시에는 본 단가집의 공종별 표준시장단가를 적용한다.

【기본산출변수 상세정보는 별첨자료 참고】

LM130.02030 수로암거(3련) / (B)2.5m×(H)2.0m,토피:6m이하	
코드	LM130.02030
명칭	수로암거(3련)
규격	(B)2.5m×(H)2.0m,토피:6m이하
단위	m
적용단가(원)	2,450,622
노무비율(%)	70 %

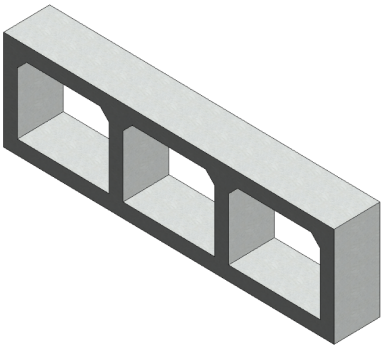

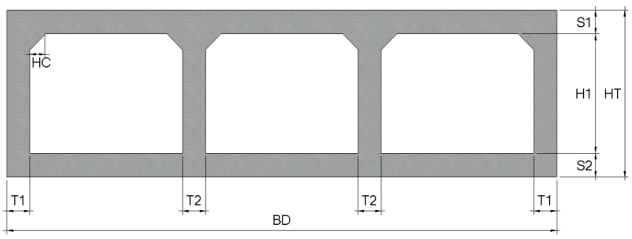

< 기본산출변수 >

산출변수	설명	변수값	단위	비고
T1	외벽 두께	300	mm	
T2	내벽 두께	300	mm	
HC	헌치 길이	200	mm	
CVL	암거 길이	1000	mm	
HT	외벽 외측 높이	2900	mm	
S1	상부 바닥 두께	450	mm	
H1	암거(련) 높이	2000	mm	
S2	하부 바닥 두께	450	mm	
BD	암거 전체폭	8700	mm	

LM130.02030 수로암거(3련) / (B)2.5m×(H)2.0m,토피:6m이하							
< 공사비 산출 항목 >							
구분	품명/규격	단위	수량	단가	금액	표준시장단가 코드	비고
본체	철근타설/펌프카 보통(S15, 150m3)	m3	10.35	23,158	239,685	EC201.02152	
	콘크리트 타설/장비사용 무근콘크리트	m3	0.89	27,151	24,164	EC110.12000	
	철근가공조립/현장가공 TYPE-2	ton	0.862	781,621	673,757	EE001.30000	
	합판거푸집 간단	m2	0.2	45,596	9,119	ED001.01000	
	합판거푸집 보통	m2	24.598	52,082	1,281,113	ED001.02000	
	소계				2,227,838	[A]	
부대공	지수판 (PVC 230×9.5㎜) 채움재 (스티로폼, t=20mm) 봉합재 (실런트,20×25㎜) 다웰바 (Φ32×1000㎜) (암거신축이음용 수팽창고무지수재 (20×10㎜) 스 페 이 셔 (슬라브및기초용) 스 페 이 셔 (벽체용)	sum	[A]의	10%	222,784	요율산출	
	소계				222,784	[B]	
합계					2,450,622	[A+B]	

< 객체단가 정의 및 해설 >

【단가정의】

① 이 단가는 수로암거의 시공을 기준한 것으로, 거푸집 설치 및 해체, 콘크리트 타설, 철근 가공조립, 부대작업(지수판, 채움재, 봉합재, 다웰바, 스페이셔, 지수재)을 포함한다.

② 비계, 동바리의 설치 및 해체비용을 제외한다.

③ 재료비·운반비의 포함 및 제외 사항은 다음과 같다.

- 포함 : 거푸집, 지수판, 채움재, 봉합재, 다웰바, 스페이셔, 지수재
- 제외 : 철근, 콘크리트

【적용기준】

① BIM라이브러리 정보

- 토목시설의 상세표준도 기반 BIM라이브러리(국토교통부/건설기술연구원)

② BIM단가 상세설명서 활용방법

- 본 단가는 상기의 BIM라이브러리에 기준한 것으로, 제시된 기준이 당해공사의 시공규모 또는 현장여건 및 작업조건 등과 부합하지 않는 경우에는 BIM단가를 조정 산출하여 적용할 수 있다.
- BIM단가 상세설명서를 활용하여 수량정보 및 공사비 산출항목을 변경할 수 있으며, 공사비 산출항목의 변경시에는 본 단가집의 공종별 표준시장단가를 적용한다.

【기본산출변수 상세정보는 별첨자료 참고】

LM130.02040 수로암거(3련) / (B)2.5m×(H)2.0m,토피:8m이하	
코드	LM130.02040
명칭	수로암거(3련)
규격	(B)2.5m×(H)2.0m,토피:8m이하
단위	m
적용단가(원)	2,538,974
노무비율(%)	71 %

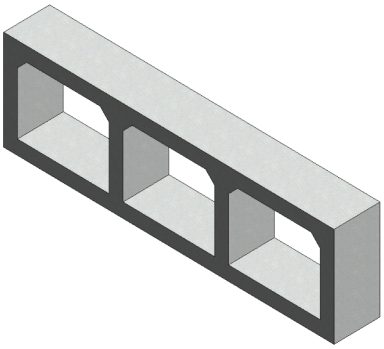

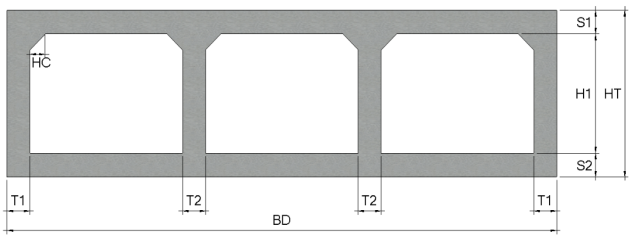

< 기본산출변수 >

산출변수	설명	변수값	단위	비고
T1	외벽 두께	350	mm	
T2	내벽 두께	300	mm	
HC	헌치 길이	250	mm	
CVL	암거 길이	1000	mm	
HT	외벽 외측 높이	3000	mm	
S1	상부 바닥 두께	500	mm	
H1	암거(련) 높이	2000	mm	
S2	하부 바닥 두께	500	mm	
BD	암거 전체폭	8800	mm	

LM130.02040 수로암거(3련) / (B)2.5m×(H)2.0m,토피:8m이하							
< 공사비 산출 항목 >							
구분	품명/규격	단위	수량	단가	금액	표준시장단가 코드	비고
본체	철근타설/펌프카 보통(S15, 150m3)	m3	11.588	23,158	268,355	EC201.02152	
	콘크리트 타설/장비사용 무근콘크리트	m3	0.9	27,151	24,436	EC110.12000	
	철근가공조립/현장가공 TYPE-2	ton	0.926	781,621	723,781	EE001.30000	
	합판거푸집 간단	m2	0.2	45,596	9,119	ED001.01000	
	합판거푸집 보통	m2	24.624	52,082	1,282,467	ED001.02000	
	소계				2,308,158	[A]	
부대공	지수판 (PVC 230×9.5㎜) 채움재 (스티로폼, t=20mm) 봉합재 (실런트,20×25㎜) 다웰바 (Φ32×1000㎜) (암거신축이음용 수팽창고무지수재 (20×10㎜) 스 페 이 셔 (슬라브및기초용) 스 페 이 셔 (벽체용)	sum	[A]의	10%	230,816	요율산출	
	소계				230,816	[B]	
합계					2,538,974	[A+B]	

< 객체단가 정의 및 해설 >

【단가정의】

① 이 단가는 수로암거의 시공을 기준한 것으로, 거푸집 설치 및 해체, 콘크리트 타설, 철근 가공조립, 부대작업(지수판, 채움재, 봉합재, 다웰바, 스페이셔, 지수재)을 포함한다.

② 비계, 동바리의 설치 및 해체비용을 제외한다.

③ 재료비·운반비의 포함 및 제외 사항은 다음과 같다.

- 포함 : 거푸집, 지수판, 채움재, 봉합재, 다웰바, 스페이셔, 지수재
- 제외 : 철근, 콘크리트

【적용기준】

① BIM라이브러리 정보

- 토목시설의 상세표준도 기반 BIM라이브러리(국토교통부/건설기술연구원)

② BIM단가 상세설명서 활용방법

- 본 단가는 상기의 BIM라이브러리에 기준한 것으로, 제시된 기준이 당해공사의 시공규모 또는 현장여건 및 작업조건 등과 부합하지 않는 경우에는 BIM단가를 조정 산출하여 적용할 수 있다.
- BIM단가 상세설명서를 활용하여 수량정보 및 공사비 산출항목을 변경할 수 있으며, 공사비 산출항목의 변경시에는 본 단가집의 공종별 표준시장단가를 적용한다.

【기본산출변수 상세정보는 별첨자료 참고】

LM130.02050 수로암거(3련) / (B)2.5m×(H)2.0m,토피:10m이하	
코드	LM130.02050
명칭	수로암거(3련)
규격	(B)2.5m×(H)2.0m,토피:10m이하
단위	m
적용단가(원)	2,633,006
노무비율(%)	71 %

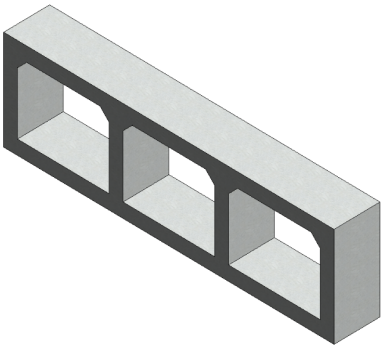

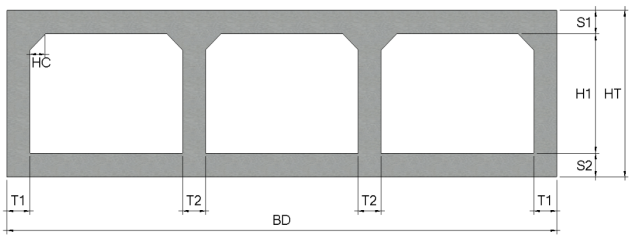

< 기본산출변수 >

산출변수	설명	변수값	단위	비고
T1	외벽 두께	400	mm	
T2	내벽 두께	300	mm	
HC	헌치 길이	300	mm	
CVL	암거 길이	1000	mm	
HT	외벽 외측 높이	3100	mm	
S1	상부 바닥 두께	550	mm	
H1	암거(련) 높이	2000	mm	
S2	하부 바닥 두께	550	mm	
BD	암거 전체폭	8900	mm	

LM130.02050 수로암거(3련) / (B)2.5m×(H)2.0m,토피:10m이하							
< 공사비 산출 항목 >							
구분	품명/규격	단위	수량	단가	금액	표준시장단가 코드	비고
본체	철근타설/펌프카 보통(S15, 150m3)	m3	12.86	23,158	297,812	EC201.02152	
	콘크리트 타설/장비사용 무근콘크리트	m3	0.91	27,151	24,707	EC110.12000	
	철근가공조립/현장가공 TYPE-2	ton	0.996	781,621	778,495	EE001.30000	
	합판거푸집 간단	m2	0.2	45,596	9,119	ED001.01000	
	합판거푸집 보통	m2	24.644	52,082	1,283,509	ED001.02000	
	소계				2,393,642	[A]	
부대공	지수판 (PVC 230×9.5㎜) 채움재 (스티로폼, t=20mm) 봉합재 (실런트,20×25㎜) 다웰바 (Φ32×1000㎜) (암거신축이음용 수팽창고무지수재 (20×10㎜) 스 페 이 셔 (슬라브및기초용) 스 페 이 셔 (벽체용)	sum	[A]의	10%	239,364	요율산출	
	소계				239,364	[B]	
합계					2,633,006	[A+B]	

< 객체단가 정의 및 해설 >

【단가정의】

① 이 단가는 수로암거의 시공을 기준한 것으로, 거푸집 설치 및 해체, 콘크리트 타설, 철근 가공조립, 부대작업(지수판, 채움재, 봉합재, 다웰바, 스페이셔, 지수재)을 포함한다.

② 비계, 동바리의 설치 및 해체비용을 제외한다.

③ 재료비·운반비의 포함 및 제외 사항은 다음과 같다.

- 포함 : 거푸집, 지수판, 채움재, 봉합재, 다웰바, 스페이셔, 지수재
- 제외 : 철근, 콘크리트

【적용기준】

① BIM라이브러리 정보

- 토목시설의 상세표준도 기반 BIM라이브러리(국토교통부/건설기술연구원)

② BIM단가 상세설명서 활용방법

- 본 단가는 상기의 BIM라이브러리에 기준한 것으로, 제시된 기준이 당해공사의 시공규모 또는 현장여건 및 작업조건 등과 부합하지 않는 경우에는 BIM단가를 조정 산출하여 적용할 수 있다.
- BIM단가 상세설명서를 활용하여 수량정보 및 공사비 산출항목을 변경할 수 있으며, 공사비 산출항목의 변경시에는 본 단가집의 공종별 표준시장단가를 적용한다.

【기본산출변수 상세정보는 별첨자료 참고】

LM130.04010 수로암거(3련) / (B)2.5m×(H)2.5m,토피:2m이하	
코드	LM130.04010
명칭	수로암거(3련)
규격	(B)2.5m×(H)2.5m,토피:2m이하
단위	m
적용단가(원)	2,202,739
노무비율(%)	69 %

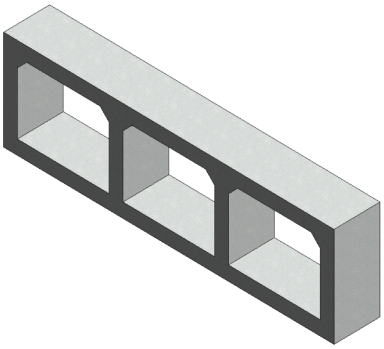

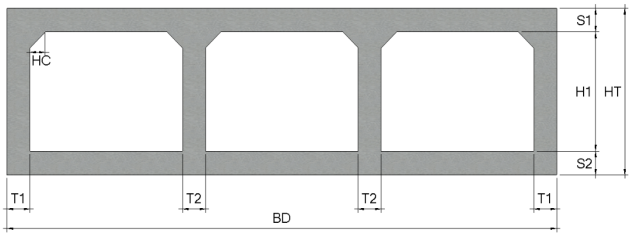

< 기본산출변수 >

산출변수	설명	변수값	단위	비고
T1	외벽 두께	300	mm	
T2	내벽 두께	300	mm	
HC	헌치 길이	200	mm	
CVL	암거 길이	1000	mm	
HT	외벽 외측 높이	2600	mm	
S1	상부 바닥 두께	300	mm	
H1	암거(련) 높이	2000	mm	
S2	하부 바닥 두께	300	mm	
BD	암거 전체폭	8700	mm	

LM130.04010 수로암거(3련) / (B)2.5m×(H)2.5m,토피:2m이하							
< 공사비 산출 항목 >							
구분	품명/규격	단위	수량	단가	금액	표준시장단가 코드	비고
본체	철근타설/펌프카 보통(S15, 150m3)	m3	7.74	23,158	179,243	EC201.02152	
	콘크리트 타설/장비사용 무근콘크리트	m3	0.89	27,151	24,164	EC110.12000	
	철근가공조립/현장가공 TYPE-2	ton	0.691	781,621	540,100	EE001.30000	
	합판거푸집 간단	m2	0.2	45,596	9,119	ED001.01000	
	합판거푸집 보통	m2	23.998	52,082	1,249,864	ED001.02000	
	소계				2,002,490	[A]	
부대공	지수판 (PVC 230×9.5㎜) 채움재 (스티로폼, t=20mm) 봉합재 (실런트,20×25㎜) 다웰바 (Φ32×1000㎜) (암거신축이음용 수팽창고무지수재 (20×10㎜) 스 페 이 셔 (슬라브및기초용) 스 페 이 셔 (벽체용)	sum	[A]의	10%	200,249	요율산출	
	소계				200,249	[B]	
합계					2,202,739	[A+B]	

< 객체단가 정의 및 해설 >

【단가정의】

① 이 단가는 수로암거의 시공을 기준한 것으로, 거푸집 설치 및 해체, 콘크리트 타설, 철근 가공조립, 부대작업(지수판, 채움재, 봉합재, 다웰바, 스페이셔, 지수재)을 포함한다.

② 비계, 동바리의 설치 및 해체비용을 제외한다.

③ 재료비·운반비의 포함 및 제외 사항은 다음과 같다.

- 포함 : 거푸집, 지수판, 채움재, 봉합재, 다웰바, 스페이셔, 지수재
- 제외 : 철근, 콘크리트

【적용기준】

① BIM라이브러리 정보

- 토목시설의 상세표준도 기반 BIM라이브러리(국토교통부/건설기술연구원)

② BIM단가 상세설명서 활용방법

- 본 단가는 상기의 BIM라이브러리에 기준한 것으로, 제시된 기준이 당해공사의 시공규모 또는 현장여건 및 작업조건 등과 부합하지 않는 경우에는 BIM단가를 조정 산출하여 적용할 수 있다.
- BIM단가 상세설명서를 활용하여 수량정보 및 공사비 산출항목을 변경할 수 있으며, 공사비 산출항목의 변경시에는 본 단가집의 공종별 표준시장단가를 적용한다.

【기본산출변수 상세정보는 별첨자료 참고】

LM130.05010 수로암거(3련) / (B)3.0m×(H)2.5m,토피:2m이하	
코드	LM130.05010
명칭	수로암거(3련)
규격	(B)3.0m×(H)2.5m,토피:2m이하
단위	m
적용단가(원)	2,765,624
노무비율(%)	70 %

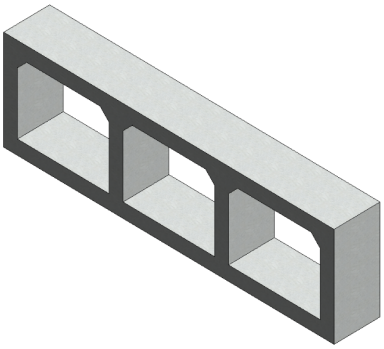

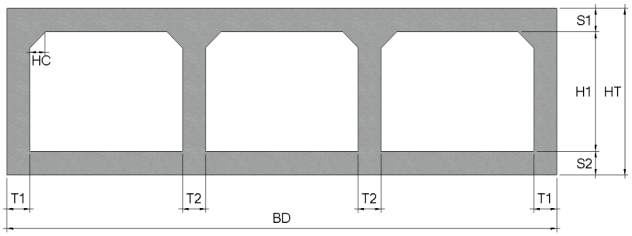

< 기본산출변수 >

산출변수	설명	변수값	단위	비고
T1	외벽 두께	300	mm	
T2	내벽 두께	300	mm	
HC	헌치 길이	200	mm	
CVL	암거 길이	1000	mm	
HT	외벽 외측 높이	3200	mm	
S1	상부 바닥 두께	350	mm	
H1	암거(련) 높이	2500	mm	
S2	하부 바닥 두께	350	mm	
BD	암거 전체폭	10200	mm	

LM130.05010 수로암거(3련) / (B)3.0m×(H)2.5m,토피:2m이하							
< 공사비 산출 항목 >							
구분	품명/규격	단위	수량	단가	금액	표준시장단가 코드	비고
본체	철근타설/펌프카 보통(S15, 150m3)	m3	10.26	23,158	237,601	EC201.02152	
	콘크리트 타설/장비사용 무근콘크리트	m3	1.04	27,151	28,237	EC110.12000	
	철근가공조립/현장가공 TYPE-2	ton	0.886	781,621	692,516	EE001.30000	
	합판거푸집 간단	m2	0.2	45,596	9,119	ED001.01000	
	합판거푸집 보통	m2	29.698	52,082	1,546,731	ED001.02000	
	소계				2,514,204	[A]	
부대공	지수판 (PVC 230×9.5㎜) 채움재 (스티로폼, t=20mm) 봉합재 (실런트,20×25㎜) 다웰바 (Φ32×1000㎜) (암거신축이음용 수팽창고무지수재 (20×10㎜) 스 페 이 셔 (슬라브및기초용) 스 페 이 셔 (벽체용)	sum	[A]의	10%	251,420	요율산출	
	소계				251,420	[B]	
합계					2,765,624	[A+B]	

< 객체단가 정의 및 해설 >

【단가정의】

① 이 단가는 수로암거의 시공을 기준한 것으로, 거푸집 설치 및 해체, 콘크리트 타설, 철근 가공조립, 부대작업(지수판, 채움재, 봉합재, 다웰바, 스페이셔, 지수재)을 포함한다.

② 비계, 동바리의 설치 및 해체비용을 제외한다.

③ 재료비·운반비의 포함 및 제외 사항은 다음과 같다.

- 포함 : 거푸집, 지수판, 채움재, 봉합재, 다웰바, 스페이셔, 지수재
- 제외 : 철근, 콘크리트

【적용기준】

① BIM라이브러리 정보

- 토목시설의 상세표준도 기반 BIM라이브러리(국토교통부/건설기술연구원)

② BIM단가 상세설명서 활용방법

- 본 단가는 상기의 BIM라이브러리에 기준한 것으로, 제시된 기준이 당해공사의 시공규모 또는 현장여건 및 작업조건 등과 부합하지 않는 경우에는 BIM단가를 조정 산출하여 적용할 수 있다.
- BIM단가 상세설명서를 활용하여 수량정보 및 공사비 산출항목을 변경할 수 있으며, 공사비 산출항목의 변경시에는 본 단가집의 공종별 표준시장단가를 적용한다.

【기본산출변수 상세정보는 별첨자료 참고】

LM130.05020 수로암거(3련) / (B)3.0m×(H)2.5m,토피:3m이하	
코드	LM130.05020
명칭	수로암거(3련)
규격	(B)3.0m×(H)2.5m,토피:3m이하
단위	m
적용단가(원)	2,841,951
노무비율(%)	70 %

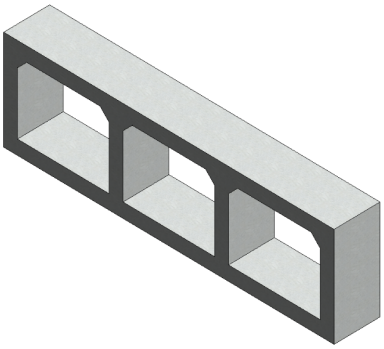

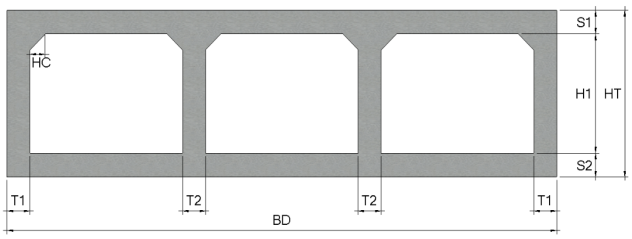

< 기본산출변수 >

산출변수	설명	변수값	단위	비고
T1	외벽 두께	300	mm	
T2	내벽 두께	300	mm	
HC	헌치 길이	200	mm	
CVL	암거 길이	1000	mm	
HT	외벽 외측 높이	3250	mm	
S1	상부 바닥 두께	350	mm	
H1	암거(련) 높이	2500	mm	
S2	하부 바닥 두께	400	mm	
BD	암거 전체폭	10200	mm	

LM130.05020 수로암거(3련) / (B)3.0m×(H)2.5m,토피:3m이하							
< 공사비 산출 항목 >							
구분	품명/규격	단위	수량	단가	금액	표준시장단가 코드	비고
본체	철근타설/펌프카 보통(S15, 150m3)	m3	10.77	23,158	249,412	EC201.02152	
	콘크리트 타설/장비사용 무근콘크리트	m3	1.04	27,151	28,237	EC110.12000	
	철근가공조립/현장가공 TYPE-2	ton	0.953	781,621	744,885	EE001.30000	
	합판거푸집 간단	m2	0.2	45,596	9,119	ED001.01000	
	합판거푸집 보통	m2	29.798	52,082	1,551,939	ED001.02000	
	소계				2,583,592	[A]	
부대공	지수판 (PVC 230×9.5㎜) 채움재 (스티로폼, t=20mm) 봉합재 (실런트,20×25㎜) 다웰바 (Φ32×1000㎜) (암거신축이음용 수팽창고무지수재 (20×10㎜) 스 페 이 셔 (슬라브및기초용) 스 페 이 셔 (벽체용)	sum	[A]의	10%	258,359	요율산출	
	소계				258,359	[B]	
합계					2,841,951	[A+B]	

< 객체단가 정의 및 해설 >

【단가정의】

① 이 단가는 수로암거의 시공을 기준한 것으로, 거푸집 설치 및 해체, 콘크리트 타설, 철근 가공조립, 부대작업(지수판, 채움재, 봉합재, 다웰바, 스페이셔, 지수재)을 포함한다.

② 비계, 동바리의 설치 및 해체비용을 제외한다.

③ 재료비·운반비의 포함 및 제외 사항은 다음과 같다.

- 포함 : 거푸집, 지수판, 채움재, 봉합재, 다웰바, 스페이셔, 지수재
- 제외 : 철근, 콘크리트

【적용기준】

① BIM라이브러리 정보

- 토목시설의 상세표준도 기반 BIM라이브러리(국토교통부/건설기술연구원)

② BIM단가 상세설명서 활용방법

- 본 단가는 상기의 BIM라이브러리에 기준한 것으로, 제시된 기준이 당해공사의 시공규모 또는 현장여건 및 작업조건 등과 부합하지 않는 경우에는 BIM단가를 조정 산출하여 적용할 수 있다.
- BIM단가 상세설명서를 활용하여 수량정보 및 공사비 산출항목을 변경할 수 있으며, 공사비 산출항목의 변경시에는 본 단가집의 공종별 표준시장단가를 적용한다.

【기본산출변수 상세정보는 별첨자료 참고】

LM130.05030 수로암거(3련) / (B)3.0m×(H)2.5m,토피:5m이하	
코드	LM130.05030
명칭	수로암거(3련)
규격	(B)3.0m×(H)2.5m,토피:5m이하
단위	m
적용단가(원)	3,004,228
노무비율(%)	71 %

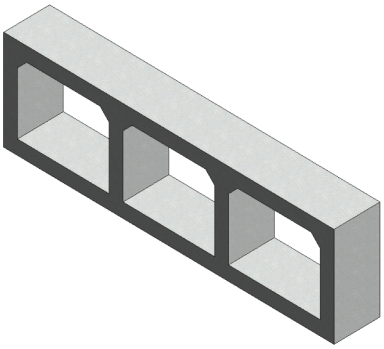

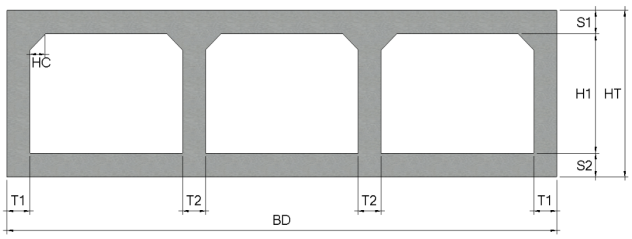

< 기본산출변수 >

산출변수	설명	변수값	단위	비고
T1	외벽 두께	300	mm	
T2	내벽 두께	300	mm	
HC	헌치 길이	250	mm	
CVL	암거 길이	1000	mm	
HT	외벽 외측 높이	3400	mm	
S1	상부 바닥 두께	450	mm	
H1	암거(련) 높이	2500	mm	
S2	하부 바닥 두께	450	mm	
BD	암거 전체폭	10200	mm	

LM130.05030 수로암거(3련) / (B)3.0m×(H)2.5m,토피:5m이하							
< 공사비 산출 항목 >							
구분	품명/규격	단위	수량	단가	금액	표준시장단가 코드	비고
본체	철근타설/펌프카 보통(S15, 150m3)	m3	12.368	23,158	286,418	EC201.02152	
	콘크리트 타설/장비사용 무근콘크리트	m3	1.04	27,151	28,237	EC110.12000	
	철근가공조립/현장가공 TYPE-2	ton	1.086	781,621	848,840	EE001.30000	
	합판거푸집 간단	m2	0.2	45,596	9,119	ED001.01000	
	합판거푸집 보통	m2	29.924	52,082	1,558,502	ED001.02000	
	소계				2,731,116	[A]	
부대공	지수판 (PVC 230×9.5㎜) 채움재 (스티로폼, t=20mm) 봉합재 (실런트,20×25㎜) 다웰바 (Φ32×1000㎜) (암거신축이음용 수팽창고무지수재 (20×10㎜) 스 페 이 셔 (슬라브및기초용) 스 페 이 셔 (벽체용)	sum	[A]의	10%	273,112	요율산출	
	소계				273,112	[B]	
합계					3,004,228	[A+B]	

< 객체단가 정의 및 해설 >

【단가정의】

① 이 단가는 수로암거의 시공을 기준한 것으로, 거푸집 설치 및 해체, 콘크리트 타설, 철근 가공조립, 부대작업(지수판, 채움재, 봉합재, 다웰바, 스페이셔, 지수재)을 포함한다.

② 비계, 동바리의 설치 및 해체비용을 제외한다.

③ 재료비·운반비의 포함 및 제외 사항은 다음과 같다.

- 포함 : 거푸집, 지수판, 채움재, 봉합재, 다웰바, 스페이셔, 지수재
- 제외 : 철근, 콘크리트

【적용기준】

① BIM라이브러리 정보

- 토목시설의 상세표준도 기반 BIM라이브러리(국토교통부/건설기술연구원)

② BIM단가 상세설명서 활용방법

- 본 단가는 상기의 BIM라이브러리에 기준한 것으로, 제시된 기준이 당해공사의 시공규모 또는 현장여건 및 작업조건 등과 부합하지 않는 경우에는 BIM단가를 조정 산출하여 적용할 수 있다.
- BIM단가 상세설명서를 활용하여 수량정보 및 공사비 산출항목을 변경할 수 있으며, 공사비 산출항목의 변경시에는 본 단가집의 공종별 표준시장단가를 적용한다.

【기본산출변수 상세정보는 별첨자료 참고】

LM130.05040 수로암거(3련) / (B)3.0m×(H)2.5m,토피:7m이하	
코드	LM130.05040
명칭	수로암거(3련)
규격	(B)3.0m×(H)2.5m,토피:7m이하
단위	m
적용단가(원)	3,126,796
노무비율(%)	71 %

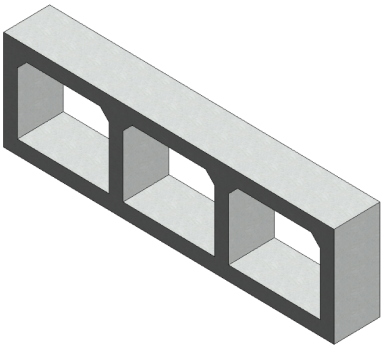

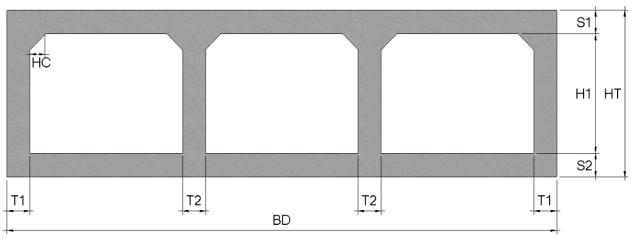

< 기본산출변수 >

산출변수	설명	변수값	단위	비고
T1	외벽 두께	400	mm	
T2	내벽 두께	300	mm	
HC	헌치 길이	300	mm	
CVL	암거 길이	1000	mm	
HT	외벽 외측 높이	3600	mm	
S1	상부 바닥 두께	550	mm	
H1	암거(련) 높이	2500	mm	
S2	하부 바닥 두께	550	mm	
BD	암거 전체폭	10400	mm	

LM130.05040 수로암거(3련) / (B)3.0m×(H)2.5m,토피:7m이하							
< 공사비 산출 항목 >							
구분	품명/규격	단위	수량	단가	금액	표준시장단가 코드	비고
본체	철근타설/펌프카 보통(S15, 150m3)	m3	15.21	23,158	352,233	EC201.02152	
	콘크리트 타설/장비사용 무근콘크리트	m3	1.06	27,151	28,780	EC110.12000	
	철근가공조립/현장가공 TYPE-2	ton	1.129	781,621	882,450	EE001.30000	
	합판거푸집 간단	m2	0.2	45,596	9,119	ED001.01000	
	합판거푸집 보통	m2	30.144	52,082	1,569,960	ED001.02000	
	소계				2,842,542	[A]	
부대공	지수판 (PVC 230×9.5㎜) 채움재 (스티로폼, t=20mm) 봉합재 (실런트,20×25㎜) 다웰바 (Φ32×1000㎜) (암거신축이음용 수팽창고무지수재 (20×10㎜) 스 페 이 셔 (슬라브및기초용) 스 페 이 셔 (벽체용)	sum	[A]의	10%	284,254	요율산출	
	소계				284,254	[B]	
합계					3,126,796	[A+B]	

< 객체단가 정의 및 해설 >

【단가정의】

① 이 단가는 수로암거의 시공을 기준한 것으로, 거푸집 설치 및 해체, 콘크리트 타설, 철근 가공조립, 부대작업(지수판, 채움재, 봉합재, 다웰바, 스페이셔, 지수재)을 포함한다.

② 비계, 동바리의 설치 및 해체비용을 제외한다.

③ 재료비·운반비의 포함 및 제외 사항은 다음과 같다.

- 포함 : 거푸집, 지수판, 채움재, 봉합재, 다웰바, 스페이셔, 지수재
- 제외 : 철근, 콘크리트

【적용기준】

① BIM라이브러리 정보

- 토목시설의 상세표준도 기반 BIM라이브러리(국토교통부/건설기술연구원)

② BIM단가 상세설명서 활용방법

- 본 단가는 상기의 BIM라이브러리에 기준한 것으로, 제시된 기준이 당해공사의 시공규모 또는 현장여건 및 작업조건 등과 부합하지 않는 경우에는 BIM단가를 조정 산출하여 적용할 수 있다.
- BIM단가 상세설명서를 활용하여 수량정보 및 공사비 산출항목을 변경할 수 있으며, 공사비 산출항목의 변경시에는 본 단가집의 공종별 표준시장단가를 적용한다.

【기본산출변수 상세정보는 별첨자료 참고】

LM130.05050 수로암거(3련) / (B)3.0m×(H)2.5m,토피:10m이하	
코드	LM130.05050
명칭	수로암거(3련)
규격	(B)3.0m×(H)2.5m,토피:10m이하
단위	m
적용단가(원)	3,641,155
노무비율(%)	72 %

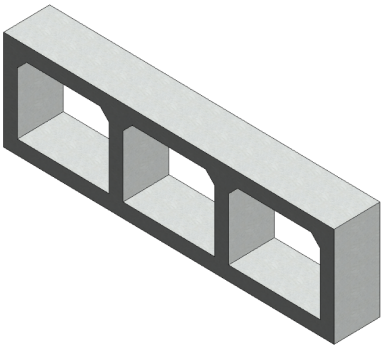

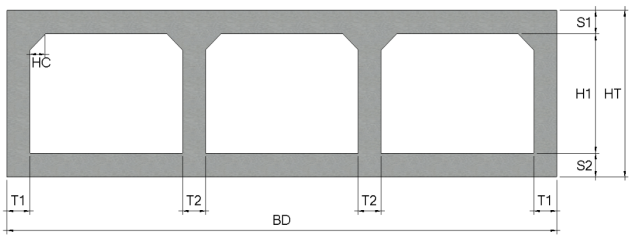

< 기본산출변수 >

산출변수	설명	변수값	단위	비고
T1	외벽 두께	550	mm	
T2	내벽 두께	400	mm	
HC	헌치 길이	350	mm	
CVL	암거 길이	1000	mm	
HT	외벽 외측 높이	3900	mm	
S1	상부 바닥 두께	700	mm	
H1	암거(련) 높이	2500	mm	
S2	하부 바닥 두께	700	mm	
BD	암거 전체폭	10900	mm	

LM130.05050 수로암거(3련) / (B)3.0m×(H)2.5m,토피:10m이하							
< 공사비 산출 항목 >							
구분	품명/규격	단위	수량	단가	금액	표준시장단가 코드	비고
본체	철근타설/펌프카 보통(S15, 150m3)	m3	20.378	23,158	471,914	EC201.02152	
	콘크리트 타설/장비사용 무근콘크리트	m3	1.11	27,151	30,138	EC110.12000	
	철근가공조립/현장가공 TYPE-2	ton	1.544	781,621	1,206,823	EE001.30000	
	합판거푸집 간단	m2	0.2	45,596	9,119	ED001.01000	
	합판거푸집 보통	m2	30.57	52,082	1,592,147	ED001.02000	
	소계				3,310,141	[A]	
부대공	지수판 (PVC 230×9.5㎜) 채움재 (스티로폼, t=20mm) 봉합재 (실런트,20×25㎜) 다웰바 (Φ32×1000㎜) (암거신축이음용 수팽창고무지수재 (20×10㎜) 스 페 이 셔 (슬라브및기초용) 스 페 이 셔 (벽체용)	sum	[A]의	10%	331,014	요율산출	
	소계				331,014	[B]	
합계					3,641,155	[A+B]	

< 객체단가 정의 및 해설 >

【단가정의】

① 이 단가는 수로암거의 시공을 기준한 것으로, 거푸집 설치 및 해체, 콘크리트 타설, 철근 가공조립, 부대작업(지수판, 채움재, 봉합재, 다웰바, 스페이셔, 지수재)을 포함한다.

② 비계, 동바리의 설치 및 해체비용을 제외한다.

③ 재료비·운반비의 포함 및 제외 사항은 다음과 같다.

- 포함 : 거푸집, 지수판, 채움재, 봉합재, 다웰바, 스페이셔, 지수재
- 제외 : 철근, 콘크리트

【적용기준】

① BIM라이브러리 정보

- 토목시설의 상세표준도 기반 BIM라이브러리(국토교통부/건설기술연구원)

② BIM단가 상세설명서 활용방법

- 본 단가는 상기의 BIM라이브러리에 기준한 것으로, 제시된 기준이 당해공사의 시공규모 또는 현장여건 및 작업조건 등과 부합하지 않는 경우에는 BIM단가를 조정 산출하여 적용할 수 있다.
- BIM단가 상세설명서를 활용하여 수량정보 및 공사비 산출항목을 변경할 수 있으며, 공사비 산출항목의 변경시에는 본 단가집의 공종별 표준시장단가를 적용한다.

【기본산출변수 상세정보는 별첨자료 참고】

LM130.06010 수로암거(3련) / (B)3.0m×(H)3.0m,토피:2m이하	
코드	LM130.06010
명칭	수로암거(3련)
규격	(B)3.0m×(H)3.0m,토피:2m이하
단위	m
적용단가(원)	3,062,517
노무비율(%)	69 %

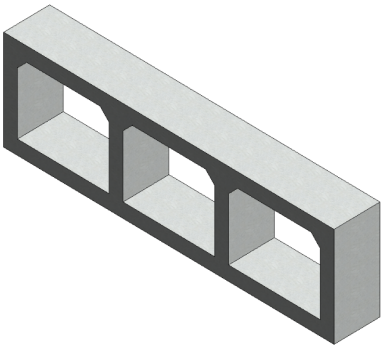

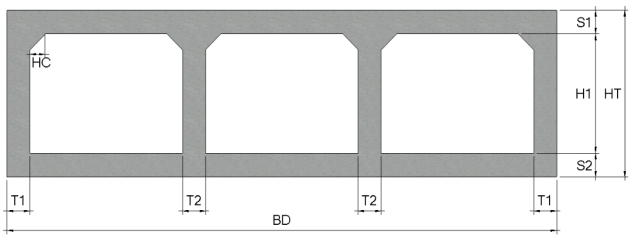

< 기본산출변수 >

산출변수	설명	변수값	단위	비고
T1	외벽 두께	300	mm	
T2	내벽 두께	300	mm	
HC	헌치 길이	200	mm	
CVL	암거 길이	1000	mm	
HT	외벽 외측 높이	3700	mm	
S1	상부 바닥 두께	350	mm	
H1	암거(련) 높이	3000	mm	
S2	하부 바닥 두께	350	mm	
BD	암거 전체폭	10200	mm	

LM130.06010 수로암거(3련) / (B)3.0m×(H)3.0m,토피:2m이하							
< 공사비 산출 항목 >							
구분	품명/규격	단위	수량	단가	금액	표준시장단가 코드	비고
본체	철근타설/펌프카 보통(S15, 150m3)	m3	10.86	23,158	251,496	EC201.02152	
	콘크리트 타설/장비사용 무근콘크리트	m3	1.04	27,151	28,237	EC110.12000	
	철근가공조립/현장가공 TYPE-2	ton	0.947	781,621	740,195	EE001.30000	
	합판거푸집 간단	m2	0.2	45,596	9,119	ED001.01000	
	합판거푸집 보통	m2	33.698	52,082	1,755,059	ED001.02000	
	소계				2,784,106	[A]	
부대공	지수판 (PVC 230×9.5㎜) 채움재 (스티로폼, t=20mm) 봉합재 (실런트,20×25㎜) 다웰바 (Φ32×1000㎜) (암거신축이음용 수팽창고무지수재 (20×10㎜) 스 페 이 셔 (슬라브및기초용) 스 페 이 셔 (벽체용)	sum	[A]의	10%	278,411	요율산출	
	소계				278,411	[B]	
합계					3,062,517	[A+B]	

< 객체단가 정의 및 해설 >

【단가정의】

① 이 단가는 수로암거의 시공을 기준한 것으로, 거푸집 설치 및 해체, 콘크리트 타설, 철근 가공조립, 부대작업(지수판, 채움재, 봉합재, 다웰바, 스페이셔, 지수재)을 포함한다.

② 비계, 동바리의 설치 및 해체비용을 제외한다.

③ 재료비·운반비의 포함 및 제외 사항은 다음과 같다.

- 포함 : 거푸집, 지수판, 채움재, 봉합재, 다웰바, 스페이셔, 지수재
- 제외 : 철근, 콘크리트

【적용기준】

① BIM라이브러리 정보

- 토목시설의 상세표준도 기반 BIM라이브러리(국토교통부/건설기술연구원)

② BIM단가 상세설명서 활용방법

- 본 단가는 상기의 BIM라이브러리에 기준한 것으로, 제시된 기준이 당해공사의 시공규모 또는 현장여건 및 작업조건 등과 부합하지 않는 경우에는 BIM단가를 조정 산출하여 적용할 수 있다.
- BIM단가 상세설명서를 활용하여 수량정보 및 공사비 산출항목을 변경할 수 있으며, 공사비 산출항목의 변경시에는 본 단가집의 공종별 표준시장단가를 적용한다.

【기본산출변수 상세정보는 별첨자료 참고】

LM130.06020 수로암거(3련) / (B)3.0m×(H)3.0m,토피:3m이하	
코드	LM130.06020
명칭	수로암거(3련)
규격	(B)3.0m×(H)3.0m,토피:3m이하
단위	m
적용단가(원)	3,144,860
노무비율(%)	70 %

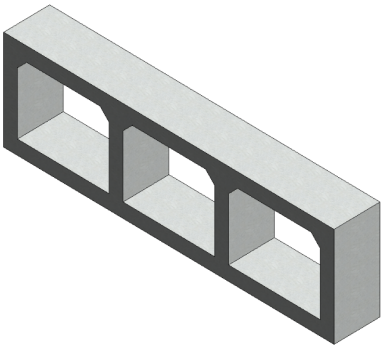

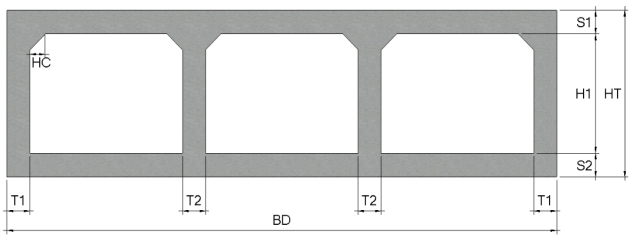

< 기본산출변수 >

산출변수	설명	변수값	단위	비고
T1	외벽 두께	300	mm	
T2	내벽 두께	300	mm	
HC	헌치 길이	200	mm	
CVL	암거 길이	1000	mm	
HT	외벽 외측 높이	3750	mm	
S1	상부 바닥 두께	350	mm	
H1	암거(련) 높이	3000	mm	
S2	하부 바닥 두께	400	mm	
BD	암거 전체폭	10200	mm	

LM130.06020 수로암거(3련) / (B)3.0m×(H)3.0m,토피:3m이하							
< 공사비 산출 항목 >							
구분	품명/규격	단위	수량	단가	금액	표준시장단가 코드	비고
본체	철근타설/펌프카 보통(S15, 150m3)	m3	11.37	23,158	263,306	EC201.02152	
	콘크리트 타설/장비사용 무근콘크리트	m3	1.04	27,151	28,237	EC110.12000	
	철근가공조립/현장가공 TYPE-2	ton	1.021	781,621	798,035	EE001.30000	
	합판거푸집 간단	m2	0.2	45,596	9,119	ED001.01000	
	합판거푸집 보통	m2	33.798	52,082	1,760,267	ED001.02000	
	소계				2,858,964	[A]	
부대공	지수판 (PVC 230×9.5㎜) 채움재 (스티로폼, t=20mm) 봉합재 (실런트,20×25㎜) 다웰바 (Φ32×1000㎜) (암거신축이음용 수팽창고무지수재 (20×10㎜) 스 페 이 셔 (슬라브및기초용) 스 페 이 셔 (벽체용)	sum	[A]의	10%	285,896	요율산출	
	소계				285,896	[B]	
합계					3,144,860	[A+B]	

< 객체단가 정의 및 해설 >

【단가정의】

① 이 단가는 수로암거의 시공을 기준한 것으로, 거푸집 설치 및 해체, 콘크리트 타설, 철근 가공조립, 부대작업(지수판, 채움재, 봉합재, 다웰바, 스페이셔, 지수재)을 포함한다.

② 비계, 동바리의 설치 및 해체비용을 제외한다.

③ 재료비·운반비의 포함 및 제외 사항은 다음과 같다.

- 포함 : 거푸집, 지수판, 채움재, 봉합재, 다웰바, 스페이셔, 지수재
- 제외 : 철근, 콘크리트

【적용기준】

① BIM라이브러리 정보

- 토목시설의 상세표준도 기반 BIM라이브러리(국토교통부/건설기술연구원)

② BIM단가 상세설명서 활용방법

- 본 단가는 상기의 BIM라이브러리에 기준한 것으로, 제시된 기준이 당해공사의 시공규모 또는 현장여건 및 작업조건 등과 부합하지 않는 경우에는 BIM단가를 조정 산출하여 적용할 수 있다.
- BIM단가 상세설명서를 활용하여 수량정보 및 공사비 산출항목을 변경할 수 있으며, 공사비 산출항목의 변경시에는 본 단가집의 공종별 표준시장단가를 적용한다.

【기본산출변수 상세정보는 별첨자료 참고】

LM130.06030 수로암거(3련) / (B)3.0m×(H)3.0m,토피:5m이하	
코드	LM130.06030
명칭	수로암거(3련)
규격	(B)3.0m×(H)3.0m,토피:5m이하
단위	m
적용단가(원)	3,345,746
노무비율(%)	70 %

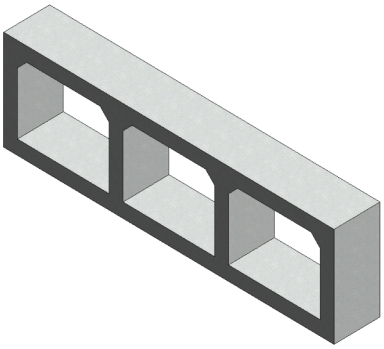

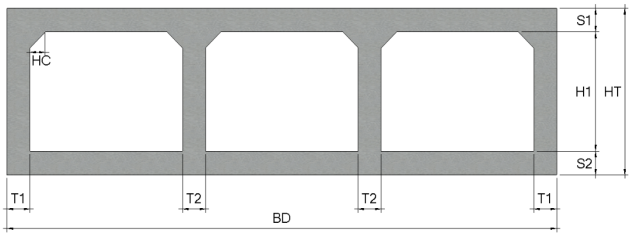

< 기본산출변수 >

산출변수	설명	변수값	단위	비고
T1	외벽 두께	350	mm	
T2	내벽 두께	300	mm	
HC	헌치 길이	250	mm	
CVL	암거 길이	1000	mm	
HT	외벽 외측 높이	3900	mm	
S1	상부 바닥 두께	450	mm	
H1	암거(련) 높이	3000	mm	
S2	하부 바닥 두께	450	mm	
BD	암거 전체폭	10300	mm	

LM130.06030 수로암거(3련) / (B)3.0m×(H)3.0m,토피:5m이하							
< 공사비 산출 항목 >							
구분	품명/규격	단위	수량	단가	금액	표준시장단가 코드	비고
본체	철근타설/펌프카 보통(S15, 150m3)	m3	13.358	23,158	309,345	EC201.02152	
	콘크리트 타설/장비사용 무근콘크리트	m3	1.05	27,151	28,509	EC110.12000	
	철근가공조립/현장가공 TYPE-2	ton	1.187	781,621	927,784	EE001.30000	
	합판거푸집 간단	m2	0.2	45,596	9,119	ED001.01000	
	합판거푸집 보통	m2	33.924	52,082	1,766,830	ED001.02000	
	소계				3,041,587	[A]	
부대공	지수판 (PVC 230×9.5㎜) 채움재 (스티로폼, t=20mm) 봉합재 (실런트,20×25㎜) 다웰바 (Φ32×1000㎜) (암거신축이음용 수팽창고무지수재 (20×10㎜) 스 페 이 셔 (슬라브및기초용) 스 페 이 셔 (벽체용)	sum	[A]의	10%	304,159	요율산출	
	소계				304,159	[B]	
합계					3,345,746	[A+B]	

< 객체단가 정의 및 해설 >

【단가정의】

① 이 단가는 수로암거의 시공을 기준한 것으로, 거푸집 설치 및 해체, 콘크리트 타설, 철근 가공조립, 부대작업(지수판, 채움재, 봉합재, 다웰바, 스페이셔, 지수재)을 포함한다.

② 비계, 동바리의 설치 및 해체비용을 제외한다.

③ 재료비·운반비의 포함 및 제외 사항은 다음과 같다.

- 포함 : 거푸집, 지수판, 채움재, 봉합재, 다웰바, 스페이셔, 지수재
- 제외 : 철근, 콘크리트

【적용기준】

① BIM라이브러리 정보

- 토목시설의 상세표준도 기반 BIM라이브러리(국토교통부/건설기술연구원)

② BIM단가 상세설명서 활용방법

- 본 단가는 상기의 BIM라이브러리에 기준한 것으로, 제시된 기준이 당해공사의 시공규모 또는 현장여건 및 작업조건 등과 부합하지 않는 경우에는 BIM단가를 조정 산출하여 적용할 수 있다.
- BIM단가 상세설명서를 활용하여 수량정보 및 공사비 산출항목을 변경할 수 있으며, 공사비 산출항목의 변경시에는 본 단가집의 공종별 표준시장단가를 적용한다.

【기본산출변수 상세정보는 별첨자료 참고】

LM130.06040 수로암거(3련) / (B)3.0m×(H)3.0m,토피:7m이하	
코드	LM130.06040
명칭	수로암거(3련)
규격	(B)3.0m×(H)3.0m,토피:7m이하
단위	m
적용단가(원)	3,549,185
노무비율(%)	71 %

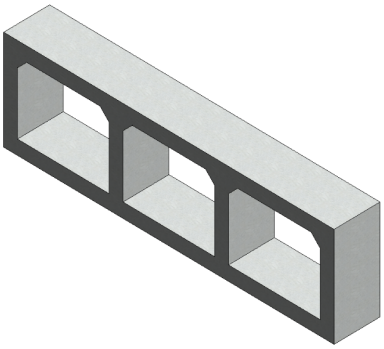

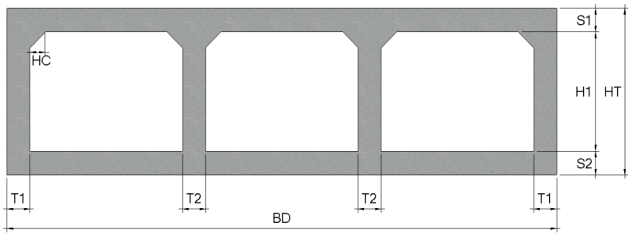

< 기본산출변수 >

산출변수	설명	변수값	단위	비고
T1	외벽 두께	400	mm	
T2	내벽 두께	300	mm	
HC	헌치 길이	300	mm	
CVL	암거 길이	1000	mm	
HT	외벽 외측 높이	4100	mm	
S1	상부 바닥 두께	550	mm	
H1	암거(련) 높이	3000	mm	
S2	하부 바닥 두께	550	mm	
BD	암거 전체폭	10400	mm	

LM130.06040 수로암거(3련) / (B)3.0m×(H)3.0m,토피:7m이하							
< 공사비 산출 항목 >							
구분	품명/규격	단위	수량	단가	금액	표준시장단가 코드	비고
본체	철근타설/펌프카 보통(S15, 150m3)	m3	15.91	23,158	368,444	EC201.02152	
	콘크리트 타설/장비사용 무근콘크리트	m3	1.06	27,151	28,780	EC110.12000	
	철근가공조립/현장가공 TYPE-2	ton	1.333	781,621	1,041,901	EE001.30000	
	합판거푸집 간단	m2	0.2	45,596	9,119	ED001.01000	
	합판거푸집 보통	m2	34.144	52,082	1,778,288	ED001.02000	
	소계				3,226,532	[A]	
부대공	지수판 (PVC 230×9.5㎜) 채움재 (스티로폼, t=20mm) 봉합재 (실런트,20×25㎜) 다웰바 (Φ32×1000㎜) (암거신축이음용 수팽창고무지수재 (20×10㎜) 스 페 이 셔 (슬라브및기초용) 스 페 이 셔 (벽체용)	sum	[A]의	10%	322,653	요율산출	
	소계				322,653	[B]	
합계					3,549,185	[A+B]	

< 객체단가 정의 및 해설 >

【단가정의】

① 이 단가는 수로암거의 시공을 기준한 것으로, 거푸집 설치 및 해체, 콘크리트 타설, 철근 가공조립, 부대작업(지수판, 채움재, 봉합재, 다웰바, 스페이셔, 지수재)을 포함한다.

② 비계, 동바리의 설치 및 해체비용을 제외한다.

③ 재료비·운반비의 포함 및 제외 사항은 다음과 같다.

- 포함 : 거푸집, 지수판, 채움재, 봉합재, 다웰바, 스페이셔, 지수재
- 제외 : 철근, 콘크리트

【적용기준】

① BIM라이브러리 정보

- 토목시설의 상세표준도 기반 BIM라이브러리(국토교통부/건설기술연구원)

② BIM단가 상세설명서 활용방법

- 본 단가는 상기의 BIM라이브러리에 기준한 것으로, 제시된 기준이 당해공사의 시공규모 또는 현장여건 및 작업조건 등과 부합하지 않는 경우에는 BIM단가를 조정 산출하여 적용할 수 있다.
- BIM단가 상세설명서를 활용하여 수량정보 및 공사비 산출항목을 변경할 수 있으며, 공사비 산출항목의 변경시에는 본 단가집의 공종별 표준시장단가를 적용한다.

【기본산출변수 상세정보는 별첨자료 참고】

LM130.06050 수로암거(3련) / (B)3.0m×(H)3.0m,토피:10m이하	
코드	LM130.06050
명칭	수로암거(3련)
규격	(B)3.0m×(H)3.0m,토피:10m이하
단위	m
적용단가(원)	3,975,335
노무비율(%)	72 %

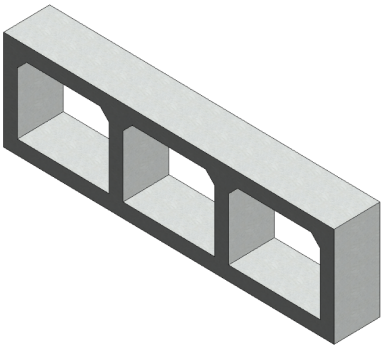

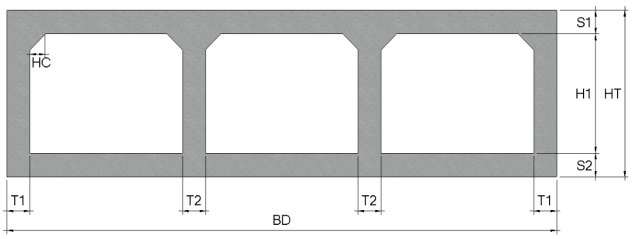

< 기본산출변수 >

산출변수	설명	변수값	단위	비고
T1	외벽 두께	550	mm	
T2	내벽 두께	400	mm	
HC	헌치 길이	350	mm	
CVL	암거 길이	1000	mm	
HT	외벽 외측 높이	4400	mm	
S1	상부 바닥 두께	700	mm	
H1	암거(련) 높이	3000	mm	
S2	하부 바닥 두께	700	mm	
BD	암거 전체폭	10900	mm	

LM130.06050 수로암거(3련) / (B)3.0m×(H)3.0m,토피:10m이하							
< 공사비 산출 항목 >							
구분	품명/규격	단위	수량	단가	금액	표준시장단가 코드	비고
본체	철근타설/펌프카 보통(S15, 150m3)	m3	21.328	23,158	493,914	EC201.02152	
	콘크리트 타설/장비사용 무근콘크리트	m3	1.11	27,151	30,138	EC110.12000	
	철근가공조립/현장가공 TYPE-2	ton	1.638	781,621	1,280,295	EE001.30000	
	합판거푸집 간단	m2	0.2	45,596	9,119	ED001.01000	
	합판거푸집 보통	m2	34.57	52,082	1,800,475	ED001.02000	
	소계				3,613,941	[A]	
부대공	지수판 (PVC 230×9.5㎜) 채움재 (스티로폼, t=20mm) 봉합재 (실런트,20×25㎜) 다웰바 (Φ32×1000㎜) (암거신축이음용 수팽창고무지수재 (20×10㎜) 스 페 이 셔 (슬라브및기초용) 스 페 이 셔 (벽체용)	sum	[A]의	10%	361,394	요율산출	
	소계				361,394	[B]	
합계					3,975,335	[A+B]	

< 객체단가 정의 및 해설 >

【단가정의】

① 이 단가는 수로암거의 시공을 기준한 것으로, 거푸집 설치 및 해체, 콘크리트 타설, 철근 가공조립, 부대작업(지수판, 채움재, 봉합재, 다웰바, 스페이셔, 지수재)을 포함한다.

② 비계, 동바리의 설치 및 해체비용을 제외한다.

③ 재료비·운반비의 포함 및 제외 사항은 다음과 같다.

- 포함 : 거푸집, 지수판, 채움재, 봉합재, 다웰바, 스페이셔, 지수재
- 제외 : 철근, 콘크리트

【적용기준】

① BIM라이브러리 정보

- 토목시설의 상세표준도 기반 BIM라이브러리(국토교통부/건설기술연구원)

② BIM단가 상세설명서 활용방법

- 본 단가는 상기의 BIM라이브러리에 기준한 것으로, 제시된 기준이 당해공사의 시공규모 또는 현장여건 및 작업조건 등과 부합하지 않는 경우에는 BIM단가를 조정 산출하여 적용할 수 있다.
- BIM단가 상세설명서를 활용하여 수량정보 및 공사비 산출항목을 변경할 수 있으며, 공사비 산출항목의 변경시에는 본 단가집의 공종별 표준시장단가를 적용한다.

【기본산출변수 상세정보는 별첨자료 참고】

LM130.07010 수로암거(3련) / (B)3.5m×(H)3.0m,토피:2m이하	
코드	LM130.07010
명칭	수로암거(3련)
규격	(B)3.5m×(H)3.0m,토피:2m이하
단위	m
적용단가(원)	3,396,339
노무비율(%)	70 %

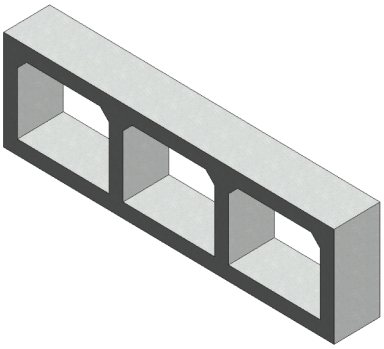

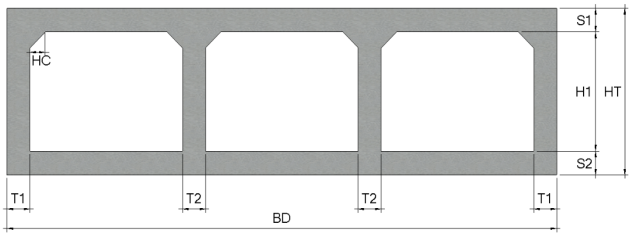

< 기본산출변수 >

산출변수	설명	변수값	단위	비고
T1	외벽 두께	300	mm	
T2	내벽 두께	300	mm	
HC	헌치 길이	200	mm	
CVL	암거 길이	1000	mm	
HT	외벽 외측 높이	3800	mm	
S1	상부 바닥 두께	400	mm	
H1	암거(련) 높이	3000	mm	
S2	하부 바닥 두께	400	mm	
BD	암거 전체폭	11700	mm	

LM130.07010 수로암거(3련) / (B)3.5m×(H)3.0m,토피:2m이하							
< 공사비 산출 항목 >							
구분	품명/규격	단위	수량	단가	금액	표준시장단가 코드	비고
본체	철근타설/펌프카 보통(S15, 150m3)	m3	13.08	23,158	302,907	EC201.02152	
	콘크리트 타설/장비사용 무근콘크리트	m3	1.19	27,151	32,310	EC110.12000	
	철근가공조립/현장가공 TYPE-2	ton	1.151	781,621	899,646	EE001.30000	
	합판거푸집 간단	m2	0.2	45,596	9,119	ED001.01000	
	합판거푸집 보통	m2	35.398	52,082	1,843,599	ED001.02000	
	소계				3,087,581	[A]	
부대공	지수판 (PVC 230×9.5㎜) 채움재 (스티로폼, t=20mm) 봉합재 (실런트,20×25㎜) 다웰바 (Φ32×1000㎜) (암거신축이음용 수팽창고무지수재 (20×10㎜) 스 페 이 셔 (슬라브및기초용) 스 페 이 셔 (벽체용)	sum	[A]의	10%	308,758	요율산출	
	소계				308,758	[B]	
합계					3,396,339	[A+B]	

< 객체단가 정의 및 해설 >

【단가정의】

① 이 단가는 수로암거의 시공을 기준한 것으로, 거푸집 설치 및 해체, 콘크리트 타설, 철근 가공조립, 부대작업(지수판, 채움재, 봉합재, 다웰바, 스페이셔, 지수재)을 포함한다.

② 비계, 동바리의 설치 및 해체비용을 제외한다.

③ 재료비·운반비의 포함 및 제외 사항은 다음과 같다.

- 포함 : 거푸집, 지수판, 채움재, 봉합재, 다웰바, 스페이셔, 지수재
- 제외 : 철근, 콘크리트

【적용기준】

① BIM라이브러리 정보

- 토목시설의 상세표준도 기반 BIM라이브러리(국토교통부/건설기술연구원)

② BIM단가 상세설명서 활용방법

- 본 단가는 상기의 BIM라이브러리에 기준한 것으로, 제시된 기준이 당해공사의 시공규모 또는 현장여건 및 작업조건 등과 부합하지 않는 경우에는 BIM단가를 조정 산출하여 적용할 수 있다.
- BIM단가 상세설명서를 활용하여 수량정보 및 공사비 산출항목을 변경할 수 있으며, 공사비 산출항목의 변경시에는 본 단가집의 공종별 표준시장단가를 적용한다.

【기본산출변수 상세정보는 별첨자료 참고】

LM130.07020 수로암거(3련) / (B)3.5m×(H)3.0m,토피:3m이하	
코드	LM130.07020
명칭	수로암거(3련)
규격	(B)3.5m×(H)3.0m,토피:3m이하
단위	m
적용단가(원)	3,465,981
노무비율(%)	70 %

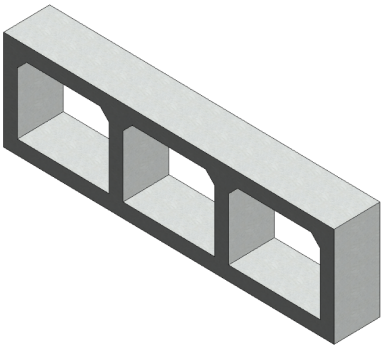

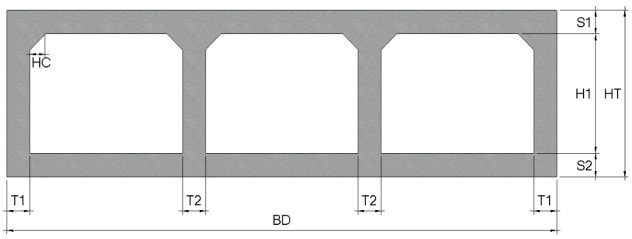

< 기본산출변수 >

산출변수	설명	변수값	단위	비고
T1	외벽 두께	300	mm	
T2	내벽 두께	300	mm	
HC	헌치 길이	200	mm	
CVL	암거 길이	1000	mm	
HT	외벽 외측 높이	3800	mm	
S1	상부 바닥 두께	400	mm	
H1	암거(련) 높이	3000	mm	
S2	하부 바닥 두께	400	mm	
BD	암거 전체폭	11700	mm	

LM130.07020 수로암거(3련) / (B)3.5m×(H)3.0m,토피:3m이하							
< 공사비 산출 항목 >							
구분	품명/규격	단위	수량	단가	금액	표준시장단가 코드	비고
본체	철근타설/펌프카 보통(S15, 150m3)	m3	13.08	23,158	302,907	EC201.02152	
	콘크리트 타설/장비사용 무근콘크리트	m3	1.19	27,151	32,310	EC110.12000	
	철근가공조립/현장가공 TYPE-2	ton	1.232	781,621	962,957	EE001.30000	
	합판거푸집 간단	m2	0.2	45,596	9,119	ED001.01000	
	합판거푸집 보통	m2	35.398	52,082	1,843,599	ED001.02000	
	소계				3,150,892	[A]	
부대공	지수판 (PVC 230×9.5㎜) 채움재 (스티로폼, t=20mm) 봉합재 (실런트,20×25㎜) 다웰바 (Φ32×1000㎜) (암거신축이음용 수팽창고무지수재 (20×10㎜) 스 페 이 셔 (슬라브및기초용) 스 페 이 셔 (벽체용)	sum	[A]의	10%	315,089	요율산출	
	소계				315,089	[B]	
합계					3,465,981	[A+B]	

< 객체단가 정의 및 해설 >

【단가정의】

① 이 단가는 수로암거의 시공을 기준한 것으로, 거푸집 설치 및 해체, 콘크리트 타설, 철근 가공조립, 부대작업(지수판, 채움재, 봉합재, 다웰바, 스페이셔, 지수재)을 포함한다.

② 비계, 동바리의 설치 및 해체비용을 제외한다.

③ 재료비·운반비의 포함 및 제외 사항은 다음과 같다.

- 포함 : 거푸집, 지수판, 채움재, 봉합재, 다웰바, 스페이셔, 지수재
- 제외 : 철근, 콘크리트

【적용기준】

① BIM라이브러리 정보

- 토목시설의 상세표준도 기반 BIM라이브러리(국토교통부/건설기술연구원)

② BIM단가 상세설명서 활용방법

- 본 단가는 상기의 BIM라이브러리에 기준한 것으로, 제시된 기준이 당해공사의 시공규모 또는 현장여건 및 작업조건 등과 부합하지 않는 경우에는 BIM단가를 조정 산출하여 적용할 수 있다.
- BIM단가 상세설명서를 활용하여 수량정보 및 공사비 산출항목을 변경할 수 있으며, 공사비 산출항목의 변경시에는 본 단가집의 공종별 표준시장단가를 적용한다.

【기본산출변수 상세정보는 별첨자료 참고】

LM130.07030 수로암거(3련) / (B)3.5m×(H)3.0m,토피:5m이하	
코드	LM130.07030
명칭	수로암거(3련)
규격	(B)3.5m×(H)3.0m,토피:5m이하
단위	m
적용단가(원)	3,665,296
노무비율(%)	71 %

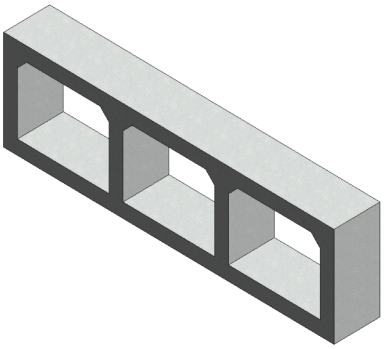

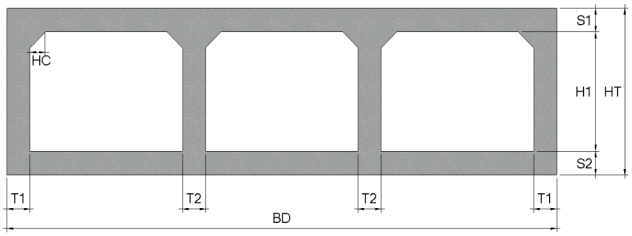

< 기본산출변수 >

산출변수	설명	변수값	단위	비고
T1	외벽 두께	400	mm	
T2	내벽 두께	300	mm	
HC	헌치 길이	300	mm	
CVL	암거 길이	1000	mm	
HT	외벽 외측 높이	4100	mm	
S1	상부 바닥 두께	550	mm	
H1	암거(련) 높이	3000	mm	
S2	하부 바닥 두께	550	mm	
BD	암거 전체폭	11900	mm	

LM130.07030 수로암거(3련) / (B)3.5m×(H)3.0m,토피:5m이하							
< 공사비 산출 항목 >							
구분	품명/규격	단위	수량	단가	금액	표준시장단가 코드	비고
본체	철근타설/펌프카 보통(S15, 150m3)	m3	17.56	23,158	406,654	EC201.02152	
	콘크리트 타설/장비사용 무근콘크리트	m3	1.21	27,151	32,853	EC110.12000	
	철근가공조립/현장가공 TYPE-2	ton	1.314	781,621	1,027,050	EE001.30000	
	합판거푸집 간단	m2	0.2	45,596	9,119	ED001.01000	
	합판거푸집 보통	m2	35.644	52,082	1,856,411	ED001.02000	
	소계				3,332,087	[A]	
부대공	지수판 (PVC 230×9.5㎜) 채움재 (스티로폼, t=20mm) 봉합재 (실런트,20×25㎜) 다웰바 (Φ32×1000㎜) (암거신축이음용 수팽창고무지수재 (20×10㎜) 스 페 이 셔 (슬라브및기초용) 스 페 이 셔 (벽체용)	sum	[A]의	10%	333,209	요율산출	
	소계				333,209	[B]	
합계					3,665,296	[A+B]	

< 객체단가 정의 및 해설 >

【단가정의】

① 이 단가는 수로암거의 시공을 기준한 것으로, 거푸집 설치 및 해체, 콘크리트 타설, 철근 가공조립, 부대작업(지수판, 채움재, 봉합재, 다웰바, 스페이셔, 지수재)을 포함한다.

② 비계, 동바리의 설치 및 해체비용을 제외한다.

③ 재료비·운반비의 포함 및 제외 사항은 다음과 같다.

- 포함 : 거푸집, 지수판, 채움재, 봉합재, 다웰바, 스페이셔, 지수재
- 제외 : 철근, 콘크리트

【적용기준】

① BIM라이브러리 정보

- 토목시설의 상세표준도 기반 BIM라이브러리(국토교통부/건설기술연구원)

② BIM단가 상세설명서 활용방법

- 본 단가는 상기의 BIM라이브러리에 기준한 것으로, 제시된 기준이 당해공사의 시공규모 또는 현장여건 및 작업조건 등과 부합하지 않는 경우에는 BIM단가를 조정 산출하여 적용할 수 있다.
- BIM단가 상세설명서를 활용하여 수량정보 및 공사비 산출항목을 변경할 수 있으며, 공사비 산출항목의 변경시에는 본 단가집의 공종별 표준시장단가를 적용한다.

【기본산출변수 상세정보는 별첨자료 참고】

LM130.07040 수로암거(3련) / (B)3.5m×(H)3.0m,토피:7m이하	
코드	LM130.07040
명칭	수로암거(3련)
규격	(B)3.5m×(H)3.0m,토피:7m이하
단위	m
적용단가(원)	4,082,661
노무비율(%)	72 %

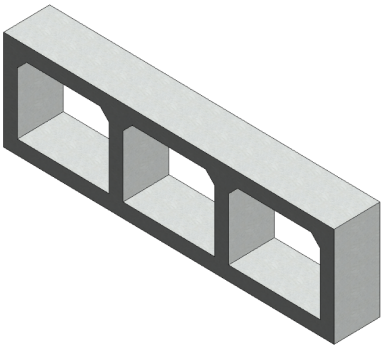

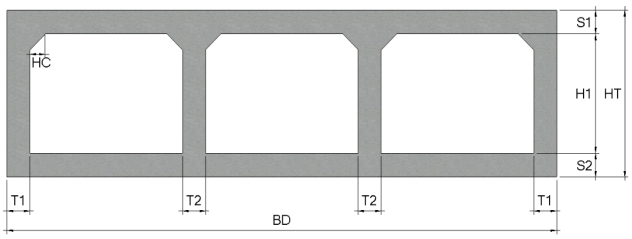

< 기본산출변수 >

산출변수	설명	변수값	단위	비고
T1	외벽 두께	500	mm	
T2	내벽 두께	350	mm	
HC	헌치 길이	300	mm	
CVL	암거 길이	1000	mm	
HT	외벽 외측 높이	4300	mm	
S1	상부 바닥 두께	650	mm	
H1	암거(련) 높이	3000	mm	
S2	하부 바닥 두께	650	mm	
BD	암거 전체폭	12200	mm	

LM130.07040 수로암거(3련) / (B)3.5m×(H)3.0m,토피:7m이하							
< 공사비 산출 항목 >							
구분	품명/규격	단위	수량	단가	금액	표준시장단가 코드	비고
본체	철근타설/펌프카 보통(S15, 150m3)	m3	21.23	23,158	491,644	EC201.02152	
	콘크리트 타설/장비사용 무근콘크리트	m3	1.24	27,151	33,667	EC110.12000	
	철근가공조립/현장가공 TYPE-2	ton	1.663	781,621	1,299,836	EE001.30000	
	합판거푸집 간단	m2	0.2	45,596	9,119	ED001.01000	
	합판거푸집 보통	m2	36.044	52,082	1,877,244	ED001.02000	
	소계				3,711,510	[A]	
부대공	지수판 (PVC 230×9.5㎜) 채움재 (스티로폼, t=20mm) 봉합재 (실런트,20×25㎜) 다웰바 (Φ32×1000㎜) (암거신축이음용 수팽창고무지수재 (20×10㎜) 스 페 이 셔 (슬라브및기초용) 스 페 이 셔 (벽체용)	sum	[A]의	10%	371,151	요율산출	
	소계				371,151	[B]	
합계					4,082,661	[A+B]	

< 객체단가 정의 및 해설 >

【단가정의】

① 이 단가는 수로암거의 시공을 기준한 것으로, 거푸집 설치 및 해체, 콘크리트 타설, 철근 가공조립, 부대작업(지수판, 채움재, 봉합재, 다웰바, 스페이셔, 지수재)을 포함한다.

② 비계, 동바리의 설치 및 해체비용을 제외한다.

③ 재료비·운반비의 포함 및 제외 사항은 다음과 같다.

- 포함 : 거푸집, 지수판, 채움재, 봉합재, 다웰바, 스페이셔, 지수재
- 제외 : 철근, 콘크리트

【적용기준】

① BIM라이브러리 정보

- 토목시설의 상세표준도 기반 BIM라이브러리(국토교통부/건설기술연구원)

② BIM단가 상세설명서 활용방법

- 본 단가는 상기의 BIM라이브러리에 기준한 것으로, 제시된 기준이 당해공사의 시공규모 또는 현장여건 및 작업조건 등과 부합하지 않는 경우에는 BIM단가를 조정 산출하여 적용할 수 있다.
- BIM단가 상세설명서를 활용하여 수량정보 및 공사비 산출항목을 변경할 수 있으며, 공사비 산출항목의 변경시에는 본 단가집의 공종별 표준시장단가를 적용한다.

【기본산출변수 상세정보는 별첨자료 참고】

LM130.07050 수로암거(3련) / (B)3.5m×(H)3.0m,토피:10m이하	
코드	LM130.07050
명칭	수로암거(3련)
규격	(B)3.5m×(H)3.0m,토피:10m이하
단위	m
적용단가(원)	4,585,495
노무비율(%)	72 %

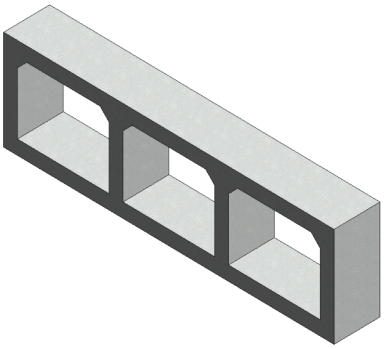

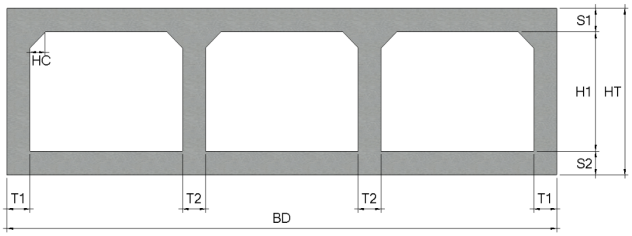

< 기본산출변수 >

산출변수	설명	변수값	단위	비고
T1	외벽 두께	600	mm	
T2	내벽 두께	400	mm	
HC	헌치 길이	350	mm	
CVL	암거 길이	1000	mm	
HT	외벽 외측 높이	4650	mm	
S1	상부 바닥 두께	800	mm	
H1	암거(련) 높이	3000	mm	
S2	하부 바닥 두께	850	mm	
BD	암거 전체폭	12500	mm	

LM130.07050 수로암거(3련) / (B)3.5m×(H)3.0m,토피:10m이하							
< 공사비 산출 항목 >							
구분	품명/규격	단위	수량	단가	금액	표준시장단가 코드	비고
본체	철근타설/펌프카 보통(S15, 150m3)	m3	26.993	23,158	625,104	EC201.02152	
	콘크리트 타설/장비사용 무근콘크리트	m3	1.27	27,151	34,482	EC110.12000	
	철근가공조립/현장가공 TYPE-2	ton	2.041	781,621	1,595,288	EE001.30000	
	합판거푸집 간단	m2	0.2	45,596	9,119	ED001.01000	
	합판거푸집 보통	m2	36.57	52,082	1,904,639	ED001.02000	
	소계				4,168,632	[A]	
부대공	지수판 (PVC 230×9.5㎜) 채움재 (스티로폼, t=20mm) 봉합재 (실런트,20×25㎜) 다웰바 (Φ32×1000㎜) (암거신축이음용 수팽창고무지수재 (20×10㎜) 스 페 이 셔 (슬라브및기초용) 스 페 이 셔 (벽체용)	sum	[A]의	10%	416,863	요율산출	
	소계				416,863	[B]	
합계					4,585,495	[A+B]	

< 객체단가 정의 및 해설 >

【단가정의】

① 이 단가는 수로암거의 시공을 기준한 것으로, 거푸집 설치 및 해체, 콘크리트 타설, 철근 가공조립, 부대작업(지수판, 채움재, 봉합재, 다웰바, 스페이셔, 지수재)을 포함한다.

② 비계, 동바리의 설치 및 해체비용을 제외한다.

③ 재료비·운반비의 포함 및 제외 사항은 다음과 같다.

- 포함 : 거푸집, 지수판, 채움재, 봉합재, 다웰바, 스페이셔, 지수재
- 제외 : 철근, 콘크리트

【적용기준】

① BIM라이브러리 정보

- 토목시설의 상세표준도 기반 BIM라이브러리(국토교통부/건설기술연구원)

② BIM단가 상세설명서 활용방법

- 본 단가는 상기의 BIM라이브러리에 기준한 것으로, 제시된 기준이 당해공사의 시공규모 또는 현장여건 및 작업조건 등과 부합하지 않는 경우에는 BIM단가를 조정 산출하여 적용할 수 있다.
- BIM단가 상세설명서를 활용하여 수량정보 및 공사비 산출항목을 변경할 수 있으며, 공사비 산출항목의 변경시에는 본 단가집의 공종별 표준시장단가를 적용한다.

【기본산출변수 상세정보는 별첨자료 참고】

LM130.08010 수로암거(3련) / (B)3.5m×(H)3.5m,토피:2m이하	
코드	LM130.08010
명칭	수로암거(3련)
규격	(B)3.5m×(H)3.5m,토피:2m이하
단위	m
적용단가(원)	3,695,810
노무비율(%)	70 %

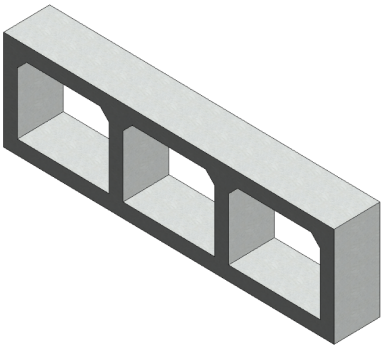

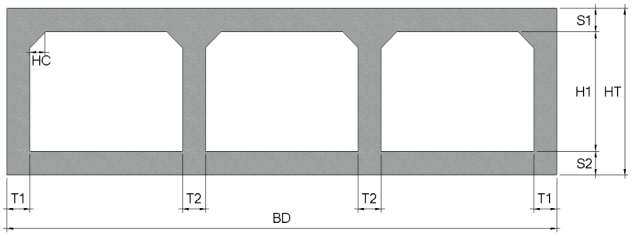

< 기본산출변수 >

산출변수	설명	변수값	단위	비고
T1	외벽 두께	300	mm	
T2	내벽 두께	300	mm	
HC	헌치 길이	200	mm	
CVL	암거 길이	1000	mm	
HT	외벽 외측 높이	4300	mm	
S1	상부 바닥 두께	400	mm	
H1	암거(련) 높이	3500	mm	
S2	하부 바닥 두께	400	mm	
BD	암거 전체폭	11700	mm	

LM130.08010 수로암거(3련) / (B)3.5m×(H)3.5m,토피:2m이하							
< 공사비 산출 항목 >							
구분	품명/규격	단위	수량	단가	금액	표준시장단가 코드	비고
본체	철근타설/펌프카 보통(S15, 150m3)	m3	13.68	23,158	316,801	EC201.02152	
	콘크리트 타설/장비사용 무근콘크리트	m3	1.19	27,151	32,310	EC110.12000	
	철근가공조립/현장가공 TYPE-2	ton	1.215	781,621	949,670	EE001.30000	
	합판거푸집 간단	m2	0.2	45,596	9,119	ED001.01000	
	합판거푸집 보통	m2	39.398	52,082	2,051,927	ED001.02000	
	소계				3,359,827	[A]	
부대공	지수판 (PVC 230×9.5㎜) 채움재 (스티로폼, t=20mm) 봉합재 (실런트,20×25㎜) 다웰바 (Φ32×1000㎜) (암거신축이음용 수팽창고무지수재 (20×10㎜) 스 페 이 셔 (슬라브및기초용) 스 페 이 셔 (벽체용)	sum	[A]의	10%	335,983	요율산출	
	소계				335,983	[B]	
합계					3,695,810	[A+B]	

< 객체단가 정의 및 해설 >

【단가정의】

① 이 단가는 수로암거의 시공을 기준한 것으로, 거푸집 설치 및 해체, 콘크리트 타설, 철근 가공조립, 부대작업(지수판, 채움재, 봉합재, 다웰바, 스페이셔, 지수재)을 포함한다.

② 비계, 동바리의 설치 및 해체비용을 제외한다.

③ 재료비·운반비의 포함 및 제외 사항은 다음과 같다.

- 포함 : 거푸집, 지수판, 채움재, 봉합재, 다웰바, 스페이셔, 지수재
- 제외 : 철근, 콘크리트

【적용기준】

① BIM라이브러리 정보

- 토목시설의 상세표준도 기반 BIM라이브러리(국토교통부/건설기술연구원)

② BIM단가 상세설명서 활용방법

- 본 단가는 상기의 BIM라이브러리에 기준한 것으로, 제시된 기준이 당해공사의 시공규모 또는 현장여건 및 작업조건 등과 부합하지 않는 경우에는 BIM단가를 조정 산출하여 적용할 수 있다.
- BIM단가 상세설명서를 활용하여 수량정보 및 공사비 산출항목을 변경할 수 있으며, 공사비 산출항목의 변경시에는 본 단가집의 공종별 표준시장단가를 적용한다.

【기본산출변수 상세정보는 별첨자료 참고】

LM130.08020 수로암거(3련) / (B)3.5m×(H)3.5m,토피:3m이하	
코드	LM130.08020
명칭	수로암거(3련)
규격	(B)3.5m×(H)3.5m,토피:3m이하
단위	m
적용단가(원)	3,817,039
노무비율(%)	70 %

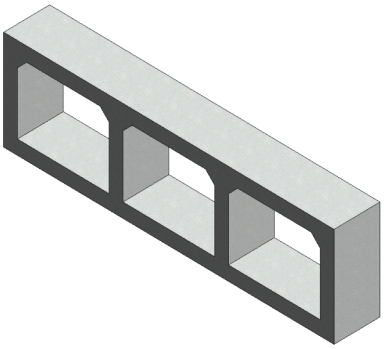

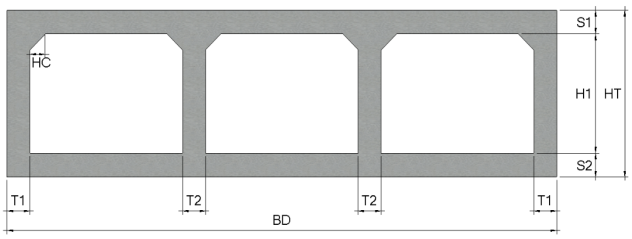

< 기본산출변수 >

산출변수	설명	변수값	단위	비고
T1	외벽 두께	300	mm	
T2	내벽 두께	300	mm	
HC	헌치 길이	200	mm	
CVL	암거 길이	1000	mm	
HT	외벽 외측 높이	4300	mm	
S1	상부 바닥 두께	400	mm	
H1	암거(련) 높이	3500	mm	
S2	하부 바닥 두께	400	mm	
BD	암거 전체폭	11700	mm	

LM130.08020 수로암거(3련) / (B)3.5m×(H)3.5m,토피:3m이하							
< 공사비 산출 항목 >							
구분	품명/규격	단위	수량	단가	금액	표준시장단가 코드	비고
본체	철근타설/펌프카 보통(S15, 150m3)	m3	13.68	23,158	316,801	EC201.02152	
	콘크리트 타설/장비사용 무근콘크리트	m3	1.19	27,151	32,310	EC110.12000	
	철근가공조립/현장가공 TYPE-2	ton	1.356	781,621	1,059,878	EE001.30000	
	합판거푸집 간단	m2	0.2	45,596	9,119	ED001.01000	
	합판거푸집 보통	m2	39.398	52,082	2,051,927	ED001.02000	
	소계				3,470,035	[A]	
부대공	지수판 (PVC 230×9.5㎜) 채움재 (스티로폼, t=20mm) 봉합재 (실런트,20×25㎜) 다웰바 (Φ32×1000㎜) (암거신축이음용 수팽창고무지수재 (20×10㎜) 스 페 이 셔 (슬라브및기초용) 스 페 이 셔 (벽체용)	sum	[A]의	10%	347,004	요율산출	
	소계				347,004	[B]	
합계					3,817,039	[A+B]	

< 객체단가 정의 및 해설 >

【단가정의】

① 이 단가는 수로암거의 시공을 기준한 것으로, 거푸집 설치 및 해체, 콘크리트 타설, 철근 가공조립, 부대작업(지수판, 채움재, 봉합재, 다웰바, 스페이셔, 지수재)을 포함한다.

② 비계, 동바리의 설치 및 해체비용을 제외한다.

③ 재료비·운반비의 포함 및 제외 사항은 다음과 같다.

- 포함 : 거푸집, 지수판, 채움재, 봉합재, 다웰바, 스페이셔, 지수재
- 제외 : 철근, 콘크리트

【적용기준】

① BIM라이브러리 정보

- 토목시설의 상세표준도 기반 BIM라이브러리(국토교통부/건설기술연구원)

② BIM단가 상세설명서 활용방법

- 본 단가는 상기의 BIM라이브러리에 기준한 것으로, 제시된 기준이 당해공사의 시공규모 또는 현장여건 및 작업조건 등과 부합하지 않는 경우에는 BIM단가를 조정 산출하여 적용할 수 있다.
- BIM단가 상세설명서를 활용하여 수량정보 및 공사비 산출항목을 변경할 수 있으며, 공사비 산출항목의 변경시에는 본 단가집의 공종별 표준시장단가를 적용한다.

【기본산출변수 상세정보는 별첨자료 참고】

LM130.08030 수로암거(3련) / (B)3.5m×(H)3.5m,토피:5m이하	
코드	LM130.08030
명칭	수로암거(3련)
규격	(B)3.5m×(H)3.5m,토피:5m이하
단위	m
적용단가(원)	4,013,743
노무비율(%)	70 %

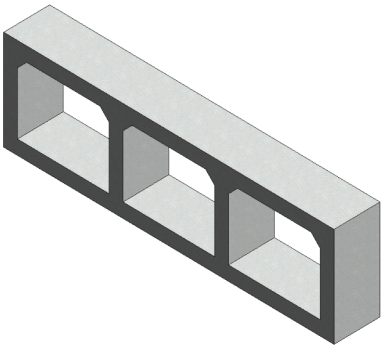

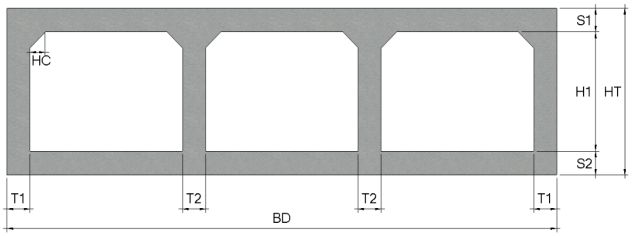

< 기본산출변수 >

산출변수	설명	변수값	단위	비고
T1	외벽 두께	400	mm	
T2	내벽 두께	300	mm	
HC	헌치 길이	300	mm	
CVL	암거 길이	1000	mm	
HT	외벽 외측 높이	4600	mm	
S1	상부 바닥 두께	550	mm	
H1	암거(련) 높이	3500	mm	
S2	하부 바닥 두께	550	mm	
BD	암거 전체폭	11900	mm	

LM130.08030 수로암거(3련) / (B)3.5m×(H)3.5m,토피:5m이하							
< 공사비 산출 항목 >							
구분	품명/규격	단위	수량	단가	금액	표준시장단가 코드	비고
본체	철근타설/펌프카 보통(S15, 150m3)	m3	18.26	23,158	422,865	EC201.02152	
	콘크리트 타설/장비사용 무근콘크리트	m3	1.21	27,151	32,853	EC110.12000	
	철근가공조립/현장가공 TYPE-2	ton	1.432	781,621	1,119,281	EE001.30000	
	합판거푸집 간단	m2	0.2	45,596	9,119	ED001.01000	
	합판거푸집 보통	m2	39.644	52,082	2,064,739	ED001.02000	
	소계				3,648,857	[A]	
부대공	지수판 (PVC 230×9.5㎜) 채움재 (스티로폼, t=20mm) 봉합재 (실런트,20×25㎜) 다웰바 (Φ32×1000㎜) (암거신축이음용 수팽창고무지수재 (20×10㎜) 스 페 이 셔 (슬라브및기초용) 스 페 이 셔 (벽체용)	sum	[A]의	10%	364,886	요율산출	
	소계				364,886	[B]	
합계					4,013,743	[A+B]	

< 객체단가 정의 및 해설 >

【단가정의】

① 이 단가는 수로암거의 시공을 기준한 것으로, 거푸집 설치 및 해체, 콘크리트 타설, 철근 가공조립, 부대작업(지수판, 채움재, 봉합재, 다웰바, 스페이셔, 지수재)을 포함한다.

② 비계, 동바리의 설치 및 해체비용을 제외한다.

③ 재료비·운반비의 포함 및 제외 사항은 다음과 같다.

- 포함 : 거푸집, 지수판, 채움재, 봉합재, 다웰바, 스페이셔, 지수재
- 제외 : 철근, 콘크리트

【적용기준】

① BIM라이브러리 정보

- 토목시설의 상세표준도 기반 BIM라이브러리(국토교통부/건설기술연구원)

② BIM단가 상세설명서 활용방법

- 본 단가는 상기의 BIM라이브러리에 기준한 것으로, 제시된 기준이 당해공사의 시공규모 또는 현장여건 및 작업조건 등과 부합하지 않는 경우에는 BIM단가를 조정 산출하여 적용할 수 있다.
- BIM단가 상세설명서를 활용하여 수량정보 및 공사비 산출항목을 변경할 수 있으며, 공사비 산출항목의 변경시에는 본 단가집의 공종별 표준시장단가를 적용한다.

【기본산출변수 상세정보는 별첨자료 참고】

LM130.08040 수로암거(3련) / (B)3.5m×(H)3.5m,토피:7m이하	
코드	LM130.08040
명칭	수로암거(3련)
규격	(B)3.5m×(H)3.5m,토피:7m이하
단위	m
적용단가(원)	4,499,414
노무비율(%)	72 %

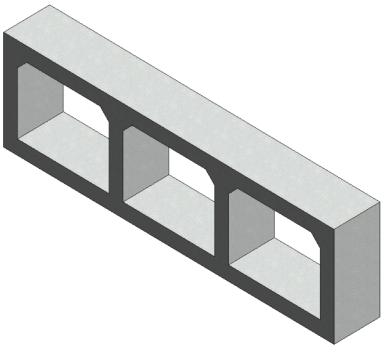

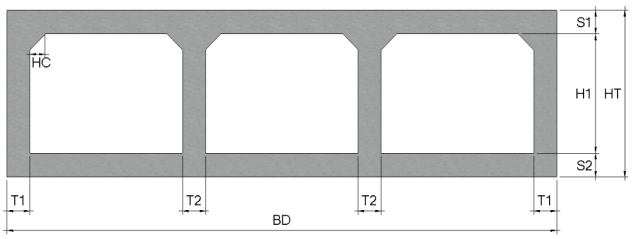

< 기본산출변수 >

산출변수	설명	변수값	단위	비고
T1	외벽 두께	500	mm	
T2	내벽 두께	350	mm	
HC	헌치 길이	300	mm	
CVL	암거 길이	1000	mm	
HT	외벽 외측 높이	4800	mm	
S1	상부 바닥 두께	650	mm	
H1	암거(련) 높이	3500	mm	
S2	하부 바닥 두께	650	mm	
BD	암거 전체폭	12200	mm	

LM130.08040 수로암거(3련) / (B)3.5m×(H)3.5m,토피:7m이하							
< 공사비 산출 항목 >							
구분	품명/규격	단위	수량	단가	금액	표준시장단가 코드	비고
본체	철근타설/펌프카 보통(S15, 150m3)	m3	22.08	23,158	511,329	EC201.02152	
	콘크리트 타설/장비사용 무근콘크리트	m3	1.24	27,151	33,667	EC110.12000	
	철근가공조립/현장가공 TYPE-2	ton	1.856	781,621	1,450,689	EE001.30000	
	합판거푸집 간단	m2	0.2	45,596	9,119	ED001.01000	
	합판거푸집 보통	m2	40.044	52,082	2,085,572	ED001.02000	
	소계				4,090,376	[A]	
부대공	지수판 (PVC 230×9.5㎜) 채움재 (스티로폼, t=20mm) 봉합재 (실런트,20×25㎜) 다웰바 (Φ32×1000㎜) (암거신축이음용 수팽창고무지수재 (20×10㎜) 스 페 이 셔 (슬라브및기초용) 스 페 이 셔 (벽체용)	sum	[A]의	10%	409,038	요율산출	
	소계				409,038	[B]	
합계					4,499,414	[A+B]	

< 객체단가 정의 및 해설 >

【단가정의】

① 이 단가는 수로암거의 시공을 기준한 것으로, 거푸집 설치 및 해체, 콘크리트 타설, 철근 가공조립, 부대작업(지수판, 채움재, 봉합재, 다웰바, 스페이셔, 지수재)을 포함한다.

② 비계, 동바리의 설치 및 해체비용을 제외한다.

③ 재료비·운반비의 포함 및 제외 사항은 다음과 같다.

- 포함 : 거푸집, 지수판, 채움재, 봉합재, 다웰바, 스페이셔, 지수재
- 제외 : 철근, 콘크리트

【적용기준】

① BIM라이브러리 정보

- 토목시설의 상세표준도 기반 BIM라이브러리(국토교통부/건설기술연구원)

② BIM단가 상세설명서 활용방법

- 본 단가는 상기의 BIM라이브러리에 기준한 것으로, 제시된 기준이 당해공사의 시공규모 또는 현장여건 및 작업조건 등과 부합하지 않는 경우에는 BIM단가를 조정 산출하여 적용할 수 있다.
- BIM단가 상세설명서를 활용하여 수량정보 및 공사비 산출항목을 변경할 수 있으며, 공사비 산출항목의 변경시에는 본 단가집의 공종별 표준시장단가를 적용한다.

【기본산출변수 상세정보는 별첨자료 참고】

LM130.08050 수로암거(3련) / (B)3.5m×(H)3.5m,토피:10m이하	
코드	LM130.08050
명칭	수로암거(3련)
규격	(B)3.5m×(H)3.5m,토피:10m이하
단위	m
적용단가(원)	4,920,950
노무비율(%)	72 %

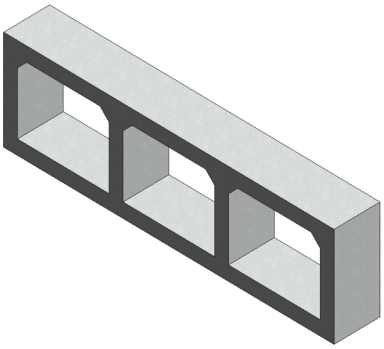

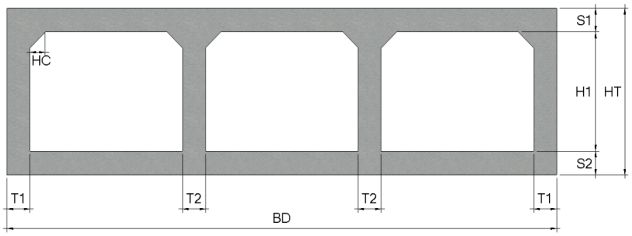

< 기본산출변수 >

산출변수	설명	변수값	단위	비고
T1	외벽 두께	600	mm	
T2	내벽 두께	400	mm	
HC	헌치 길이	350	mm	
CVL	암거 길이	1000	mm	
HT	외벽 외측 높이	5150	mm	
S1	상부 바닥 두께	800	mm	
H1	암거(련) 높이	3500	mm	
S2	하부 바닥 두께	850	mm	
BD	암거 전체폭	12500	mm	

LM130.08050 수로암거(3련) / (B)3.5m×(H)3.5m,토피:10m이하							
< 공사비 산출 항목 >							
구분	품명/규격	단위	수량	단가	금액	표준시장단가 코드	비고
본체	철근타설/펌프카 보통(S15, 150m3)	m3	27.993	23,158	648,262	EC201.02152	
	콘크리트 타설/장비사용 무근콘크리트	m3	1.27	27,151	34,482	EC110.12000	
	철근가공조립/현장가공 TYPE-2	ton	2.135	781,621	1,668,761	EE001.30000	
	합판거푸집 간단	m2	0.2	45,596	9,119	ED001.01000	
	합판거푸집 보통	m2	40.57	52,082	2,112,967	ED001.02000	
	소계				4,473,591	[A]	
부대공	지수판 (PVC 230×9.5㎜) 채움재 (스티로폼, t=20mm) 봉합재 (실런트,20×25㎜) 다웰바 (Φ32×1000㎜) (암거신축이음용 수팽창고무지수재 (20×10㎜) 스 페 이 셔 (슬라브및기초용) 스 페 이 셔 (벽체용)	sum	[A]의	10%	447,359	요율산출	
	소계				447,359	[B]	
합계					4,920,950	[A+B]	

< 객체단가 정의 및 해설 >

【단가정의】

① 이 단가는 수로암거의 시공을 기준한 것으로, 거푸집 설치 및 해체, 콘크리트 타설, 철근 가공조립, 부대작업(지수판, 채움재, 봉합재, 다웰바, 스페이셔, 지수재)을 포함한다.

② 비계, 동바리의 설치 및 해체비용을 제외한다.

③ 재료비·운반비의 포함 및 제외 사항은 다음과 같다.

- 포함 : 거푸집, 지수판, 채움재, 봉합재, 다웰바, 스페이셔, 지수재
- 제외 : 철근, 콘크리트

【적용기준】

① BIM라이브러리 정보

- 토목시설의 상세표준도 기반 BIM라이브러리(국토교통부/건설기술연구원)

② BIM단가 상세설명서 활용방법

- 본 단가는 상기의 BIM라이브러리에 기준한 것으로, 제시된 기준이 당해공사의 시공규모 또는 현장여건 및 작업조건 등과 부합하지 않는 경우에는 BIM단가를 조정 산출하여 적용할 수 있다.
- BIM단가 상세설명서를 활용하여 수량정보 및 공사비 산출항목을 변경할 수 있으며, 공사비 산출항목의 변경시에는 본 단가집의 공종별 표준시장단가를 적용한다.

【기본산출변수 상세정보는 별첨자료 참고】

LM130.09010 수로암거(3련) / (B)4.0m×(H)4.0m,토피:2m이하	
코드	LM130.09010
명칭	수로암거(3련)
규격	(B)4.0m×(H)4.0m,토피:2m이하
단위	m
적용단가(원)	4,311,940
노무비율(%)	70 %

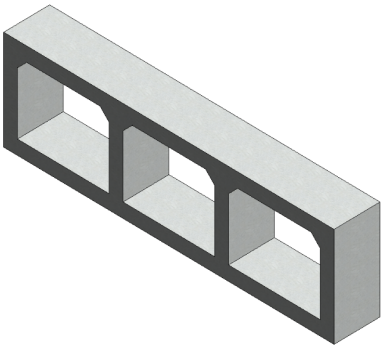

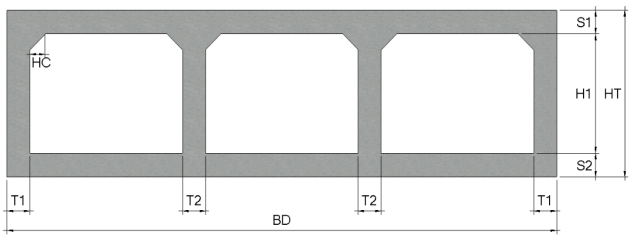

< 기본산출변수 >

산출변수	설명	변수값	단위	비고
T1	외벽 두께	400	mm	
T2	내벽 두께	300	mm	
HC	헌치 길이	250	mm	
CVL	암거 길이	1000	mm	
HT	외벽 외측 높이	4900	mm	
S1	상부 바닥 두께	450	mm	
H1	암거(련) 높이	4000	mm	
S2	하부 바닥 두께	450	mm	
BD	암거 전체폭	13400	mm	

LM130.09010 수로암거(3련) / (B)4.0m×(H)4.0m,토피:2m이하							
< 공사비 산출 항목 >							
구분	품명/규격	단위	수량	단가	금액	표준시장단가 코드	비고
본체	철근타설/펌프카 보통(S15, 150m3)	m3	17.848	23,158	413,324	EC201.02152	
	콘크리트 타설/장비사용 무근콘크리트	m3	1.36	27,151	36,925	EC110.12000	
	철근가공조립/현장가공 TYPE-2	ton	1.434	781,621	1,120,845	EE001.30000	
	합판거푸집 간단	m2	0.2	45,596	9,119	ED001.01000	
	합판거푸집 보통	m2	44.924	52,082	2,339,732	ED001.02000	
	소계				3,919,945	[A]	
부대공	지수판 (PVC 230×9.5㎜) 채움재 (스티로폼, t=20mm) 봉합재 (실런트,20×25㎜) 다웰바 (Φ32×1000㎜) (암거신축이음용 수팽창고무지수재 (20×10㎜) 스 페 이 셔 (슬라브및기초용) 스 페 이 셔 (벽체용)	sum	[A]의	10%	391,995	요율산출	
	소계				391,995	[B]	
합계					4,311,940	[A+B]	

< 객체단가 정의 및 해설 >

【단가정의】

① 이 단가는 수로암거의 시공을 기준한 것으로, 거푸집 설치 및 해체, 콘크리트 타설, 철근 가공조립, 부대작업(지수판, 채움재, 봉합재, 다웰바, 스페이셔, 지수재)을 포함한다.

② 비계, 동바리의 설치 및 해체비용을 제외한다.

③ 재료비·운반비의 포함 및 제외 사항은 다음과 같다.

- 포함 : 거푸집, 지수판, 채움재, 봉합재, 다웰바, 스페이셔, 지수재
- 제외 : 철근, 콘크리트

【적용기준】

① BIM라이브러리 정보

- 토목시설의 상세표준도 기반 BIM라이브러리(국토교통부/건설기술연구원)

② BIM단가 상세설명서 활용방법

- 본 단가는 상기의 BIM라이브러리에 기준한 것으로, 제시된 기준이 당해공사의 시공규모 또는 현장여건 및 작업조건 등과 부합하지 않는 경우에는 BIM단가를 조정 산출하여 적용할 수 있다.
- BIM단가 상세설명서를 활용하여 수량정보 및 공사비 산출항목을 변경할 수 있으며, 공사비 산출항목의 변경시에는 본 단가집의 공종별 표준시장단가를 적용한다.

【기본산출변수 상세정보는 별첨자료 참고】

LM130.09020 수로암거(3련) / (B)4.0m×(H)4.0m,토피:3m이하	
코드	LM130.09020
명칭	수로암거(3련)
규격	(B)4.0m×(H)4.0m,토피:3m이하
단위	m
적용단가(원)	4,411,674
노무비율(%)	70 %

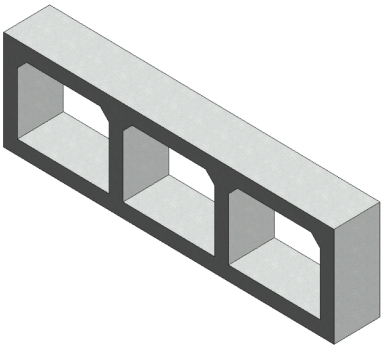

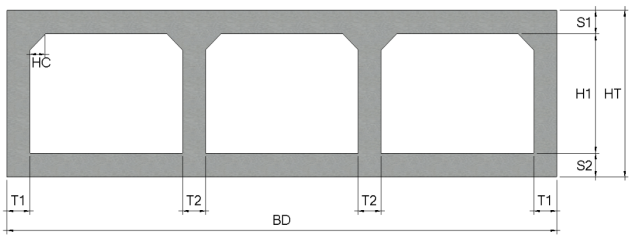

< 기본산출변수 >

산출변수	설명	변수값	단위	비고
T1	외벽 두께	400	mm	
T2	내벽 두께	300	mm	
HC	헌치 길이	250	mm	
CVL	암거 길이	1000	mm	
HT	외벽 외측 높이	4900	mm	
S1	상부 바닥 두께	450	mm	
H1	암거(련) 높이	4000	mm	
S2	하부 바닥 두께	450	mm	
BD	암거 전체폭	13400	mm	

LM130.09020 수로암거(3련) / (B)4.0m×(H)4.0m,토피:3m이하							
< 공사비 산출 항목 >							
구분	품명/규격	단위	수량	단가	금액	표준시장단가 코드	비고
본체	철근타설/펌프카 보통(S15, 150m3)	m3	17.848	23,158	413,324	EC201.02152	
	콘크리트 타설/장비사용 무근콘크리트	m3	1.36	27,151	36,925	EC110.12000	
	철근가공조립/현장가공 TYPE-2	ton	1.55	781,621	1,211,513	EE001.30000	
	합판거푸집 간단	m2	0.2	45,596	9,119	ED001.01000	
	합판거푸집 보통	m2	44.924	52,082	2,339,732	ED001.02000	
	소계				4,010,613	[A]	
부대공	지수판 (PVC 230×9.5㎜) 채움재 (스티로폼, t=20mm) 봉합재 (실런트,20×25㎜) 다웰바 (Φ32×1000㎜) (암거신축이음용 수팽창고무지수재 (20×10㎜) 스 페 이 셔 (슬라브및기초용) 스 페 이 셔 (벽체용)	sum	[A]의	10%	401,061	요율산출	
	소계				401,061	[B]	
합계					4,411,674	[A+B]	

< 객체단가 정의 및 해설 >

【단가정의】

① 이 단가는 수로암거의 시공을 기준한 것으로, 거푸집 설치 및 해체, 콘크리트 타설, 철근 가공조립, 부대작업(지수판, 채움재, 봉합재, 다웰바, 스페이셔, 지수재)을 포함한다.

② 비계, 동바리의 설치 및 해체비용을 제외한다.

③ 재료비·운반비의 포함 및 제외 사항은 다음과 같다.

- 포함 : 거푸집, 지수판, 채움재, 봉합재, 다웰바, 스페이셔, 지수재
- 제외 : 철근, 콘크리트

【적용기준】

① BIM라이브러리 정보

- 토목시설의 상세표준도 기반 BIM라이브러리(국토교통부/건설기술연구원)

② BIM단가 상세설명서 활용방법

- 본 단가는 상기의 BIM라이브러리에 기준한 것으로, 제시된 기준이 당해공사의 시공규모 또는 현장여건 및 작업조건 등과 부합하지 않는 경우에는 BIM단가를 조정 산출하여 적용할 수 있다.
- BIM단가 상세설명서를 활용하여 수량정보 및 공사비 산출항목을 변경할 수 있으며, 공사비 산출항목의 변경시에는 본 단가집의 공종별 표준시장단가를 적용한다.

【기본산출변수 상세정보는 별첨자료 참고】

LM130.09030 수로암거(3련) / (B)4.0m×(H)4.0m,토피:5m이하	
코드	LM130.09030
명칭	수로암거(3련)
규격	(B)4.0m×(H)4.0m,토피:5m이하
단위	m
적용단가(원)	5,006,458
노무비율(%)	72 %

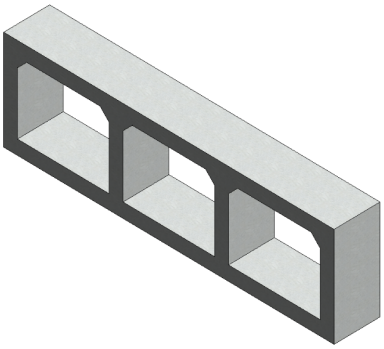

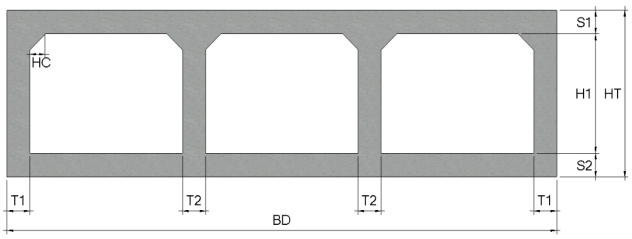

< 기본산출변수 >

산출변수	설명	변수값	단위	비고
T1	외벽 두께	500	mm	
T2	내벽 두께	350	mm	
HC	헌치 길이	300	mm	
CVL	암거 길이	1000	mm	
HT	외벽 외측 높이	5200	mm	
S1	상부 바닥 두께	600	mm	
H1	암거(련) 높이	4000	mm	
S2	하부 바닥 두께	600	mm	
BD	암거 전체폭	13700	mm	

LM130.09030 수로암거(3련) / (B)4.0m×(H)4.0m,토피:5m이하							
< 공사비 산출 항목 >							
구분	품명/규격	단위	수량	단가	금액	표준시장단가 코드	비고
본체	철근타설/펌프카 보통(S15, 150m3)	m3	23.51	23,158	544,445	EC201.02152	
	콘크리트 타설/장비사용 무근콘크리트	m3	1.39	27,151	37,740	EC110.12000	
	철근가공조립/현장가공 TYPE-2	ton	2.045	781,621	1,598,415	EE001.30000	
	합판거푸집 간단	m2	0.2	45,596	9,119	ED001.01000	
	합판거푸집 보통	m2	45.344	52,082	2,361,606	ED001.02000	
	소계				4,551,325	[A]	
부대공	지수판 (PVC 230×9.5㎜) 채움재 (스티로폼, t=20mm) 봉합재 (실런트,20×25㎜) 다웰바 (Φ32×1000㎜) (암거신축이음용 수팽창고무지수재 (20×10㎜) 스 페 이 셔 (슬라브및기초용) 스 페 이 셔 (벽체용)	sum	[A]의	10%	455,133	요율산출	
	소계				455,133	[B]	
합계					5,006,458	[A+B]	

< 객체단가 정의 및 해설 >

【단가정의】

① 이 단가는 수로암거의 시공을 기준한 것으로, 거푸집 설치 및 해체, 콘크리트 타설, 철근 가공조립, 부대작업(지수판, 채움재, 봉합재, 다웰바, 스페이셔, 지수재)을 포함한다.

② 비계, 동바리의 설치 및 해체비용을 제외한다.

③ 재료비·운반비의 포함 및 제외 사항은 다음과 같다.

- 포함 : 거푸집, 지수판, 채움재, 봉합재, 다웰바, 스페이셔, 지수재
- 제외 : 철근, 콘크리트

【적용기준】

① BIM라이브러리 정보

- 토목시설의 상세표준도 기반 BIM라이브러리(국토교통부/건설기술연구원)

② BIM단가 상세설명서 활용방법

- 본 단가는 상기의 BIM라이브러리에 기준한 것으로, 제시된 기준이 당해공사의 시공규모 또는 현장여건 및 작업조건 등과 부합하지 않는 경우에는 BIM단가를 조정 산출하여 적용할 수 있다.
- BIM단가 상세설명서를 활용하여 수량정보 및 공사비 산출항목을 변경할 수 있으며, 공사비 산출항목의 변경시에는 본 단가집의 공종별 표준시장단가를 적용한다.

【기본산출변수 상세정보는 별첨자료 참고】

LM130.09040 수로암거(3련) / (B)4.0m×(H)4.0m,토피:7m이하	
코드	LM130.09040
명칭	수로암거(3련)
규격	(B)4.0m×(H)4.0m,토피:7m이하
단위	m
적용단가(원)	5,356,687
노무비율(%)	72 %

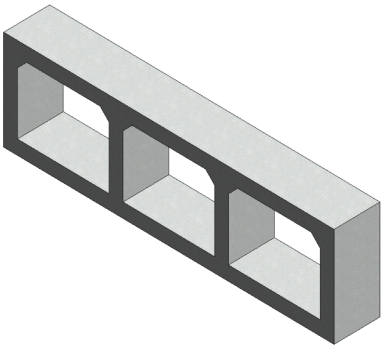

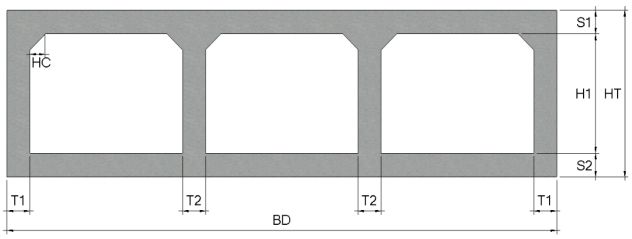

< 기본산출변수 >

산출변수	설명	변수값	단위	비고
T1	외벽 두께	550	mm	
T2	내벽 두께	400	mm	
HC	헌치 길이	350	mm	
CVL	암거 길이	1000	mm	
HT	외벽 외측 높이	5500	mm	
S1	상부 바닥 두께	750	mm	
H1	암거(련) 높이	4000	mm	
S2	하부 바닥 두께	750	mm	
BD	암거 전체폭	13900	mm	

LM130.09040 수로암거(3련) / (B)4.0m×(H)4.0m,토피:7m이하							
< 공사비 산출 항목 >							
구분	품명/규격	단위	수량	단가	금액	표준시장단가 코드	비고
본체	철근타설/펌프카 보통(S15, 150m3)	m3	28.818	23,158	667,367	EC201.02152	
	콘크리트 타설/장비사용 무근콘크리트	m3	1.41	27,151	38,283	EC110.12000	
	철근가공조립/현장가공 TYPE-2	ton	2.266	781,621	1,771,153	EE001.30000	
	합판거푸집 간단	m2	0.2	45,596	9,119	ED001.01000	
	합판거푸집 보통	m2	45.77	52,082	2,383,793	ED001.02000	
	소계				4,869,715	[A]	
부대공	지수판 (PVC 230×9.5㎜) 채움재 (스티로폼, t=20mm) 봉합재 (실런트,20×25㎜) 다웰바 (Φ32×1000㎜) (암거신축이음용 수팽창고무지수재 (20×10㎜) 스 페 이 셔 (슬라브및기초용) 스 페 이 셔 (벽체용)	sum	[A]의	10%	486,972	요율산출	
	소계				486,972	[B]	
합계					5,356,687	[A+B]	

< 객체단가 정의 및 해설 >

【단가정의】

① 이 단가는 수로암거의 시공을 기준한 것으로, 거푸집 설치 및 해체, 콘크리트 타설, 철근 가공조립, 부대작업(지수판, 채움재, 봉합재, 다웰바, 스페이셔, 지수재)을 포함한다.

② 비계, 동바리의 설치 및 해체비용을 제외한다.

③ 재료비·운반비의 포함 및 제외 사항은 다음과 같다.

- 포함 : 거푸집, 지수판, 채움재, 봉합재, 다웰바, 스페이셔, 지수재
- 제외 : 철근, 콘크리트

【적용기준】

① BIM라이브러리 정보

- 토목시설의 상세표준도 기반 BIM라이브러리(국토교통부/건설기술연구원)

② BIM단가 상세설명서 활용방법

- 본 단가는 상기의 BIM라이브러리에 기준한 것으로, 제시된 기준이 당해공사의 시공규모 또는 현장여건 및 작업조건 등과 부합하지 않는 경우에는 BIM단가를 조정 산출하여 적용할 수 있다.
- BIM단가 상세설명서를 활용하여 수량정보 및 공사비 산출항목을 변경할 수 있으며, 공사비 산출항목의 변경시에는 본 단가집의 공종별 표준시장단가를 적용한다.

【기본산출변수 상세정보는 별첨자료 참고】

LM130.09050 수로암거(3련) / (B)4.0m×(H)4.0m,토피:10m이하	
코드	LM130.09050
명칭	수로암거(3련)
규격	(B)4.0m×(H)4.0m,토피:10m이하
단위	m
적용단가(원)	6,034,980
노무비율(%)	73 %

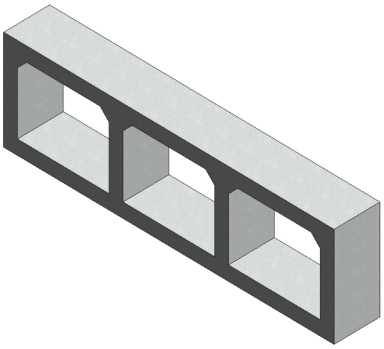

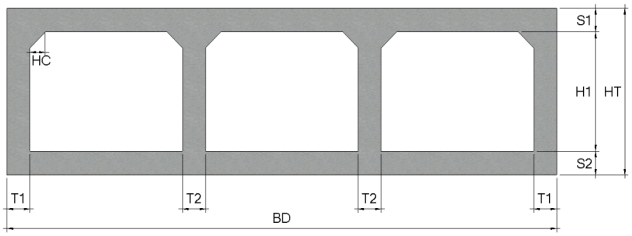

< 기본산출변수 >

산출변수	설명	변수값	단위	비고
T1	외벽 두께	700	mm	
T2	내벽 두께	500	mm	
HC	헌치 길이	400	mm	
CVL	암거 길이	1000	mm	
HT	외벽 외측 높이	5800	mm	
S1	상부 바닥 두께	900	mm	
H1	암거(련) 높이	4000	mm	
S2	하부 바닥 두께	900	mm	
BD	암거 전체폭	14400	mm	

LM130.09050 수로암거(3련) / (B)4.0m×(H)4.0m,토피:10m이하							
< 공사비 산출 항목 >							
구분	품명/규격	단위	수량	단가	금액	표준시장단가 코드	비고
본체	철근타설/펌프카 보통(S15, 150m3)	m3	36	23,158	833,688	EC201.02152	
	콘크리트 타설/장비사용 무근콘크리트	m3	1.46	27,151	39,640	EC110.12000	
	철근가공조립/현장가공 TYPE-2	ton	2.812	781,621	2,197,918	EE001.30000	
	합판거푸집 간단	m2	0.2	45,596	9,119	ED001.01000	
	합판거푸집 보통	m2	46.196	52,082	2,405,980	ED001.02000	
	소계				5,486,345	[A]	
부대공	지수판 (PVC 230×9.5㎜) 채움재 (스티로폼, t=20mm) 봉합재 (실런트,20×25㎜) 다웰바 (Φ32×1000㎜) (암거신축이음용 수팽창고무지수재 (20×10㎜) 스 페 이 셔 (슬라브및기초용) 스 페 이 셔 (벽체용)	sum	[A]의	10%	548,635	요율산출	
	소계				548,635	[B]	
합계					6,034,980	[A+B]	

< 객체단가 정의 및 해설 >

【단가정의】

① 이 단가는 수로암거의 시공을 기준한 것으로, 거푸집 설치 및 해체, 콘크리트 타설, 철근 가공조립, 부대작업(지수판, 채움재, 봉합재, 다웰바, 스페이셔, 지수재)을 포함한다.

② 비계, 동바리의 설치 및 해체비용을 제외한다.

③ 재료비·운반비의 포함 및 제외 사항은 다음과 같다.

- 포함 : 거푸집, 지수판, 채움재, 봉합재, 다웰바, 스페이셔, 지수재
- 제외 : 철근, 콘크리트

【적용기준】

① BIM라이브러리 정보

- 토목시설의 상세표준도 기반 BIM라이브러리(국토교통부/건설기술연구원)

② BIM단가 상세설명서 활용방법

- 본 단가는 상기의 BIM라이브러리에 기준한 것으로, 제시된 기준이 당해공사의 시공규모 또는 현장여건 및 작업조건 등과 부합하지 않는 경우에는 BIM단가를 조정 산출하여 적용할 수 있다.
- BIM단가 상세설명서를 활용하여 수량정보 및 공사비 산출항목을 변경할 수 있으며, 공사비 산출항목의 변경시에는 본 단가집의 공종별 표준시장단가를 적용한다.

【기본산출변수 상세정보는 별첨자료 참고】

11.통로암거

LM141.05010 통로암거(1련) / (B)3.0m×(H)2.5m,토피:2m이하	
코드	LM141.05010
명칭	통로암거(1련)
규격	(B)3.0m×(H)2.5m,토피:2m이하
단위	m
적용단가(원)	1,289,596
노무비율(%)	71 %

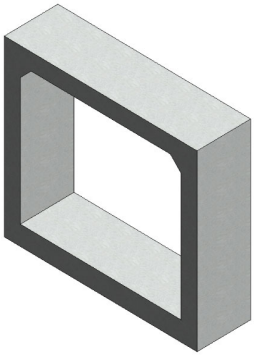

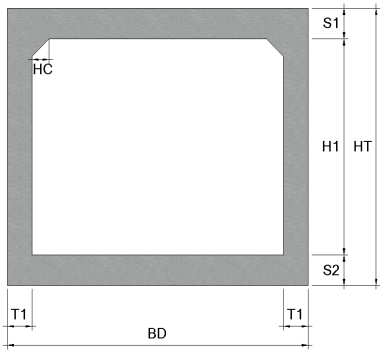

< 기본산출변수 >

산출변수	설명	변수값	단위	비고
T1	외벽 두께	300	mm	
HC	헌치 길이	200	mm	
CVL	암거 길이	1,000	mm	
HT	외벽 외측 높이	3,150	mm	
S1	상부 바닥 두께	300	mm	
H1	암거(련) 높이	2,500	mm	
S2	하부 바닥 두께	350	mm	
BD	암거 전체폭	3,600	mm	

LM141.05010 통로암거(1련) / (B)3.0m×(H)2.5m,토피:2m이하							
< 공사비 산출 항목 >							
구분	품명/규격	단위	수량	단가	금액	표준시장단가 코드	비고
본체	철근타설/펌프카 보통(S15, 150m3)	m3	3.88	23,158	89,853	EC201.02152	
	콘크리트 타설/장비사용 무근콘크리트	m3	0.38	27,151	10,317	EC110.12000	
	철근가공조립/현장가공 TYPE-2	ton	0.383	781,621	299,361	EE001.30000	
	합판거푸집 간단	m2	0.2	45,596	9,119	ED001.01000	
	합판거푸집 보통	m2	14.066	52,082	732,585	ED001.02000	
	소계				1,141,235	[A]	
부대공	지수판 (PVC 230×9.5㎜) 채움재 (스티로폼, t=20mm) 봉합재 (실런트,20×25㎜) 다웰바 (Φ32×1000㎜) (암거신축이음용 수팽창고무지수재 (20×10㎜) 스 페 이 셔 (슬라브및기초용) 스 페 이 셔 (벽체용) 아스팔트코팅 2회	sum	[A]의	13%	148,361	요율산출	
	소계				148,361	[B]	
합계					1,289,596	[A+B]	

< 객체단가 정의 및 해설 >

【단가정의】

① 이 단가는 통로암거의 시공을 기준한 것으로, 거푸집 설치 및 해체, 콘크리트 타설, 철근 가공조립, 부대작업(지수판, 채움재, 봉합재, 다웰바, 스페이셔, 지수재, 아스팔트코팅)을 포함한다.

② 비계, 동바리의 설치 및 해체비용을 제외한다.

③ 재료비·운반비의 포함 및 제외 사항은 다음과 같다.

- 포함 : 거푸집, 지수판, 채움재, 봉합재, 다웰바, 스페이셔, 지수재, 아스팔트코팅
- 제외 : 철근, 콘크리트

【적용기준】

① BIM라이브러리 정보

- 토목시설의 상세표준도 기반 BIM라이브러리(국토교통부/건설기술연구원)

② BIM단가 상세설명서 활용방법

- 본 단가는 상기의 BIM라이브러리에 기준한 것으로, 제시된 기준이 당해공사의 시공규모 또는 현장여건 및 작업조건 등과 부합하지 않는 경우에는 BIM단가를 조정 산출하여 적용할 수 있다.
- BIM단가 상세설명서를 활용하여 수량정보 및 공사비 산출항목을 변경할 수 있으며, 공사비 산출항목의 변경시에는 본 단가집의 공종별 표준시장단가를 적용한다.

【기본산출변수 상세정보는 별첨자료 참고】

LM141.05020 통로암거(1련) / (B)3.0m×(H)2.5m,토피:3m이하	
코드	LM141.05020
명칭	통로암거(1련)
규격	(B)3.0m×(H)2.5m,토피:3m이하
단위	m
적용단가(원)	1,309,907
노무비율(%)	71 %

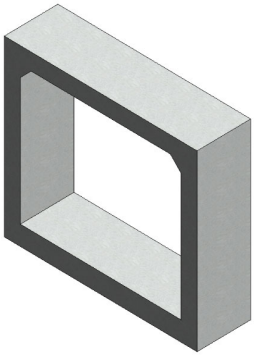

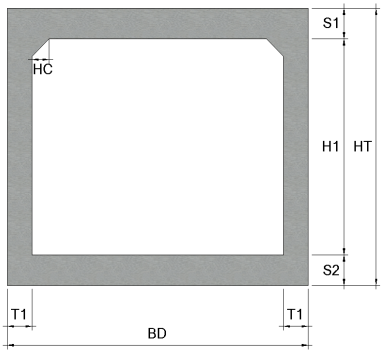

< 기본산출변수 >

산출변수	설명	변수값	단위	비고
T1	외벽 두께	300	mm	
HC	헌치 길이	200	mm	
CVL	암거 길이	1,000	mm	
HT	외벽 외측 높이	3,200	mm	
S1	상부 바닥 두께	350	mm	
H1	암거(련) 높이	2,500	mm	
S2	하부 바닥 두께	350	mm	
BD	암거 전체폭	3,600	mm	

LM141.05020 통로암거(1련) / (B)3.0m×(H)2.5m,토피:3m이하							
< 공사비 산출 항목 >							
구분	품명/규격	단위	수량	단가	금액	표준시장단가 코드	비고
본체	철근타설/펌프카 보통(S15, 150m3)	m3	4.06	23,158	94,021	EC201.02152	
	콘크리트 타설/장비사용 무근콘크리트	m3	0.38	27,151	10,317	EC110.12000	
	철근가공조립/현장가공 TYPE-2	ton	0.394	781,621	307,959	EE001.30000	
	합판거푸집 간단	m2	0.2	45,596	9,119	ED001.01000	
	합판거푸집 보통	m2	14.166	52,082	737,794	ED001.02000	
	소계				1,159,210	[A]	
부대공	지수판 (PVC 230×9.5㎜) 채움재 (스티로폼, t=20mm) 봉합재 (실런트,20×25㎜) 다웰바 (Φ32×1000㎜) (암거신축이음용 수팽창고무지수재 (20×10㎜) 스 페 이 셔 (슬라브및기초용) 스 페 이 셔 (벽체용) 아스팔트코팅 2회	sum	[A]의	13%	150,697	요율산출	
	소계				150,697	[B]	
합계					1,309,907	[A+B]	

< 객체단가 정의 및 해설 >

【단가정의】

① 이 단가는 통로암거의 시공을 기준한 것으로, 거푸집 설치 및 해체, 콘크리트 타설, 철근 가공조립, 부대작업(지수판, 채움재, 봉합재, 다웰바, 스페이셔, 지수재, 아스팔트코팅)을 포함한다.

② 비계, 동바리의 설치 및 해체비용을 제외한다.

③ 재료비·운반비의 포함 및 제외 사항은 다음과 같다.

- 포함 : 거푸집, 지수판, 채움재, 봉합재, 다웰바, 스페이셔, 지수재, 아스팔트코팅
- 제외 : 철근, 콘크리트

【적용기준】

① BIM라이브러리 정보

- 토목시설의 상세표준도 기반 BIM라이브러리(국토교통부/건설기술연구원)

② BIM단가 상세설명서 활용방법

- 본 단가는 상기의 BIM라이브러리에 기준한 것으로, 제시된 기준이 당해공사의 시공규모 또는 현장여건 및 작업조건 등과 부합하지 않는 경우에는 BIM단가를 조정 산출하여 적용할 수 있다.
- BIM단가 상세설명서를 활용하여 수량정보 및 공사비 산출항목을 변경할 수 있으며, 공사비 산출항목의 변경시에는 본 단가집의 공종별 표준시장단가를 적용한다.

【기본산출변수 상세정보는 별첨자료 참고】

LM141.05030 통로암거(1련) / (B)3.0m×(H)2.5m,토피:5m이하	
코드	LM141.05030
명칭	통로암거(1련)
규격	(B)3.0m×(H)2.5m,토피:5m이하
단위	m
적용단가(원)	1,367,145
노무비율(%)	71 %

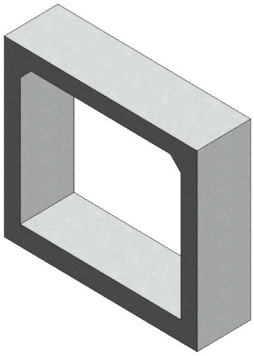

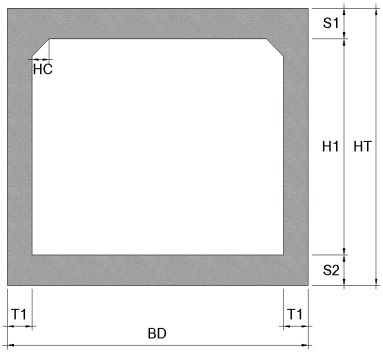

< 기본산출변수 >

산출변수	설명	변수값	단위	비고
T1	외벽 두께	300	mm	
HC	헌치 길이	250	mm	
CVL	암거 길이	1,000	mm	
HT	외벽 외측 높이	3,350	mm	
S1	상부 바닥 두께	400	mm	
H1	암거(련) 높이	2,500	mm	
S2	하부 바닥 두께	450	mm	
BD	암거 전체폭	3,600	mm	

LM141.05030 통로암거(1련) / (B)3.0m×(H)2.5m,토피:5m이하							
< 공사비 산출 항목 >							
구분	품명/규격	단위	수량	단가	금액	표준시장단가 코드	비고
본체	철근타설/펌프카 보통(S15, 150m3)	m3	4.623	23,158	107,059	EC201.02152	
	콘크리트 타설/장비사용 무근콘크리트	m3	0.38	27,151	10,317	EC110.12000	
	철근가공조립/현장가공 TYPE-2	ton	0.426	781,621	332,971	EE001.30000	
	합판거푸집 간단	m2	0.2	45,596	9,119	ED001.01000	
	합판거푸집 보통	m2	14.408	52,082	750,397	ED001.02000	
	소계				1,209,863	[A]	
부대공	지수판 (PVC 230×9.5㎜) 채움재 (스티로폼, t=20mm) 봉합재 (실런트,20×25㎜) 다웰바 (Φ32×1000㎜) (암거신축이음용 수팽창고무지수재 (20×10㎜) 스 페 이 셔 (슬라브및기초용) 스 페 이 셔 (벽체용) 아스팔트코팅 2회	sum	[A]의	13%	157,282	요율산출	
	소계				157,282	[B]	
합계					1,367,145	[A+B]	

< 객체단가 정의 및 해설 >

【단가정의】

① 이 단가는 통로암거의 시공을 기준한 것으로, 거푸집 설치 및 해체, 콘크리트 타설, 철근 가공조립, 부대작업(지수판, 채움재, 봉합재, 다웰바, 스페이셔, 지수재, 아스팔트코팅)을 포함한다.

② 비계, 동바리의 설치 및 해체비용을 제외한다.

③ 재료비·운반비의 포함 및 제외 사항은 다음과 같다.

- 포함 : 거푸집, 지수판, 채움재, 봉합재, 다웰바, 스페이셔, 지수재, 아스팔트코팅
- 제외 : 철근, 콘크리트

【적용기준】

① BIM라이브러리 정보

- 토목시설의 상세표준도 기반 BIM라이브러리(국토교통부/건설기술연구원)

② BIM단가 상세설명서 활용방법

- 본 단가는 상기의 BIM라이브러리에 기준한 것으로, 제시된 기준이 당해공사의 시공규모 또는 현장여건 및 작업조건 등과 부합하지 않는 경우에는 BIM단가를 조정 산출하여 적용할 수 있다.
- BIM단가 상세설명서를 활용하여 수량정보 및 공사비 산출항목을 변경할 수 있으며, 공사비 산출항목의 변경시에는 본 단가집의 공종별 표준시장단가를 적용한다.

【기본산출변수 상세정보는 별첨자료 참고】

LM141.05040 통로암거(1련) / (B)3.0m×(H)2.5m,토피:8m이하	
코드	LM141.05040
명칭	통로암거(1련)
규격	(B)3.0m×(H)2.5m,토피:8m이하
단위	m
적용단가(원)	1,492,139
노무비율(%)	71 %

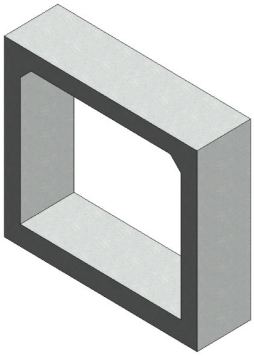

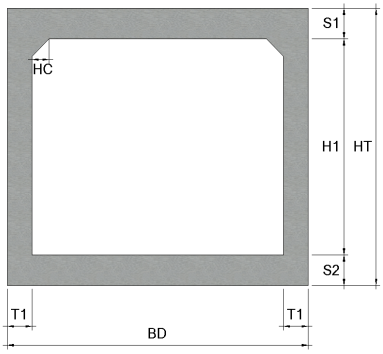

< 기본산출변수 >

산출변수	설명	변수값	단위	비고
T1	외벽 두께	400	mm	
HC	헌치 길이	300	mm	
CVL	암거 길이	1,000	mm	
HT	외벽 외측 높이	3,550	mm	
S1	상부 바닥 두께	500	mm	
H1	암거(련) 높이	2,500	mm	
S2	하부 바닥 두께	550	mm	
BD	암거 전체폭	3,800	mm	

LM141.05040 통로암거(1련) / (B)3.0m×(H)2.5m,토피:8m이하							
< 공사비 산출 항목 >							
구분	품명/규격	단위	수량	단가	금액	표준시장단가 코드	비고
본체	철근타설/펌프카 보통(S15, 150m3)	m3	6.08	23,158	140,801	EC201.02152	
	콘크리트 타설/장비사용 무근콘크리트	m3	0.4	27,151	10,860	EC110.12000	
	철근가공조립/현장가공 TYPE-2	ton	0.501	781,621	391,592	EE001.30000	
	합판거푸집 간단	m2	0.2	45,596	9,119	ED001.01000	
	합판거푸집 보통	m2	14.748	52,082	768,105	ED001.02000	
	소계				1,320,477	[A]	
부대공	지수판 (PVC 230×9.5㎜) 채움재 (스티로폼, t=20mm) 봉합재 (실런트,20×25㎜) 다웰바 (Φ32×1000㎜) (암거신축이음용 수팽창고무지수재 (20×10㎜) 스 페 이 셔 (슬라브및기초용) 스 페 이 셔 (벽체용) 아스팔트코팅 2회	sum	[A]의	13%	171,662	요율산출	
	소계				171,662	[B]	
합계					1,492,139	[A+B]	

< 객체단가 정의 및 해설 >

【단가정의】

① 이 단가는 통로암거의 시공을 기준한 것으로, 거푸집 설치 및 해체, 콘크리트 타설, 철근 가공조립, 부대작업(지수판, 채움재, 봉합재, 다웰바, 스페이셔, 지수재, 아스팔트코팅)을 포함한다.

② 비계, 동바리의 설치 및 해체비용을 제외한다.

③ 재료비·운반비의 포함 및 제외 사항은 다음과 같다.

- 포함 : 거푸집, 지수판, 채움재, 봉합재, 다웰바, 스페이셔, 지수재, 아스팔트코팅
- 제외 : 철근, 콘크리트

【적용기준】

① BIM라이브러리 정보

- 토목시설의 상세표준도 기반 BIM라이브러리(국토교통부/건설기술연구원)

② BIM단가 상세설명서 활용방법

- 본 단가는 상기의 BIM라이브러리에 기준한 것으로, 제시된 기준이 당해공사의 시공규모 또는 현장여건 및 작업조건 등과 부합하지 않는 경우에는 BIM단가를 조정 산출하여 적용할 수 있다.
- BIM단가 상세설명서를 활용하여 수량정보 및 공사비 산출항목을 변경할 수 있으며, 공사비 산출항목의 변경시에는 본 단가집의 공종별 표준시장단가를 적용한다.

【기본산출변수 상세정보는 별첨자료 참고】

LM141.05050 통로암거(1련) / (B)3.0m×(H)2.5m,토피:10m이하	
코드	LM141.05050
명칭	통로암거(1련)
규격	(B)3.0m×(H)2.5m,토피:10m이하
단위	m
적용단가(원)	1,613,308
노무비율(%)	72 %

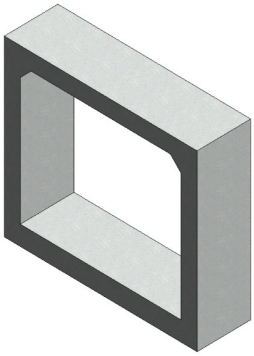

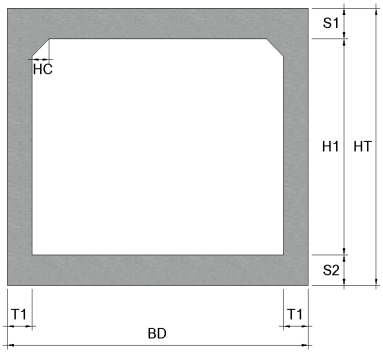

< 기본산출변수 >

산출변수	설명	변수값	단위	비고
T1	외벽 두께	450	mm	
HC	헌치 길이	300	mm	
CVL	암거 길이	1,000	mm	
HT	외벽 외측 높이	3,700	mm	
S1	상부 바닥 두께	600	mm	
H1	암거(련) 높이	2,500	mm	
S2	하부 바닥 두께	600	mm	
BD	암거 전체폭	3,900	mm	

LM141.05050 통로암거(1련) / (B)3.0m×(H)2.5m,토피:10m이하							
< 공사비 산출 항목 >							
구분	품명/규격	단위	수량	단가	금액	표준시장단가 코드	비고
본체	철근타설/펌프카 보통(S15, 150m3)	m3	7.02	23,158	162,569	EC201.02152	
	콘크리트 타설/장비사용 무근콘크리트	m3	0.41	27,151	11,132	EC110.12000	
	철근가공조립/현장가공 TYPE-2	ton	0.59	781,621	461,156	EE001.30000	
	합판거푸집 간단	m2	0.2	45,596	9,119	ED001.01000	
	합판거푸집 보통	m2	15.048	52,082	783,730	ED001.02000	
	소계				1,427,706	[A]	
부대공	지수판 (PVC 230×9.5㎜) 채움재 (스티로폼, t=20mm) 봉합재 (실런트,20×25㎜) 다웰바 (Φ32×1000㎜) (암거신축이음용 수팽창고무지수재 (20×10㎜) 스 페 이 셔 (슬라브및기초용) 스 페 이 셔 (벽체용) 아스팔트코팅 2회	sum	[A]의	13%	185,602	요율산출	
	소계				185,602	[B]	
합계					1,613,308	[A+B]	

< 객체단가 정의 및 해설 >

【단가정의】

① 이 단가는 통로암거의 시공을 기준한 것으로, 거푸집 설치 및 해체, 콘크리트 타설, 철근 가공조립, 부대작업(지수판, 채움재, 봉합재, 다웰바, 스페이셔, 지수재, 아스팔트코팅)을 포함한다.

② 비계, 동바리의 설치 및 해체비용을 제외한다.

③ 재료비·운반비의 포함 및 제외 사항은 다음과 같다.

- 포함 : 거푸집, 지수판, 채움재, 봉합재, 다웰바, 스페이셔, 지수재, 아스팔트코팅
- 제외 : 철근, 콘크리트

【적용기준】

① BIM라이브러리 정보

- 토목시설의 상세표준도 기반 BIM라이브러리(국토교통부/건설기술연구원)

② BIM단가 상세설명서 활용방법

- 본 단가는 상기의 BIM라이브러리에 기준한 것으로, 제시된 기준이 당해공사의 시공규모 또는 현장여건 및 작업조건 등과 부합하지 않는 경우에는 BIM단가를 조정 산출하여 적용할 수 있다.
- BIM단가 상세설명서를 활용하여 수량정보 및 공사비 산출항목을 변경할 수 있으며, 공사비 산출항목의 변경시에는 본 단가집의 공종별 표준시장단가를 적용한다.

【기본산출변수 상세정보는 별첨자료 참고】

LM141.06010 통로암거(1련) / (B)3.0m×(H)3.0m,토피:2m이하	
코드	LM141.06010
명칭	통로암거(1련)
규격	(B)3.0m×(H)3.0m,토피:2m이하
단위	m
적용단가(원)	1,440,765
노무비율(%)	70 %

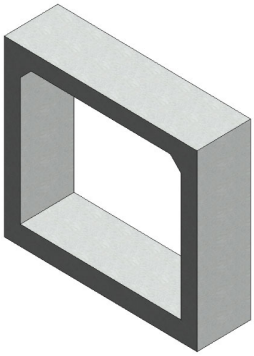

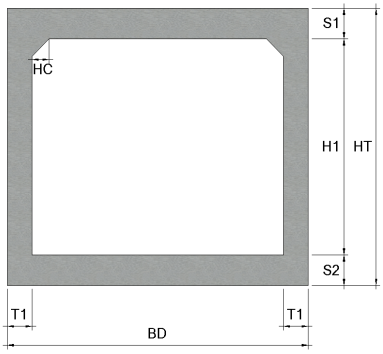

< 기본산출변수 >

산출변수	설명	변수값	단위	비고
T1	외벽 두께	300	mm	
HC	헌치 길이	200	mm	
CVL	암거 길이	1,000	mm	
HT	외벽 외측 높이	3,650	mm	
S1	상부 바닥 두께	300	mm	
H1	암거(련) 높이	3,000	mm	
S2	하부 바닥 두께	350	mm	
BD	암거 전체폭	3,600	mm	

LM141.06010 통로암거(1련) / (B)3.0m×(H)3.0m,토피:2m이하							
< 공사비 산출 항목 >							
구분	품명/규격	단위	수량	단가	금액	표준시장단가 코드	비고
본체	철근타설/펌프카 보통(S15, 150m3)	m3	4.18	23,158	96,800	EC201.02152	
	콘크리트 타설/장비사용 무근콘크리트	m3	0.38	27,151	10,317	EC110.12000	
	철근가공조립/현장가공 TYPE-2	ton	0.412	781,621	322,028	EE001.30000	
	합판거푸집 간단	m2	0.2	45,596	9,119	ED001.01000	
	합판거푸집 보통	m2	16.066	52,082	836,749	ED001.02000	
	소계				1,275,013	[A]	
부대공	지수판 (PVC 230×9.5㎜) 채움재 (스티로폼, t=20mm) 봉합재 (실런트,20×25㎜) 다웰바 (Φ32×1000㎜) (암거신축이음용 수팽창고무지수재 (20×10㎜) 스 페 이 셔 (슬라브및기초용) 스 페 이 셔 (벽체용) 아스팔트코팅 2회	sum	[A]의	13%	165,752	요율산출	
	소계				165,752	[B]	
합계					1,440,765	[A+B]	

< 객체단가 정의 및 해설 >

【단가정의】

① 이 단가는 통로암거의 시공을 기준한 것으로, 거푸집 설치 및 해체, 콘크리트 타설, 철근 가공조립, 부대작업(지수판, 채움재, 봉합재, 다웰바, 스페이셔, 지수재, 아스팔트코팅)을 포함한다.

② 비계, 동바리의 설치 및 해체비용을 제외한다.

③ 재료비·운반비의 포함 및 제외 사항은 다음과 같다.

- 포함 : 거푸집, 지수판, 채움재, 봉합재, 다웰바, 스페이셔, 지수재, 아스팔트코팅
- 제외 : 철근, 콘크리트

【적용기준】

① BIM라이브러리 정보

- 토목시설의 상세표준도 기반 BIM라이브러리(국토교통부/건설기술연구원)

② BIM단가 상세설명서 활용방법

- 본 단가는 상기의 BIM라이브러리에 기준한 것으로, 제시된 기준이 당해공사의 시공규모 또는 현장여건 및 작업조건 등과 부합하지 않는 경우에는 BIM단가를 조정 산출하여 적용할 수 있다.
- BIM단가 상세설명서를 활용하여 수량정보 및 공사비 산출항목을 변경할 수 있으며, 공사비 산출항목의 변경시에는 본 단가집의 공종별 표준시장단가를 적용한다.

【기본산출변수 상세정보는 별첨자료 참고】

LM141.06020 통로암거(1련) / (B)3.0m×(H)3.0m,토피:3m이하	
코드	LM141.06020
명칭	통로암거(1련)
규격	(B)3.0m×(H)3.0m,토피:3m이하
단위	m
적용단가(원)	1,466,376
노무비율(%)	71 %

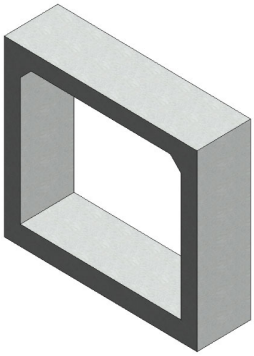

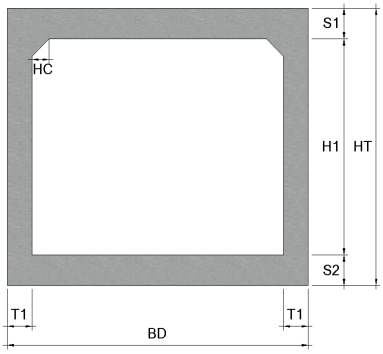

< 기본산출변수 >

산출변수	설명	변수값	단위	비고
T1	외벽 두께	300	mm	
HC	헌치 길이	200	mm	
CVL	암거 길이	1,000	mm	
HT	외벽 외측 높이	3,700	mm	
S1	상부 바닥 두께	350	mm	
H1	암거(련) 높이	3,000	mm	
S2	하부 바닥 두께	350	mm	
BD	암거 전체폭	3,600	mm	

LM141.06020 통로암거(1련) / (B)3.0m×(H)3.0m,토피:3m이하							
< 공사비 산출 항목 >							
구분	품명/규격	단위	수량	단가	금액	표준시장단가 코드	비고
본체	철근타설/펌프카 보통(S15, 150m3)	m3	4.36	23,158	100,969	EC201.02152	
	콘크리트 타설/장비사용 무근콘크리트	m3	0.38	27,151	10,317	EC110.12000	
	철근가공조립/현장가공 TYPE-2	ton	0.429	781,621	335,315	EE001.30000	
	합판거푸집 간단	m2	0.2	45,596	9,119	ED001.01000	
	합판거푸집 보통	m2	16.166	52,082	841,958	ED001.02000	
	소계				1,297,678	[A]	
부대공	지수판 (PVC 230×9.5㎜) 채움재 (스티로폼, t=20mm) 봉합재 (실런트,20×25㎜) 다웰바 (Φ32×1000㎜) (암거신축이음용 수팽창고무지수재 (20×10㎜) 스 페 이 셔 (슬라브및기초용) 스 페 이 셔 (벽체용) 아스팔트코팅 2회	sum	[A]의	13%	168,698	요율산출	
	소계				168,698	[B]	
합계					1,466,376	[A+B]	

< 객체단가 정의 및 해설 >

【단가정의】

① 이 단가는 통로암거의 시공을 기준한 것으로, 거푸집 설치 및 해체, 콘크리트 타설, 철근 가공조립, 부대작업(지수판, 채움재, 봉합재, 다웰바, 스페이셔, 지수재, 아스팔트코팅)을 포함한다.

② 비계, 동바리의 설치 및 해체비용을 제외한다.

③ 재료비·운반비의 포함 및 제외 사항은 다음과 같다.

- 포함 : 거푸집, 지수판, 채움재, 봉합재, 다웰바, 스페이셔, 지수재, 아스팔트코팅
- 제외 : 철근, 콘크리트

【적용기준】

① BIM라이브러리 정보

- 토목시설의 상세표준도 기반 BIM라이브러리(국토교통부/건설기술연구원)

② BIM단가 상세설명서 활용방법

- 본 단가는 상기의 BIM라이브러리에 기준한 것으로, 제시된 기준이 당해공사의 시공규모 또는 현장여건 및 작업조건 등과 부합하지 않는 경우에는 BIM단가를 조정 산출하여 적용할 수 있다.
- BIM단가 상세설명서를 활용하여 수량정보 및 공사비 산출항목을 변경할 수 있으며, 공사비 산출항목의 변경시에는 본 단가집의 공종별 표준시장단가를 적용한다.

【기본산출변수 상세정보는 별첨자료 참고】

LM141.06030 통로암거(1련) / (B)3.0m×(H)3.0m,토피:5m이하	
코드	LM141.06030
명칭	통로암거(1련)
규격	(B)3.0m×(H)3.0m,토피:5m이하
단위	m
적용단가(원)	1,556,078
노무비율(%)	71 %

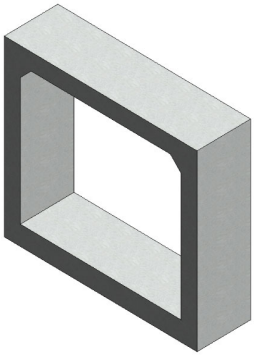

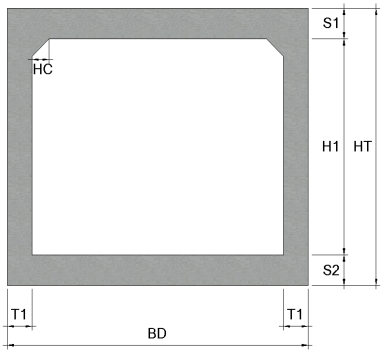

< 기본산출변수 >

산출변수	설명	변수값	단위	비고
T1	외벽 두께	350	mm	
HC	헌치 길이	250	mm	
CVL	암거 길이	1,000	mm	
HT	외벽 외측 높이	3,850	mm	
S1	상부 바닥 두께	400	mm	
H1	암거(련) 높이	3,000	mm	
S2	하부 바닥 두께	450	mm	
BD	암거 전체폭	3,700	mm	

LM141.06030 통로암거(1련) / (B)3.0m×(H)3.0m,토피:5m이하							
< 공사비 산출 항목 >							
구분	품명/규격	단위	수량	단가	금액	표준시장단가 코드	비고
본체	철근타설/펌프카 보통(S15, 150m3)	m3	5.308	23,158	122,923	EC201.02152	
	콘크리트 타설/장비사용 무근콘크리트	m3	0.39	27,151	10,589	EC110.12000	
	철근가공조립/현장가공 TYPE-2	ton	0.486	781,621	379,868	EE001.30000	
	합판거푸집 간단	m2	0.2	45,596	9,119	ED001.01000	
	합판거푸집 보통	m2	16.408	52,082	854,561	ED001.02000	
	소계				1,377,060	[A]	
부대공	지수판 (PVC 230×9.5㎜) 채움재 (스티로폼, t=20mm) 봉합재 (실런트,20×25㎜) 다웰바 (Φ32×1000㎜) (암거신축이음용 수팽창고무지수재 (20×10㎜) 스 페 이 셔 (슬라브및기초용) 스 페 이 셔 (벽체용) 아스팔트코팅 2회	sum	[A]의	13%	179,018	요율산출	
	소계				179,018	[B]	
합계					1,556,078	[A+B]	

< 객체단가 정의 및 해설 >

【단가정의】

① 이 단가는 통로암거의 시공을 기준한 것으로, 거푸집 설치 및 해체, 콘크리트 타설, 철근 가공조립, 부대작업(지수판, 채움재, 봉합재, 다웰바, 스페이셔, 지수재, 아스팔트코팅)을 포함한다.

② 비계, 동바리의 설치 및 해체비용을 제외한다.

③ 재료비·운반비의 포함 및 제외 사항은 다음과 같다.

- 포함 : 거푸집, 지수판, 채움재, 봉합재, 다웰바, 스페이셔, 지수재, 아스팔트코팅
- 제외 : 철근, 콘크리트

【적용기준】

① BIM라이브러리 정보

- 토목시설의 상세표준도 기반 BIM라이브러리(국토교통부/건설기술연구원)

② BIM단가 상세설명서 활용방법

- 본 단가는 상기의 BIM라이브러리에 기준한 것으로, 제시된 기준이 당해공사의 시공규모 또는 현장여건 및 작업조건 등과 부합하지 않는 경우에는 BIM단가를 조정 산출하여 적용할 수 있다.
- BIM단가 상세설명서를 활용하여 수량정보 및 공사비 산출항목을 변경할 수 있으며, 공사비 산출항목의 변경시에는 본 단가집의 공종별 표준시장단가를 적용한다.

【기본산출변수 상세정보는 별첨자료 참고】

LM141.06040 통로암거(1련) / (B)3.0m×(H)3.0m,토피:8m이하	
코드	LM141.06040
명칭	통로암거(1련)
규격	(B)3.0m×(H)3.0m,토피:8m이하
단위	m
적용단가(원)	1,696,270
노무비율(%)	72 %

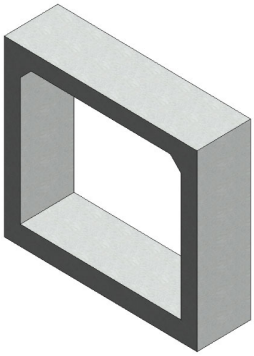

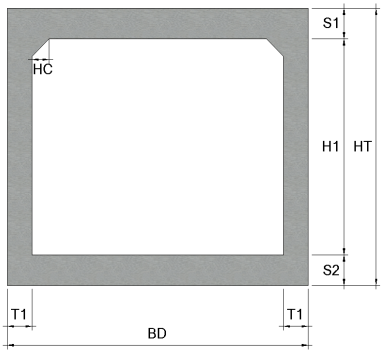

< 기본산출변수 >

산출변수	설명	변수값	단위	비고
T1	외벽 두께	400	mm	
HC	헌치 길이	300	mm	
CVL	암거 길이	1,000	mm	
HT	외벽 외측 높이	4,050	mm	
S1	상부 바닥 두께	500	mm	
H1	암거(련) 높이	3,000	mm	
S2	하부 바닥 두께	550	mm	
BD	암거 전체폭	3,800	mm	

LM141.06040 통로암거(1련) / (B)3.0m×(H)3.0m,토피:8m이하							
< 공사비 산출 항목 >							
구분	품명/규격	단위	수량	단가	금액	표준시장단가 코드	비고
본체	철근타설/펌프카 보통(S15, 150m3)	m3	6.48	23,158	150,064	EC201.02152	
	콘크리트 타설/장비사용 무근콘크리트	m3	0.4	27,151	10,860	EC110.12000	
	철근가공조립/현장가공 TYPE-2	ton	0.587	781,621	458,812	EE001.30000	
	합판거푸집 간단	m2	0.2	45,596	9,119	ED001.01000	
	합판거푸집 보통	m2	16.748	52,082	872,269	ED001.02000	
	소계				1,501,124	[A]	
부대공	지수판 (PVC 230×9.5㎜) 채움재 (스티로폼, t=20mm) 봉합재 (실런트,20×25㎜) 다웰바 (Φ32×1000㎜) (암거신축이음용 수팽창고무지수재 (20×10㎜) 스 페 이 셔 (슬라브및기초용) 스 페 이 셔 (벽체용) 아스팔트코팅 2회	sum	[A]의	13%	195,146	요율산출	
	소계				195,146	[B]	
합계					1,696,270	[A+B]	

< 객체단가 정의 및 해설 >

【단가정의】

① 이 단가는 통로암거의 시공을 기준한 것으로, 거푸집 설치 및 해체, 콘크리트 타설, 철근 가공조립, 부대작업(지수판, 채움재, 봉합재, 다웰바, 스페이셔, 지수재, 아스팔트코팅)을 포함한다.

② 비계, 동바리의 설치 및 해체비용을 제외한다.

③ 재료비·운반비의 포함 및 제외 사항은 다음과 같다.

- 포함 : 거푸집, 지수판, 채움재, 봉합재, 다웰바, 스페이셔, 지수재, 아스팔트코팅
- 제외 : 철근, 콘크리트

【적용기준】

① BIM라이브러리 정보

- 토목시설의 상세표준도 기반 BIM라이브러리(국토교통부/건설기술연구원)

② BIM단가 상세설명서 활용방법

- 본 단가는 상기의 BIM라이브러리에 기준한 것으로, 제시된 기준이 당해공사의 시공규모 또는 현장여건 및 작업조건 등과 부합하지 않는 경우에는 BIM단가를 조정 산출하여 적용할 수 있다.
- BIM단가 상세설명서를 활용하여 수량정보 및 공사비 산출항목을 변경할 수 있으며, 공사비 산출항목의 변경시에는 본 단가집의 공종별 표준시장단가를 적용한다.

【기본산출변수 상세정보는 별첨자료 참고】

LM141.06050 통로암거(1련) / (B)3.0m×(H)3.0m,토피:10m이하	
코드	LM141.06050
명칭	통로암거(1련)
규격	(B)3.0m×(H)3.0m,토피:10m이하
단위	m
적용단가(원)	1,826,696
노무비율(%)	72 %

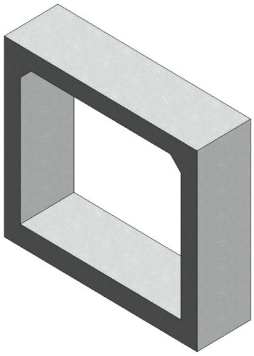

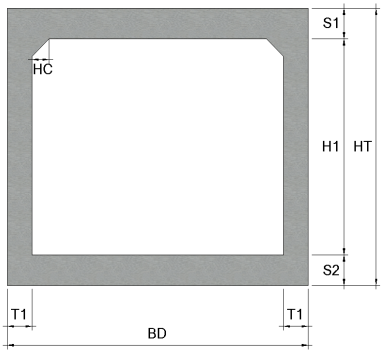

< 기본산출변수 >

산출변수	설명	변수값	단위	비고
T1	외벽 두께	450	mm	
HC	헌치 길이	300	mm	
CVL	암거 길이	1,000	mm	
HT	외벽 외측 높이	4,200	mm	
S1	상부 바닥 두께	600	mm	
H1	암거(련) 높이	3,000	mm	
S2	하부 바닥 두께	600	mm	
BD	암거 전체폭	3,900	mm	

LM141.06050 통로암거(1련) / (B)3.0m×(H)3.0m,토피:10m이하							
< 공사비 산출 항목 >							
구분	품명/규격	단위	수량	단가	금액	표준시장단가 코드	비고
본체	철근타설/펌프카 보통(S15, 150m3)	m3	7.47	23,158	172,990	EC201.02152	
	콘크리트 타설/장비사용 무근콘크리트	m3	0.41	27,151	11,132	EC110.12000	
	철근가공조립/현장가공 TYPE-2	ton	0.685	781,621	535,410	EE001.30000	
	합판거푸집 간단	m2	0.2	45,596	9,119	ED001.01000	
	합판거푸집 보통	m2	17.048	52,082	887,894	ED001.02000	
	소계				1,616,545	[A]	
부대공	지수판 (PVC 230×9.5㎜) 채움재 (스티로폼, t=20mm) 봉합재 (실런트,20×25㎜) 다웰바 (Φ32×1000㎜) (암거신축이음용 수팽창고무지수재 (20×10㎜) 스 페 이 셔 (슬라브및기초용) 스 페 이 셔 (벽체용) 아스팔트코팅 2회	sum	[A]의	13%	210,151	요율산출	
	소계				210,151	[B]	
합계					1,826,696	[A+B]	

< 객체단가 정의 및 해설 >

【단가정의】

① 이 단가는 통로암거의 시공을 기준한 것으로, 거푸집 설치 및 해체, 콘크리트 타설, 철근 가공조립, 부대작업(지수판, 채움재, 봉합재, 다웰바, 스페이셔, 지수재, 아스팔트코팅)을 포함한다.

② 비계, 동바리의 설치 및 해체비용을 제외한다.

③ 재료비·운반비의 포함 및 제외 사항은 다음과 같다.

- 포함 : 거푸집, 지수판, 채움재, 봉합재, 다웰바, 스페이셔, 지수재, 아스팔트코팅
- 제외 : 철근, 콘크리트

【적용기준】

① BIM라이브러리 정보

- 토목시설의 상세표준도 기반 BIM라이브러리(국토교통부/건설기술연구원)

② BIM단가 상세설명서 활용방법

- 본 단가는 상기의 BIM라이브러리에 기준한 것으로, 제시된 기준이 당해공사의 시공규모 또는 현장여건 및 작업조건 등과 부합하지 않는 경우에는 BIM단가를 조정 산출하여 적용할 수 있다.
- BIM단가 상세설명서를 활용하여 수량정보 및 공사비 산출항목을 변경할 수 있으며, 공사비 산출항목의 변경시에는 본 단가집의 공종별 표준시장단가를 적용한다.

【기본산출변수 상세정보는 별첨자료 참고】

LM141.08010 통로암거(1련) / (B)3.5m×(H)3.5m,토피:2m이하	
코드	LM141.08010
명칭	통로암거(1련)
규격	(B)3.5m×(H)3.5m,토피:2m이하
단위	m
적용단가(원)	1,742,224
노무비율(%)	71 %

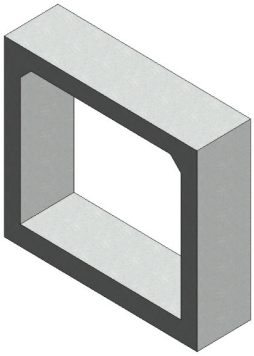

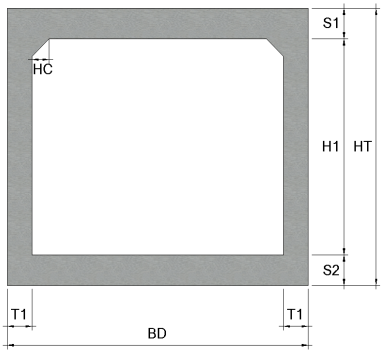

< 기본산출변수 >

산출변수	설명	변수값	단위	비고
T1	외벽 두께	300	mm	
HC	헌치 길이	200	mm	
CVL	암거 길이	1,000	mm	
HT	외벽 외측 높이	4,250	mm	
S1	상부 바닥 두께	350	mm	
H1	암거(련) 높이	3,500	mm	
S2	하부 바닥 두께	400	mm	
BD	암거 전체폭	4,100	mm	

LM141.08010 통로암거(1련) / (B)3.5m×(H)3.5m,토피:2m이하							
< 공사비 산출 항목 >							
구분	품명/규격	단위	수량	단가	금액	표준시장단가 코드	비고
본체	철근타설/펌프카 보통(S15, 150m3)	m3	5.215	23,158	120,769	EC201.02152	
	콘크리트 타설/장비사용 무근콘크리트	m3	0.43	27,151	11,675	EC110.12000	
	철근가공조립/현장가공 TYPE-2	ton	0.541	781,621	422,857	EE001.30000	
	합판거푸집 간단	m2	0.2	45,596	9,119	ED001.01000	
	합판거푸집 보통	m2	18.766	52,082	977,371	ED001.02000	
	소계				1,541,791	[A]	
부대공	지수판 (PVC 230×9.5㎜) 채움재 (스티로폼, t=20mm) 봉합재 (실런트,20×25㎜) 다웰바 (Φ32×1000㎜) (암거신축이음용 수팽창고무지수재 (20×10㎜) 스 페 이 셔 (슬라브및기초용) 스 페 이 셔 (벽체용) 아스팔트코팅 2회	sum	[A]의	13%	200,433	요율산출	
	소계				200,433	[B]	
합계					1,742,224	[A+B]	

< 객체단가 정의 및 해설 >

【단가정의】

① 이 단가는 통로암거의 시공을 기준한 것으로, 거푸집 설치 및 해체, 콘크리트 타설, 철근 가공조립, 부대작업(지수판, 채움재, 봉합재, 다웰바, 스페이셔, 지수재, 아스팔트코팅)을 포함한다.

② 비계, 동바리의 설치 및 해체비용을 제외한다.

③ 재료비·운반비의 포함 및 제외 사항은 다음과 같다.

- 포함 : 거푸집, 지수판, 채움재, 봉합재, 다웰바, 스페이셔, 지수재, 아스팔트코팅
- 제외 : 철근, 콘크리트

【적용기준】

① BIM라이브러리 정보

- 토목시설의 상세표준도 기반 BIM라이브러리(국토교통부/건설기술연구원)

② BIM단가 상세설명서 활용방법

- 본 단가는 상기의 BIM라이브러리에 기준한 것으로, 제시된 기준이 당해공사의 시공규모 또는 현장여건 및 작업조건 등과 부합하지 않는 경우에는 BIM단가를 조정 산출하여 적용할 수 있다.
- BIM단가 상세설명서를 활용하여 수량정보 및 공사비 산출항목을 변경할 수 있으며, 공사비 산출항목의 변경시에는 본 단가집의 공종별 표준시장단가를 적용한다.

【기본산출변수 상세정보는 별첨자료 참고】

LM141.08020 통로암거(1련) / (B)3.5m×(H)3.5m,토피:3m이하	
코드	LM141.08020
명칭	통로암거(1련)
규격	(B)3.5m×(H)3.5m,토피:3m이하
단위	m
적용단가(원)	1,805,584
노무비율(%)	71 %

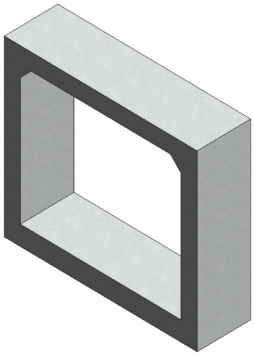

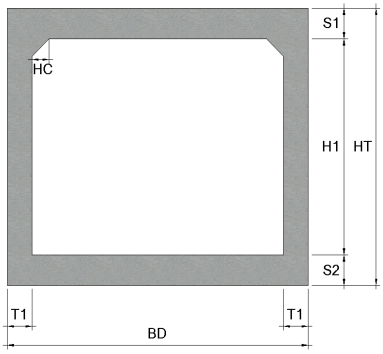

< 기본산출변수 >

산출변수	설명	변수값	단위	비고
T1	외벽 두께	300	mm	
HC	헌치 길이	200	mm	
CVL	암거 길이	1,000	mm	
HT	외벽 외측 높이	4,300	mm	
S1	상부 바닥 두께	400	mm	
H1	암거(련) 높이	3,500	mm	
S2	하부 바닥 두께	400	mm	
BD	암거 전체폭	4,100	mm	

LM141.08020 통로암거(1련) / (B)3.5m×(H)3.5m,토피:3m이하							
< 공사비 산출 항목 >							
구분	품명/규격	단위	수량	단가	금액	표준시장단가 코드	비고
본체	철근타설/펌프카 보통(S15, 150m3)	m3	5.42	23,158	125,516	EC201.02152	
	콘크리트 타설/장비사용 무근콘크리트	m3	0.43	27,151	11,675	EC110.12000	
	철근가공조립/현장가공 TYPE-2	ton	0.6	781,621	468,973	EE001.30000	
	합판거푸집 간단	m2	0.2	45,596	9,119	ED001.01000	
	합판거푸집 보통	m2	18.866	52,082	982,579	ED001.02000	
	소계				1,597,862	[A]	
부대공	지수판 (PVC 230×9.5㎜) 채움재 (스티로폼, t=20mm) 봉합재 (실런트,20×25㎜) 다웰바 (Φ32×1000㎜) (암거신축이음용 수팽창고무지수재 (20×10㎜) 스 페 이 셔 (슬라브및기초용) 스 페 이 셔 (벽체용) 아스팔트코팅 2회	sum	[A]의	13%	207,722	요율산출	
	소계				207,722	[B]	
합계					1,805,584	[A+B]	

< 객체단가 정의 및 해설 >

【단가정의】

① 이 단가는 통로암거의 시공을 기준한 것으로, 거푸집 설치 및 해체, 콘크리트 타설, 철근 가공조립, 부대작업(지수판, 채움재, 봉합재, 다웰바, 스페이셔, 지수재, 아스팔트코팅)을 포함한다.

② 비계, 동바리의 설치 및 해체비용을 제외한다.

③ 재료비·운반비의 포함 및 제외 사항은 다음과 같다.

- 포함 : 거푸집, 지수판, 채움재, 봉합재, 다웰바, 스페이셔, 지수재, 아스팔트코팅
- 제외 : 철근, 콘크리트

【적용기준】

① BIM라이브러리 정보

- 토목시설의 상세표준도 기반 BIM라이브러리(국토교통부/건설기술연구원)

② BIM단가 상세설명서 활용방법

- 본 단가는 상기의 BIM라이브러리에 기준한 것으로, 제시된 기준이 당해공사의 시공규모 또는 현장여건 및 작업조건 등과 부합하지 않는 경우에는 BIM단가를 조정 산출하여 적용할 수 있다.
- BIM단가 상세설명서를 활용하여 수량정보 및 공사비 산출항목을 변경할 수 있으며, 공사비 산출항목의 변경시에는 본 단가집의 공종별 표준시장단가를 적용한다.

【기본산출변수 상세정보는 별첨자료 참고】

LM141.08030 통로암거(1련) / (B)3.5m×(H)3.5m,토피:5m이하	
코드	LM141.08030
명칭	통로암거(1련)
규격	(B)3.5m×(H)3.5m,토피:5m이하
단위	m
적용단가(원)	1,925,786
노무비율(%)	72 %

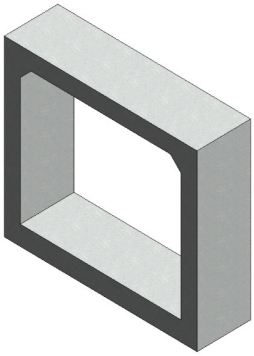

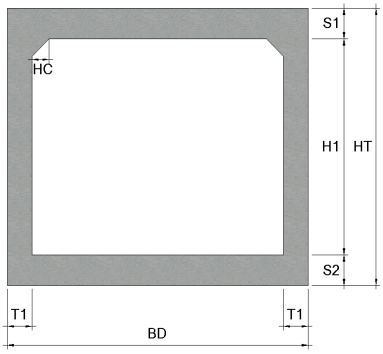

< 기본산출변수 >

산출변수	설명	변수값	단위	비고
T1	외벽 두께	400	mm	
HC	헌치 길이	250	mm	
CVL	암거 길이	1,000	mm	
HT	외벽 외측 높이	4,450	mm	
S1	상부 바닥 두께	450	mm	
H1	암거(련) 높이	3,500	mm	
S2	하부 바닥 두께	500	mm	
BD	암거 전체폭	4,300	mm	

LM141.08030 통로암거(1련) / (B)3.5m×(H)3.5m,토피:5m이하							
< 공사비 산출 항목 >							
구분	품명/규격	단위	수량	단가	금액	표준시장단가 코드	비고
본체	철근타설/펌프카 보통(S15, 150m3)	m3	6.948	23,158	160,902	EC201.02152	
	콘크리트 타설/장비사용 무근콘크리트	m3	0.45	27,151	12,218	EC110.12000	
	철근가공조립/현장가공 TYPE-2	ton	0.674	781,621	526,813	EE001.30000	
	합판거푸집 간단	m2	0.2	45,596	9,119	ED001.01000	
	합판거푸집 보통	m2	19.108	52,082	995,183	ED001.02000	
	소계				1,704,235	[A]	
부대공	지수판 (PVC 230×9.5㎜) 채움재 (스티로폼, t=20mm) 봉합재 (실런트,20×25㎜) 다웰바 (Φ32×1000㎜) (암거신축이음용 수팽창고무지수재 (20×10㎜) 스 페 이 셔 (슬라브및기초용) 스 페 이 셔 (벽체용) 아스팔트코팅 2회	sum	[A]의	13%	221,551	요율산출	
	소계				221,551	[B]	
합계					1,925,786	[A+B]	

< 객체단가 정의 및 해설 >

【단가정의】

① 이 단가는 통로암거의 시공을 기준한 것으로, 거푸집 설치 및 해체, 콘크리트 타설, 철근 가공조립, 부대작업(지수판, 채움재, 봉합재, 다웰바, 스페이셔, 지수재, 아스팔트코팅)을 포함한다.

② 비계, 동바리의 설치 및 해체비용을 제외한다.

③ 재료비·운반비의 포함 및 제외 사항은 다음과 같다.

- 포함 : 거푸집, 지수판, 채움재, 봉합재, 다웰바, 스페이셔, 지수재, 아스팔트코팅
- 제외 : 철근, 콘크리트

【적용기준】

① BIM라이브러리 정보

- 토목시설의 상세표준도 기반 BIM라이브러리(국토교통부/건설기술연구원)

② BIM단가 상세설명서 활용방법

- 본 단가는 상기의 BIM라이브러리에 기준한 것으로, 제시된 기준이 당해공사의 시공규모 또는 현장여건 및 작업조건 등과 부합하지 않는 경우에는 BIM단가를 조정 산출하여 적용할 수 있다.
- BIM단가 상세설명서를 활용하여 수량정보 및 공사비 산출항목을 변경할 수 있으며, 공사비 산출항목의 변경시에는 본 단가집의 공종별 표준시장단가를 적용한다.

【기본산출변수 상세정보는 별첨자료 참고】

LM141.08040 통로암거(1련) / (B)3.5m×(H)3.5m,토피:7m이하	
코드	LM141.08040
명칭	통로암거(1련)
규격	(B)3.5m×(H)3.5m,토피:7m이하
단위	m
적용단가(원)	2,045,073
노무비율(%)	72 %

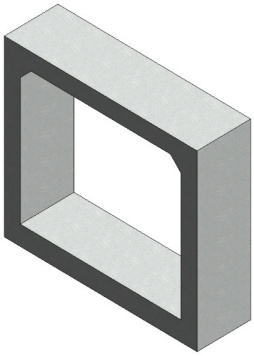

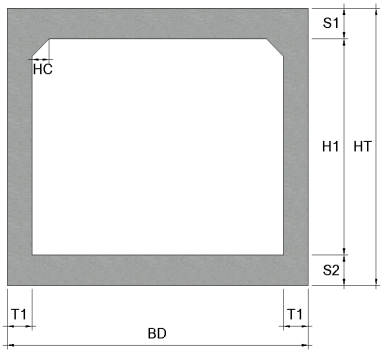

< 기본산출변수 >

산출변수	설명	변수값	단위	비고
T1	외벽 두께	450	mm	
HC	헌치 길이	300	mm	
CVL	암거 길이	1,000	mm	
HT	외벽 외측 높이	4,650	mm	
S1	상부 바닥 두께	550	mm	
H1	암거(련) 높이	3,500	mm	
S2	하부 바닥 두께	600	mm	
BD	암거 전체폭	4,400	mm	

LM141.08040 통로암거(1련) / (B)3.5m×(H)3.5m,토피:7m이하							
< 공사비 산출 항목 >							
구분	품명/규격	단위	수량	단가	금액	표준시장단가 코드	비고
본체	철근타설/펌프카 보통(S15, 150m3)	m3	8.3	23,158	192,211	EC201.02152	
	콘크리트 타설/장비사용 무근콘크리트	m3	0.46	27,151	12,489	EC110.12000	
	철근가공조립/현장가공 TYPE-2	ton	0.746	781,621	583,089	EE001.30000	
	합판거푸집 간단	m2	0.2	45,596	9,119	ED001.01000	
	합판거푸집 보통	m2	19.448	52,082	1,012,891	ED001.02000	
	소계				1,809,799	[A]	
부대공	지수판 (PVC 230×9.5㎜) 채움재 (스티로폼, t=20mm) 봉합재 (실런트,20×25㎜) 다웰바 (Φ32×1000㎜) (암거신축이음용 수팽창고무지수재 (20×10㎜) 스 페 이 셔 (슬라브및기초용) 스 페 이 셔 (벽체용) 아스팔트코팅 2회	sum	[A]의	13%	235,274	요율산출	
	소계				235,274	[B]	
합계					2,045,073	[A+B]	

< 객체단가 정의 및 해설 >

【단가정의】

① 이 단가는 통로암거의 시공을 기준한 것으로, 거푸집 설치 및 해체, 콘크리트 타설, 철근 가공조립, 부대작업(지수판, 채움재, 봉합재, 다웰바, 스페이셔, 지수재, 아스팔트코팅)을 포함한다.

② 비계, 동바리의 설치 및 해체비용을 제외한다.

③ 재료비·운반비의 포함 및 제외 사항은 다음과 같다.

- 포함 : 거푸집, 지수판, 채움재, 봉합재, 다웰바, 스페이셔, 지수재, 아스팔트코팅
- 제외 : 철근, 콘크리트

【적용기준】

① BIM라이브러리 정보

- 토목시설의 상세표준도 기반 BIM라이브러리(국토교통부/건설기술연구원)

② BIM단가 상세설명서 활용방법

- 본 단가는 상기의 BIM라이브러리에 기준한 것으로, 제시된 기준이 당해공사의 시공규모 또는 현장여건 및 작업조건 등과 부합하지 않는 경우에는 BIM단가를 조정 산출하여 적용할 수 있다.
- BIM단가 상세설명서를 활용하여 수량정보 및 공사비 산출항목을 변경할 수 있으며, 공사비 산출항목의 변경시에는 본 단가집의 공종별 표준시장단가를 적용한다.

【기본산출변수 상세정보는 별첨자료 참고】

LM141.08050 통로암거(1련) / (B)3.5m×(H)3.5m,토피:10m이하	
코드	LM141.08050
명칭	통로암거(1련)
규격	(B)3.5m×(H)3.5m,토피:10m이하
단위	m
적용단가(원)	2,262,128
노무비율(%)	73 %

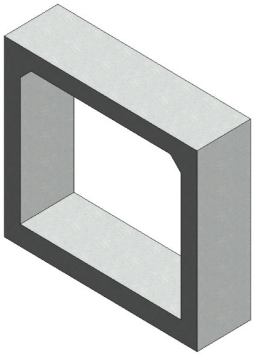

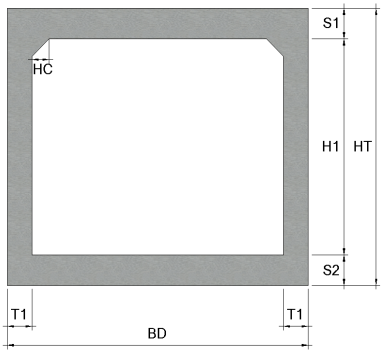

< 기본산출변수 >

산출변수	설명	변수값	단위	비고
T1	외벽 두께	550	mm	
HC	헌치 길이	350	mm	
CVL	암거 길이	1,000	mm	
HT	외벽 외측 높이	4,900	mm	
S1	상부 바닥 두께	650	mm	
H1	암거(련) 높이	3,500	mm	
S2	하부 바닥 두께	750	mm	
BD	암거 전체폭	4,600	mm	

LM141.08050 통로암거(1련) / (B)3.5m×(H)3.5m,토피:10m이하							
< 공사비 산출 항목 >							
구분	품명/규격	단위	수량	단가	금액	표준시장단가 코드	비고
본체	철근타설/펌프카 보통(S15, 150m3)	m3	10.413	23,158	241,144	EC201.02152	
	콘크리트 타설/장비사용 무근콘크리트	m3	0.48	27,151	13,032	EC110.12000	
	철근가공조립/현장가공 TYPE-2	ton	0.899	781,621	702,677	EE001.30000	
	합판거푸집 간단	m2	0.2	45,596	9,119	ED001.01000	
	합판거푸집 보통	m2	19.89	52,082	1,035,911	ED001.02000	
	소계				2,001,883	[A]	
부대공	지수판 (PVC 230×9.5㎜) 채움재 (스티로폼, t=20mm) 봉합재 (실런트,20×25㎜) 다웰바 (Φ32×1000㎜) (암거신축이음용 수팽창고무지수재 (20×10㎜) 스 페 이 셔 (슬라브및기초용) 스 페 이 셔 (벽체용) 아스팔트코팅 2회	sum	[A]의	13%	260,245	요율산출	
	소계				260,245	[B]	
합계					2,262,128	[A+B]	

< 객체단가 정의 및 해설 >

【단가정의】

① 이 단가는 통로암거의 시공을 기준한 것으로, 거푸집 설치 및 해체, 콘크리트 타설, 철근 가공조립, 부대작업(지수판, 채움재, 봉합재, 다웰바, 스페이셔, 지수재, 아스팔트코팅)을 포함한다.

② 비계, 동바리의 설치 및 해체비용을 제외한다.

③ 재료비·운반비의 포함 및 제외 사항은 다음과 같다.

- 포함 : 거푸집, 지수판, 채움재, 봉합재, 다웰바, 스페이셔, 지수재, 아스팔트코팅
- 제외 : 철근, 콘크리트

【적용기준】

① BIM라이브러리 정보

- 토목시설의 상세표준도 기반 BIM라이브러리(국토교통부/건설기술연구원)

② BIM단가 상세설명서 활용방법

- 본 단가는 상기의 BIM라이브러리에 기준한 것으로, 제시된 기준이 당해공사의 시공규모 또는 현장여건 및 작업조건 등과 부합하지 않는 경우에는 BIM단가를 조정 산출하여 적용할 수 있다.
- BIM단가 상세설명서를 활용하여 수량정보 및 공사비 산출항목을 변경할 수 있으며, 공사비 산출항목의 변경시에는 본 단가집의 공종별 표준시장단가를 적용한다.

【기본산출변수 상세정보는 별첨자료 참고】

LM141.09010 통로암거(1련) / (B)4.0m×(H)4.0m,토피:2m이하	
코드	LM141.09010
명칭	통로암거(1련)
규격	(B)4.0m×(H)4.0m,토피:2m이하
단위	m
적용단가(원)	2,072,383
노무비율(%)	71 %

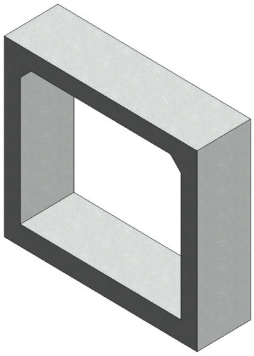

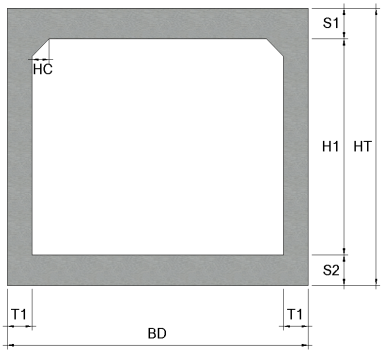

< 기본산출변수 >

산출변수	설명	변수값	단위	비고
T1	외벽 두께	350	mm	
HC	헌치 길이	250	mm	
CVL	암거 길이	1,000	mm	
HT	외벽 외측 높이	4,850	mm	
S1	상부 바닥 두께	400	mm	
H1	암거(련) 높이	4,000	mm	
S2	하부 바닥 두께	450	mm	
BD	암거 전체폭	4,700	mm	

LM141.09010 통로암거(1련) / (B)4.0m×(H)4.0m,토피:2m이하							
< 공사비 산출 항목 >							
구분	품명/규격	단위	수량	단가	금액	표준시장단가 코드	비고
본체	철근타설/펌프카 보통(S15, 150m3)	m3	6.858	23,158	158,818	EC201.02152	
	콘크리트 타설/장비사용 무근콘크리트	m3	0.49	27,151	13,304	EC110.12000	
	철근가공조립/현장가공 TYPE-2	ton	0.688	781,621	537,755	EE001.30000	
	합판거푸집 간단	m2	0.2	45,596	9,119	ED001.01000	
	합판거푸집 보통	m2	21.408	52,082	1,114,971	ED001.02000	
	소계				1,833,967	[A]	
부대공	지수판 (PVC 230×9.5㎜) 채움재 (스티로폼, t=20mm) 봉합재 (실런트,20×25㎜) 다웰바 (Φ32×1000㎜) (암거신축이음용 수팽창고무지수재 (20×10㎜) 스 페 이 셔 (슬라브및기초용) 스 페 이 셔 (벽체용) 아스팔트코팅 2회	sum	[A]의	13%	238,416	요율산출	
	소계				238,416	[B]	
합계					2,072,383	[A+B]	

< 객체단가 정의 및 해설 >

【단가정의】

① 이 단가는 통로암거의 시공을 기준한 것으로, 거푸집 설치 및 해체, 콘크리트 타설, 철근 가공조립, 부대작업(지수판, 채움재, 봉합재, 다웰바, 스페이셔, 지수재, 아스팔트코팅)을 포함한다.

② 비계, 동바리의 설치 및 해체비용을 제외한다.

③ 재료비·운반비의 포함 및 제외 사항은 다음과 같다.

- 포함 : 거푸집, 지수판, 채움재, 봉합재, 다웰바, 스페이셔, 지수재, 아스팔트코팅
- 제외 : 철근, 콘크리트

【적용기준】

① BIM라이브러리 정보

- 토목시설의 상세표준도 기반 BIM라이브러리(국토교통부/건설기술연구원)

② BIM단가 상세설명서 활용방법

- 본 단가는 상기의 BIM라이브러리에 기준한 것으로, 제시된 기준이 당해공사의 시공규모 또는 현장여건 및 작업조건 등과 부합하지 않는 경우에는 BIM단가를 조정 산출하여 적용할 수 있다.
- BIM단가 상세설명서를 활용하여 수량정보 및 공사비 산출항목을 변경할 수 있으며, 공사비 산출항목의 변경시에는 본 단가집의 공종별 표준시장단가를 적용한다.

【기본산출변수 상세정보는 별첨자료 참고】

LM141.09020 통로암거(1련) / (B)4.0m×(H)4.0m,토피:3m이하	
코드	LM141.09020
명칭	통로암거(1련)
규격	(B)4.0m×(H)4.0m,토피:3m이하
단위	m
적용단가(원)	2,109,478
노무비율(%)	72 %

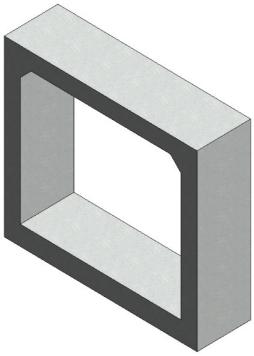

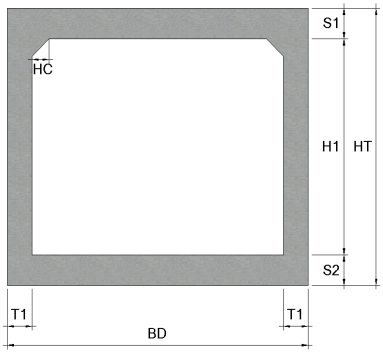

< 기본산출변수 >

산출변수	설명	변수값	단위	비고
T1	외벽 두께	350	mm	
HC	헌치 길이	250	mm	
CVL	암거 길이	1,000	mm	
HT	외벽 외측 높이	4,850	mm	
S1	상부 바닥 두께	400	mm	
H1	암거(련) 높이	4,000	mm	
S2	하부 바닥 두께	450	mm	
BD	암거 전체폭	4,700	mm	

LM141.09020 통로암거(1련) / (B)4.0m×(H)4.0m,토피:3m이하							
< 공사비 산출 항목 >							
구분	품명/규격	단위	수량	단가	금액	표준시장단가 코드	비고
본체	철근타설/펌프카 보통(S15, 150m3)	m3	6.858	23,158	158,818	EC201.02152	
	콘크리트 타설/장비사용 무근콘크리트	m3	0.49	27,151	13,304	EC110.12000	
	철근가공조립/현장가공 TYPE-2	ton	0.73	781,621	570,583	EE001.30000	
	합판거푸집 간단	m2	0.2	45,596	9,119	ED001.01000	
	합판거푸집 보통	m2	21.408	52,082	1,114,971	ED001.02000	
	소계				1,866,795	[A]	
부대공	지수판 (PVC 230×9.5㎜) 채움재 (스티로폼, t=20mm) 봉합재 (실런트,20×25㎜) 다웰바 (Φ32×1000㎜) (암거신축이음용 수팽창고무지수재 (20×10㎜) 스 페 이 셔 (슬라브및기초용) 스 페 이 셔 (벽체용) 아스팔트코팅 2회	sum	[A]의	13%	242,683	요율산출	
	소계				242,683	[B]	
합계					2,109,478	[A+B]	

< 객체단가 정의 및 해설 >

【단가정의】

① 이 단가는 통로암거의 시공을 기준한 것으로, 거푸집 설치 및 해체, 콘크리트 타설, 철근 가공조립, 부대작업(지수판, 채움재, 봉합재, 다웰바, 스페이셔, 지수재, 아스팔트코팅)을 포함한다.

② 비계, 동바리의 설치 및 해체비용을 제외한다.

③ 재료비·운반비의 포함 및 제외 사항은 다음과 같다.

- 포함 : 거푸집, 지수판, 채움재, 봉합재, 다웰바, 스페이셔, 지수재, 아스팔트코팅
- 제외 : 철근, 콘크리트

【적용기준】

① BIM라이브러리 정보

- 토목시설의 상세표준도 기반 BIM라이브러리(국토교통부/건설기술연구원)

② BIM단가 상세설명서 활용방법

- 본 단가는 상기의 BIM라이브러리에 기준한 것으로, 제시된 기준이 당해공사의 시공규모 또는 현장여건 및 작업조건 등과 부합하지 않는 경우에는 BIM단가를 조정 산출하여 적용할 수 있다.
- BIM단가 상세설명서를 활용하여 수량정보 및 공사비 산출항목을 변경할 수 있으며, 공사비 산출항목의 변경시에는 본 단가집의 공종별 표준시장단가를 적용한다.

【기본산출변수 상세정보는 별첨자료 참고】

LM141.09030 통로암거(1련) / (B)4.0m×(H)4.0m,토피:5m이하	
코드	LM141.09030
명칭	통로암거(1련)
규격	(B)4.0m×(H)4.0m,토피:5m이하
단위	m
적용단가(원)	2,299,170
노무비율(%)	72 %

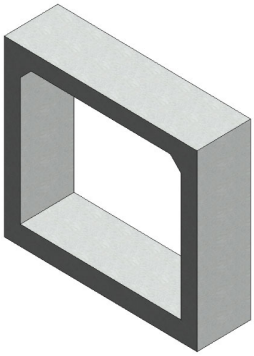

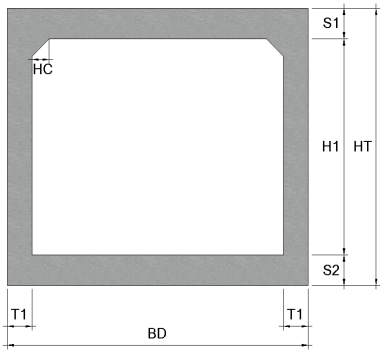

< 기본산출변수 >

산출변수	설명	변수값	단위	비고
T1	외벽 두께	450	mm	
HC	헌치 길이	300	mm	
CVL	암거 길이	1,000	mm	
HT	외벽 외측 높이	5,150	mm	
S1	상부 바닥 두께	550	mm	
H1	암거(련) 높이	4,000	mm	
S2	하부 바닥 두께	600	mm	
BD	암거 전체폭	4,900	mm	

LM141.09030 통로암거(1련) / (B)4.0m×(H)4.0m,토피:5m이하							
< 공사비 산출 항목 >							
구분	품명/규격	단위	수량	단가	금액	표준시장단가 코드	비고
본체	철근타설/펌프카 보통(S15, 150m3)	m3	9.325	23,158	215,948	EC201.02152	
	콘크리트 타설/장비사용 무근콘크리트	m3	0.51	27,151	13,847	EC110.12000	
	철근가공조립/현장가공 TYPE-2	ton	0.835	781,621	652,654	EE001.30000	
	합판거푸집 간단	m2	0.2	45,596	9,119	ED001.01000	
	합판거푸집 보통	m2	21.948	52,082	1,143,096	ED001.02000	
	소계				2,034,664	[A]	
부대공	지수판 (PVC 230×9.5㎜) 채움재 (스티로폼, t=20mm) 봉합재 (실런트,20×25㎜) 다웰바 (Φ32×1000㎜) (암거신축이음용 수팽창고무지수재 (20×10㎜) 스 페 이 셔 (슬라브및기초용) 스 페 이 셔 (벽체용) 아스팔트코팅 2회	sum	[A]의	13%	264,506	요율산출	
	소계				264,506	[B]	
합계					2,299,170	[A+B]	

< 객체단가 정의 및 해설 >

【단가정의】

① 이 단가는 통로암거의 시공을 기준한 것으로, 거푸집 설치 및 해체, 콘크리트 타설, 철근 가공조립, 부대작업(지수판, 채움재, 봉합재, 다웰바, 스페이셔, 지수재, 아스팔트코팅)을 포함한다.

② 비계, 동바리의 설치 및 해체비용을 제외한다.

③ 재료비·운반비의 포함 및 제외 사항은 다음과 같다.

- 포함 : 거푸집, 지수판, 채움재, 봉합재, 다웰바, 스페이셔, 지수재, 아스팔트코팅
- 제외 : 철근, 콘크리트

【적용기준】

① BIM라이브러리 정보

- 토목시설의 상세표준도 기반 BIM라이브러리(국토교통부/건설기술연구원)

② BIM단가 상세설명서 활용방법

- 본 단가는 상기의 BIM라이브러리에 기준한 것으로, 제시된 기준이 당해공사의 시공규모 또는 현장여건 및 작업조건 등과 부합하지 않는 경우에는 BIM단가를 조정 산출하여 적용할 수 있다.
- BIM단가 상세설명서를 활용하여 수량정보 및 공사비 산출항목을 변경할 수 있으며, 공사비 산출항목의 변경시에는 본 단가집의 공종별 표준시장단가를 적용한다.

【기본산출변수 상세정보는 별첨자료 참고】

LM141.09040 통로암거(1련) / (B)4.0m×(H)4.0m,토피:7m이하	
코드	LM141.09040
명칭	통로암거(1련)
규격	(B)4.0m×(H)4.0m,토피:7m이하
단위	m
적용단가(원)	2,529,869
노무비율(%)	73 %

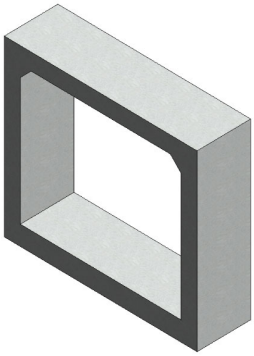

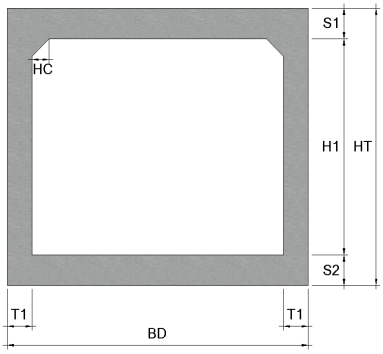

< 기본산출변수 >

산출변수	설명	변수값	단위	비고
T1	외벽 두께	550	mm	
HC	헌치 길이	350	mm	
CVL	암거 길이	1,000	mm	
HT	외벽 외측 높이	5,350	mm	
S1	상부 바닥 두께	650	mm	
H1	암거(련) 높이	4,000	mm	
S2	하부 바닥 두께	700	mm	
BD	암거 전체폭	5,100	mm	

LM141.09040 통로암거(1련) / (B)4.0m×(H)4.0m,토피:7m이하							
< 공사비 산출 항목 >							
구분	품명/규격	단위	수량	단가	금액	표준시장단가 코드	비고
본체	철근타설/펌프카 보통(S15, 150m3)	m3	11.408	23,158	264,186	EC201.02152	
	콘크리트 타설/장비사용 무근콘크리트	m3	0.53	27,151	14,390	EC110.12000	
	철근가공조립/현장가공 TYPE-2	ton	1.011	781,621	790,219	EE001.30000	
	합판거푸집 간단	m2	0.2	45,596	9,119	ED001.01000	
	합판거푸집 보통	m2	22.29	52,082	1,160,908	ED001.02000	
	소계				2,238,822	[A]	
부대공	지수판 (PVC 230×9.5㎜) 채움재 (스티로폼, t=20mm) 봉합재 (실런트,20×25㎜) 다웰바 (Φ32×1000㎜) (암거신축이음용 수팽창고무지수재 (20×10㎜) 스 페 이 셔 (슬라브및기초용) 스 페 이 셔 (벽체용) 아스팔트코팅 2회	sum	[A]의	13%	291,047	요율산출	
	소계				291,047	[B]	
합계					2,529,869	[A+B]	

< 객체단가 정의 및 해설 >

【단가정의】

① 이 단가는 통로암거의 시공을 기준한 것으로, 거푸집 설치 및 해체, 콘크리트 타설, 철근 가공조립, 부대작업(지수판, 채움재, 봉합재, 다웰바, 스페이셔, 지수재, 아스팔트코팅)을 포함한다.

② 비계, 동바리의 설치 및 해체비용을 제외한다.

③ 재료비·운반비의 포함 및 제외 사항은 다음과 같다.

- 포함 : 거푸집, 지수판, 채움재, 봉합재, 다웰바, 스페이셔, 지수재, 아스팔트코팅
- 제외 : 철근, 콘크리트

【적용기준】

① BIM라이브러리 정보

- 토목시설의 상세표준도 기반 BIM라이브러리(국토교통부/건설기술연구원)

② BIM단가 상세설명서 활용방법

- 본 단가는 상기의 BIM라이브러리에 기준한 것으로, 제시된 기준이 당해공사의 시공규모 또는 현장여건 및 작업조건 등과 부합하지 않는 경우에는 BIM단가를 조정 산출하여 적용할 수 있다.
- BIM단가 상세설명서를 활용하여 수량정보 및 공사비 산출항목을 변경할 수 있으며, 공사비 산출항목의 변경시에는 본 단가집의 공종별 표준시장단가를 적용한다.

【기본산출변수 상세정보는 별첨자료 참고】

LM141.09050 통로암거(1련) / (B)4.0m×(H)4.0m,토피:10m이하	
코드	LM141.09050
명칭	통로암거(1련)
규격	(B)4.0m×(H)4.0m,토피:10m이하
단위	m
적용단가(원)	2,768,520
노무비율(%)	73 %

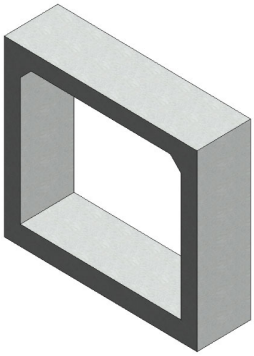

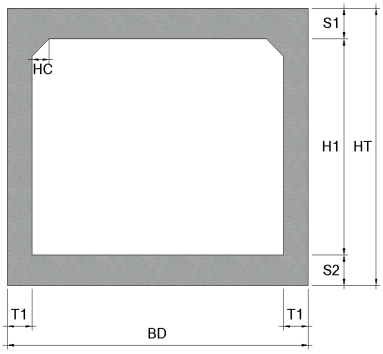

< 기본산출변수 >

산출변수	설명	변수값	단위	비고
T1	외벽 두께	650	mm	
HC	헌치 길이	400	mm	
CVL	암거 길이	1,000	mm	
HT	외벽 외측 높이	5,600	mm	
S1	상부 바닥 두께	750	mm	
H1	암거(련) 높이	4,000	mm	
S2	하부 바닥 두께	850	mm	
BD	암거 전체폭	5,300	mm	

LM141.09050 통로암거(1련) / (B)4.0m×(H)4.0m,토피:10m이하							
< 공사비 산출 항목 >							
구분	품명/규격	단위	수량	단가	금액	표준시장단가 코드	비고
본체	철근타설/펌프카 보통(S15, 150m3)	m3	13.84	23,158	320,507	EC201.02152	
	콘크리트 타설/장비사용 무근콘크리트	m3	0.55	27,151	14,933	EC110.12000	
	철근가공조립/현장가공 TYPE-2	ton	1.179	781,621	921,531	EE001.30000	
	합판거푸집 간단	m2	0.2	45,596	9,119	ED001.01000	
	합판거푸집 보통	m2	22.732	52,082	1,183,928	ED001.02000	
	소계				2,450,018	[A]	
부대공	지수판 (PVC 230×9.5㎜) 채움재 (스티로폼, t=20mm) 봉합재 (실런트,20×25㎜) 다웰바 (Φ32×1000㎜) (암거신축이음용 수팽창고무지수재 (20×10㎜) 스 페 이 셔 (슬라브및기초용) 스 페 이 셔 (벽체용) 아스팔트코팅 2회	sum	[A]의	13%	318,502	요율산출	
	소계				318,502	[B]	
합계					2,768,520	[A+B]	

< 객체단가 정의 및 해설 >

【단가정의】

① 이 단가는 통로암거의 시공을 기준한 것으로, 거푸집 설치 및 해체, 콘크리트 타설, 철근 가공조립, 부대작업(지수판, 채움재, 봉합재, 다웰바, 스페이셔, 지수재, 아스팔트코팅)을 포함한다.

② 비계, 동바리의 설치 및 해체비용을 제외한다.

③ 재료비·운반비의 포함 및 제외 사항은 다음과 같다.

- 포함 : 거푸집, 지수판, 채움재, 봉합재, 다웰바, 스페이셔, 지수재, 아스팔트코팅
- 제외 : 철근, 콘크리트

【적용기준】

① BIM라이브러리 정보

- 토목시설의 상세표준도 기반 BIM라이브러리(국토교통부/건설기술연구원)

② BIM단가 상세설명서 활용방법

- 본 단가는 상기의 BIM라이브러리에 기준한 것으로, 제시된 기준이 당해공사의 시공규모 또는 현장여건 및 작업조건 등과 부합하지 않는 경우에는 BIM단가를 조정 산출하여 적용할 수 있다.
- BIM단가 상세설명서를 활용하여 수량정보 및 공사비 산출항목을 변경할 수 있으며, 공사비 산출항목의 변경시에는 본 단가집의 공종별 표준시장단가를 적용한다.

【기본산출변수 상세정보는 별첨자료 참고】

LM141.11010 통로암거(1련) / (B)4.5m×(H)4.5m,토피:2m이하	
코드	LM141.11010
명칭	통로암거(1련)
규격	(B)4.5m×(H)4.5m,토피:2m이하
단위	m
적용단가(원)	2,428,741
노무비율(%)	72 %

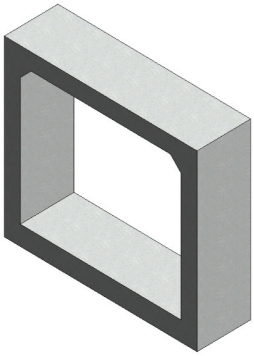

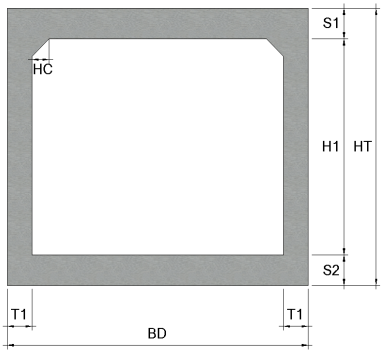

< 기본산출변수 >

산출변수	설명	변수값	단위	비고
T1	외벽 두께	450	mm	
HC	헌치 길이	300	mm	
CVL	암거 길이	1,000	mm	
HT	외벽 외측 높이	5,500	mm	
S1	상부 바닥 두께	450	mm	
H1	암거(련) 높이	4,500	mm	
S2	하부 바닥 두께	550	mm	
BD	암거 전체폭	5,400	mm	

LM141.11010 통로암거(1련) / (B)4.5m×(H)4.5m,토피:2m이하							
< 공사비 산출 항목 >							
구분	품명/규격	단위	수량	단가	금액	표준시장단가 코드	비고
본체	철근타설/펌프카 보통(S15, 150m3)	m3	9.54	23,158	220,927	EC201.02152	
	콘크리트 타설/장비사용 무근콘크리트	m3	0.56	27,151	15,205	EC110.12000	
	철근가공조립/현장가공 TYPE-2	ton	0.827	781,621	646,401	EE001.30000	
	합판거푸집 간단	m2	0.2	45,596	9,119	ED001.01000	
	합판거푸집 보통	m2	24.148	52,082	1,257,676	ED001.02000	
	소계				2,149,328	[A]	
부대공	지수판 (PVC 230×9.5㎜) 채움재 (스티로폼, t=20mm) 봉합재 (실런트,20×25㎜) 다웰바 (Φ32×1000㎜) (암거신축이음용 수팽창고무지수재 (20×10㎜) 스 페 이 셔 (슬라브및기초용) 스 페 이 셔 (벽체용) 아스팔트코팅 2회	sum	[A]의	13%	279,413	요율산출	
	소계				279,413	[B]	
합계					2,428,741	[A+B]	

< 객체단가 정의 및 해설 >

【단가정의】

① 이 단가는 통로암거의 시공을 기준한 것으로, 거푸집 설치 및 해체, 콘크리트 타설, 철근 가공조립, 부대작업(지수판, 채움재, 봉합재, 다웰바, 스페이셔, 지수재, 아스팔트코팅)을 포함한다.

② 비계, 동바리의 설치 및 해체비용을 제외한다.

③ 재료비·운반비의 포함 및 제외 사항은 다음과 같다.

- 포함 : 거푸집, 지수판, 채움재, 봉합재, 다웰바, 스페이셔, 지수재, 아스팔트코팅
- 제외 : 철근, 콘크리트

【적용기준】

① BIM라이브러리 정보

- 토목시설의 상세표준도 기반 BIM라이브러리(국토교통부/건설기술연구원)

② BIM단가 상세설명서 활용방법

- 본 단가는 상기의 BIM라이브러리에 기준한 것으로, 제시된 기준이 당해공사의 시공규모 또는 현장여건 및 작업조건 등과 부합하지 않는 경우에는 BIM단가를 조정 산출하여 적용할 수 있다.
- BIM단가 상세설명서를 활용하여 수량정보 및 공사비 산출항목을 변경할 수 있으며, 공사비 산출항목의 변경시에는 본 단가집의 공종별 표준시장단가를 적용한다.

【기본산출변수 상세정보는 별첨자료 참고】

LM141.11020 통로암거(1련) / (B)4.5m×(H)4.5m,토피:3m이하	
코드	LM141.11020
명칭	통로암거(1련)
규격	(B)4.5m×(H)4.5m,토피:3m이하
단위	m
적용단가(원)	2,455,237
노무비율(%)	72 %

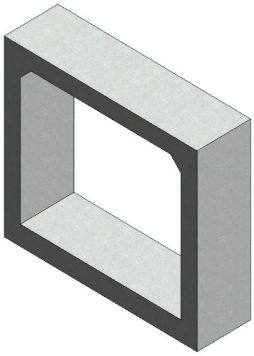

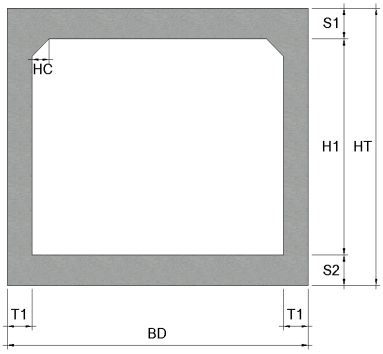

< 기본산출변수 >

산출변수	설명	변수값	단위	비고
T1	외벽 두께	450	mm	
HC	헌치 길이	300	mm	
CVL	암거 길이	1,000	mm	
HT	외벽 외측 높이	5,500	mm	
S1	상부 바닥 두께	450	mm	
H1	암거(련) 높이	4,500	mm	
S2	하부 바닥 두께	550	mm	
BD	암거 전체폭	5,400	mm	

LM141.11020 통로암거(1련) / (B)4.5m×(H)4.5m,토피:3m이하							
< 공사비 산출 항목 >							
구분	품명/규격	단위	수량	단가	금액	표준시장단가 코드	비고
본체	철근타설/펌프카 보통(S15, 150m3)	m3	9.54	23,158	220,927	EC201.02152	
	콘크리트 타설/장비사용 무근콘크리트	m3	0.56	27,151	15,205	EC110.12000	
	철근가공조립/현장가공 TYPE-2	ton	0.857	781,621	669,849	EE001.30000	
	합판거푸집 간단	m2	0.2	45,596	9,119	ED001.01000	
	합판거푸집 보통	m2	24.148	52,082	1,257,676	ED001.02000	
	소계				2,172,776	[A]	
부대공	지수판 (PVC 230×9.5㎜) 채움재 (스티로폼, t=20mm) 봉합재 (실런트,20×25㎜) 다웰바 (Φ32×1000㎜) (암거신축이음용 수팽창고무지수재 (20×10㎜) 스 페 이 셔 (슬라브및기초용) 스 페 이 셔 (벽체용) 아스팔트코팅 2회	sum	[A]의	13%	282,461	요율산출	
	소계				282,461	[B]	
합계					2,455,237	[A+B]	

< 객체단가 정의 및 해설 >

【단가정의】

① 이 단가는 통로암거의 시공을 기준한 것으로, 거푸집 설치 및 해체, 콘크리트 타설, 철근 가공조립, 부대작업(지수판, 채움재, 봉합재, 다웰바, 스페이셔, 지수재, 아스팔트코팅)을 포함한다.

② 비계, 동바리의 설치 및 해체비용을 제외한다.

③ 재료비·운반비의 포함 및 제외 사항은 다음과 같다.

- 포함 : 거푸집, 지수판, 채움재, 봉합재, 다웰바, 스페이셔, 지수재, 아스팔트코팅
- 제외 : 철근, 콘크리트

【적용기준】

① BIM라이브러리 정보

- 토목시설의 상세표준도 기반 BIM라이브러리(국토교통부/건설기술연구원)

② BIM단가 상세설명서 활용방법

- 본 단가는 상기의 BIM라이브러리에 기준한 것으로, 제시된 기준이 당해공사의 시공규모 또는 현장여건 및 작업조건 등과 부합하지 않는 경우에는 BIM단가를 조정 산출하여 적용할 수 있다.
- BIM단가 상세설명서를 활용하여 수량정보 및 공사비 산출항목을 변경할 수 있으며, 공사비 산출항목의 변경시에는 본 단가집의 공종별 표준시장단가를 적용한다.

【기본산출변수 상세정보는 별첨자료 참고】

LM141.11030 통로암거(1련) / (B)4.5m×(H)4.5m,토피:5m이하	
코드	LM141.11030
명칭	통로암거(1련)
규격	(B)4.5m×(H)4.5m,토피:5m이하
단위	m
적용단가(원)	2,727,005
노무비율(%)	73 %

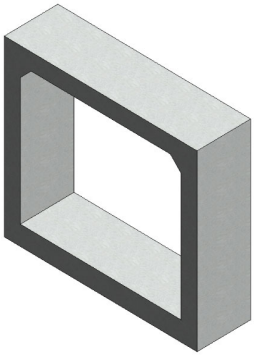

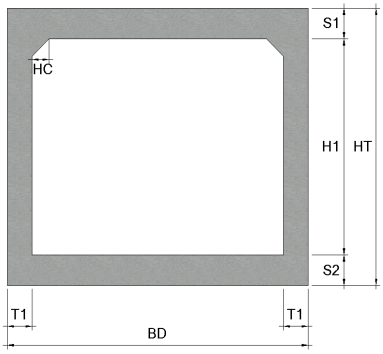

< 기본산출변수 >

산출변수	설명	변수값	단위	비고
T1	외벽 두께	500	mm	
HC	헌치 길이	300	mm	
CVL	암거 길이	1,000	mm	
HT	외벽 외측 높이	5,750	mm	
S1	상부 바닥 두께	600	mm	
H1	암거(련) 높이	4,500	mm	
S2	하부 바닥 두께	650	mm	
BD	암거 전체폭	5,500	mm	

LM141.11030 통로암거(1련) / (B)4.5m×(H)4.5m,토피:5m이하							
< 공사비 산출 항목 >							
구분	품명/규격	단위	수량	단가	금액	표준시장단가 코드	비고
본체	철근타설/펌프카 보통(S15, 150m3)	m3	11.465	23,158	265,506	EC201.02152	
	콘크리트 타설/장비사용 무근콘크리트	m3	0.57	27,151	15,476	EC110.12000	
	철근가공조립/현장가공 TYPE-2	ton	1.074	781,621	839,461	EE001.30000	
	합판거푸집 간단	m2	0.2	45,596	9,119	ED001.01000	
	합판거푸집 보통	m2	24.648	52,082	1,283,717	ED001.02000	
	소계				2,413,279	[A]	
부대공	지수판 (PVC 230×9.5㎜) 채움재 (스티로폼, t=20mm) 봉합재 (실런트,20×25㎜) 다웰바 (Φ32×1000㎜) (암거신축이음용 수팽창고무지수재 (20×10㎜) 스 페 이 셔 (슬라브및기초용) 스 페 이 셔 (벽체용) 아스팔트코팅 2회	sum	[A]의	13%	313,726	요율산출	
	소계				313,726	[B]	
합계					2,727,005	[A+B]	

< 객체단가 정의 및 해설 >

【단가정의】

① 이 단가는 통로암거의 시공을 기준한 것으로, 거푸집 설치 및 해체, 콘크리트 타설, 철근 가공조립, 부대작업(지수판, 채움재, 봉합재, 다웰바, 스페이셔, 지수재, 아스팔트코팅)을 포함한다.

② 비계, 동바리의 설치 및 해체비용을 제외한다.

③ 재료비·운반비의 포함 및 제외 사항은 다음과 같다.

- 포함 : 거푸집, 지수판, 채움재, 봉합재, 다웰바, 스페이셔, 지수재, 아스팔트코팅
- 제외 : 철근, 콘크리트

【적용기준】

① BIM라이브러리 정보

- 토목시설의 상세표준도 기반 BIM라이브러리(국토교통부/건설기술연구원)

② BIM단가 상세설명서 활용방법

- 본 단가는 상기의 BIM라이브러리에 기준한 것으로, 제시된 기준이 당해공사의 시공규모 또는 현장여건 및 작업조건 등과 부합하지 않는 경우에는 BIM단가를 조정 산출하여 적용할 수 있다.
- BIM단가 상세설명서를 활용하여 수량정보 및 공사비 산출항목을 변경할 수 있으며, 공사비 산출항목의 변경시에는 본 단가집의 공종별 표준시장단가를 적용한다.

【기본산출변수 상세정보는 별첨자료 참고】

LM141.11040 통로암거(1련) / (B)4.5m×(H)4.5m,토피:7m이하	
코드	LM141.11040
명칭	통로암거(1련)
규격	(B)4.5m×(H)4.5m,토피:7m이하
단위	m
적용단가(원)	2,982,628
노무비율(%)	73 %

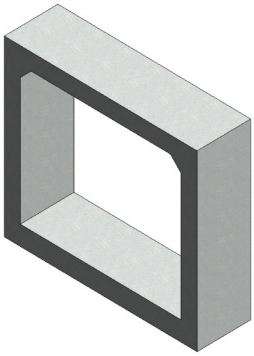

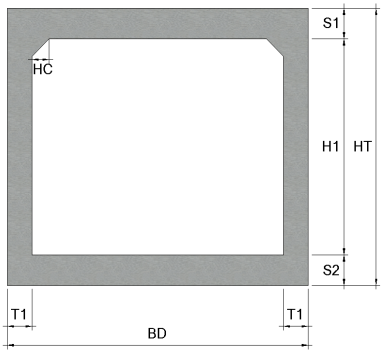

< 기본산출변수 >

산출변수	설명	변수값	단위	비고
T1	외벽 두께	600	mm	
HC	헌치 길이	350	mm	
CVL	암거 길이	1,000	mm	
HT	외벽 외측 높이	6,000	mm	
S1	상부 바닥 두께	700	mm	
H1	암거(련) 높이	4,500	mm	
S2	하부 바닥 두께	800	mm	
BD	암거 전체폭	5,700	mm	

LM141.11040 통로암거(1련) / (B)4.5m×(H)4.5m,토피:7m이하							
< 공사비 산출 항목 >							
구분	품명/규격	단위	수량	단가	금액	표준시장단가 코드	비고
본체	철근타설/펌프카 보통(S15, 150m3)	m3	14.073	23,158	325,903	EC201.02152	
	콘크리트 타설/장비사용 무근콘크리트	m3	0.59	27,151	16,019	EC110.12000	
	철근가공조립/현장가공 TYPE-2	ton	1.256	781,621	981,716	EE001.30000	
	합판거푸집 간단	m2	0.2	45,596	9,119	ED001.01000	
	합판거푸집 보통	m2	25.09	52,082	1,306,737	ED001.02000	
	소계				2,639,494	[A]	
부대공	지수판 (PVC 230×9.5㎜) 채움재 (스티로폼, t=20mm) 봉합재 (실런트,20×25㎜) 다웰바 (Φ32×1000㎜) (암거신축이음용 수팽창고무지수재 (20×10㎜) 스 페 이 셔 (슬라브및기초용) 스 페 이 셔 (벽체용) 아스팔트코팅 2회	sum	[A]의	13%	343,134	요율산출	
	소계				343,134	[B]	
합계					2,982,628	[A+B]	

< 객체단가 정의 및 해설 >

【단가정의】

① 이 단가는 통로암거의 시공을 기준한 것으로, 거푸집 설치 및 해체, 콘크리트 타설, 철근 가공조립, 부대작업(지수판, 채움재, 봉합재, 다웰바, 스페이셔, 지수재, 아스팔트코팅)을 포함한다.

② 비계, 동바리의 설치 및 해체비용을 제외한다.

③ 재료비·운반비의 포함 및 제외 사항은 다음과 같다.

- 포함 : 거푸집, 지수판, 채움재, 봉합재, 다웰바, 스페이셔, 지수재, 아스팔트코팅
- 제외 : 철근, 콘크리트

【적용기준】

① BIM라이브러리 정보

- 토목시설의 상세표준도 기반 BIM라이브러리(국토교통부/건설기술연구원)

② BIM단가 상세설명서 활용방법

- 본 단가는 상기의 BIM라이브러리에 기준한 것으로, 제시된 기준이 당해공사의 시공규모 또는 현장여건 및 작업조건 등과 부합하지 않는 경우에는 BIM단가를 조정 산출하여 적용할 수 있다.
- BIM단가 상세설명서를 활용하여 수량정보 및 공사비 산출항목을 변경할 수 있으며, 공사비 산출항목의 변경시에는 본 단가집의 공종별 표준시장단가를 적용한다.

【기본산출변수 상세정보는 별첨자료 참고】

LM141.11050 통로암거(1련) / (B)4.5m×(H)4.5m,토피:10m이하	
코드	LM141.11050
명칭	통로암거(1련)
규격	(B)4.5m×(H)4.5m,토피:10m이하
단위	m
적용단가(원)	3,297,868
노무비율(%)	74 %

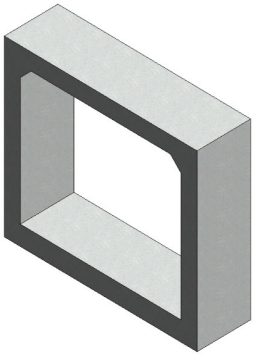

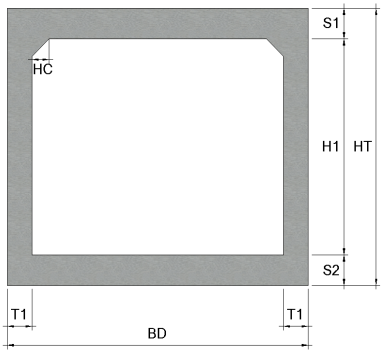

< 기본산출변수 >

산출변수	설명	변수값	단위	비고
T1	외벽 두께	750	mm	
HC	헌치 길이	400	mm	
CVL	암거 길이	1,000	mm	
HT	외벽 외측 높이	6,300	mm	
S1	상부 바닥 두께	850	mm	
H1	암거(련) 높이	4,500	mm	
S2	하부 바닥 두께	950	mm	
BD	암거 전체폭	6,000	mm	

LM141.11050 통로암거(1련) / (B)4.5m×(H)4.5m,토피:10m이하							
< 공사비 산출 항목 >							
구분	품명/규격	단위	수량	단가	금액	표준시장단가 코드	비고
본체	철근타설/펌프카 보통(S15, 150m3)	m3	17.71	23,158	410,128	EC201.02152	
	콘크리트 타설/장비사용 무근콘크리트	m3	0.62	27,151	16,834	EC110.12000	
	철근가공조립/현장가공 TYPE-2	ton	1.468	781,621	1,147,420	EE001.30000	
	합판거푸집 간단	m2	0.2	45,596	9,119	ED001.01000	
	합판거푸집 보통	m2	25.632	52,082	1,334,966	ED001.02000	
	소계				2,918,467	[A]	
부대공	지수판 (PVC 230×9.5㎜) 채움재 (스티로폼, t=20mm) 봉합재 (실런트,20×25㎜) 다웰바 (Φ32×1000㎜) (암거신축이음용 수팽창고무지수재 (20×10㎜) 스 페 이 셔 (슬라브및기초용) 스 페 이 셔 (벽체용) 아스팔트코팅 2회	sum	[A]의	13%	379,401	요율산출	
	소계				379,401	[B]	
합계					3,297,868	[A+B]	

< 객체단가 정의 및 해설 >

【단가정의】

① 이 단가는 통로암거의 시공을 기준한 것으로, 거푸집 설치 및 해체, 콘크리트 타설, 철근 가공조립, 부대작업(지수판, 채움재, 봉합재, 다웰바, 스페이셔, 지수재, 아스팔트코팅)을 포함한다.

② 비계, 동바리의 설치 및 해체비용을 제외한다.

③ 재료비·운반비의 포함 및 제외 사항은 다음과 같다.

- 포함 : 거푸집, 지수판, 채움재, 봉합재, 다웰바, 스페이셔, 지수재, 아스팔트코팅
- 제외 : 철근, 콘크리트

【적용기준】

① BIM라이브러리 정보

- 토목시설의 상세표준도 기반 BIM라이브러리(국토교통부/건설기술연구원)

② BIM단가 상세설명서 활용방법

- 본 단가는 상기의 BIM라이브러리에 기준한 것으로, 제시된 기준이 당해공사의 시공규모 또는 현장여건 및 작업조건 등과 부합하지 않는 경우에는 BIM단가를 조정 산출하여 적용할 수 있다.
- BIM단가 상세설명서를 활용하여 수량정보 및 공사비 산출항목을 변경할 수 있으며, 공사비 산출항목의 변경시에는 본 단가집의 공종별 표준시장단가를 적용한다.

【기본산출변수 상세정보는 별첨자료 참고】

LM141.12010 통로암거(1련) / (B)5.0m×(H)4.5m,토피:2m이하	
코드	LM141.12010
명칭	통로암거(1련)
규격	(B)5.0m×(H)4.5m,토피:2m이하
단위	m
적용단가(원)	2,594,501
노무비율(%)	72 %

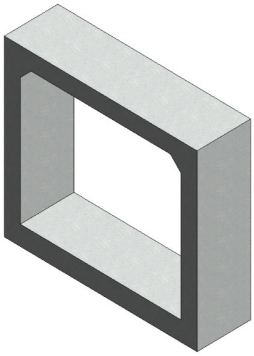

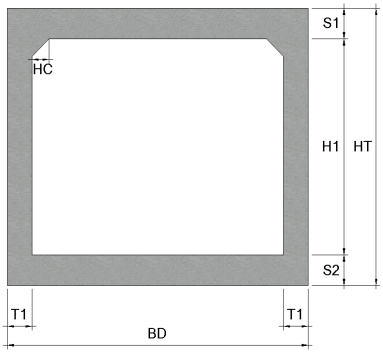

< 기본산출변수 >

산출변수	설명	변수값	단위	비고
T1	외벽 두께	450	mm	
HC	헌치 길이	300	mm	
CVL	암거 길이	1,000	mm	
HT	외벽 외측 높이	5,600	mm	
S1	상부 바닥 두께	500	mm	
H1	암거(련) 높이	4,500	mm	
S2	하부 바닥 두께	600	mm	
BD	암거 전체폭	5,900	mm	

LM141.12010 통로암거(1련) / (B)5.0m×(H)4.5m,토피:2m이하							
< 공사비 산출 항목 >							
구분	품명/규격	단위	수량	단가	금액	표준시장단가 코드	비고
본체	철근타설/펌프카 보통(S15, 150m3)	m3	10.63	23,158	246,170	EC201.02152	
	콘크리트 타설/장비사용 무근콘크리트	m3	0.61	27,151	16,562	EC110.12000	
	철근가공조립/현장가공 TYPE-2	ton	0.934	781,621	730,034	EE001.30000	
	합판거푸집 간단	m2	0.2	45,596	9,119	ED001.01000	
	합판거푸집 보통	m2	24.848	52,082	1,294,134	ED001.02000	
	소계				2,296,019	[A]	
부대공	지수판 (PVC 230×9.5㎜) 채움재 (스티로폼, t=20mm) 봉합재 (실런트,20×25㎜) 다웰바 (Φ32×1000㎜) (암거신축이음용 수팽창고무지수재 (20×10㎜) 스 페 이 셔 (슬라브및기초용) 스 페 이 셔 (벽체용) 아스팔트코팅 2회	sum	[A]의	13%	298,482	요율산출	
	소계				298,482	[B]	
합계					2,594,501	[A+B]	

< 객체단가 정의 및 해설 >

【단가정의】

① 이 단가는 통로암거의 시공을 기준한 것으로, 거푸집 설치 및 해체, 콘크리트 타설, 철근 가공조립, 부대작업(지수판, 채움재, 봉합재, 다웰바, 스페이셔, 지수재, 아스팔트코팅)을 포함한다.

② 비계, 동바리의 설치 및 해체비용을 제외한다.

③ 재료비·운반비의 포함 및 제외 사항은 다음과 같다.

- 포함 : 거푸집, 지수판, 채움재, 봉합재, 다웰바, 스페이셔, 지수재, 아스팔트코팅
- 제외 : 철근, 콘크리트

【적용기준】

① BIM라이브러리 정보

- 토목시설의 상세표준도 기반 BIM라이브러리(국토교통부/건설기술연구원)

② BIM단가 상세설명서 활용방법

- 본 단가는 상기의 BIM라이브러리에 기준한 것으로, 제시된 기준이 당해공사의 시공규모 또는 현장여건 및 작업조건 등과 부합하지 않는 경우에는 BIM단가를 조정 산출하여 적용할 수 있다.
- BIM단가 상세설명서를 활용하여 수량정보 및 공사비 산출항목을 변경할 수 있으며, 공사비 산출항목의 변경시에는 본 단가집의 공종별 표준시장단가를 적용한다.

【기본산출변수 상세정보는 별첨자료 참고】

LM141.12020 통로암거(1련) / (B)5.0m×(H)4.5m,토피:3m이하	
코드	LM141.12020
명칭	통로암거(1련)
규격	(B)5.0m×(H)4.5m,토피:3m이하
단위	m
적용단가(원)	2,707,556
노무비율(%)	73 %

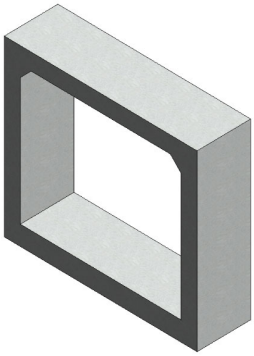

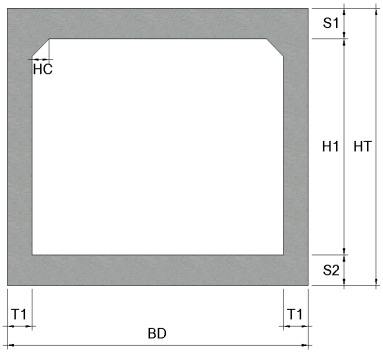

< 기본산출변수 >

산출변수	설명	변수값	단위	비고
T1	외벽 두께	450	mm	
HC	헌치 길이	300	mm	
CVL	암거 길이	1,000	mm	
HT	외벽 외측 높이	5,600	mm	
S1	상부 바닥 두께	500	mm	
H1	암거(련) 높이	4,500	mm	
S2	하부 바닥 두께	600	mm	
BD	암거 전체폭	5,900	mm	

LM141.12020 통로암거(1련) / (B)5.0m×(H)4.5m,토피:3m이하							
< 공사비 산출 항목 >							
구분	품명/규격	단위	수량	단가	금액	표준시장단가 코드	비고
본체	철근타설/펌프카 보통(S15, 150m3)	m3	10.63	23,158	246,170	EC201.02152	
	콘크리트 타설/장비사용 무근콘크리트	m3	0.61	27,151	16,562	EC110.12000	
	철근가공조립/현장가공 TYPE-2	ton	1.062	781,621	830,082	EE001.30000	
	합판거푸집 간단	m2	0.2	45,596	9,119	ED001.01000	
	합판거푸집 보통	m2	24.848	52,082	1,294,134	ED001.02000	
	소계				2,396,067	[A]	
부대공	지수판 (PVC 230×9.5㎜) 채움재 (스티로폼, t=20mm) 봉합재 (실런트,20×25㎜) 다웰바 (Φ32×1000㎜) (암거신축이음용 수팽창고무지수재 (20×10㎜) 스 페 이 셔 (슬라브및기초용) 스 페 이 셔 (벽체용) 아스팔트코팅 2회	sum	[A]의	13%	311,489	요율산출	
	소계				311,489	[B]	
합계					2,707,556	[A+B]	

< 객체단가 정의 및 해설 >

【단가정의】

① 이 단가는 통로암거의 시공을 기준한 것으로, 거푸집 설치 및 해체, 콘크리트 타설, 철근 가공조립, 부대작업(지수판, 채움재, 봉합재, 다웰바, 스페이셔, 지수재, 아스팔트코팅)을 포함한다.

② 비계, 동바리의 설치 및 해체비용을 제외한다.

③ 재료비·운반비의 포함 및 제외 사항은 다음과 같다.

- 포함 : 거푸집, 지수판, 채움재, 봉합재, 다웰바, 스페이셔, 지수재, 아스팔트코팅
- 제외 : 철근, 콘크리트

【적용기준】

① BIM라이브러리 정보

- 토목시설의 상세표준도 기반 BIM라이브러리(국토교통부/건설기술연구원)

② BIM단가 상세설명서 활용방법

- 본 단가는 상기의 BIM라이브러리에 기준한 것으로, 제시된 기준이 당해공사의 시공규모 또는 현장여건 및 작업조건 등과 부합하지 않는 경우에는 BIM단가를 조정 산출하여 적용할 수 있다.
- BIM단가 상세설명서를 활용하여 수량정보 및 공사비 산출항목을 변경할 수 있으며, 공사비 산출항목의 변경시에는 본 단가집의 공종별 표준시장단가를 적용한다.

【기본산출변수 상세정보는 별첨자료 참고】

LM141.12030 통로암거(1련) / (B)5.0m×(H)4.5m,토피:5m이하	
코드	LM141.12030
명칭	통로암거(1련)
규격	(B)5.0m×(H)4.5m,토피:5m이하
단위	m
적용단가(원)	3,052,183
노무비율(%)	73 %

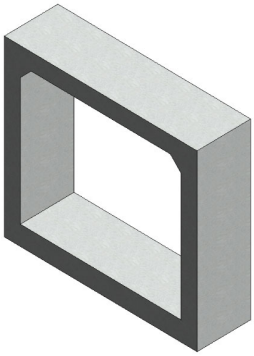

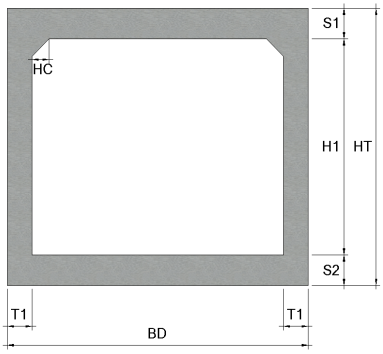

< 기본산출변수 >

산출변수	설명	변수값	단위	비고
T1	외벽 두께	550	mm	
HC	헌치 길이	350	mm	
CVL	암거 길이	1,000	mm	
HT	외벽 외측 높이	5,900	mm	
S1	상부 바닥 두께	650	mm	
H1	암거(련) 높이	4,500	mm	
S2	하부 바닥 두께	750	mm	
BD	암거 전체폭	6,100	mm	

LM141.12030 통로암거(1련) / (B)5.0m×(H)4.5m,토피:5m이하							
< 공사비 산출 항목 >							
구분	품명/규격	단위	수량	단가	금액	표준시장단가 코드	비고
본체	철근타설/펌프카 보통(S15, 150m3)	m3	13.613	23,158	315,250	EC201.02152	
	콘크리트 타설/장비사용 무근콘크리트	m3	0.63	27,151	17,105	EC110.12000	
	철근가공조립/현장가공 TYPE-2	ton	1.327	781,621	1,037,211	EE001.30000	
	합판거푸집 간단	m2	0.2	45,596	9,119	ED001.01000	
	합판거푸집 보통	m2	25.39	52,082	1,322,362	ED001.02000	
	소계				2,701,047	[A]	
부대공	지수판 (PVC 230×9.5㎜) 채움재 (스티로폼, t=20mm) 봉합재 (실런트,20×25㎜) 다웰바 (Φ32×1000㎜) (암거신축이음용 수팽창고무지수재 (20×10㎜) 스 페 이 셔 (슬라브및기초용) 스 페 이 셔 (벽체용) 아스팔트코팅 2회	sum	[A]의	13%	351,136	요율산출	
	소계				351,136	[B]	
합계					3,052,183	[A+B]	

< 객체단가 정의 및 해설 >

【단가정의】

① 이 단가는 통로암거의 시공을 기준한 것으로, 거푸집 설치 및 해체, 콘크리트 타설, 철근 가공조립, 부대작업(지수판, 채움재, 봉합재, 다웰바, 스페이셔, 지수재, 아스팔트코팅)을 포함한다.

② 비계, 동바리의 설치 및 해체비용을 제외한다.

③ 재료비·운반비의 포함 및 제외 사항은 다음과 같다.

- 포함 : 거푸집, 지수판, 채움재, 봉합재, 다웰바, 스페이셔, 지수재, 아스팔트코팅
- 제외 : 철근, 콘크리트

【적용기준】

① BIM라이브러리 정보

- 토목시설의 상세표준도 기반 BIM라이브러리(국토교통부/건설기술연구원)

② BIM단가 상세설명서 활용방법

- 본 단가는 상기의 BIM라이브러리에 기준한 것으로, 제시된 기준이 당해공사의 시공규모 또는 현장여건 및 작업조건 등과 부합하지 않는 경우에는 BIM단가를 조정 산출하여 적용할 수 있다.
- BIM단가 상세설명서를 활용하여 수량정보 및 공사비 산출항목을 변경할 수 있으며, 공사비 산출항목의 변경시에는 본 단가집의 공종별 표준시장단가를 적용한다.

【기본산출변수 상세정보는 별첨자료 참고】

LM141.12040 통로암거(1련) / (B)5.0m×(H)4.5m,토피:8m이하	
코드	LM141.12040
명칭	통로암거(1련)
규격	(B)5.0m×(H)4.5m,토피:8m이하
단위	m
적용단가(원)	3,372,952
노무비율(%)	74 %

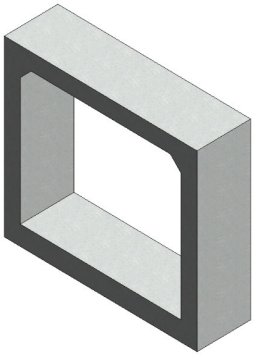

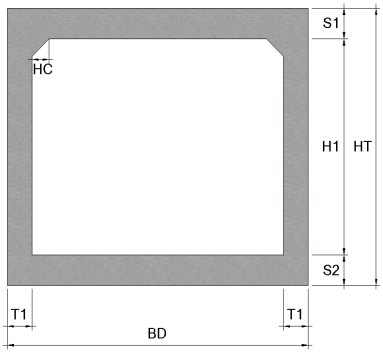

< 기본산출변수 >

산출변수	설명	변수값	단위	비고
T1	외벽 두께	750	mm	
HC	헌치 길이	400	mm	
CVL	암거 길이	1,000	mm	
HT	외벽 외측 높이	6,350	mm	
S1	상부 바닥 두께	850	mm	
H1	암거(련) 높이	4,500	mm	
S2	하부 바닥 두께	1,000	mm	
BD	암거 전체폭	6,500	mm	

LM141.12040 통로암거(1련) / (B)5.0m×(H)4.5m,토피:8m이하							
< 공사비 산출 항목 >							
구분	품명/규격	단위	수량	단가	금액	표준시장단가 코드	비고
본체	철근타설/펌프카 보통(S15, 150m3)	m3	18.935	23,158	438,497	EC201.02152	
	콘크리트 타설/장비사용 무근콘크리트	m3	0.67	27,151	18,191	EC110.12000	
	철근가공조립/현장가공 TYPE-2	ton	1.475	781,621	1,152,891	EE001.30000	
	합판거푸집 간단	m2	0.2	45,596	9,119	ED001.01000	
	합판거푸집 보통	m2	26.232	52,082	1,366,215	ED001.02000	
	소계				2,984,913	[A]	
부대공	지수판 (PVC 230×9.5㎜) 채움재 (스티로폼, t=20mm) 봉합재 (실런트,20×25㎜) 다웰바 (Φ32×1000㎜) (암거신축이음용 수팽창고무지수재 (20×10㎜) 스 페 이 셔 (슬라브및기초용) 스 페 이 셔 (벽체용) 아스팔트코팅 2회	sum	[A]의	13%	388,039	요율산출	
	소계				388,039	[B]	
합계					3,372,952	[A+B]	

< 객체단가 정의 및 해설 >

【단가정의】

① 이 단가는 통로암거의 시공을 기준한 것으로, 거푸집 설치 및 해체, 콘크리트 타설, 철근 가공조립, 부대작업(지수판, 채움재, 봉합재, 다웰바, 스페이셔, 지수재, 아스팔트코팅)을 포함한다.

② 비계, 동바리의 설치 및 해체비용을 제외한다.

③ 재료비·운반비의 포함 및 제외 사항은 다음과 같다.

- 포함 : 거푸집, 지수판, 채움재, 봉합재, 다웰바, 스페이셔, 지수재, 아스팔트코팅
- 제외 : 철근, 콘크리트

【적용기준】

① BIM라이브러리 정보

- 토목시설의 상세표준도 기반 BIM라이브러리(국토교통부/건설기술연구원)

② BIM단가 상세설명서 활용방법

- 본 단가는 상기의 BIM라이브러리에 기준한 것으로, 제시된 기준이 당해공사의 시공규모 또는 현장여건 및 작업조건 등과 부합하지 않는 경우에는 BIM단가를 조정 산출하여 적용할 수 있다.
- BIM단가 상세설명서를 활용하여 수량정보 및 공사비 산출항목을 변경할 수 있으며, 공사비 산출항목의 변경시에는 본 단가집의 공종별 표준시장단가를 적용한다.

【기본산출변수 상세정보는 별첨자료 참고】

LM141.12050 통로암거(1련) / (B)5.0m×(H)4.5m,토피:9m이하	
코드	LM141.12050
명칭	통로암거(1련)
규격	(B)5.0m×(H)4.5m,토피:9m이하
단위	m
적용단가(원)	3,495,404
노무비율(%)	73 %

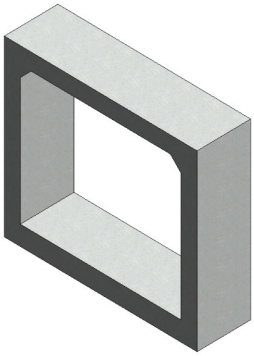

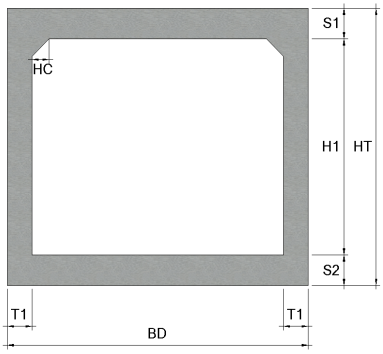

< 기본산출변수 >

산출변수	설명	변수값	단위	비고
T1	외벽 두께	800	mm	
HC	헌치 길이	450	mm	
CVL	암거 길이	1,000	mm	
HT	외벽 외측 높이	6,600	mm	
S1	상부 바닥 두께	1,050	mm	
H1	암거(련) 높이	4,500	mm	
S2	하부 바닥 두께	1,050	mm	
BD	암거 전체폭	6,600	mm	

LM141.12050 통로암거(1련) / (B)5.0m×(H)4.5m,토피:9m이하							
< 공사비 산출 항목 >							
구분	품명/규격	단위	수량	단가	금액	표준시장단가 코드	비고
본체	철근타설/펌프카 보통(S15, 150m3)	m3	21.263	23,158	492,409	EC201.02152	
	콘크리트 타설/장비사용 무근콘크리트	m3	0.68	27,151	18,463	EC110.12000	
	철근가공조립/현장가공 TYPE-2	ton	1.515	781,621	1,184,156	EE001.30000	
	합판거푸집 간단	m2	0.2	45,596	9,119	ED001.01000	
	합판거푸집 보통	m2	26.672	52,082	1,389,131	ED001.02000	
	소계				3,093,278	[A]	
부대공	지수판 (PVC 230×9.5㎜) 채움재 (스티로폼, t=20mm) 봉합재 (실런트,20×25㎜) 다웰바 (Φ32×1000㎜) (암거신축이음용 수팽창고무지수재 (20×10㎜) 스 페 이 셔 (슬라브및기초용) 스 페 이 셔 (벽체용) 아스팔트코팅 2회	sum	[A]의	13%	402,126	요율산출	
	소계				402,126	[B]	
합계					3,495,404	[A+B]	

< 객체단가 정의 및 해설 >

【단가정의】

① 이 단가는 통로암거의 시공을 기준한 것으로, 거푸집 설치 및 해체, 콘크리트 타설, 철근 가공조립, 부대작업(지수판, 채움재, 봉합재, 다웰바, 스페이셔, 지수재, 아스팔트코팅)을 포함한다.

② 비계, 동바리의 설치 및 해체비용을 제외한다.

③ 재료비·운반비의 포함 및 제외 사항은 다음과 같다.

- 포함 : 거푸집, 지수판, 채움재, 봉합재, 다웰바, 스페이셔, 지수재, 아스팔트코팅
- 제외 : 철근, 콘크리트

【적용기준】

① BIM라이브러리 정보

- 토목시설의 상세표준도 기반 BIM라이브러리(국토교통부/건설기술연구원)

② BIM단가 상세설명서 활용방법

- 본 단가는 상기의 BIM라이브러리에 기준한 것으로, 제시된 기준이 당해공사의 시공규모 또는 현장여건 및 작업조건 등과 부합하지 않는 경우에는 BIM단가를 조정 산출하여 적용할 수 있다.
- BIM단가 상세설명서를 활용하여 수량정보 및 공사비 산출항목을 변경할 수 있으며, 공사비 산출항목의 변경시에는 본 단가집의 공종별 표준시장단가를 적용한다.

【기본산출변수 상세정보는 별첨자료 참고】

LM141.13010 통로암거(1련) / (B)6.0m×(H)4.5m,토피:2m이하	
코드	LM141.13010
명칭	통로암거(1련)
규격	(B)6.0m×(H)4.5m,토피:2m이하
단위	m
적용단가(원)	3,084,178
노무비율(%)	73 %

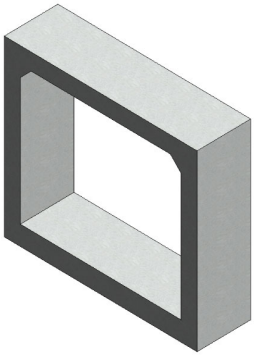

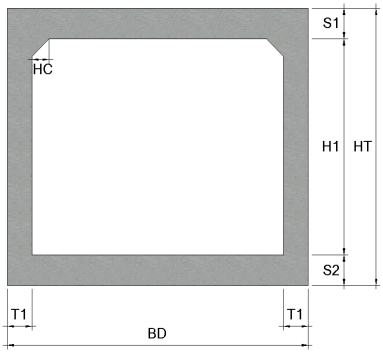

< 기본산출변수 >

산출변수	설명	변수값	단위	비고
T1	외벽 두께	550	mm	
HC	헌치 길이	350	mm	
CVL	암거 길이	1,000	mm	
HT	외벽 외측 높이	5,800	mm	
S1	상부 바닥 두께	600	mm	
H1	암거(련) 높이	4,500	mm	
S2	하부 바닥 두께	700	mm	
BD	암거 전체폭	7,100	mm	

LM141.13010 통로암거(1련) / (B)6.0m×(H)4.5m,토피:2m이하							
< 공사비 산출 항목 >							
구분	품명/규격	단위	수량	단가	금액	표준시장단가 코드	비고
본체	철근타설/펌프카 보통(S15, 150m3)	m3	14.303	23,158	331,229	EC201.02152	
	콘크리트 타설/장비사용 무근콘크리트	m3	0.73	27,151	19,820	EC110.12000	
	철근가공조립/현장가공 TYPE-2	ton	1.286	781,621	1,005,165	EE001.30000	
	합판거푸집 간단	m2	0.2	45,596	9,119	ED001.01000	
	합판거푸집 보통	m2	26.19	52,082	1,364,028	ED001.02000	
	소계				2,729,361	[A]	
부대공	지수판 (PVC 230×9.5㎜) 채움재 (스티로폼, t=20mm) 봉합재 (실런트,20×25㎜) 다웰바 (Φ32×1000㎜) (암거신축이음용 수팽창고무지수재 (20×10㎜) 스 페 이 셔 (슬라브및기초용) 스 페 이 셔 (벽체용) 아스팔트코팅 2회	sum	[A]의	13%	354,817	요율산출	
	소계				354,817	[B]	
합계					3,084,178	[A+B]	

< 객체단가 정의 및 해설 >

【단가정의】

① 이 단가는 통로암거의 시공을 기준한 것으로, 거푸집 설치 및 해체, 콘크리트 타설, 철근 가공조립, 부대작업(지수판, 채움재, 봉합재, 다웰바, 스페이셔, 지수재, 아스팔트코팅)을 포함한다.

② 비계, 동바리의 설치 및 해체비용을 제외한다.

③ 재료비·운반비의 포함 및 제외 사항은 다음과 같다.

- 포함 : 거푸집, 지수판, 채움재, 봉합재, 다웰바, 스페이셔, 지수재, 아스팔트코팅
- 제외 : 철근, 콘크리트

【적용기준】

① BIM라이브러리 정보

- 토목시설의 상세표준도 기반 BIM라이브러리(국토교통부/건설기술연구원)

② BIM단가 상세설명서 활용방법

- 본 단가는 상기의 BIM라이브러리에 기준한 것으로, 제시된 기준이 당해공사의 시공규모 또는 현장여건 및 작업조건 등과 부합하지 않는 경우에는 BIM단가를 조정 산출하여 적용할 수 있다.
- BIM단가 상세설명서를 활용하여 수량정보 및 공사비 산출항목을 변경할 수 있으며, 공사비 산출항목의 변경시에는 본 단가집의 공종별 표준시장단가를 적용한다.

【기본산출변수 상세정보는 별첨자료 참고】

LM141.13020 통로암거(1련) / (B)6.0m×(H)4.5m,토피:3m이하	
코드	LM141.13020
명칭	통로암거(1련)
규격	(B)6.0m×(H)4.5m,토피:3m이하
단위	m
적용단가(원)	3,268,772
노무비율(%)	74 %

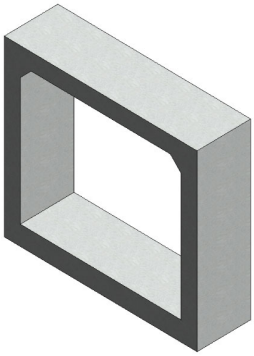

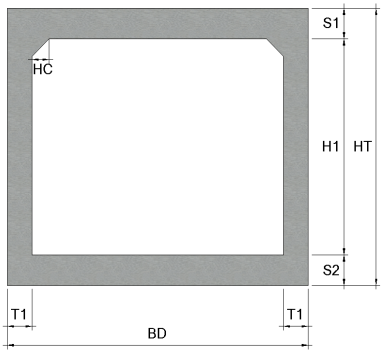

< 기본산출변수 >

산출변수	설명	변수값	단위	비고
T1	외벽 두께	550	mm	
HC	헌치 길이	350	mm	
CVL	암거 길이	1,000	mm	
HT	외벽 외측 높이	5,800	mm	
S1	상부 바닥 두께	600	mm	
H1	암거(련) 높이	4,500	mm	
S2	하부 바닥 두께	700	mm	
BD	암거 전체폭	7,100	mm	

LM141.13020 통로암거(1련) / (B)6.0m×(H)4.5m,토피:3m이하							
< 공사비 산출 항목 >							
구분	품명/규격	단위	수량	단가	금액	표준시장단가 코드	비고
본체	철근타설/펌프카 보통(S15, 150m3)	m3	14.303	23,158	331,229	EC201.02152	
	콘크리트 타설/장비사용 무근콘크리트	m3	0.73	27,151	19,820	EC110.12000	
	철근가공조립/현장가공 TYPE-2	ton	1.495	781,621	1,168,523	EE001.30000	
	합판거푸집 간단	m2	0.2	45,596	9,119	ED001.01000	
	합판거푸집 보통	m2	26.19	52,082	1,364,028	ED001.02000	
	소계				2,892,719	[A]	
부대공	지수판 (PVC 230×9.5㎜) 채움재 (스티로폼, t=20mm) 봉합재 (실런트,20×25㎜) 다웰바 (Φ32×1000㎜) (암거신축이음용 수팽창고무지수재 (20×10㎜) 스 페 이 셔 (슬라브및기초용) 스 페 이 셔 (벽체용) 아스팔트코팅 2회	sum	[A]의	13%	376,053	요율산출	
	소계				376,053	[B]	
합계					3,268,772	[A+B]	

< 객체단가 정의 및 해설 >

【단가정의】

① 이 단가는 통로암거의 시공을 기준한 것으로, 거푸집 설치 및 해체, 콘크리트 타설, 철근 가공조립, 부대작업(지수판, 채움재, 봉합재, 다웰바, 스페이셔, 지수재, 아스팔트코팅)을 포함한다.

② 비계, 동바리의 설치 및 해체비용을 제외한다.

③ 재료비·운반비의 포함 및 제외 사항은 다음과 같다.

- 포함 : 거푸집, 지수판, 채움재, 봉합재, 다웰바, 스페이셔, 지수재, 아스팔트코팅
- 제외 : 철근, 콘크리트

【적용기준】

① BIM라이브러리 정보

- 토목시설의 상세표준도 기반 BIM라이브러리(국토교통부/건설기술연구원)

② BIM단가 상세설명서 활용방법

- 본 단가는 상기의 BIM라이브러리에 기준한 것으로, 제시된 기준이 당해공사의 시공규모 또는 현장여건 및 작업조건 등과 부합하지 않는 경우에는 BIM단가를 조정 산출하여 적용할 수 있다.
- BIM단가 상세설명서를 활용하여 수량정보 및 공사비 산출항목을 변경할 수 있으며, 공사비 산출항목의 변경시에는 본 단가집의 공종별 표준시장단가를 적용한다.

【기본산출변수 상세정보는 별첨자료 참고】

LM141.13030 통로암거(1련) / (B)6.0m×(H)4.5m,토피:4m이하	
코드	LM141.13030
명칭	통로암거(1련)
규격	(B)6.0m×(H)4.5m,토피:4m이하
단위	m
적용단가(원)	3,470,900
노무비율(%)	74 %

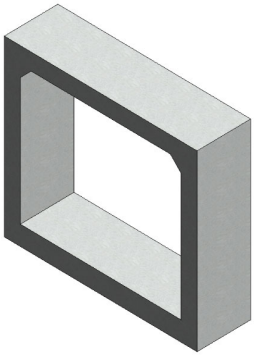

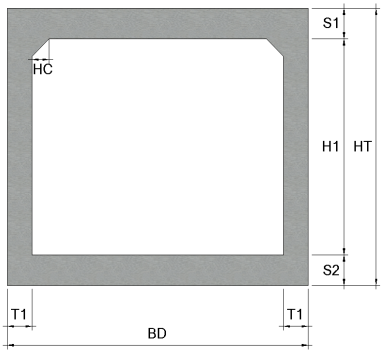

< 기본산출변수 >

산출변수	설명	변수값	단위	비고
T1	외벽 두께	600	mm	
HC	헌치 길이	350	mm	
CVL	암거 길이	1,000	mm	
HT	외벽 외측 높이	6,000	mm	
S1	상부 바닥 두께	700	mm	
H1	암거(련) 높이	4,500	mm	
S2	하부 바닥 두께	800	mm	
BD	암거 전체폭	7,200	mm	

LM141.13030 통로암거(1련) / (B)6.0m×(H)4.5m,토피:4m이하							
< 공사비 산출 항목 >							
구분	품명/규격	단위	수량	단가	금액	표준시장단가 코드	비고
본체	철근타설/펌프카 보통(S15, 150m3)	m3	16.323	23,158	378,008	EC201.02152	
	콘크리트 타설/장비사용 무근콘크리트	m3	0.74	27,151	20,092	EC110.12000	
	철근가공조립/현장가공 TYPE-2	ton	1.637	781,621	1,279,514	EE001.30000	
	합판거푸집 간단	m2	0.2	45,596	9,119	ED001.01000	
	합판거푸집 보통	m2	26.59	52,082	1,384,860	ED001.02000	
	소계				3,071,593	[A]	
부대공	지수판 (PVC 230×9.5㎜) 채움재 (스티로폼, t=20mm) 봉합재 (실런트,20×25㎜) 다웰바 (Φ32×1000㎜) (암거신축이음용 수팽창고무지수재 (20×10㎜) 스 페 이 셔 (슬라브및기초용) 스 페 이 셔 (벽체용) 아스팔트코팅 2회	sum	[A]의	13%	399,307	요율산출	
	소계				399,307	[B]	
합계					3,470,900	[A+B]	

< 객체단가 정의 및 해설 >

【단가정의】

① 이 단가는 통로암거의 시공을 기준한 것으로, 거푸집 설치 및 해체, 콘크리트 타설, 철근 가공조립, 부대작업(지수판, 채움재, 봉합재, 다웰바, 스페이셔, 지수재, 아스팔트코팅)을 포함한다.

② 비계, 동바리의 설치 및 해체비용을 제외한다.

③ 재료비·운반비의 포함 및 제외 사항은 다음과 같다.

- 포함 : 거푸집, 지수판, 채움재, 봉합재, 다웰바, 스페이셔, 지수재, 아스팔트코팅
- 제외 : 철근, 콘크리트

【적용기준】

① BIM라이브러리 정보

- 토목시설의 상세표준도 기반 BIM라이브러리(국토교통부/건설기술연구원)

② BIM단가 상세설명서 활용방법

- 본 단가는 상기의 BIM라이브러리에 기준한 것으로, 제시된 기준이 당해공사의 시공규모 또는 현장여건 및 작업조건 등과 부합하지 않는 경우에는 BIM단가를 조정 산출하여 적용할 수 있다.
- BIM단가 상세설명서를 활용하여 수량정보 및 공사비 산출항목을 변경할 수 있으며, 공사비 산출항목의 변경시에는 본 단가집의 공종별 표준시장단가를 적용한다.

【기본산출변수 상세정보는 별첨자료 참고】

LM141.13040 통로암거(1련) / (B)6.0m×(H)4.5m,토피:5m이하	
코드	LM141.13040
명칭	통로암거(1련)
규격	(B)6.0m×(H)4.5m,토피:5m이하
단위	m
적용단가(원)	3,510,630
노무비율(%)	74 %

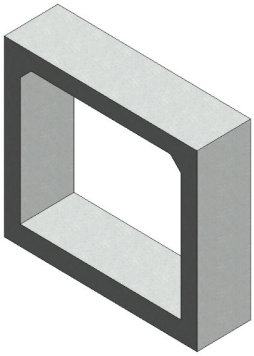

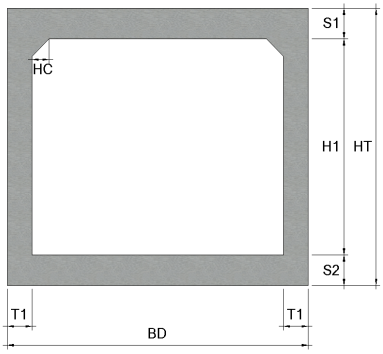

< 기본산출변수 >

산출변수	설명	변수값	단위	비고
T1	외벽 두께	700	mm	
HC	헌치 길이	400	mm	
CVL	암거 길이	1,000	mm	
HT	외벽 외측 높이	6,200	mm	
S1	상부 바닥 두께	800	mm	
H1	암거(련) 높이	4,500	mm	
S2	하부 바닥 두께	900	mm	
BD	암거 전체폭	7,400	mm	

LM141.13040 통로암거(1련) / (B)6.0m×(H)4.5m,토피:5m이하							
< 공사비 산출 항목 >							
구분	품명/규격	단위	수량	단가	금액	표준시장단가 코드	비고
본체	철근타설/펌프카 보통(S15, 150m3)	m3	19.04	23,158	440,928	EC201.02152	
	콘크리트 타설/장비사용 무근콘크리트	m3	0.76	27,151	20,635	EC110.12000	
	철근가공조립/현장가공 TYPE-2	ton	1.578	781,621	1,233,398	EE001.30000	
	합판거푸집 간단	m2	0.2	45,596	9,119	ED001.01000	
	합판거푸집 보통	m2	26.932	52,082	1,402,672	ED001.02000	
	소계				3,106,752	[A]	
부대공	지수판 (PVC 230×9.5㎜) 채움재 (스티로폼, t=20mm) 봉합재 (실런트,20×25㎜) 다웰바 (Φ32×1000㎜) (암거신축이음용 수팽창고무지수재 (20×10㎜) 스 페 이 셔 (슬라브및기초용) 스 페 이 셔 (벽체용) 아스팔트코팅 2회	sum	[A]의	13%	403,878	요율산출	
	소계				403,878	[B]	
합계					3,510,630	[A+B]	

< 객체단가 정의 및 해설 >

【단가정의】

① 이 단가는 통로암거의 시공을 기준한 것으로, 거푸집 설치 및 해체, 콘크리트 타설, 철근 가공조립, 부대작업(지수판, 채움재, 봉합재, 다웰바, 스페이셔, 지수재, 아스팔트코팅)을 포함한다.

② 비계, 동바리의 설치 및 해체비용을 제외한다.

③ 재료비·운반비의 포함 및 제외 사항은 다음과 같다.

- 포함 : 거푸집, 지수판, 채움재, 봉합재, 다웰바, 스페이셔, 지수재, 아스팔트코팅
- 제외 : 철근, 콘크리트

【적용기준】

① BIM라이브러리 정보

- 토목시설의 상세표준도 기반 BIM라이브러리(국토교통부/건설기술연구원)

② BIM단가 상세설명서 활용방법

- 본 단가는 상기의 BIM라이브러리에 기준한 것으로, 제시된 기준이 당해공사의 시공규모 또는 현장여건 및 작업조건 등과 부합하지 않는 경우에는 BIM단가를 조정 산출하여 적용할 수 있다.
- BIM단가 상세설명서를 활용하여 수량정보 및 공사비 산출항목을 변경할 수 있으며, 공사비 산출항목의 변경시에는 본 단가집의 공종별 표준시장단가를 적용한다.

【기본산출변수 상세정보는 별첨자료 참고】

LM141.13050 통로암거(1련) / (B)6.0m×(H)4.5m,토피:6m이하	
코드	LM141.13050
명칭	통로암거(1련)
규격	(B)6.0m×(H)4.5m,토피:6m이하
단위	m
적용단가(원)	3,758,010
노무비율(%)	74 %

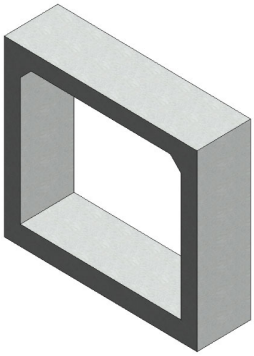

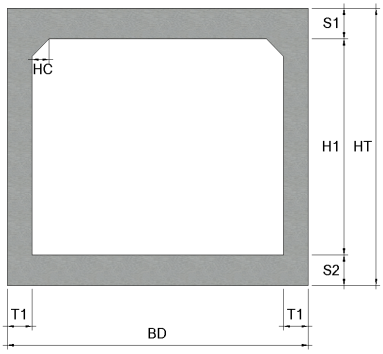

< 기본산출변수 >

산출변수	설명	변수값	단위	비고
T1	외벽 두께	800	mm	
HC	헌치 길이	450	mm	
CVL	암거 길이	1,000	mm	
HT	외벽 외측 높이	6,600	mm	
S1	상부 바닥 두께	1,050	mm	
H1	암거(련) 높이	4,500	mm	
S2	하부 바닥 두께	1,050	mm	
BD	암거 전체폭	7,600	mm	

LM141.13050 통로암거(1련) / (B)6.0m×(H)4.5m,토피:6m이하							
< 공사비 산출 항목 >							
구분	품명/규격	단위	수량	단가	금액	표준시장단가 코드	비고
본체	철근타설/펌프카 보통(S15, 150m3)	m3	23.363	23,158	541,040	EC201.02152	
	콘크리트 타설/장비사용 무근콘크리트	m3	0.78	27,151	21,178	EC110.12000	
	철근가공조립/현장가공 TYPE-2	ton	1.68	781,621	1,313,123	EE001.30000	
	합판거푸집 간단	m2	0.2	45,596	9,119	ED001.01000	
	합판거푸집 보통	m2	27.672	52,082	1,441,213	ED001.02000	
	소계				3,325,673	[A]	
부대공	지수판 (PVC 230×9.5㎜) 채움재 (스티로폼, t=20mm) 봉합재 (실런트,20×25㎜) 다웰바 (Φ32×1000㎜) (암거신축이음용 수팽창고무지수재 (20×10㎜) 스 페 이 셔 (슬라브및기초용) 스 페 이 셔 (벽체용) 아스팔트코팅 2회	sum	[A]의	13%	432,337	요율산출	
	소계				432,337	[B]	
합계					3,758,010	[A+B]	

< 객체단가 정의 및 해설 >

【단가정의】

① 이 단가는 통로암거의 시공을 기준한 것으로, 거푸집 설치 및 해체, 콘크리트 타설, 철근 가공조립, 부대작업(지수판, 채움재, 봉합재, 다웰바, 스페이셔, 지수재, 아스팔트코팅)을 포함한다.

② 비계, 동바리의 설치 및 해체비용을 제외한다.

③ 재료비·운반비의 포함 및 제외 사항은 다음과 같다.

- 포함 : 거푸집, 지수판, 채움재, 봉합재, 다웰바, 스페이셔, 지수재, 아스팔트코팅
- 제외 : 철근, 콘크리트

【적용기준】

① BIM라이브러리 정보

- 토목시설의 상세표준도 기반 BIM라이브러리(국토교통부/건설기술연구원)

② BIM단가 상세설명서 활용방법

- 본 단가는 상기의 BIM라이브러리에 기준한 것으로, 제시된 기준이 당해공사의 시공규모 또는 현장여건 및 작업조건 등과 부합하지 않는 경우에는 BIM단가를 조정 산출하여 적용할 수 있다.
- BIM단가 상세설명서를 활용하여 수량정보 및 공사비 산출항목을 변경할 수 있으며, 공사비 산출항목의 변경시에는 본 단가집의 공종별 표준시장단가를 적용한다.

【기본산출변수 상세정보는 별첨자료 참고】

LM142.05010 통로암거(2련) / (B)3.0m×(H)2.5m,토피:2m이하	
코드	LM142.05010
명칭	통로암거(2련)
규격	(B)3.0m×(H)2.5m,토피:2m이하
단위	m
적용단가(원)	2,019,469
노무비율(%)	70 %

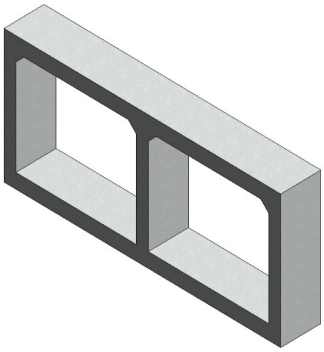

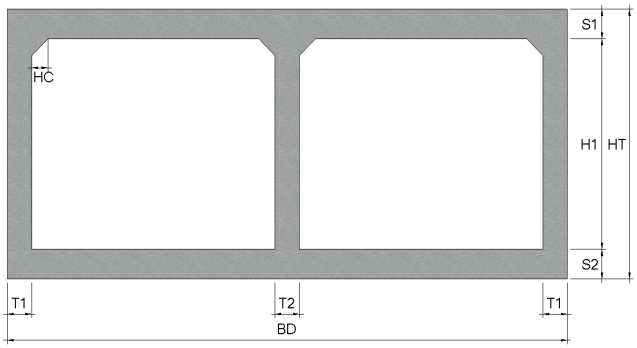

< 기본산출변수 >

산출변수	설명	변수값	단위	비고
T1	외벽 두께	300	mm	
T2	내벽 두께	300	mm	
HC	헌치 길이	200	mm	
CVL	암거 길이	1,000	mm	
HT	외벽 외측 높이	3,200	mm	
S1	상부 바닥 두께	350	mm	
H1	암거(련) 높이	2,500	mm	
S2	하부 바닥 두께	350	mm	
BD	암거 전체폭	6,900	mm	

LM142.05010 통로암거(2련) / (B)3.0m×(H)2.5m,토피:2m이하							
< 공사비 산출 항목 >							
구분	품명/규격	단위	수량	단가	금액	표준시장단가 코드	비고
본체	철근타설/펌프카 보통(S15, 150m3)	m3	7.16	23,158	165,811	EC201.02152	
	콘크리트 타설/장비사용 무근콘크리트	m3	0.71	27,151	19,277	EC110.12000	
	철근가공조립/현장가공 TYPE-2	ton	0.597	781,621	466,628	EE001.30000	
	합판거푸집 간단	m2	0.2	45,596	9,119	ED001.01000	
	합판거푸집 보통	m2	21.932	52,082	1,142,262	ED001.02000	
	소계				1,803,097	[A]	
부대공	지수판 (PVC 230×9.5㎜) 채움재 (스티로폼, t=20mm) 봉합재 (실런트,20×25㎜) 다웰바 (Φ32×1000㎜) (암거신축이음용 수팽창고무지수재 (20×10㎜) 스 페 이 셔 (슬라브및기초용) 스 페 이 셔 (벽체용) 아스팔트코팅 2회	sum	[A]의	12%	216,372	요율산출	
	소계				216,372	[B]	
합계					2,019,469	[A+B]	

< 객체단가 정의 및 해설 >

【단가정의】

① 이 단가는 통로암거의 시공을 기준한 것으로, 거푸집 설치 및 해체, 콘크리트 타설, 철근 가공조립, 부대작업(지수판, 채움재, 봉합재, 다웰바, 스페이셔, 지수재, 아스팔트코팅)을 포함한다.

② 비계, 동바리의 설치 및 해체비용을 제외한다.

③ 재료비·운반비의 포함 및 제외 사항은 다음과 같다.

- 포함 : 거푸집, 지수판, 채움재, 봉합재, 다웰바, 스페이셔, 지수재, 아스팔트코팅
- 제외 : 철근, 콘크리트

【적용기준】

① BIM라이브러리 정보

- 토목시설의 상세표준도 기반 BIM라이브러리(국토교통부/건설기술연구원)

② BIM단가 상세설명서 활용방법

- 본 단가는 상기의 BIM라이브러리에 기준한 것으로, 제시된 기준이 당해공사의 시공규모 또는 현장여건 및 작업조건 등과 부합하지 않는 경우에는 BIM단가를 조정 산출하여 적용할 수 있다.
- BIM단가 상세설명서를 활용하여 수량정보 및 공사비 산출항목을 변경할 수 있으며, 공사비 산출항목의 변경시에는 본 단가집의 공종별 표준시장단가를 적용한다.

【기본산출변수 상세정보는 별첨자료 참고】

LM142.05020 통로암거(2련) / (B)3.0m×(H)2.5m,토피:3m이하	
코드	LM142.05020
명칭	통로암거(2련)
규격	(B)3.0m×(H)2.5m,토피:3m이하
단위	m
적용단가(원)	2,075,396
노무비율(%)	71 %

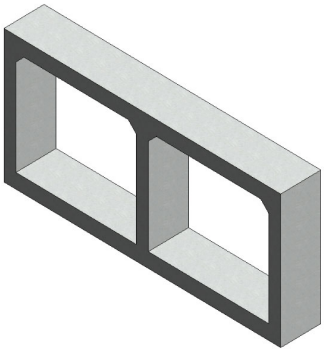

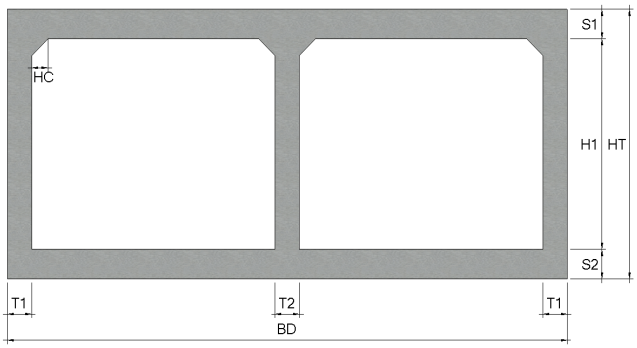

< 기본산출변수 >

산출변수	설명	변수값	단위	비고
T1	외벽 두께	300	mm	
T2	내벽 두께	300	mm	
HC	헌치 길이	200	mm	
CVL	암거 길이	1,000	mm	
HT	외벽 외측 높이	3,250	mm	
S1	상부 바닥 두께	350	mm	
H1	암거(련) 높이	2,500	mm	
S2	하부 바닥 두께	400	mm	
BD	암거 전체폭	6,900	mm	

LM142.05020 통로암거(2련) / (B)3.0m×(H)2.5m,토피:3m이하							
< 공사비 산출 항목 >							
구분	품명/규격	단위	수량	단가	금액	표준시장단가 코드	비고
본체	철근타설/펌프카 보통(S15, 150m3)	m3	7.505	23,158	173,801	EC201.02152	
	콘크리트 타설/장비사용 무근콘크리트	m3	0.71	27,151	19,277	EC110.12000	
	철근가공조립/현장가공 TYPE-2	ton	0.644	781,621	503,364	EE001.30000	
	합판거푸집 간단	m2	0.2	45,596	9,119	ED001.01000	
	합판거푸집 보통	m2	22.032	52,082	1,147,471	ED001.02000	
	소계				1,853,032	[A]	
부대공	지수판 (PVC 230×9.5㎜) 채움재 (스티로폼, t=20mm) 봉합재 (실런트,20×25㎜) 다웰바 (Φ32×1000㎜) (암거신축이음용 수팽창고무지수재 (20×10㎜) 스 페 이 셔 (슬라브및기초용) 스 페 이 셔 (벽체용) 아스팔트코팅 2회	sum	[A]의	12%	222,364	요율산출	
	소계				222,364	[B]	
합계					2,075,396	[A+B]	

< 객체단가 정의 및 해설 >

【단가정의】

① 이 단가는 통로암거의 시공을 기준한 것으로, 거푸집 설치 및 해체, 콘크리트 타설, 철근 가공조립, 부대작업(지수판, 채움재, 봉합재, 다웰바, 스페이셔, 지수재, 아스팔트코팅)을 포함한다.

② 비계, 동바리의 설치 및 해체비용을 제외한다.

③ 재료비·운반비의 포함 및 제외 사항은 다음과 같다.

- 포함 : 거푸집, 지수판, 채움재, 봉합재, 다웰바, 스페이셔, 지수재, 아스팔트코팅
- 제외 : 철근, 콘크리트

【적용기준】

① BIM라이브러리 정보

- 토목시설의 상세표준도 기반 BIM라이브러리(국토교통부/건설기술연구원)

② BIM단가 상세설명서 활용방법

- 본 단가는 상기의 BIM라이브러리에 기준한 것으로, 제시된 기준이 당해공사의 시공규모 또는 현장여건 및 작업조건 등과 부합하지 않는 경우에는 BIM단가를 조정 산출하여 적용할 수 있다.
- BIM단가 상세설명서를 활용하여 수량정보 및 공사비 산출항목을 변경할 수 있으며, 공사비 산출항목의 변경시에는 본 단가집의 공종별 표준시장단가를 적용한다.

【기본산출변수 상세정보는 별첨자료 참고】

LM142.05030 통로암거(2련) / (B)3.0m×(H)2.5m,토피:5m이하	
코드	LM142.05030
명칭	통로암거(2련)
규격	(B)3.0m×(H)2.5m,토피:5m이하
단위	m
적용단가(원)	2,193,354
노무비율(%)	71 %

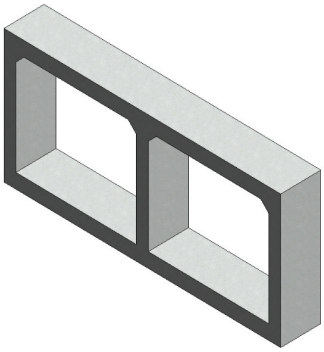

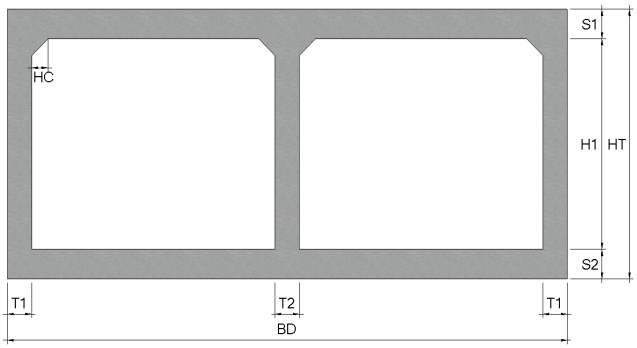

< 기본산출변수 >

산출변수	설명	변수값	단위	비고
T1	외벽 두께	350	mm	
T2	내벽 두께	300	mm	
HC	헌치 길이	250	mm	
CVL	암거 길이	1,000	mm	
HT	외벽 외측 높이	3,500	mm	
S1	상부 바닥 두께	500	mm	
H1	암거(련) 높이	2,500	mm	
S2	하부 바닥 두께	500	mm	
BD	암거 전체폭	7,000	mm	

LM142.05030 통로암거(2련) / (B)3.0m×(H)2.5m,토피:5m이하							
< 공사비 산출 항목 >							
구분	품명/규격	단위	수량	단가	금액	표준시장단가 코드	비고
본체	철근타설/펌프카 보통(S15, 150m3)	m3	9.625	23,158	222,896	EC201.02152	
	콘크리트 타설/장비사용 무근콘크리트	m3	0.72	27,151	19,549	EC110.12000	
	철근가공조립/현장가공 TYPE-2	ton	0.69	781,621	539,318	EE001.30000	
	합판거푸집 간단	m2	0.2	45,596	9,119	ED001.01000	
	합판거푸집 보통	m2	22.416	52,082	1,167,470	ED001.02000	
	소계				1,958,352	[A]	
부대공	지수판 (PVC 230×9.5㎜) 채움재 (스티로폼, t=20mm) 봉합재 (실런트,20×25㎜) 다웰바 (Φ32×1000㎜) (암거신축이음용 수팽창고무지수재 (20×10㎜) 스 페 이 셔 (슬라브및기초용) 스 페 이 셔 (벽체용) 아스팔트코팅 2회	sum	[A]의	12%	235,002	요율산출	
	소계				235,002	[B]	
합계					2,193,354	[A+B]	

< 객체단가 정의 및 해설 >

【단가정의】

① 이 단가는 통로암거의 시공을 기준한 것으로, 거푸집 설치 및 해체, 콘크리트 타설, 철근 가공조립, 부대작업(지수판, 채움재, 봉합재, 다웰바, 스페이셔, 지수재, 아스팔트코팅)을 포함한다.

② 비계, 동바리의 설치 및 해체비용을 제외한다.

③ 재료비·운반비의 포함 및 제외 사항은 다음과 같다.

- 포함 : 거푸집, 지수판, 채움재, 봉합재, 다웰바, 스페이셔, 지수재, 아스팔트코팅
- 제외 : 철근, 콘크리트

【적용기준】

① BIM라이브러리 정보

- 토목시설의 상세표준도 기반 BIM라이브러리(국토교통부/건설기술연구원)

② BIM단가 상세설명서 활용방법

- 본 단가는 상기의 BIM라이브러리에 기준한 것으로, 제시된 기준이 당해공사의 시공규모 또는 현장여건 및 작업조건 등과 부합하지 않는 경우에는 BIM단가를 조정 산출하여 적용할 수 있다.
- BIM단가 상세설명서를 활용하여 수량정보 및 공사비 산출항목을 변경할 수 있으며, 공사비 산출항목의 변경시에는 본 단가집의 공종별 표준시장단가를 적용한다.

【기본산출변수 상세정보는 별첨자료 참고】

LM142.05040 통로암거(2련) / (B)3.0m×(H)2.5m,토피:7m이하	
코드	LM142.05040
명칭	통로암거(2련)
규격	(B)3.0m×(H)2.5m,토피:7m이하
단위	m
적용단가(원)	2,441,435
노무비율(%)	72 %

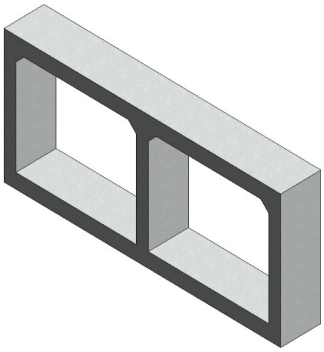

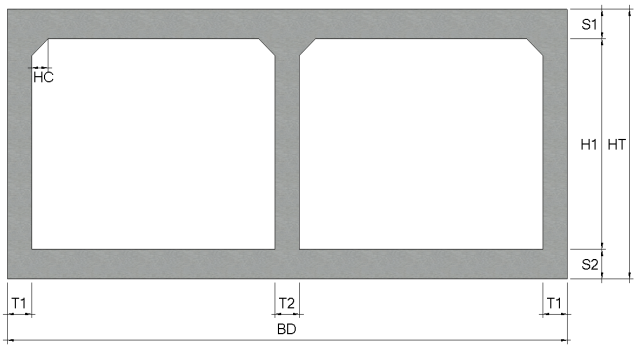

< 기본산출변수 >

산출변수	설명	변수값	단위	비고
T1	외벽 두께	450	mm	
T2	내벽 두께	300	mm	
HC	헌치 길이	300	mm	
CVL	암거 길이	1,000	mm	
HT	외벽 외측 높이	3,700	mm	
S1	상부 바닥 두께	600	mm	
H1	암거(련) 높이	2,500	mm	
S2	하부 바닥 두께	600	mm	
BD	암거 전체폭	7,200	mm	

LM142.05040 통로암거(2련) / (B)3.0m×(H)2.5m,토피:7m이하							
< 공사비 산출 항목 >							
구분	품명/규격	단위	수량	단가	금액	표준시장단가 코드	비고
본체	철근타설/펌프카 보통(S15, 150m3)	m3	11.82	23,158	273,728	EC201.02152	
	콘크리트 타설/장비사용 무근콘크리트	m3	0.74	27,151	20,092	EC110.12000	
	철근가공조립/현장가공 TYPE-2	ton	0.889	781,621	694,861	EE001.30000	
	합판거푸집 간단	m2	0.2	45,596	9,119	ED001.01000	
	합판거푸집 보통	m2	22.696	52,082	1,182,053	ED001.02000	
	소계				2,179,853	[A]	
부대공	지수판 (PVC 230×9.5㎜) 채움재 (스티로폼, t=20mm) 봉합재 (실런트,20×25㎜) 다웰바 (Φ32×1000㎜) (암거신축이음용 수팽창고무지수재 (20×10㎜) 스 페 이 셔 (슬라브및기초용) 스 페 이 셔 (벽체용) 아스팔트코팅 2회	sum	[A]의	12%	261,582	요율산출	
	소계				261,582	[B]	
합계					2,441,435	[A+B]	

< 객체단가 정의 및 해설 >

【단가정의】

① 이 단가는 통로암거의 시공을 기준한 것으로, 거푸집 설치 및 해체, 콘크리트 타설, 철근 가공조립, 부대작업(지수판, 채움재, 봉합재, 다웰바, 스페이셔, 지수재, 아스팔트코팅)을 포함한다.

② 비계, 동바리의 설치 및 해체비용을 제외한다.

③ 재료비·운반비의 포함 및 제외 사항은 다음과 같다.

- 포함 : 거푸집, 지수판, 채움재, 봉합재, 다웰바, 스페이셔, 지수재, 아스팔트코팅
- 제외 : 철근, 콘크리트

【적용기준】

① BIM라이브러리 정보

- 토목시설의 상세표준도 기반 BIM라이브러리(국토교통부/건설기술연구원)

② BIM단가 상세설명서 활용방법

- 본 단가는 상기의 BIM라이브러리에 기준한 것으로, 제시된 기준이 당해공사의 시공규모 또는 현장여건 및 작업조건 등과 부합하지 않는 경우에는 BIM단가를 조정 산출하여 적용할 수 있다.
- BIM단가 상세설명서를 활용하여 수량정보 및 공사비 산출항목을 변경할 수 있으며, 공사비 산출항목의 변경시에는 본 단가집의 공종별 표준시장단가를 적용한다.

【기본산출변수 상세정보는 별첨자료 참고】

LM142.05050 통로암거(2련) / (B)3.0m×(H)2.5m,토피:10m이하	
코드	LM142.05050
명칭	통로암거(2련)
규격	(B)3.0m×(H)2.5m,토피:10m이하
단위	m
적용단가(원)	2,656,979
노무비율(%)	72 %

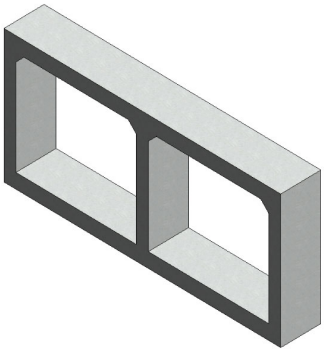

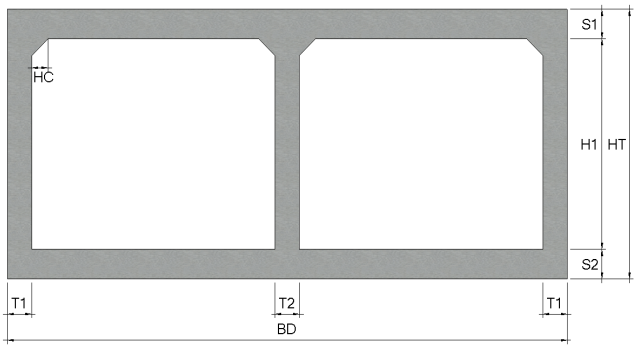

< 기본산출변수 >

산출변수	설명	변수값	단위	비고
T1	외벽 두께	550	mm	
T2	내벽 두께	400	mm	
HC	헌치 길이	350	mm	
CVL	암거 길이	1,000	mm	
HT	외벽 외측 높이	3,900	mm	
S1	상부 바닥 두께	700	mm	
H1	암거(련) 높이	2,500	mm	
S2	하부 바닥 두께	700	mm	
BD	암거 전체폭	7,500	mm	

LM142.05050 통로암거(2련) / (B)3.0m×(H)2.5m,토피:10m이하							
< 공사비 산출 항목 >							
구분	품명/규격	단위	수량	단가	금액	표준시장단가 코드	비고
본체	철근타설/펌프카 보통(S15, 150m3)	m3	14.495	23,158	335,675	EC201.02152	
	콘크리트 타설/장비사용 무근콘크리트	m3	0.77	27,151	20,906	EC110.12000	
	철근가공조립/현장가공 TYPE-2	ton	1.036	781,621	809,759	EE001.30000	
	합판거푸집 간단	m2	0.2	45,596	9,119	ED001.01000	
	합판거푸집 보통	m2	22.98	52,082	1,196,844	ED001.02000	
	소계				2,372,303	[A]	
부대공	지수판 (PVC 230×9.5㎜) 채움재 (스티로폼, t=20mm) 봉합재 (실런트,20×25㎜) 다웰바 (Φ32×1000㎜) (암거신축이음용 수팽창고무지수재 (20×10㎜) 스 페 이 셔 (슬라브및기초용) 스 페 이 셔 (벽체용) 아스팔트코팅 2회	sum	[A]의	12%	284,676	요율산출	
	소계				284,676	[B]	
합계					2,656,979	[A+B]	

< 객체단가 정의 및 해설 >

【단가정의】

① 이 단가는 통로암거의 시공을 기준한 것으로, 거푸집 설치 및 해체, 콘크리트 타설, 철근 가공조립, 부대작업(지수판, 채움재, 봉합재, 다웰바, 스페이셔, 지수재, 아스팔트코팅)을 포함한다.

② 비계, 동바리의 설치 및 해체비용을 제외한다.

③ 재료비·운반비의 포함 및 제외 사항은 다음과 같다.

- 포함 : 거푸집, 지수판, 채움재, 봉합재, 다웰바, 스페이셔, 지수재, 아스팔트코팅
- 제외 : 철근, 콘크리트

【적용기준】

① BIM라이브러리 정보

- 토목시설의 상세표준도 기반 BIM라이브러리(국토교통부/건설기술연구원)

② BIM단가 상세설명서 활용방법

- 본 단가는 상기의 BIM라이브러리에 기준한 것으로, 제시된 기준이 당해공사의 시공규모 또는 현장여건 및 작업조건 등과 부합하지 않는 경우에는 BIM단가를 조정 산출하여 적용할 수 있다.
- BIM단가 상세설명서를 활용하여 수량정보 및 공사비 산출항목을 변경할 수 있으며, 공사비 산출항목의 변경시에는 본 단가집의 공종별 표준시장단가를 적용한다.

【기본산출변수 상세정보는 별첨자료 참고】

LM142.06010 통로암거(2련) / (B)3.0m×(H)3.0m,토피:2m이하	
코드	LM142.06010
명칭	통로암거(2련)
규격	(B)3.0m×(H)3.0m,토피:2m이하
단위	m
적용단가(원)	2,261,287
노무비율(%)	70 %

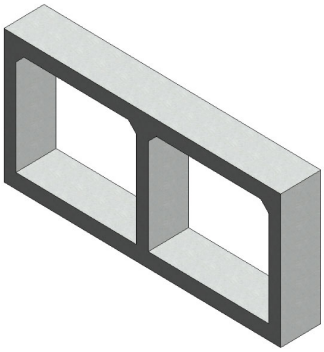

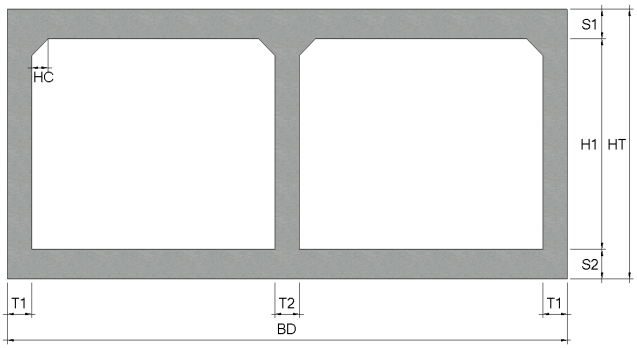

< 기본산출변수 >

산출변수	설명	변수값	단위	비고
T1	외벽 두께	300	mm	
T2	내벽 두께	300	mm	
HC	헌치 길이	200	mm	
CVL	암거 길이	1,000	mm	
HT	외벽 외측 높이	3,700	mm	
S1	상부 바닥 두께	350	mm	
H1	암거(련) 높이	3,000	mm	
S2	하부 바닥 두께	350	mm	
BD	암거 전체폭	6,900	mm	

LM142.06010 통로암거(2련) / (B)3.0m×(H)3.0m,토피:2m이하							
< 공사비 산출 항목 >							
구분	품명/규격	단위	수량	단가	금액	표준시장단가 코드	비고
본체	철근타설/펌프카 보통(S15, 150m3)	m3	7.61	23,158	176,232	EC201.02152	
	콘크리트 타설/장비사용 무근콘크리트	m3	0.71	27,151	19,277	EC110.12000	
	철근가공조립/현장가공 TYPE-2	ton	0.66	781,621	515,870	EE001.30000	
	합판거푸집 간단	m2	0.2	45,596	9,119	ED001.01000	
	합판거푸집 보통	m2	24.932	52,082	1,298,508	ED001.02000	
	소계				2,019,006	[A]	
부대공	지수판 (PVC 230×9.5㎜) 채움재 (스티로폼, t=20mm) 봉합재 (실런트,20×25㎜) 다웰바 (Φ32×1000㎜) (암거신축이음용 수팽창고무지수재 (20×10㎜) 스 페 이 셔 (슬라브및기초용) 스 페 이 셔 (벽체용) 아스팔트코팅 2회	sum	[A]의	12%	242,281	요율산출	
	소계				242,281	[B]	
합계					2,261,287	[A+B]	

< 객체단가 정의 및 해설 >

【단가정의】

① 이 단가는 통로암거의 시공을 기준한 것으로, 거푸집 설치 및 해체, 콘크리트 타설, 철근 가공조립, 부대작업(지수판, 채움재, 봉합재, 다웰바, 스페이셔, 지수재, 아스팔트코팅)을 포함한다.

② 비계, 동바리의 설치 및 해체비용을 제외한다.

③ 재료비·운반비의 포함 및 제외 사항은 다음과 같다.

- 포함 : 거푸집, 지수판, 채움재, 봉합재, 다웰바, 스페이셔, 지수재, 아스팔트코팅
- 제외 : 철근, 콘크리트

【적용기준】

① BIM라이브러리 정보

- 토목시설의 상세표준도 기반 BIM라이브러리(국토교통부/건설기술연구원)

② BIM단가 상세설명서 활용방법

- 본 단가는 상기의 BIM라이브러리에 기준한 것으로, 제시된 기준이 당해공사의 시공규모 또는 현장여건 및 작업조건 등과 부합하지 않는 경우에는 BIM단가를 조정 산출하여 적용할 수 있다.
- BIM단가 상세설명서를 활용하여 수량정보 및 공사비 산출항목을 변경할 수 있으며, 공사비 산출항목의 변경시에는 본 단가집의 공종별 표준시장단가를 적용한다.

【기본산출변수 상세정보는 별첨자료 참고】

LM142.06020 통로암거(2련) / (B)3.0m×(H)3.0m,토피:3m이하	
코드	LM142.06020
명칭	통로암거(2련)
규격	(B)3.0m×(H)3.0m,토피:3m이하
단위	m
적용단가(원)	2,320,716
노무비율(%)	71 %

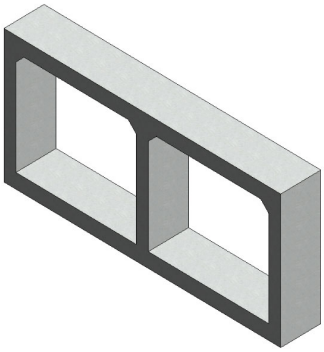

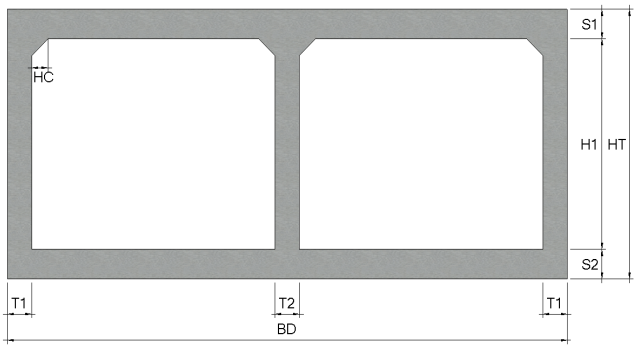

< 기본산출변수 >

산출변수	설명	변수값	단위	비고
T1	외벽 두께	300	mm	
T2	내벽 두께	300	mm	
HC	헌치 길이	200	mm	
CVL	암거 길이	1,000	mm	
HT	외벽 외측 높이	3,750	mm	
S1	상부 바닥 두께	350	mm	
H1	암거(련) 높이	3,000	mm	
S2	하부 바닥 두께	400	mm	
BD	암거 전체폭	6,900	mm	

LM142.06020 통로암거(2련) / (B)3.0m×(H)3.0m,토피:3m이하							
< 공사비 산출 항목 >							
구분	품명/규격	단위	수량	단가	금액	표준시장단가 코드	비고
본체	철근타설/펌프카 보통(S15, 150m3)	m3	7.955	23,158	184,222	EC201.02152	
	콘크리트 타설/장비사용 무근콘크리트	m3	0.71	27,151	19,277	EC110.12000	
	철근가공조립/현장가공 TYPE-2	ton	0.711	781,621	555,733	EE001.30000	
	합판거푸집 간단	m2	0.2	45,596	9,119	ED001.01000	
	합판거푸집 보통	m2	25.032	52,082	1,303,717	ED001.02000	
	소계				2,072,068	[A]	
부대공	지수판 (PVC 230×9.5㎜) 채움재 (스티로폼, t=20mm) 봉합재 (실런트,20×25㎜) 다웰바 (Φ32×1000㎜) (암거신축이음용 수팽창고무지수재 (20×10㎜) 스 페 이 셔 (슬라브및기초용) 스 페 이 셔 (벽체용) 아스팔트코팅 2회	sum	[A]의	12%	248,648	요율산출	
	소계				248,648	[B]	
합계					2,320,716	[A+B]	

< 객체단가 정의 및 해설 >

【단가정의】

① 이 단가는 통로암거의 시공을 기준한 것으로, 거푸집 설치 및 해체, 콘크리트 타설, 철근 가공조립, 부대작업(지수판, 채움재, 봉합재, 다웰바, 스페이셔, 지수재, 아스팔트코팅)을 포함한다.

② 비계, 동바리의 설치 및 해체비용을 제외한다.

③ 재료비·운반비의 포함 및 제외 사항은 다음과 같다.

- 포함 : 거푸집, 지수판, 채움재, 봉합재, 다웰바, 스페이셔, 지수재, 아스팔트코팅
- 제외 : 철근, 콘크리트

【적용기준】

① BIM라이브러리 정보

- 토목시설의 상세표준도 기반 BIM라이브러리(국토교통부/건설기술연구원)

② BIM단가 상세설명서 활용방법

- 본 단가는 상기의 BIM라이브러리에 기준한 것으로, 제시된 기준이 당해공사의 시공규모 또는 현장여건 및 작업조건 등과 부합하지 않는 경우에는 BIM단가를 조정 산출하여 적용할 수 있다.
- BIM단가 상세설명서를 활용하여 수량정보 및 공사비 산출항목을 변경할 수 있으며, 공사비 산출항목의 변경시에는 본 단가집의 공종별 표준시장단가를 적용한다.

【기본산출변수 상세정보는 별첨자료 참고】

LM142.06030 통로암거(2련) / (B)3.0m×(H)3.0m,토피:5m이하	
코드	LM142.06030
명칭	통로암거(2련)
규격	(B)3.0m×(H)3.0m,토피:5m이하
단위	m
적용단가(원)	2,454,796
노무비율(%)	71 %

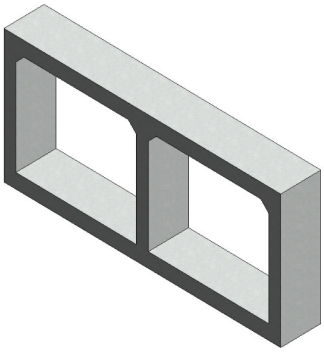

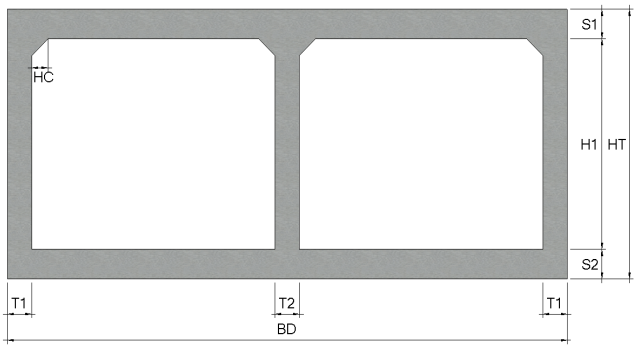

< 기본산출변수 >

산출변수	설명	변수값	단위	비고
T1	외벽 두께	350	mm	
T2	내벽 두께	300	mm	
HC	헌치 길이	250	mm	
CVL	암거 길이	1,000	mm	
HT	외벽 외측 높이	3,900	mm	
S1	상부 바닥 두께	450	mm	
H1	암거(련) 높이	3,000	mm	
S2	하부 바닥 두께	450	mm	
BD	암거 전체폭	7,000	mm	

LM142.06030 통로암거(2련) / (B)3.0m×(H)3.0m,토피:5m이하							
< 공사비 산출 항목 >							
구분	품명/규격	단위	수량	단가	금액	표준시장단가 코드	비고
본체	철근타설/펌프카 보통(S15, 150m3)	m3	9.425	23,158	218,264	EC201.02152	
	콘크리트 타설/장비사용 무근콘크리트	m3	0.72	27,151	19,549	EC110.12000	
	철근가공조립/현장가공 TYPE-2	ton	0.808	781,621	631,550	EE001.30000	
	합판거푸집 간단	m2	0.2	45,596	9,119	ED001.01000	
	합판거푸집 보통	m2	25.216	52,082	1,313,300	ED001.02000	
	소계				2,191,782	[A]	
부대공	지수판 (PVC 230×9.5㎜) 채움재 (스티로폼, t=20mm) 봉합재 (실런트,20×25㎜) 다웰바 (Φ32×1000㎜) (암거신축이음용 수팽창고무지수재 (20×10㎜) 스 페 이 셔 (슬라브및기초용) 스 페 이 셔 (벽체용) 아스팔트코팅 2회	sum	[A]의	12%	263,014	요율산출	
	소계				263,014	[B]	
합계					2,454,796	[A+B]	

< 객체단가 정의 및 해설 >

【단가정의】

① 이 단가는 통로암거의 시공을 기준한 것으로, 거푸집 설치 및 해체, 콘크리트 타설, 철근 가공조립, 부대작업(지수판, 채움재, 봉합재, 다웰바, 스페이셔, 지수재, 아스팔트코팅)을 포함한다.

② 비계, 동바리의 설치 및 해체비용을 제외한다.

③ 재료비·운반비의 포함 및 제외 사항은 다음과 같다.

- 포함 : 거푸집, 지수판, 채움재, 봉합재, 다웰바, 스페이셔, 지수재, 아스팔트코팅
- 제외 : 철근, 콘크리트

【적용기준】

① BIM라이브러리 정보

- 토목시설의 상세표준도 기반 BIM라이브러리(국토교통부/건설기술연구원)

② BIM단가 상세설명서 활용방법

- 본 단가는 상기의 BIM라이브러리에 기준한 것으로, 제시된 기준이 당해공사의 시공규모 또는 현장여건 및 작업조건 등과 부합하지 않는 경우에는 BIM단가를 조정 산출하여 적용할 수 있다.
- BIM단가 상세설명서를 활용하여 수량정보 및 공사비 산출항목을 변경할 수 있으며, 공사비 산출항목의 변경시에는 본 단가집의 공종별 표준시장단가를 적용한다.

【기본산출변수 상세정보는 별첨자료 참고】

LM142.06040 통로암거(2련) / (B)3.0m×(H)3.0m,토피:7m이하	
코드	LM142.06040
명칭	통로암거(2련)
규격	(B)3.0m×(H)3.0m,토피:7m이하
단위	m
적용단가(원)	2,626,452
노무비율(%)	71 %

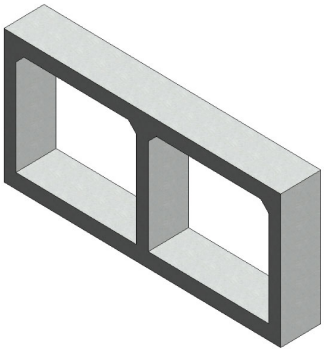

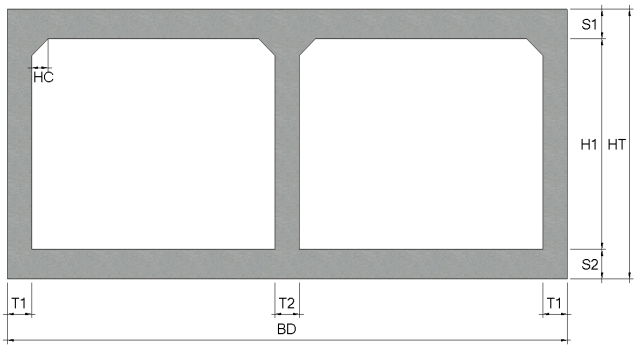

< 기본산출변수 >

산출변수	설명	변수값	단위	비고
T1	외벽 두께	450	mm	
T2	내벽 두께	300	mm	
HC	헌치 길이	300	mm	
CVL	암거 길이	1,000	mm	
HT	외벽 외측 높이	4,150	mm	
S1	상부 바닥 두께	550	mm	
H1	암거(련) 높이	3,000	mm	
S2	하부 바닥 두께	600	mm	
BD	암거 전체폭	7,200	mm	

LM142.06040 통로암거(2련) / (B)3.0m×(H)3.0m,토피:7m이하							
< 공사비 산출 항목 >							
구분	품명/규격	단위	수량	단가	금액	표준시장단가 코드	비고
본체	철근타설/펌프카 보통(S15, 150m3)	m3	12.06	23,158	279,285	EC201.02152	
	콘크리트 타설/장비사용 무근콘크리트	m3	0.74	27,151	20,092	EC110.12000	
	철근가공조립/현장가공 TYPE-2	ton	0.9	781,621	703,459	EE001.30000	
	합판거푸집 간단	m2	0.2	45,596	9,119	ED001.01000	
	합판거푸집 보통	m2	25.596	52,082	1,333,091	ED001.02000	
	소계				2,345,046	[A]	
부대공	지수판 (PVC 230×9.5㎜) 채움재 (스티로폼, t=20mm) 봉합재 (실런트,20×25㎜) 다웰바 (Φ32×1000㎜) (암거신축이음용 수팽창고무지수재 (20×10㎜) 스 페 이 셔 (슬라브및기초용) 스 페 이 셔 (벽체용) 아스팔트코팅 2회	sum	[A]의	12%	281,406	요율산출	
	소계				281,406	[B]	
합계					2,626,452	[A+B]	

< 객체단가 정의 및 해설 >

【단가정의】

① 이 단가는 통로암거의 시공을 기준한 것으로, 거푸집 설치 및 해체, 콘크리트 타설, 철근 가공조립, 부대작업(지수판, 채움재, 봉합재, 다웰바, 스페이셔, 지수재, 아스팔트코팅)을 포함한다.

② 비계, 동바리의 설치 및 해체비용을 제외한다.

③ 재료비·운반비의 포함 및 제외 사항은 다음과 같다.

- 포함 : 거푸집, 지수판, 채움재, 봉합재, 다웰바, 스페이셔, 지수재, 아스팔트코팅
- 제외 : 철근, 콘크리트

【적용기준】

① BIM라이브러리 정보

- 토목시설의 상세표준도 기반 BIM라이브러리(국토교통부/건설기술연구원)

② BIM단가 상세설명서 활용방법

- 본 단가는 상기의 BIM라이브러리에 기준한 것으로, 제시된 기준이 당해공사의 시공규모 또는 현장여건 및 작업조건 등과 부합하지 않는 경우에는 BIM단가를 조정 산출하여 적용할 수 있다.
- BIM단가 상세설명서를 활용하여 수량정보 및 공사비 산출항목을 변경할 수 있으며, 공사비 산출항목의 변경시에는 본 단가집의 공종별 표준시장단가를 적용한다.

【기본산출변수 상세정보는 별첨자료 참고】

LM142.06050 통로암거(2련) / (B)3.0m×(H)3.0m,토피:10m이하	
코드	LM142.06050
명칭	통로암거(2련)
규격	(B)3.0m×(H)3.0m,토피:10m이하
단위	m
적용단가(원)	2,927,589
노무비율(%)	72 %

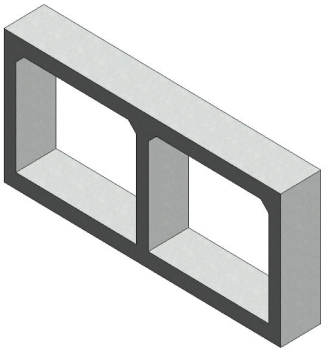

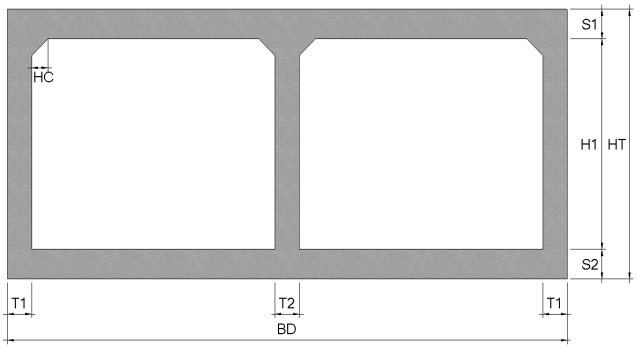

< 기본산출변수 >

산출변수	설명	변수값	단위	비고
T1	외벽 두께	550	mm	
T2	내벽 두께	400	mm	
HC	헌치 길이	350	mm	
CVL	암거 길이	1,000	mm	
HT	외벽 외측 높이	4,400	mm	
S1	상부 바닥 두께	700	mm	
H1	암거(련) 높이	3,000	mm	
S2	하부 바닥 두께	700	mm	
BD	암거 전체폭	7,500	mm	

LM142.06050 통로암거(2련) / (B)3.0m×(H)3.0m,토피:10m이하							
< 공사비 산출 항목 >							
구분	품명/규격	단위	수량	단가	금액	표준시장단가 코드	비고
본체	철근타설/펌프카 보통(S15, 150m3)	m3	15.245	23,158	353,044	EC201.02152	
	콘크리트 타설/장비사용 무근콘크리트	m3	0.77	27,151	20,906	EC110.12000	
	철근가공조립/현장가공 TYPE-2	ton	1.123	781,621	877,760	EE001.30000	
	합판거푸집 간단	m2	0.2	45,596	9,119	ED001.01000	
	합판거푸집 보통	m2	25.98	52,082	1,353,090	ED001.02000	
	소계				2,613,919	[A]	
부대공	지수판 (PVC 230×9.5㎜) 채움재 (스티로폼, t=20mm) 봉합재 (실런트,20×25㎜) 다웰바 (Φ32×1000㎜) (암거신축이음용 수팽창고무지수재 (20×10㎜) 스 페 이 셔 (슬라브및기초용) 스 페 이 셔 (벽체용) 아스팔트코팅 2회	sum	[A]의	12%	313,670	요율산출	
	소계				313,670	[B]	
합계					2,927,589	[A+B]	

< 객체단가 정의 및 해설 >

【단가정의】

① 이 단가는 통로암거의 시공을 기준한 것으로, 거푸집 설치 및 해체, 콘크리트 타설, 철근 가공조립, 부대작업(지수판, 채움재, 봉합재, 다웰바, 스페이셔, 지수재, 아스팔트코팅)을 포함한다.

② 비계, 동바리의 설치 및 해체비용을 제외한다.

③ 재료비·운반비의 포함 및 제외 사항은 다음과 같다.

- 포함 : 거푸집, 지수판, 채움재, 봉합재, 다웰바, 스페이셔, 지수재, 아스팔트코팅
- 제외 : 철근, 콘크리트

【적용기준】

① BIM라이브러리 정보

- 토목시설의 상세표준도 기반 BIM라이브러리(국토교통부/건설기술연구원)

② BIM단가 상세설명서 활용방법

- 본 단가는 상기의 BIM라이브러리에 기준한 것으로, 제시된 기준이 당해공사의 시공규모 또는 현장여건 및 작업조건 등과 부합하지 않는 경우에는 BIM단가를 조정 산출하여 적용할 수 있다.
- BIM단가 상세설명서를 활용하여 수량정보 및 공사비 산출항목을 변경할 수 있으며, 공사비 산출항목의 변경시에는 본 단가집의 공종별 표준시장단가를 적용한다.

【기본산출변수 상세정보는 별첨자료 참고】

LM142.08010 통로암거(2련) / (B)3.5m×(H)3.5m,토피:2m이하	
코드	LM142.08010
명칭	통로암거(2련)
규격	(B)3.5m×(H)3.5m,토피:2m이하
단위	m
적용단가(원)	2,720,691
노무비율(%)	71 %

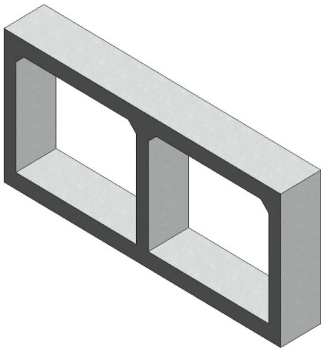

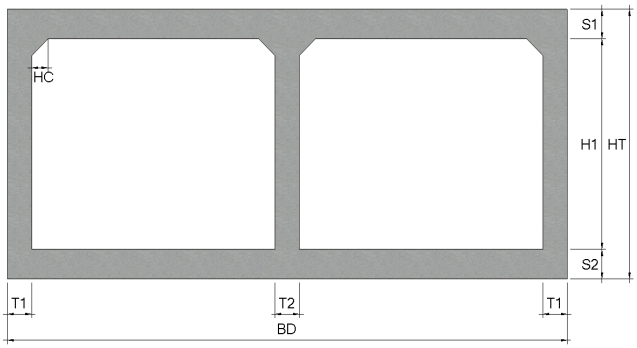

< 기본산출변수 >

산출변수	설명	변수값	단위	비고
T1	외벽 두께	300	mm	
T2	내벽 두께	300	mm	
HC	헌치 길이	250	mm	
CVL	암거 길이	1,000	mm	
HT	외벽 외측 높이	4,350	mm	
S1	상부 바닥 두께	400	mm	
H1	암거(련) 높이	3,500	mm	
S2	하부 바닥 두께	450	mm	
BD	암거 전체폭	7,900	mm	

LM142.08010 통로암거(2련) / (B)3.5m×(H)3.5m,토피:2m이하							
< 공사비 산출 항목 >							
구분	품명/규격	단위	수량	단가	금액	표준시장단가 코드	비고
본체	철근타설/펌프카 보통(S15, 150m3)	m3	9.99	23,158	231,348	EC201.02152	
	콘크리트 타설/장비사용 무근콘크리트	m3	0.81	27,151	21,992	EC110.12000	
	철근가공조립/현장가공 TYPE-2	ton	0.832	781,621	650,309	EE001.30000	
	합판거푸집 간단	m2	0.2	45,596	9,119	ED001.01000	
	합판거푸집 보통	m2	29.116	52,082	1,516,420	ED001.02000	
	소계				2,429,188	[A]	
부대공	지수판 (PVC 230×9.5㎜) 채움재 (스티로폼, t=20mm) 봉합재 (실런트,20×25㎜) 다웰바 (Φ32×1000㎜) (암거신축이음용 수팽창고무지수재 (20×10㎜) 스 페 이 셔 (슬라브및기초용) 스 페 이 셔 (벽체용) 아스팔트코팅 2회	sum	[A]의	12%	291,503	요율산출	
	소계				291,503	[B]	
합계					2,720,691	[A+B]	

< 객체단가 정의 및 해설 >

【단가정의】

① 이 단가는 통로암거의 시공을 기준한 것으로, 거푸집 설치 및 해체, 콘크리트 타설, 철근 가공조립, 부대작업(지수판, 채움재, 봉합재, 다웰바, 스페이셔, 지수재, 아스팔트코팅)을 포함한다.

② 비계, 동바리의 설치 및 해체비용을 제외한다.

③ 재료비·운반비의 포함 및 제외 사항은 다음과 같다.

- 포함 : 거푸집, 지수판, 채움재, 봉합재, 다웰바, 스페이셔, 지수재, 아스팔트코팅
- 제외 : 철근, 콘크리트

【적용기준】

① BIM라이브러리 정보

- 토목시설의 상세표준도 기반 BIM라이브러리(국토교통부/건설기술연구원)

② BIM단가 상세설명서 활용방법

- 본 단가는 상기의 BIM라이브러리에 기준한 것으로, 제시된 기준이 당해공사의 시공규모 또는 현장여건 및 작업조건 등과 부합하지 않는 경우에는 BIM단가를 조정 산출하여 적용할 수 있다.
- BIM단가 상세설명서를 활용하여 수량정보 및 공사비 산출항목을 변경할 수 있으며, 공사비 산출항목의 변경시에는 본 단가집의 공종별 표준시장단가를 적용한다.

【기본산출변수 상세정보는 별첨자료 참고】

LM142.08020 통로암거(2련) / (B)3.5m×(H)3.5m,토피:3m이하	
코드	LM142.08020
명칭	통로암거(2련)
규격	(B)3.5m×(H)3.5m,토피:3m이하
단위	m
적용단가(원)	2,841,497
노무비율(%)	71 %

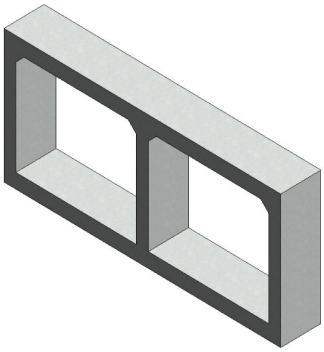

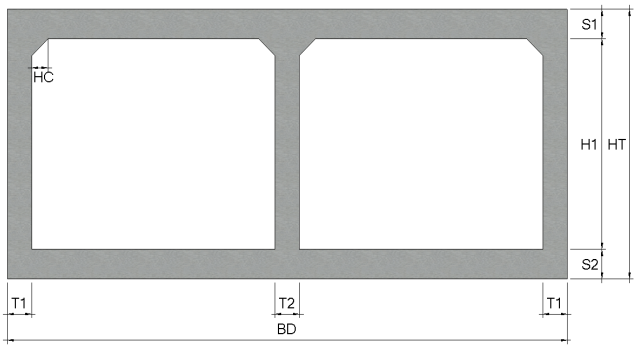

< 기본산출변수 >

산출변수	설명	변수값	단위	비고
T1	외벽 두께	300	mm	
T2	내벽 두께	300	mm	
HC	헌치 길이	250	mm	
CVL	암거 길이	1,000	mm	
HT	외벽 외측 높이	4,350	mm	
S1	상부 바닥 두께	400	mm	
H1	암거(련) 높이	3,500	mm	
S2	하부 바닥 두께	450	mm	
BD	암거 전체폭	7,900	mm	

LM142.08020 통로암거(2련) / (B)3.5m×(H)3.5m,토피:3m이하							
< 공사비 산출 항목 >							
구분	품명/규격	단위	수량	단가	금액	표준시장단가 코드	비고
본체	철근타설/펌프카 보통(S15, 150m3)	m3	9.99	23,158	231,348	EC201.02152	
	콘크리트 타설/장비사용 무근콘크리트	m3	0.81	27,151	21,992	EC110.12000	
	철근가공조립/현장가공 TYPE-2	ton	0.97	781,621	758,172	EE001.30000	
	합판거푸집 간단	m2	0.2	45,596	9,119	ED001.01000	
	합판거푸집 보통	m2	29.116	52,082	1,516,420	ED001.02000	
	소계				2,537,051	[A]	
부대공	지수판 (PVC 230×9.5㎜) 채움재 (스티로폼, t=20mm) 봉합재 (실런트,20×25㎜) 다웰바 (Φ32×1000㎜) (암거신축이음용 수팽창고무지수재 (20×10㎜) 스 페 이 셔 (슬라브및기초용) 스 페 이 셔 (벽체용) 아스팔트코팅 2회	sum	[A]의	12%	304,446	요율산출	
	소계				304,446	[B]	
합계					2,841,497	[A+B]	

< 객체단가 정의 및 해설 >

【단가정의】

① 이 단가는 통로암거의 시공을 기준한 것으로, 거푸집 설치 및 해체, 콘크리트 타설, 철근 가공조립, 부대작업(지수판, 채움재, 봉합재, 다웰바, 스페이셔, 지수재, 아스팔트코팅)을 포함한다.

② 비계, 동바리의 설치 및 해체비용을 제외한다.

③ 재료비·운반비의 포함 및 제외 사항은 다음과 같다.

- 포함 : 거푸집, 지수판, 채움재, 봉합재, 다웰바, 스페이셔, 지수재, 아스팔트코팅
- 제외 : 철근, 콘크리트

【적용기준】

① BIM라이브러리 정보

- 토목시설의 상세표준도 기반 BIM라이브러리(국토교통부/건설기술연구원)

② BIM단가 상세설명서 활용방법

- 본 단가는 상기의 BIM라이브러리에 기준한 것으로, 제시된 기준이 당해공사의 시공규모 또는 현장여건 및 작업조건 등과 부합하지 않는 경우에는 BIM단가를 조정 산출하여 적용할 수 있다.
- BIM단가 상세설명서를 활용하여 수량정보 및 공사비 산출항목을 변경할 수 있으며, 공사비 산출항목의 변경시에는 본 단가집의 공종별 표준시장단가를 적용한다.

【기본산출변수 상세정보는 별첨자료 참고】

LM142.08030 통로암거(2련) / (B)3.5m×(H)3.5m,토피:5m이하	
코드	LM142.08030
명칭	통로암거(2련)
규격	(B)3.5m×(H)3.5m,토피:5m이하
단위	m
적용단가(원)	2,964,423
노무비율(%)	71 %

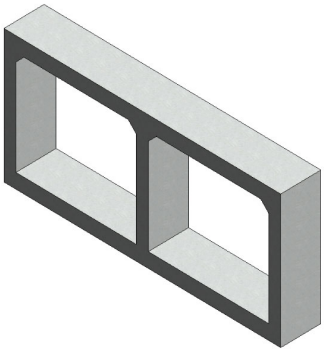

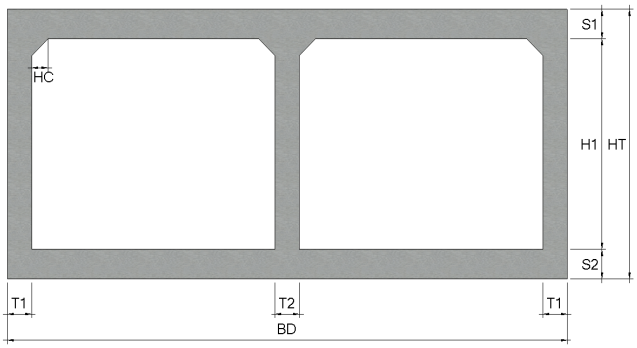

< 기본산출변수 >

산출변수	설명	변수값	단위	비고
T1	외벽 두께	400	mm	
T2	내벽 두께	300	mm	
HC	헌치 길이	300	mm	
CVL	암거 길이	1,000	mm	
HT	외벽 외측 높이	4,600	mm	
S1	상부 바닥 두께	550	mm	
H1	암거(련) 높이	3,500	mm	
S2	하부 바닥 두께	550	mm	
BD	암거 전체폭	8,100	mm	

LM142.08030 통로암거(2련) / (B)3.5m×(H)3.5m,토피:5m이하							
< 공사비 산출 항목 >							
구분	품명/규격	단위	수량	단가	금액	표준시장단가 코드	비고
본체	철근타설/펌프카 보통(S15, 150m3)	m3	12.94	23,158	299,665	EC201.02152	
	콘크리트 타설/장비사용 무근콘크리트	m3	0.83	27,151	22,535	EC110.12000	
	철근가공조립/현장가공 TYPE-2	ton	0.997	781,621	779,276	EE001.30000	
	합판거푸집 간단	m2	0.2	45,596	9,119	ED001.01000	
	합판거푸집 보통	m2	29.496	52,082	1,536,211	ED001.02000	
	소계				2,646,806	[A]	
부대공	지수판 (PVC 230×9.5㎜) 채움재 (스티로폼, t=20mm) 봉합재 (실런트,20×25㎜) 다웰바 (Φ32×1000㎜) (암거신축이음용 수팽창고무지수재 (20×10㎜) 스 페 이 셔 (슬라브및기초용) 스 페 이 셔 (벽체용) 아스팔트코팅 2회	sum	[A]의	12%	317,617	요율산출	
	소계				317,617	[B]	
합계					2,964,423	[A+B]	

< 객체단가 정의 및 해설 >

【단가정의】

① 이 단가는 통로암거의 시공을 기준한 것으로, 거푸집 설치 및 해체, 콘크리트 타설, 철근 가공조립, 부대작업(지수판, 채움재, 봉합재, 다웰바, 스페이셔, 지수재, 아스팔트코팅)을 포함한다.

② 비계, 동바리의 설치 및 해체비용을 제외한다.

③ 재료비·운반비의 포함 및 제외 사항은 다음과 같다.

- 포함 : 거푸집, 지수판, 채움재, 봉합재, 다웰바, 스페이셔, 지수재, 아스팔트코팅
- 제외 : 철근, 콘크리트

【적용기준】

① BIM라이브러리 정보

- 토목시설의 상세표준도 기반 BIM라이브러리(국토교통부/건설기술연구원)

② BIM단가 상세설명서 활용방법

- 본 단가는 상기의 BIM라이브러리에 기준한 것으로, 제시된 기준이 당해공사의 시공규모 또는 현장여건 및 작업조건 등과 부합하지 않는 경우에는 BIM단가를 조정 산출하여 적용할 수 있다.
- BIM단가 상세설명서를 활용하여 수량정보 및 공사비 산출항목을 변경할 수 있으며, 공사비 산출항목의 변경시에는 본 단가집의 공종별 표준시장단가를 적용한다.

【기본산출변수 상세정보는 별첨자료 참고】

LM142.08040 통로암거(2련) / (B)3.5m×(H)3.5m,토피:7m이하	
코드	LM142.08040
명칭	통로암거(2련)
규격	(B)3.5m×(H)3.5m,토피:7m이하
단위	m
적용단가(원)	3,285,789
노무비율(%)	72 %

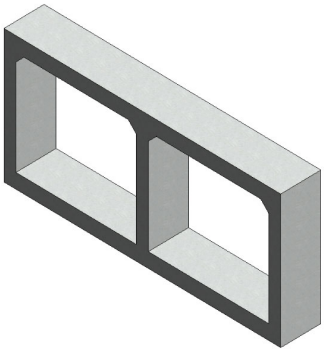

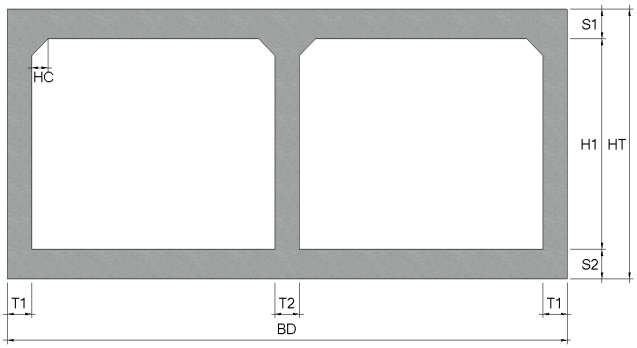

< 기본산출변수 >

산출변수	설명	변수값	단위	비고
T1	외벽 두께	500	mm	
T2	내벽 두께	350	mm	
HC	헌치 길이	300	mm	
CVL	암거 길이	1,000	mm	
HT	외벽 외측 높이	4,800	mm	
S1	상부 바닥 두께	650	mm	
H1	암거(련) 높이	3,500	mm	
S2	하부 바닥 두께	650	mm	
BD	암거 전체폭	8,350	mm	

LM142.08040 통로암거(2련) / (B)3.5m×(H)3.5m,토피:7m이하							
< 공사비 산출 항목 >							
구분	품명/규격	단위	수량	단가	금액	표준시장단가 코드	비고
본체	철근타설/펌프카 보통(S15, 150m3)	m3	15.761	23,158	364,993	EC201.02152	
	콘크리트 타설/장비사용 무근콘크리트	m3	0.855	27,151	23,214	EC110.12000	
	철근가공조립/현장가공 TYPE-2	ton	1.253	781,621	979,371	EE001.30000	
	합판거푸집 간단	m2	0.2	45,596	9,119	ED001.01000	
	합판거푸집 보통	m2	29.896	52,082	1,557,043	ED001.02000	
	소계				2,933,740	[A]	
부대공	지수판 (PVC 230×9.5㎜) 채움재 (스티로폼, t=20mm) 봉합재 (실런트,20×25㎜) 다웰바 (Φ32×1000㎜) (암거신축이음용 수팽창고무지수재 (20×10㎜) 스 페 이 셔 (슬라브및기초용) 스 페 이 셔 (벽체용) 아스팔트코팅 2회	sum	[A]의	12%	352,049	요율산출	
	소계				352,049	[B]	
합계					3,285,789	[A+B]	

< 객체단가 정의 및 해설 >

【단가정의】

① 이 단가는 통로암거의 시공을 기준한 것으로, 거푸집 설치 및 해체, 콘크리트 타설, 철근 가공조립, 부대작업(지수판, 채움재, 봉합재, 다웰바, 스페이셔, 지수재, 아스팔트코팅)을 포함한다.

② 비계, 동바리의 설치 및 해체비용을 제외한다.

③ 재료비·운반비의 포함 및 제외 사항은 다음과 같다.

- 포함 : 거푸집, 지수판, 채움재, 봉합재, 다웰바, 스페이셔, 지수재, 아스팔트코팅
- 제외 : 철근, 콘크리트

【적용기준】

① BIM라이브러리 정보

- 토목시설의 상세표준도 기반 BIM라이브러리(국토교통부/건설기술연구원)

② BIM단가 상세설명서 활용방법

- 본 단가는 상기의 BIM라이브러리에 기준한 것으로, 제시된 기준이 당해공사의 시공규모 또는 현장여건 및 작업조건 등과 부합하지 않는 경우에는 BIM단가를 조정 산출하여 적용할 수 있다.
- BIM단가 상세설명서를 활용하여 수량정보 및 공사비 산출항목을 변경할 수 있으며, 공사비 산출항목의 변경시에는 본 단가집의 공종별 표준시장단가를 적용한다.

【기본산출변수 상세정보는 별첨자료 참고】

LM142.08050 통로암거(2련) / (B)3.5m×(H)3.5m,토피:10m이하	
코드	LM142.08050
명칭	통로암거(2련)
규격	(B)3.5m×(H)3.5m,토피:10m이하
단위	m
적용단가(원)	3,667,833
노무비율(%)	73 %

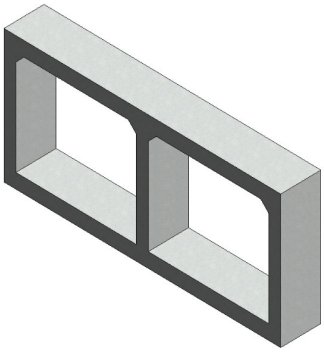

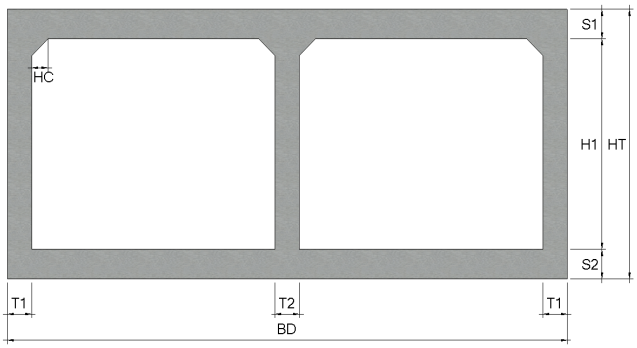

< 기본산출변수 >

산출변수	설명	변수값	단위	비고
T1	외벽 두께	600	mm	
T2	내벽 두께	400	mm	
HC	헌치 길이	350	mm	
CVL	암거 길이	1,000	mm	
HT	외벽 외측 높이	5,150	mm	
S1	상부 바닥 두께	800	mm	
H1	암거(련) 높이	3,500	mm	
S2	하부 바닥 두께	850	mm	
BD	암거 전체폭	8,600	mm	

LM142.08050 통로암거(2련) / (B)3.5m×(H)3.5m,토피:10m이하							
< 공사비 산출 항목 >							
구분	품명/규격	단위	수량	단가	금액	표준시장단가 코드	비고
본체	철근타설/펌프카 보통(S15, 150m3)	m3	20.035	23,158	463,971	EC201.02152	
	콘크리트 타설/장비사용 무근콘크리트	m3	0.88	27,151	23,893	EC110.12000	
	철근가공조립/현장가공 TYPE-2	ton	1.523	781,621	1,190,409	EE001.30000	
	합판거푸집 간단	m2	0.2	45,596	9,119	ED001.01000	
	합판거푸집 보통	m2	30.48	52,082	1,587,459	ED001.02000	
	소계				3,274,851	[A]	
부대공	지수판 (PVC 230×9.5㎜) 채움재 (스티로폼, t=20mm) 봉합재 (실런트,20×25㎜) 다웰바 (Φ32×1000㎜) (암거신축이음용 수팽창고무지수재 (20×10㎜) 스 페 이 셔 (슬라브및기초용) 스 페 이 셔 (벽체용) 아스팔트코팅 2회	sum	[A]의	12%	392,982	요율산출	
	소계				392,982	[B]	
합계					3,667,833	[A+B]	

< 객체단가 정의 및 해설 >

【단가정의】

① 이 단가는 통로암거의 시공을 기준한 것으로, 거푸집 설치 및 해체, 콘크리트 타설, 철근 가공조립, 부대작업(지수판, 채움재, 봉합재, 다웰바, 스페이셔, 지수재, 아스팔트코팅)을 포함한다.

② 비계, 동바리의 설치 및 해체비용을 제외한다.

③ 재료비·운반비의 포함 및 제외 사항은 다음과 같다.

- 포함 : 거푸집, 지수판, 채움재, 봉합재, 다웰바, 스페이셔, 지수재, 아스팔트코팅
- 제외 : 철근, 콘크리트

【적용기준】

① BIM라이브러리 정보

- 토목시설의 상세표준도 기반 BIM라이브러리(국토교통부/건설기술연구원)

② BIM단가 상세설명서 활용방법

- 본 단가는 상기의 BIM라이브러리에 기준한 것으로, 제시된 기준이 당해공사의 시공규모 또는 현장여건 및 작업조건 등과 부합하지 않는 경우에는 BIM단가를 조정 산출하여 적용할 수 있다.
- BIM단가 상세설명서를 활용하여 수량정보 및 공사비 산출항목을 변경할 수 있으며, 공사비 산출항목의 변경시에는 본 단가집의 공종별 표준시장단가를 적용한다.

【기본산출변수 상세정보는 별첨자료 참고】

LM142.09010 통로암거(2련) / (B)4.0m×(H)4.0m,토피:2m이하	
코드	LM142.09010
명칭	통로암거(2련)
규격	(B)4.0m×(H)4.0m,토피:2m이하
단위	m
적용단가(원)	3,217,393
노무비율(%)	71 %

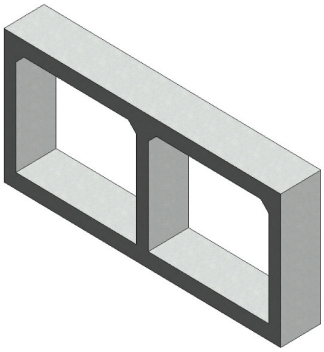

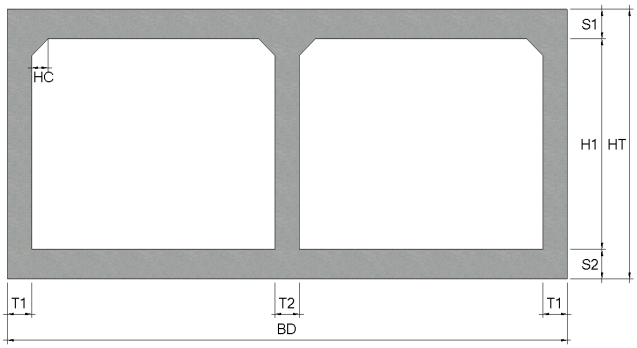

< 기본산출변수 >

산출변수	설명	변수값	단위	비고
T1	외벽 두께	400	mm	
T2	내벽 두께	300	mm	
HC	헌치 길이	250	mm	
CVL	암거 길이	1,000	mm	
HT	외벽 외측 높이	5,000	mm	
S1	상부 바닥 두께	500	mm	
H1	암거(련) 높이	4,000	mm	
S2	하부 바닥 두께	500	mm	
BD	암거 전체폭	9,100	mm	

LM142.09010 통로암거(2련) / (B)4.0m×(H)4.0m,토피:2m이하							
< 공사비 산출 항목 >							
구분	품명/규격	단위	수량	단가	금액	표준시장단가 코드	비고
본체	철근타설/펌프카 보통(S15, 150m3)	m3	13.625	23,158	315,528	EC201.02152	
	콘크리트 타설/장비사용 무근콘크리트	m3	0.93	27,151	25,250	EC110.12000	
	철근가공조립/현장가공 TYPE-2	ton	1.001	781,621	782,403	EE001.30000	
	합판거푸집 간단	m2	0.2	45,596	9,119	ED001.01000	
	합판거푸집 보통	m2	33.416	52,082	1,740,372	ED001.02000	
	소계				2,872,672	[A]	
부대공	지수판 (PVC 230×9.5㎜) 채움재 (스티로폼, t=20mm) 봉합재 (실런트,20×25㎜) 다웰바 (Φ32×1000㎜) (암거신축이음용 수팽창고무지수재 (20×10㎜) 스 페 이 셔 (슬라브및기초용) 스 페 이 셔 (벽체용) 아스팔트코팅 2회	sum	[A]의	12%	344,721	요율산출	
	소계				344,721	[B]	
합계					3,217,393	[A+B]	

< 객체단가 정의 및 해설 >

【단가정의】

① 이 단가는 통로암거의 시공을 기준한 것으로, 거푸집 설치 및 해체, 콘크리트 타설, 철근 가공조립, 부대작업(지수판, 채움재, 봉합재, 다웰바, 스페이셔, 지수재, 아스팔트코팅)을 포함한다.

② 비계, 동바리의 설치 및 해체비용을 제외한다.

③ 재료비·운반비의 포함 및 제외 사항은 다음과 같다.

- 포함 : 거푸집, 지수판, 채움재, 봉합재, 다웰바, 스페이셔, 지수재, 아스팔트코팅
- 제외 : 철근, 콘크리트

【적용기준】

① BIM라이브러리 정보

- 토목시설의 상세표준도 기반 BIM라이브러리(국토교통부/건설기술연구원)

② BIM단가 상세설명서 활용방법

- 본 단가는 상기의 BIM라이브러리에 기준한 것으로, 제시된 기준이 당해공사의 시공규모 또는 현장여건 및 작업조건 등과 부합하지 않는 경우에는 BIM단가를 조정 산출하여 적용할 수 있다.
- BIM단가 상세설명서를 활용하여 수량정보 및 공사비 산출항목을 변경할 수 있으며, 공사비 산출항목의 변경시에는 본 단가집의 공종별 표준시장단가를 적용한다.

【기본산출변수 상세정보는 별첨자료 참고】

LM142.09020 통로암거(2련) / (B)4.0m×(H)4.0m,토피:3m이하	
코드	LM142.09020
명칭	통로암거(2련)
규격	(B)4.0m×(H)4.0m,토피:3m이하
단위	m
적용단가(원)	3,309,311
노무비율(%)	71 %

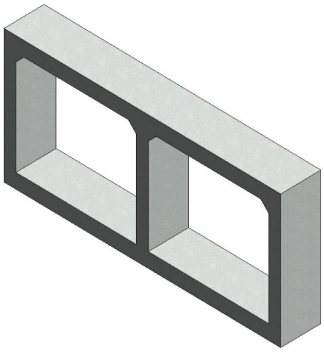

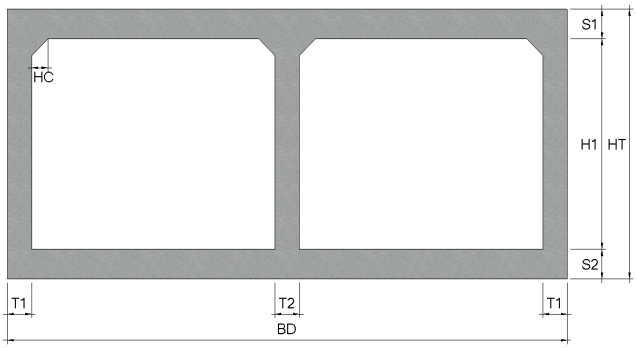

< 기본산출변수 >

산출변수	설명	변수값	단위	비고
T1	외벽 두께	400	mm	
T2	내벽 두께	300	mm	
HC	헌치 길이	250	mm	
CVL	암거 길이	1,000	mm	
HT	외벽 외측 높이	5,000	mm	
S1	상부 바닥 두께	500	mm	
H1	암거(련) 높이	4,000	mm	
S2	하부 바닥 두께	500	mm	
BD	암거 전체폭	9,100	mm	

LM142.09020 통로암거(2련) / (B)4.0m×(H)4.0m,토피:3m이하							
< 공사비 산출 항목 >							
구분	품명/규격	단위	수량	단가	금액	표준시장단가 코드	비고
본체	철근타설/펌프카 보통(S15, 150m3)	m3	13.625	23,158	315,528	EC201.02152	
	콘크리트 타설/장비사용 무근콘크리트	m3	0.93	27,151	25,250	EC110.12000	
	철근가공조립/현장가공 TYPE-2	ton	1.106	781,621	864,473	EE001.30000	
	합판거푸집 간단	m2	0.2	45,596	9,119	ED001.01000	
	합판거푸집 보통	m2	33.416	52,082	1,740,372	ED001.02000	
	소계				2,954,742	[A]	
부대공	지수판 (PVC 230×9.5㎜) 채움재 (스티로폼, t=20mm) 봉합재 (실런트,20×25㎜) 다웰바 (Φ32×1000㎜) (암거신축이음용 수팽창고무지수재 (20×10㎜) 스 페 이 셔 (슬라브및기초용) 스 페 이 셔 (벽체용) 아스팔트코팅 2회	sum	[A]의	12%	354,569	요율산출	
	소계				354,569	[B]	
합계					3,309,311	[A+B]	

< 객체단가 정의 및 해설 >

【단가정의】

① 이 단가는 통로암거의 시공을 기준한 것으로, 거푸집 설치 및 해체, 콘크리트 타설, 철근 가공조립, 부대작업(지수판, 채움재, 봉합재, 다웰바, 스페이셔, 지수재, 아스팔트코팅)을 포함한다.

② 비계, 동바리의 설치 및 해체비용을 제외한다.

③ 재료비·운반비의 포함 및 제외 사항은 다음과 같다.

- 포함 : 거푸집, 지수판, 채움재, 봉합재, 다웰바, 스페이셔, 지수재, 아스팔트코팅
- 제외 : 철근, 콘크리트

【적용기준】

① BIM라이브러리 정보

- 토목시설의 상세표준도 기반 BIM라이브러리(국토교통부/건설기술연구원)

② BIM단가 상세설명서 활용방법

- 본 단가는 상기의 BIM라이브러리에 기준한 것으로, 제시된 기준이 당해공사의 시공규모 또는 현장여건 및 작업조건 등과 부합하지 않는 경우에는 BIM단가를 조정 산출하여 적용할 수 있다.
- BIM단가 상세설명서를 활용하여 수량정보 및 공사비 산출항목을 변경할 수 있으며, 공사비 산출항목의 변경시에는 본 단가집의 공종별 표준시장단가를 적용한다.

【기본산출변수 상세정보는 별첨자료 참고】

LM142.09030 통로암거(2련) / (B)4.0m×(H)4.0m,토피:5m이하	
코드	LM142.09030
명칭	통로암거(2련)
규격	(B)4.0m×(H)4.0m,토피:5m이하
단위	m
적용단가(원)	3,738,836
노무비율(%)	72 %

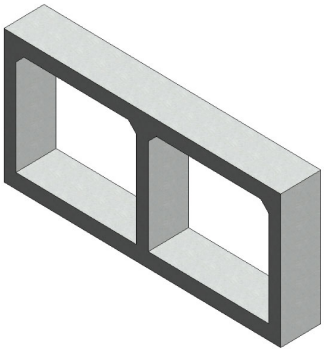

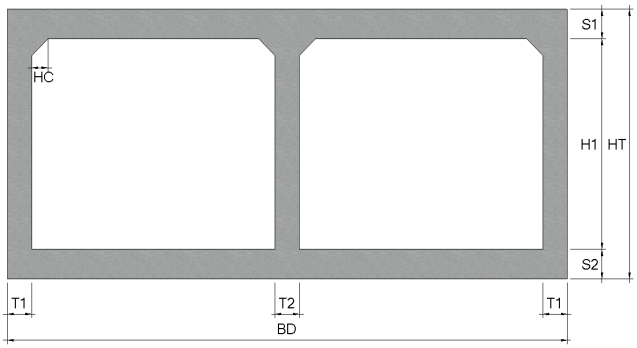

< 기본산출변수 >

산출변수	설명	변수값	단위	비고
T1	외벽 두께	500	mm	
T2	내벽 두께	350	mm	
HC	헌치 길이	300	mm	
CVL	암거 길이	1,000	mm	
HT	외벽 외측 높이	5,300	mm	
S1	상부 바닥 두께	650	mm	
H1	암거(련) 높이	4,000	mm	
S2	하부 바닥 두께	650	mm	
BD	암거 전체폭	9,350	mm	

LM142.09030 통로암거(2련) / (B)4.0m×(H)4.0m,토피:5m이하							
< 공사비 산출 항목 >							
구분	품명/규격	단위	수량	단가	금액	표준시장단가 코드	비고
본체	철근타설/펌프카 보통(S15, 150m3)	m3	17.736	23,158	410,730	EC201.02152	
	콘크리트 타설/장비사용 무근콘크리트	m3	0.955	27,151	25,929	EC110.12000	
	철근가공조립/현장가공 TYPE-2	ton	1.442	781,621	1,127,097	EE001.30000	
	합판거푸집 간단	m2	0.2	45,596	9,119	ED001.01000	
	합판거푸집 보통	m2	33.896	52,082	1,765,371	ED001.02000	
	소계				3,338,246	[A]	
부대공	지수판 (PVC 230×9.5㎜) 채움재 (스티로폼, t=20mm) 봉합재 (실런트,20×25㎜) 다웰바 (Φ32×1000㎜) (암거신축이음용 수팽창고무지수재 (20×10㎜) 스 페 이 셔 (슬라브및기초용) 스 페 이 셔 (벽체용) 아스팔트코팅 2회	sum	[A]의	12%	400,590	요율산출	
	소계				400,590	[B]	
합계					3,738,836	[A+B]	

< 객체단가 정의 및 해설 >

【단가정의】

① 이 단가는 통로암거의 시공을 기준한 것으로, 거푸집 설치 및 해체, 콘크리트 타설, 철근 가공조립, 부대작업(지수판, 채움재, 봉합재, 다웰바, 스페이셔, 지수재, 아스팔트코팅)을 포함한다.

② 비계, 동바리의 설치 및 해체비용을 제외한다.

③ 재료비·운반비의 포함 및 제외 사항은 다음과 같다.

- 포함 : 거푸집, 지수판, 채움재, 봉합재, 다웰바, 스페이셔, 지수재, 아스팔트코팅
- 제외 : 철근, 콘크리트

【적용기준】

① BIM라이브러리 정보

- 토목시설의 상세표준도 기반 BIM라이브러리(국토교통부/건설기술연구원)

② BIM단가 상세설명서 활용방법

- 본 단가는 상기의 BIM라이브러리에 기준한 것으로, 제시된 기준이 당해공사의 시공규모 또는 현장여건 및 작업조건 등과 부합하지 않는 경우에는 BIM단가를 조정 산출하여 적용할 수 있다.
- BIM단가 상세설명서를 활용하여 수량정보 및 공사비 산출항목을 변경할 수 있으며, 공사비 산출항목의 변경시에는 본 단가집의 공종별 표준시장단가를 적용한다.

【기본산출변수 상세정보는 별첨자료 참고】

LM142.09040 통로암거(2련) / (B)4.0m×(H)4.0m,토피:8m이하	
코드	LM142.09040
명칭	통로암거(2련)
규격	(B)4.0m×(H)4.0m,토피:8m이하
단위	m
적용단가(원)	4,185,845
노무비율(%)	73 %

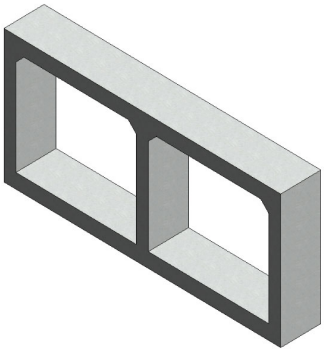

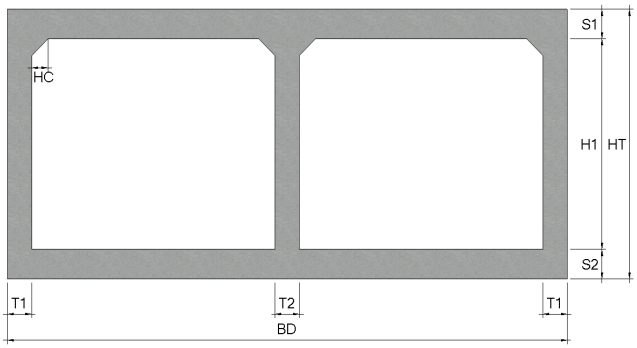

< 기본산출변수 >

산출변수	설명	변수값	단위	비고
T1	외벽 두께	650	mm	
T2	내벽 두께	450	mm	
HC	헌치 길이	400	mm	
CVL	암거 길이	1,000	mm	
HT	외벽 외측 높이	5,650	mm	
S1	상부 바닥 두께	800	mm	
H1	암거(련) 높이	4,000	mm	
S2	하부 바닥 두께	850	mm	
BD	암거 전체폭	9,750	mm	

LM142.09040 통로암거(2련) / (B)4.0m×(H)4.0m,토피:8m이하							
< 공사비 산출 항목 >							
구분	품명/규격	단위	수량	단가	금액	표준시장단가 코드	비고
본체	철근타설/펌프카 보통(S15, 150m3)	m3	23.408	23,158	542,082	EC201.02152	
	콘크리트 타설/장비사용 무근콘크리트	m3	0.995	27,151	27,015	EC110.12000	
	철근가공조립/현장가공 TYPE-2	ton	1.752	781,621	1,369,400	EE001.30000	
	합판거푸집 간단	m2	0.2	45,596	9,119	ED001.01000	
	합판거푸집 보통	m2	34.364	52,082	1,789,746	ED001.02000	
	소계				3,737,362	[A]	
부대공	지수판 (PVC 230×9.5㎜) 채움재 (스티로폼, t=20mm) 봉합재 (실런트,20×25㎜) 다웰바 (Φ32×1000㎜) (암거신축이음용 수팽창고무지수재 (20×10㎜) 스 페 이 셔 (슬라브및기초용) 스 페 이 셔 (벽체용) 아스팔트코팅 2회	sum	[A]의	12%	448,483	요율산출	
	소계				448,483	[B]	
합계					4,185,845	[A+B]	

< 객체단가 정의 및 해설 >

【단가정의】

① 이 단가는 통로암거의 시공을 기준한 것으로, 거푸집 설치 및 해체, 콘크리트 타설, 철근 가공조립, 부대작업(지수판, 채움재, 봉합재, 다웰바, 스페이셔, 지수재, 아스팔트코팅)을 포함한다.

② 비계, 동바리의 설치 및 해체비용을 제외한다.

③ 재료비·운반비의 포함 및 제외 사항은 다음과 같다.

- 포함 : 거푸집, 지수판, 채움재, 봉합재, 다웰바, 스페이셔, 지수재, 아스팔트코팅
- 제외 : 철근, 콘크리트

【적용기준】

① BIM라이브러리 정보

- 토목시설의 상세표준도 기반 BIM라이브러리(국토교통부/건설기술연구원)

② BIM단가 상세설명서 활용방법

- 본 단가는 상기의 BIM라이브러리에 기준한 것으로, 제시된 기준이 당해공사의 시공규모 또는 현장여건 및 작업조건 등과 부합하지 않는 경우에는 BIM단가를 조정 산출하여 적용할 수 있다.
- BIM단가 상세설명서를 활용하여 수량정보 및 공사비 산출항목을 변경할 수 있으며, 공사비 산출항목의 변경시에는 본 단가집의 공종별 표준시장단가를 적용한다.

【기본산출변수 상세정보는 별첨자료 참고】

LM142.09050 통로암거(2련) / (B)4.0m×(H)4.0m,토피:10m이하	
코드	LM142.09050
명칭	통로암거(2련)
규격	(B)4.0m×(H)4.0m,토피:10m이하
단위	m
적용단가(원)	4,525,587
노무비율(%)	73 %

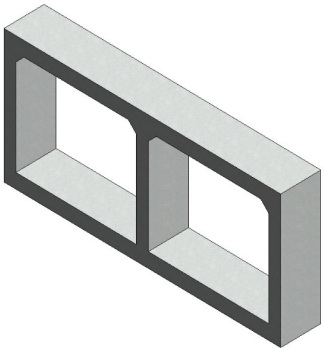

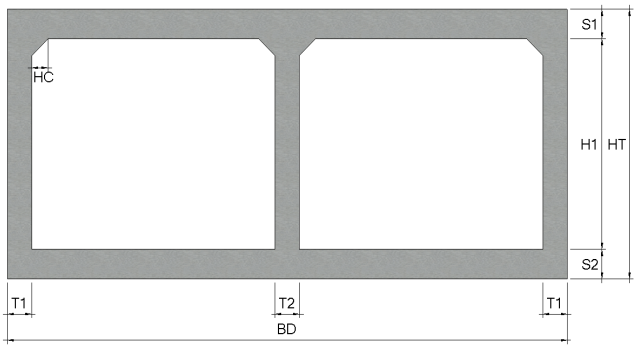

< 기본산출변수 >

산출변수	설명	변수값	단위	비고
T1	외벽 두께	750	mm	
T2	내벽 두께	500	mm	
HC	헌치 길이	400	mm	
CVL	암거 길이	1,000	mm	
HT	외벽 외측 높이	5,900	mm	
S1	상부 바닥 두께	950	mm	
H1	암거(련) 높이	4,000	mm	
S2	하부 바닥 두께	950	mm	
BD	암거 전체폭	10,000	mm	

LM142.09050 통로암거(2련) / (B)4.0m×(H)4.0m,토피:10m이하							
< 공사비 산출 항목 >							
구분	품명/규격	단위	수량	단가	금액	표준시장단가 코드	비고
본체	철근타설/펌프카 보통(S15, 150m3)	m3	27.32	23,158	632,677	EC201.02152	
	콘크리트 타설/장비사용 무근콘크리트	m3	1.02	27,151	27,694	EC110.12000	
	철근가공조립/현장가공 TYPE-2	ton	1.99	781,621	1,555,426	EE001.30000	
	합판거푸집 간단	m2	0.2	45,596	9,119	ED001.01000	
	합판거푸집 보통	m2	34.864	52,082	1,815,787	ED001.02000	
	소계				4,040,703	[A]	
부대공	지수판 (PVC 230×9.5㎜) 채움재 (스티로폼, t=20mm) 봉합재 (실런트,20×25㎜) 다웰바 (Φ32×1000㎜) (암거신축이음용 수팽창고무지수재 (20×10㎜) 스 페 이 셔 (슬라브및기초용) 스 페 이 셔 (벽체용) 아스팔트코팅 2회	sum	[A]의	12%	484,884	요율산출	
	소계				484,884	[B]	
합계					4,525,587	[A+B]	

< 객체단가 정의 및 해설 >

【단가정의】

① 이 단가는 통로암거의 시공을 기준한 것으로, 거푸집 설치 및 해체, 콘크리트 타설, 철근 가공조립, 부대작업(지수판, 채움재, 봉합재, 다웰바, 스페이셔, 지수재, 아스팔트코팅)을 포함한다.

② 비계, 동바리의 설치 및 해체비용을 제외한다.

③ 재료비·운반비의 포함 및 제외 사항은 다음과 같다.

- 포함 : 거푸집, 지수판, 채움재, 봉합재, 다웰바, 스페이셔, 지수재, 아스팔트코팅
- 제외 : 철근, 콘크리트

【적용기준】

① BIM라이브러리 정보

- 토목시설의 상세표준도 기반 BIM라이브러리(국토교통부/건설기술연구원)

② BIM단가 상세설명서 활용방법

- 본 단가는 상기의 BIM라이브러리에 기준한 것으로, 제시된 기준이 당해공사의 시공규모 또는 현장여건 및 작업조건 등과 부합하지 않는 경우에는 BIM단가를 조정 산출하여 적용할 수 있다.
- BIM단가 상세설명서를 활용하여 수량정보 및 공사비 산출항목을 변경할 수 있으며, 공사비 산출항목의 변경시에는 본 단가집의 공종별 표준시장단가를 적용한다.

【기본산출변수 상세정보는 별첨자료 참고】

LM142.10010 통로암거(2련) / (B)4.0m×(H)4.5m,토피:2m이하	
코드	LM142.10010
명칭	통로암거(2련)
규격	(B)4.0m×(H)4.5m,토피:2m이하
단위	m
적용단가(원)	3,446,354
노무비율(%)	71 %

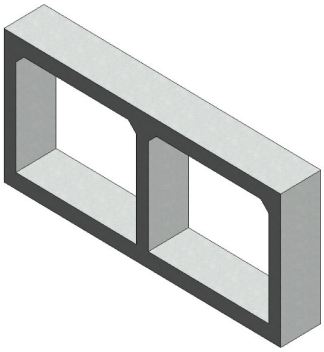

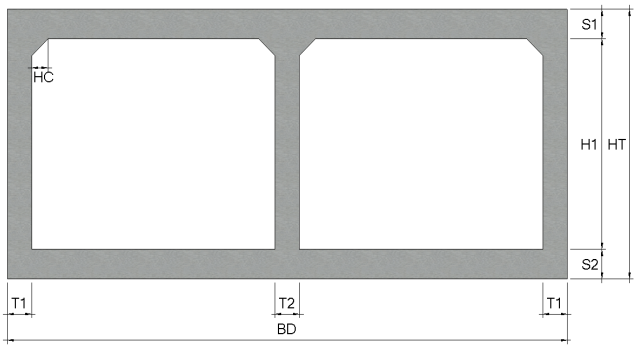

< 기본산출변수 >

산출변수	설명	변수값	단위	비고
T1	외벽 두께	450	mm	
T2	내벽 두께	300	mm	
HC	헌치 길이	250	mm	
CVL	암거 길이	1,000	mm	
HT	외벽 외측 높이	5,450	mm	
S1	상부 바닥 두께	450	mm	
H1	암거(련) 높이	4,500	mm	
S2	하부 바닥 두께	500	mm	
BD	암거 전체폭	9,200	mm	

LM142.10010 통로암거(2련) / (B)4.0m×(H)4.5m,토피:2m이하							
< 공사비 산출 항목 >							
구분	품명/규격	단위	수량	단가	금액	표준시장단가 코드	비고
본체	철근타설/펌프카 보통(S15, 150m3)	m3	14.265	23,158	330,349	EC201.02152	
	콘크리트 타설/장비사용 무근콘크리트	m3	0.94	27,151	25,522	EC110.12000	
	철근가공조립/현장가공 TYPE-2	ton	1.05	781,621	820,702	EE001.30000	
	합판거푸집 간단	m2	0.2	45,596	9,119	ED001.01000	
	합판거푸집 보통	m2	36.316	52,082	1,891,410	ED001.02000	
	소계				3,077,102	[A]	
부대공	지수판 (PVC 230×9.5㎜) 채움재 (스티로폼, t=20mm) 봉합재 (실런트,20×25㎜) 다웰바 (Φ32×1000㎜) (암거신축이음용 수팽창고무지수재 (20×10㎜) 스 페 이 셔 (슬라브및기초용) 스 페 이 셔 (벽체용) 아스팔트코팅 2회	sum	[A]의	12%	369,252	요율산출	
	소계				369,252	[B]	
합계					3,446,354	[A+B]	

< 객체단가 정의 및 해설 >

【단가정의】

① 이 단가는 통로암거의 시공을 기준한 것으로, 거푸집 설치 및 해체, 콘크리트 타설, 철근 가공조립, 부대작업(지수판, 채움재, 봉합재, 다웰바, 스페이셔, 지수재, 아스팔트코팅)을 포함한다.

② 비계, 동바리의 설치 및 해체비용을 제외한다.

③ 재료비·운반비의 포함 및 제외 사항은 다음과 같다.

- 포함 : 거푸집, 지수판, 채움재, 봉합재, 다웰바, 스페이셔, 지수재, 아스팔트코팅
- 제외 : 철근, 콘크리트

【적용기준】

① BIM라이브러리 정보

- 토목시설의 상세표준도 기반 BIM라이브러리(국토교통부/건설기술연구원)

② BIM단가 상세설명서 활용방법

- 본 단가는 상기의 BIM라이브러리에 기준한 것으로, 제시된 기준이 당해공사의 시공규모 또는 현장여건 및 작업조건 등과 부합하지 않는 경우에는 BIM단가를 조정 산출하여 적용할 수 있다.
- BIM단가 상세설명서를 활용하여 수량정보 및 공사비 산출항목을 변경할 수 있으며, 공사비 산출항목의 변경시에는 본 단가집의 공종별 표준시장단가를 적용한다.

【기본산출변수 상세정보는 별첨자료 참고】

LM142.10020 통로암거(2련) / (B)4.0m×(H)4.5m,토피:3m이하	
코드	LM142.10020
명칭	통로암거(2련)
규격	(B)4.0m×(H)4.5m,토피:3m이하
단위	m
적용단가(원)	3,596,926
노무비율(%)	71 %

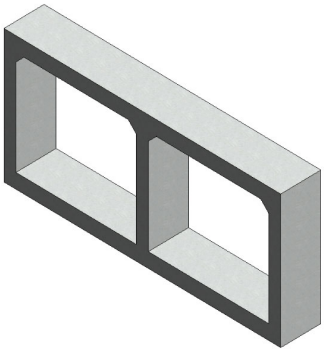

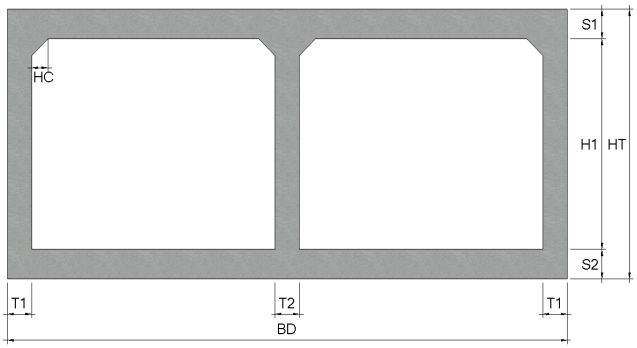

< 기본산출변수 >

산출변수	설명	변수값	단위	비고
T1	외벽 두께	450	mm	
T2	내벽 두께	300	mm	
HC	헌치 길이	250	mm	
CVL	암거 길이	1,000	mm	
HT	외벽 외측 높이	5,450	mm	
S1	상부 바닥 두께	450	mm	
H1	암거(련) 높이	4,500	mm	
S2	하부 바닥 두께	500	mm	
BD	암거 전체폭	9,200	mm	

LM142.10020 통로암거(2련) / (B)4.0m×(H)4.5m,토피:3m이하							
< 공사비 산출 항목 >							
구분	품명/규격	단위	수량	단가	금액	표준시장단가 코드	비고
본체	철근타설/펌프카 보통(S15, 150m3)	m3	14.265	23,158	330,349	EC201.02152	
	콘크리트 타설/장비사용 무근콘크리트	m3	0.94	27,151	25,522	EC110.12000	
	철근가공조립/현장가공 TYPE-2	ton	1.222	781,621	955,141	EE001.30000	
	합판거푸집 간단	m2	0.2	45,596	9,119	ED001.01000	
	합판거푸집 보통	m2	36.316	52,082	1,891,410	ED001.02000	
	소계				3,211,541	[A]	
부대공	지수판 (PVC 230×9.5㎜) 채움재 (스티로폼, t=20mm) 봉합재 (실런트,20×25㎜) 다웰바 (Φ32×1000㎜) (암거신축이음용 수팽창고무지수재 (20×10㎜) 스 페 이 셔 (슬라브및기초용) 스 페 이 셔 (벽체용) 아스팔트코팅 2회	sum	[A]의	12%	385,385	요율산출	
	소계				385,385	[B]	
합계					3,596,926	[A+B]	

< 객체단가 정의 및 해설 >

【단가정의】

① 이 단가는 통로암거의 시공을 기준한 것으로, 거푸집 설치 및 해체, 콘크리트 타설, 철근 가공조립, 부대작업(지수판, 채움재, 봉합재, 다웰바, 스페이셔, 지수재, 아스팔트코팅)을 포함한다.

② 비계, 동바리의 설치 및 해체비용을 제외한다.

③ 재료비·운반비의 포함 및 제외 사항은 다음과 같다.

- 포함 : 거푸집, 지수판, 채움재, 봉합재, 다웰바, 스페이셔, 지수재, 아스팔트코팅
- 제외 : 철근, 콘크리트

【적용기준】

① BIM라이브러리 정보

- 토목시설의 상세표준도 기반 BIM라이브러리(국토교통부/건설기술연구원)

② BIM단가 상세설명서 활용방법

- 본 단가는 상기의 BIM라이브러리에 기준한 것으로, 제시된 기준이 당해공사의 시공규모 또는 현장여건 및 작업조건 등과 부합하지 않는 경우에는 BIM단가를 조정 산출하여 적용할 수 있다.
- BIM단가 상세설명서를 활용하여 수량정보 및 공사비 산출항목을 변경할 수 있으며, 공사비 산출항목의 변경시에는 본 단가집의 공종별 표준시장단가를 적용한다.

【기본산출변수 상세정보는 별첨자료 참고】

LM142.10030 통로암거(2련) / (B)4.0m×(H)4.5m,토피:5m이하	
코드	LM142.10030
명칭	통로암거(2련)
규격	(B)4.0m×(H)4.5m,토피:5m이하
단위	m
적용단가(원)	4,104,031
노무비율(%)	72 %

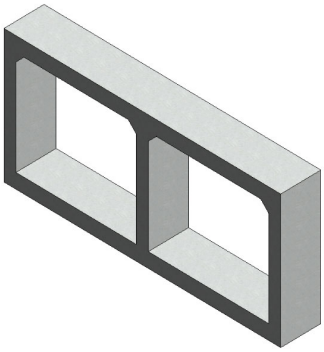

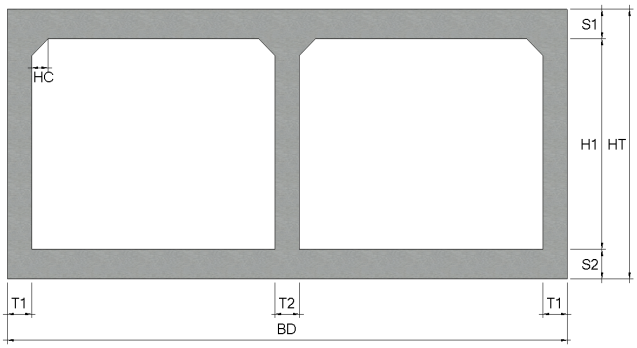

< 기본산출변수 >

산출변수	설명	변수값	단위	비고
T1	외벽 두께	550	mm	
T2	내벽 두께	400	mm	
HC	헌치 길이	300	mm	
CVL	암거 길이	1,000	mm	
HT	외벽 외측 높이	5,800	mm	
S1	상부 바닥 두께	650	mm	
H1	암거(련) 높이	4,500	mm	
S2	하부 바닥 두께	650	mm	
BD	암거 전체폭	9,500	mm	

LM142.10030 통로암거(2련) / (B)4.0m×(H)4.5m,토피:5m이하							
< 공사비 산출 항목 >							
구분	품명/규격	단위	수량	단가	금액	표준시장단가 코드	비고
본체	철근타설/펌프카 보통(S15, 150m3)	m3	19.28	23,158	446,486	EC201.02152	
	콘크리트 타설/장비사용 무근콘크리트	m3	0.97	27,151	26,336	EC110.12000	
	철근가공조립/현장가공 TYPE-2	ton	1.613	781,621	1,260,755	EE001.30000	
	합판거푸집 간단	m2	0.2	45,596	9,119	ED001.01000	
	합판거푸집 보통	m2	36.896	52,082	1,921,617	ED001.02000	
	소계				3,664,313	[A]	
부대공	지수판 (PVC 230×9.5㎜) 채움재 (스티로폼, t=20mm) 봉합재 (실런트,20×25㎜) 다웰바 (Φ32×1000㎜) (암거신축이음용 수팽창고무지수재 (20×10㎜) 스 페 이 셔 (슬라브및기초용) 스 페 이 셔 (벽체용) 아스팔트코팅 2회	sum	[A]의	12%	439,718	요율산출	
	소계				439,718	[B]	
합계					4,104,031	[A+B]	

< 객체단가 정의 및 해설 >

【단가정의】

① 이 단가는 통로암거의 시공을 기준한 것으로, 거푸집 설치 및 해체, 콘크리트 타설, 철근 가공조립, 부대작업(지수판, 채움재, 봉합재, 다웰바, 스페이셔, 지수재, 아스팔트코팅)을 포함한다.

② 비계, 동바리의 설치 및 해체비용을 제외한다.

③ 재료비·운반비의 포함 및 제외 사항은 다음과 같다.

- 포함 : 거푸집, 지수판, 채움재, 봉합재, 다웰바, 스페이셔, 지수재, 아스팔트코팅
- 제외 : 철근, 콘크리트

【적용기준】

① BIM라이브러리 정보

- 토목시설의 상세표준도 기반 BIM라이브러리(국토교통부/건설기술연구원)

② BIM단가 상세설명서 활용방법

- 본 단가는 상기의 BIM라이브러리에 기준한 것으로, 제시된 기준이 당해공사의 시공규모 또는 현장여건 및 작업조건 등과 부합하지 않는 경우에는 BIM단가를 조정 산출하여 적용할 수 있다.
- BIM단가 상세설명서를 활용하여 수량정보 및 공사비 산출항목을 변경할 수 있으며, 공사비 산출항목의 변경시에는 본 단가집의 공종별 표준시장단가를 적용한다.

【기본산출변수 상세정보는 별첨자료 참고】

LM142.10040 통로암거(2련) / (B)4.0m×(H)4.5m,토피:7m이하	
코드	LM142.10040
명칭	통로암거(2련)
규격	(B)4.0m×(H)4.5m,토피:7m이하
단위	m
적용단가(원)	4,257,464
노무비율(%)	72 %

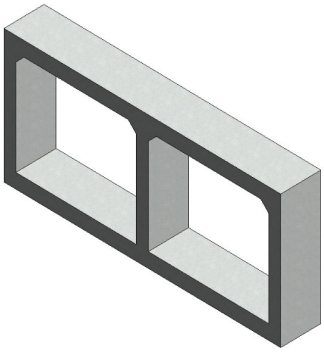

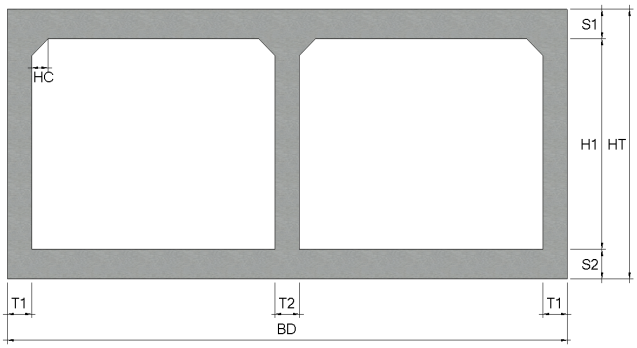

< 기본산출변수 >

산출변수	설명	변수값	단위	비고
T1	외벽 두께	600	mm	
T2	내벽 두께	400	mm	
HC	헌치 길이	350	mm	
CVL	암거 길이	1,000	mm	
HT	외벽 외측 높이	6,000	mm	
S1	상부 바닥 두께	750	mm	
H1	암거(련) 높이	4,500	mm	
S2	하부 바닥 두께	750	mm	
BD	암거 전체폭	9,600	mm	

LM142.10040 통로암거(2련) / (B)4.0m×(H)4.5m,토피:7m이하							
< 공사비 산출 항목 >							
구분	품명/규격	단위	수량	단가	금액	표준시장단가 코드	비고
본체	철근타설/펌프카 보통(S15, 150m3)	m3	21.845	23,158	505,887	EC201.02152	
	콘크리트 타설/장비사용 무근콘크리트	m3	0.98	27,151	26,608	EC110.12000	
	철근가공조립/현장가공 TYPE-2	ton	1.693	781,621	1,323,284	EE001.30000	
	합판거푸집 간단	m2	0.2	45,596	9,119	ED001.01000	
	합판거푸집 보통	m2	37.18	52,082	1,936,409	ED001.02000	
	소계				3,801,307	[A]	
부대공	지수판 (PVC 230×9.5㎜) 채움재 (스티로폼, t=20mm) 봉합재 (실런트,20×25㎜) 다웰바 (Φ32×1000㎜) (암거신축이음용 수팽창고무지수재 (20×10㎜) 스 페 이 셔 (슬라브및기초용) 스 페 이 셔 (벽체용) 아스팔트코팅 2회	sum	[A]의	12%	456,157	요율산출	
	소계				456,157	[B]	
합계					4,257,464	[A+B]	

< 객체단가 정의 및 해설 >

【단가정의】

① 이 단가는 통로암거의 시공을 기준한 것으로, 거푸집 설치 및 해체, 콘크리트 타설, 철근 가공조립, 부대작업(지수판, 채움재, 봉합재, 다웰바, 스페이셔, 지수재, 아스팔트코팅)을 포함한다.

② 비계, 동바리의 설치 및 해체비용을 제외한다.

③ 재료비·운반비의 포함 및 제외 사항은 다음과 같다.

- 포함 : 거푸집, 지수판, 채움재, 봉합재, 다웰바, 스페이셔, 지수재, 아스팔트코팅
- 제외 : 철근, 콘크리트

【적용기준】

① BIM라이브러리 정보

- 토목시설의 상세표준도 기반 BIM라이브러리(국토교통부/건설기술연구원)

② BIM단가 상세설명서 활용방법

- 본 단가는 상기의 BIM라이브러리에 기준한 것으로, 제시된 기준이 당해공사의 시공규모 또는 현장여건 및 작업조건 등과 부합하지 않는 경우에는 BIM단가를 조정 산출하여 적용할 수 있다.
- BIM단가 상세설명서를 활용하여 수량정보 및 공사비 산출항목을 변경할 수 있으며, 공사비 산출항목의 변경시에는 본 단가집의 공종별 표준시장단가를 적용한다.

【기본산출변수 상세정보는 별첨자료 참고】

LM142.10050 통로암거(2련) / (B)4.0m×(H)4.5m,토피:10m이하	
코드	LM142.10050
명칭	통로암거(2련)
규격	(B)4.0m×(H)4.5m,토피:10m이하
단위	m
적용단가(원)	4,977,764
노무비율(%)	74 %

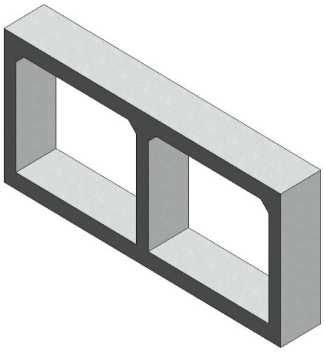

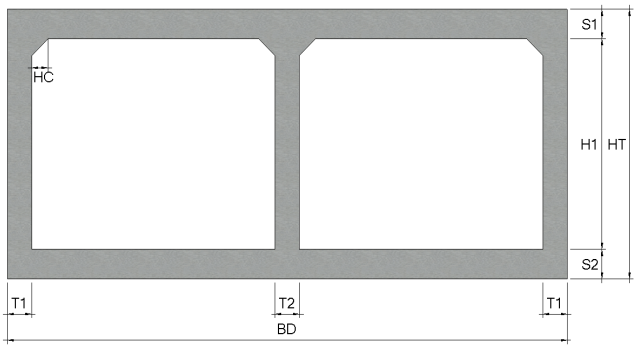

< 기본산출변수 >

산출변수	설명	변수값	단위	비고
T1	외벽 두께	750	mm	
T2	내벽 두께	500	mm	
HC	헌치 길이	400	mm	
CVL	암거 길이	1,000	mm	
HT	외벽 외측 높이	6,400	mm	
S1	상부 바닥 두께	950	mm	
H1	암거(련) 높이	4,500	mm	
S2	하부 바닥 두께	950	mm	
BD	암거 전체폭	10,000	mm	

LM142.10050 통로암거(2련) / (B)4.0m×(H)4.5m,토피:10m이하							
< 공사비 산출 항목 >							
구분	품명/규격	단위	수량	단가	금액	표준시장단가 코드	비고
본체	철근타설/펌프카 보통(S15, 150m3)	m3	28.32	23,158	655,835	EC201.02152	
	콘크리트 타설/장비사용 무근콘크리트	m3	1.02	27,151	27,694	EC110.12000	
	철근가공조립/현장가공 TYPE-2	ton	2.277	781,621	1,779,751	EE001.30000	
	합판거푸집 간단	m2	0.2	45,596	9,119	ED001.01000	
	합판거푸집 보통	m2	37.864	52,082	1,972,033	ED001.02000	
	소계				4,444,432	[A]	
부대공	지수판 (PVC 230×9.5㎜) 채움재 (스티로폼, t=20mm) 봉합재 (실런트,20×25㎜) 다웰바 (Φ32×1000㎜) (암거신축이음용 수팽창고무지수재 (20×10㎜) 스 페 이 셔 (슬라브및기초용) 스 페 이 셔 (벽체용) 아스팔트코팅 2회	sum	[A]의	12%	533,332	요율산출	
	소계				533,332	[B]	
합계					4,977,764	[A+B]	

< 객체단가 정의 및 해설 >

【단가정의】

① 이 단가는 통로암거의 시공을 기준한 것으로, 거푸집 설치 및 해체, 콘크리트 타설, 철근 가공조립, 부대작업(지수판, 채움재, 봉합재, 다웰바, 스페이셔, 지수재, 아스팔트코팅)을 포함한다.

② 비계, 동바리의 설치 및 해체비용을 제외한다.

③ 재료비·운반비의 포함 및 제외 사항은 다음과 같다.

- 포함 : 거푸집, 지수판, 채움재, 봉합재, 다웰바, 스페이셔, 지수재, 아스팔트코팅
- 제외 : 철근, 콘크리트

【적용기준】

① BIM라이브러리 정보

- 토목시설의 상세표준도 기반 BIM라이브러리(국토교통부/건설기술연구원)

② BIM단가 상세설명서 활용방법

- 본 단가는 상기의 BIM라이브러리에 기준한 것으로, 제시된 기준이 당해공사의 시공규모 또는 현장여건 및 작업조건 등과 부합하지 않는 경우에는 BIM단가를 조정 산출하여 적용할 수 있다.
- BIM단가 상세설명서를 활용하여 수량정보 및 공사비 산출항목을 변경할 수 있으며, 공사비 산출항목의 변경시에는 본 단가집의 공종별 표준시장단가를 적용한다.

【기본산출변수 상세정보는 별첨자료 참고】

LM142.11010 통로암거(2련) / (B)4.5m×(H)4.5m,토피:2m이하	
코드	LM142.11010
명칭	통로암거(2련)
규격	(B)4.5m×(H)4.5m,토피:2m이하
단위	m
적용단가(원)	3,713,538
노무비율(%)	71 %

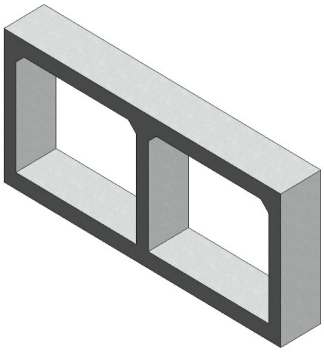

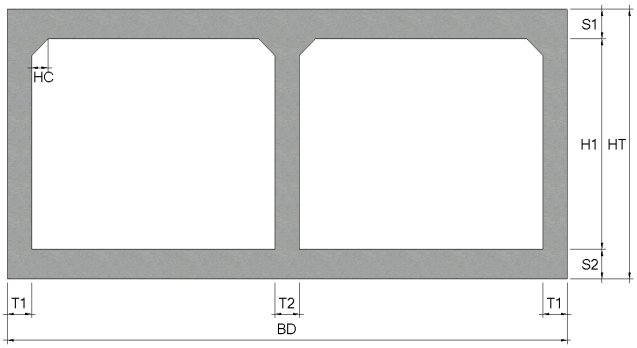

< 기본산출변수 >

산출변수	설명	변수값	단위	비고
T1	외벽 두께	450	mm	
T2	내벽 두께	300	mm	
HC	헌치 길이	300	mm	
CVL	암거 길이	1,000	mm	
HT	외벽 외측 높이	5,600	mm	
S1	상부 바닥 두께	550	mm	
H1	암거(련) 높이	4,500	mm	
S2	하부 바닥 두께	550	mm	
BD	암거 전체폭	10,200	mm	

LM142.11010 통로암거(2련) / (B)4.5m×(H)4.5m,토피:2m이하							
< 공사비 산출 항목 >							
구분	품명/규격	단위	수량	단가	금액	표준시장단가 코드	비고
본체	철근타설/펌프카 보통(S15, 150m3)	m3	16.8	23,158	389,054	EC201.02152	
	콘크리트 타설/장비사용 무근콘크리트	m3	1.04	27,151	28,237	EC110.12000	
	철근가공조립/현장가공 TYPE-2	ton	1.198	781,621	936,382	EE001.30000	
	합판거푸집 간단	m2	0.2	45,596	9,119	ED001.01000	
	합판거푸집 보통	m2	37.496	52,082	1,952,867	ED001.02000	
	소계				3,315,659	[A]	
부대공	지수판 (PVC 230×9.5㎜) 채움재 (스티로폼, t=20mm) 봉합재 (실런트,20×25㎜) 다웰바 (Φ32×1000㎜) (암거신축이음용 수팽창고무지수재 (20×10㎜) 스 페 이 셔 (슬라브및기초용) 스 페 이 셔 (벽체용) 아스팔트코팅 2회	sum	[A]의	12%	397,879	요율산출	
	소계				397,879	[B]	
합계					3,713,538	[A+B]	

< 객체단가 정의 및 해설 >

【단가정의】

① 이 단가는 통로암거의 시공을 기준한 것으로, 거푸집 설치 및 해체, 콘크리트 타설, 철근 가공조립, 부대작업(지수판, 채움재, 봉합재, 다웰바, 스페이셔, 지수재, 아스팔트코팅)을 포함한다.

② 비계, 동바리의 설치 및 해체비용을 제외한다.

③ 재료비·운반비의 포함 및 제외 사항은 다음과 같다.

- 포함 : 거푸집, 지수판, 채움재, 봉합재, 다웰바, 스페이셔, 지수재, 아스팔트코팅
- 제외 : 철근, 콘크리트

【적용기준】

① BIM라이브러리 정보

- 토목시설의 상세표준도 기반 BIM라이브러리(국토교통부/건설기술연구원)

② BIM단가 상세설명서 활용방법

- 본 단가는 상기의 BIM라이브러리에 기준한 것으로, 제시된 기준이 당해공사의 시공규모 또는 현장여건 및 작업조건 등과 부합하지 않는 경우에는 BIM단가를 조정 산출하여 적용할 수 있다.
- BIM단가 상세설명서를 활용하여 수량정보 및 공사비 산출항목을 변경할 수 있으며, 공사비 산출항목의 변경시에는 본 단가집의 공종별 표준시장단가를 적용한다.

【기본산출변수 상세정보는 별첨자료 참고】

LM142.11020 통로암거(2련) / (B)4.5m×(H)4.5m,토피:3m이하	
코드	LM142.11020
명칭	통로암거(2련)
규격	(B)4.5m×(H)4.5m,토피:3m이하
단위	m
적용단가(원)	3,811,585
노무비율(%)	71 %

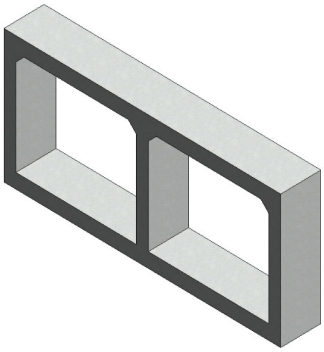

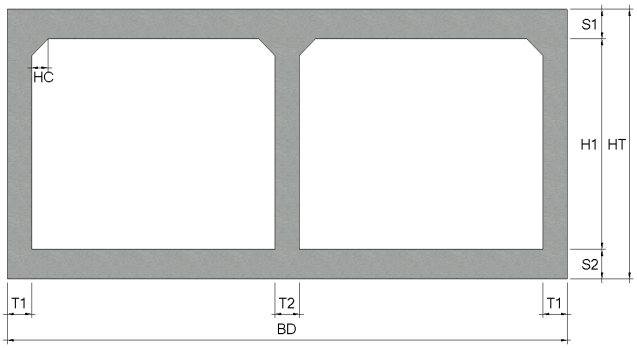

< 기본산출변수 >

산출변수	설명	변수값	단위	비고
T1	외벽 두께	450	mm	
T2	내벽 두께	300	mm	
HC	헌치 길이	300	mm	
CVL	암거 길이	1,000	mm	
HT	외벽 외측 높이	5,600	mm	
S1	상부 바닥 두께	550	mm	
H1	암거(련) 높이	4,500	mm	
S2	하부 바닥 두께	550	mm	
BD	암거 전체폭	10,200	mm	

LM142.11020 통로암거(2련) / (B)4.5m×(H)4.5m,토피:3m이하							
< 공사비 산출 항목 >							
구분	품명/규격	단위	수량	단가	금액	표준시장단가 코드	비고
본체	철근타설/펌프카 보통(S15, 150m3)	m3	16.8	23,158	389,054	EC201.02152	
	콘크리트 타설/장비사용 무근콘크리트	m3	1.04	27,151	28,237	EC110.12000	
	철근가공조립/현장가공 TYPE-2	ton	1.31	781,621	1,023,924	EE001.30000	
	합판거푸집 간단	m2	0.2	45,596	9,119	ED001.01000	
	합판거푸집 보통	m2	37.496	52,082	1,952,867	ED001.02000	
	소계				3,403,201	[A]	
부대공	지수판 (PVC 230×9.5㎜) 채움재 (스티로폼, t=20mm) 봉합재 (실런트,20×25㎜) 다웰바 (Φ32×1000㎜) (암거신축이음용 수팽창고무지수재 (20×10㎜) 스 페 이 셔 (슬라브및기초용) 스 페 이 셔 (벽체용) 아스팔트코팅 2회	sum	[A]의	12%	408,384	요율산출	
	소계				408,384	[B]	
합계					3,811,585	[A+B]	

< 객체단가 정의 및 해설 >

【단가정의】

① 이 단가는 통로암거의 시공을 기준한 것으로, 거푸집 설치 및 해체, 콘크리트 타설, 철근 가공조립, 부대작업(지수판, 채움재, 봉합재, 다웰바, 스페이셔, 지수재, 아스팔트코팅)을 포함한다.

② 비계, 동바리의 설치 및 해체비용을 제외한다.

③ 재료비·운반비의 포함 및 제외 사항은 다음과 같다.

- 포함 : 거푸집, 지수판, 채움재, 봉합재, 다웰바, 스페이셔, 지수재, 아스팔트코팅
- 제외 : 철근, 콘크리트

【적용기준】

① BIM라이브러리 정보

- 토목시설의 상세표준도 기반 BIM라이브러리(국토교통부/건설기술연구원)

② BIM단가 상세설명서 활용방법

- 본 단가는 상기의 BIM라이브러리에 기준한 것으로, 제시된 기준이 당해공사의 시공규모 또는 현장여건 및 작업조건 등과 부합하지 않는 경우에는 BIM단가를 조정 산출하여 적용할 수 있다.
- BIM단가 상세설명서를 활용하여 수량정보 및 공사비 산출항목을 변경할 수 있으며, 공사비 산출항목의 변경시에는 본 단가집의 공종별 표준시장단가를 적용한다.

【기본산출변수 상세정보는 별첨자료 참고】

LM142.11030 통로암거(2련) / (B)4.5m×(H)4.5m,토피:5m이하	
코드	LM142.11030
명칭	통로암거(2련)
규격	(B)4.5m×(H)4.5m,토피:5m이하
단위	m
적용단가(원)	4,339,935
노무비율(%)	72 %

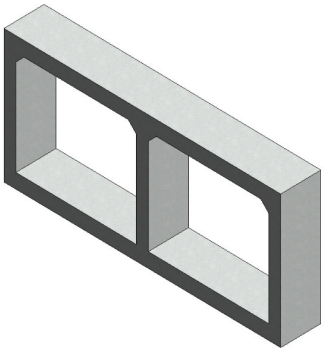

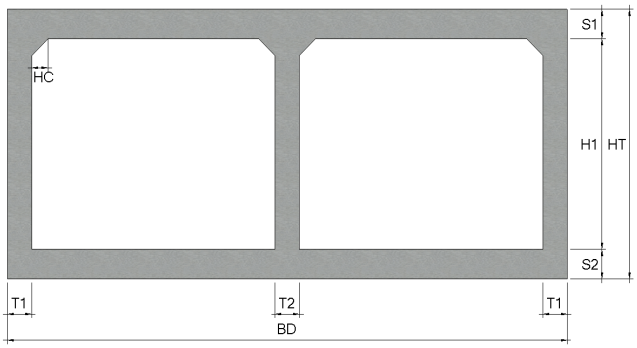

< 기본산출변수 >

산출변수	설명	변수값	단위	비고
T1	외벽 두께	550	mm	
T2	내벽 두께	400	mm	
HC	헌치 길이	350	mm	
CVL	암거 길이	1,000	mm	
HT	외벽 외측 높이	5,950	mm	
S1	상부 바닥 두께	700	mm	
H1	암거(련) 높이	4,500	mm	
S2	하부 바닥 두께	750	mm	
BD	암거 전체폭	10,500	mm	

LM142.11030 통로암거(2련) / (B)4.5m×(H)4.5m,토피:5m이하							
< 공사비 산출 항목 >							
구분	품명/규격	단위	수량	단가	금액	표준시장단가 코드	비고
본체	철근타설/펌프카 보통(S15, 150m3)	m3	22.22	23,158	514,571	EC201.02152	
	콘크리트 타설/장비사용 무근콘크리트	m3	1.07	27,151	29,052	EC110.12000	
	철근가공조립/현장가공 TYPE-2	ton	1.713	781,621	1,338,917	EE001.30000	
	합판거푸집 간단	m2	0.2	45,596	9,119	ED001.01000	
	합판거푸집 보통	m2	38.08	52,082	1,983,283	ED001.02000	
	소계				3,874,942	[A]	
부대공	지수판 (PVC 230×9.5㎜) 채움재 (스티로폼, t=20mm) 봉합재 (실런트,20×25㎜) 다웰바 (Φ32×1000㎜) (암거신축이음용 수팽창고무지수재 (20×10㎜) 스 페 이 셔 (슬라브및기초용) 스 페 이 셔 (벽체용) 아스팔트코팅 2회	sum	[A]의	12%	464,993	요율산출	
	소계				464,993	[B]	
합계					4,339,935	[A+B]	

< 객체단가 정의 및 해설 >

【단가정의】

① 이 단가는 통로암거의 시공을 기준한 것으로, 거푸집 설치 및 해체, 콘크리트 타설, 철근 가공조립, 부대작업(지수판, 채움재, 봉합재, 다웰바, 스페이셔, 지수재, 아스팔트코팅)을 포함한다.

② 비계, 동바리의 설치 및 해체비용을 제외한다.

③ 재료비·운반비의 포함 및 제외 사항은 다음과 같다.

- 포함 : 거푸집, 지수판, 채움재, 봉합재, 다웰바, 스페이셔, 지수재, 아스팔트코팅
- 제외 : 철근, 콘크리트

【적용기준】

① BIM라이브러리 정보

- 토목시설의 상세표준도 기반 BIM라이브러리(국토교통부/건설기술연구원)

② BIM단가 상세설명서 활용방법

- 본 단가는 상기의 BIM라이브러리에 기준한 것으로, 제시된 기준이 당해공사의 시공규모 또는 현장여건 및 작업조건 등과 부합하지 않는 경우에는 BIM단가를 조정 산출하여 적용할 수 있다.
- BIM단가 상세설명서를 활용하여 수량정보 및 공사비 산출항목을 변경할 수 있으며, 공사비 산출항목의 변경시에는 본 단가집의 공종별 표준시장단가를 적용한다.

【기본산출변수 상세정보는 별첨자료 참고】

LM142.11040 통로암거(2련) / (B)4.5m×(H)4.5m,토피:7m이하	
코드	LM142.11040
명칭	통로암거(2련)
규격	(B)4.5m×(H)4.5m,토피:7m이하
단위	m
적용단가(원)	4,955,704
노무비율(%)	74 %

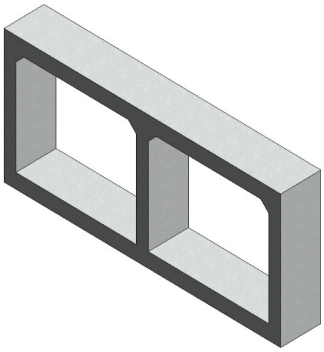

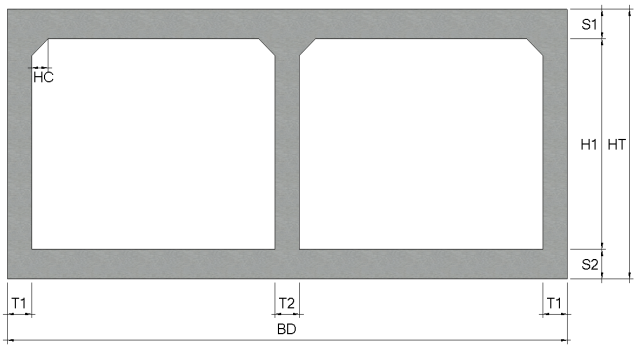

< 기본산출변수 >

산출변수	설명	변수값	단위	비고
T1	외벽 두께	650	mm	
T2	내벽 두께	450	mm	
HC	헌치 길이	400	mm	
CVL	암거 길이	1,000	mm	
HT	외벽 외측 높이	6,200	mm	
S1	상부 바닥 두께	850	mm	
H1	암거(련) 높이	4,500	mm	
S2	하부 바닥 두께	850	mm	
BD	암거 전체폭	10,750	mm	

LM142.11040 통로암거(2련) / (B)4.5m×(H)4.5m,토피:7m이하							
< 공사비 산출 항목 >							
구분	품명/규격	단위	수량	단가	금액	표준시장단가 코드	비고
본체	철근타설/펌프카 보통(S15, 150m3)	m3	26.471	23,158	613,015	EC201.02152	
	콘크리트 타설/장비사용 무근콘크리트	m3	1.095	27,151	29,730	EC110.12000	
	철근가공조립/현장가공 TYPE-2	ton	2.264	781,621	1,769,590	EE001.30000	
	합판거푸집 간단	m2	0.2	45,596	9,119	ED001.01000	
	합판거푸집 보통	m2	38.464	52,082	2,003,282	ED001.02000	
	소계				4,424,736	[A]	
부대공	지수판 (PVC 230×9.5㎜) 채움재 (스티로폼, t=20mm) 봉합재 (실런트,20×25㎜) 다웰바 (Φ32×1000㎜) (암거신축이음용 수팽창고무지수재 (20×10㎜) 스 페 이 셔 (슬라브및기초용) 스 페 이 셔 (벽체용) 아스팔트코팅 2회	sum	[A]의	12%	530,968	요율산출	
	소계				530,968	[B]	
합계					4,955,704	[A+B]	

< 객체단가 정의 및 해설 >

【단가정의】

① 이 단가는 통로암거의 시공을 기준한 것으로, 거푸집 설치 및 해체, 콘크리트 타설, 철근 가공조립, 부대작업(지수판, 채움재, 봉합재, 다웰바, 스페이셔, 지수재, 아스팔트코팅)을 포함한다.

② 비계, 동바리의 설치 및 해체비용을 제외한다.

③ 재료비·운반비의 포함 및 제외 사항은 다음과 같다.

- 포함 : 거푸집, 지수판, 채움재, 봉합재, 다웰바, 스페이셔, 지수재, 아스팔트코팅
- 제외 : 철근, 콘크리트

【적용기준】

① BIM라이브러리 정보

- 토목시설의 상세표준도 기반 BIM라이브러리(국토교통부/건설기술연구원)

② BIM단가 상세설명서 활용방법

- 본 단가는 상기의 BIM라이브러리에 기준한 것으로, 제시된 기준이 당해공사의 시공규모 또는 현장여건 및 작업조건 등과 부합하지 않는 경우에는 BIM단가를 조정 산출하여 적용할 수 있다.
- BIM단가 상세설명서를 활용하여 수량정보 및 공사비 산출항목을 변경할 수 있으며, 공사비 산출항목의 변경시에는 본 단가집의 공종별 표준시장단가를 적용한다.

【기본산출변수 상세정보는 별첨자료 참고】

LM142.11050 통로암거(2련) / (B)4.5m×(H)4.5m,토피:10m이하	
코드	LM142.11050
명칭	통로암거(2련)
규격	(B)4.5m×(H)4.5m,토피:10m이하
단위	m
적용단가(원)	5,430,914
노무비율(%)	74 %

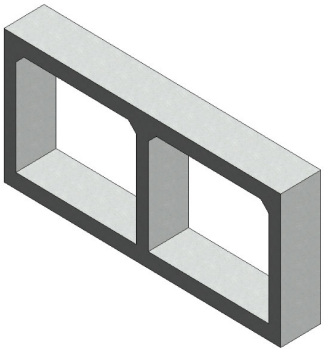

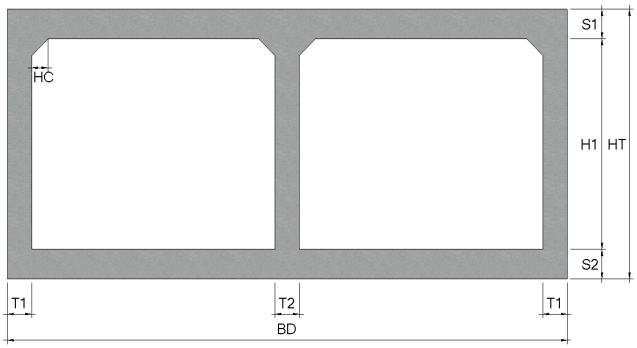

< 기본산출변수 >

산출변수	설명	변수값	단위	비고
T1	외벽 두께	800	mm	
T2	내벽 두께	550	mm	
HC	헌치 길이	450	mm	
CVL	암거 길이	1,000	mm	
HT	외벽 외측 높이	6,600	mm	
S1	상부 바닥 두께	1,050	mm	
H1	암거(련) 높이	4,500	mm	
S2	하부 바닥 두께	1,050	mm	
BD	암거 전체폭	11,150	mm	

LM142.11050 통로암거(2련) / (B)4.5m×(H)4.5m,토피:10m이하							
< 공사비 산출 항목 >							
구분	품명/규격	단위	수량	단가	금액	표준시장단가 코드	비고
본체	철근타설/펌프카 보통(S15, 150m3)	m3	33.496	23,158	775,700	EC201.02152	
	콘크리트 타설/장비사용 무근콘크리트	m3	1.135	27,151	30,816	EC110.12000	
	철근가공조립/현장가공 TYPE-2	ton	2.552	781,621	1,994,697	EE001.30000	
	합판거푸집 간단	m2	0.2	45,596	9,119	ED001.01000	
	합판거푸집 보통	m2	39.144	52,082	2,038,698	ED001.02000	
	소계				4,849,030	[A]	
부대공	지수판 (PVC 230×9.5㎜) 채움재 (스티로폼, t=20mm) 봉합재 (실런트,20×25㎜) 다웰바 (Φ32×1000㎜) (암거신축이음용 수팽창고무지수재 (20×10㎜) 스 페 이 셔 (슬라브및기초용) 스 페 이 셔 (벽체용) 아스팔트코팅 2회	sum	[A]의	12%	581,884	요율산출	
	소계				581,884	[B]	
합계					5,430,914	[A+B]	

< 객체단가 정의 및 해설 >

【단가정의】

① 이 단가는 통로암거의 시공을 기준한 것으로, 거푸집 설치 및 해체, 콘크리트 타설, 철근 가공조립, 부대작업(지수판, 채움재, 봉합재, 다웰바, 스페이셔, 지수재, 아스팔트코팅)을 포함한다.

② 비계, 동바리의 설치 및 해체비용을 제외한다.

③ 재료비·운반비의 포함 및 제외 사항은 다음과 같다.

- 포함 : 거푸집, 지수판, 채움재, 봉합재, 다웰바, 스페이셔, 지수재, 아스팔트코팅
- 제외 : 철근, 콘크리트

【적용기준】

① BIM라이브러리 정보

- 토목시설의 상세표준도 기반 BIM라이브러리(국토교통부/건설기술연구원)

② BIM단가 상세설명서 활용방법

- 본 단가는 상기의 BIM라이브러리에 기준한 것으로, 제시된 기준이 당해공사의 시공규모 또는 현장여건 및 작업조건 등과 부합하지 않는 경우에는 BIM단가를 조정 산출하여 적용할 수 있다.
- BIM단가 상세설명서를 활용하여 수량정보 및 공사비 산출항목을 변경할 수 있으며, 공사비 산출항목의 변경시에는 본 단가집의 공종별 표준시장단가를 적용한다.

【기본산출변수 상세정보는 별첨자료 참고】

LM142.12010 통로암거(2련) / (B)5.0m×(H)4.5m,토피:2m이하	
코드	LM142.12010
명칭	통로암거(2련)
규격	(B)5.0m×(H)4.5m,토피:2m이하
단위	m
적용단가(원)	4,184,995
노무비율(%)	72 %

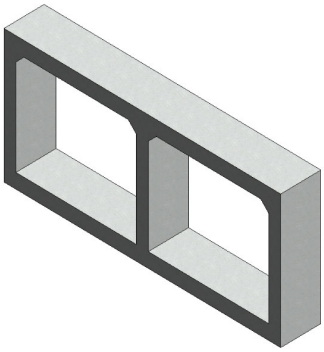

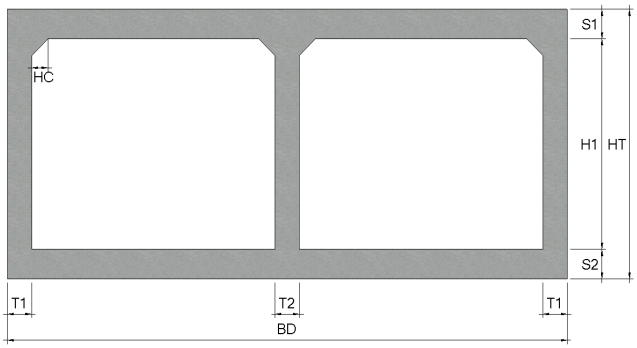

< 기본산출변수 >

산출변수	설명	변수값	단위	비고
T1	외벽 두께	500	mm	
T2	내벽 두께	350	mm	
HC	헌치 길이	300	mm	
CVL	암거 길이	1,000	mm	
HT	외벽 외측 높이	5,750	mm	
S1	상부 바닥 두께	600	mm	
H1	암거(련) 높이	4,500	mm	
S2	하부 바닥 두께	650	mm	
BD	암거 전체폭	11,350	mm	

LM142.12010 통로암거(2련) / (B)5.0m×(H)4.5m,토피:2m이하							
< 공사비 산출 항목 >							
구분	품명/규격	단위	수량	단가	금액	표준시장단가 코드	비고
본체	철근타설/펌프카 보통(S15, 150m3)	m3	20.443	23,158	473,419	EC201.02152	
	콘크리트 타설/장비사용 무근콘크리트	m3	1.155	27,151	31,359	EC110.12000	
	철근가공조립/현장가공 TYPE-2	ton	1.538	781,621	1,202,133	EE001.30000	
	합판거푸집 간단	m2	0.2	45,596	9,119	ED001.01000	
	합판거푸집 보통	m2	38.796	52,082	2,020,573	ED001.02000	
	소계				3,736,603	[A]	
부대공	지수판 (PVC 230×9.5㎜) 채움재 (스티로폼, t=20mm) 봉합재 (실런트,20×25㎜) 다웰바 (Φ32×1000㎜) (암거신축이음용 수팽창고무지수재 (20×10㎜) 스 페 이 셔 (슬라브및기초용) 스 페 이 셔 (벽체용) 아스팔트코팅 2회	sum	[A]의	12%	448,392	요율산출	
	소계				448,392	[B]	
합계					4,184,995	[A+B]	

< 객체단가 정의 및 해설 >

【단가정의】

① 이 단가는 통로암거의 시공을 기준한 것으로, 거푸집 설치 및 해체, 콘크리트 타설, 철근 가공조립, 부대작업(지수판, 채움재, 봉합재, 다웰바, 스페이셔, 지수재, 아스팔트코팅)을 포함한다.

② 비계, 동바리의 설치 및 해체비용을 제외한다.

③ 재료비·운반비의 포함 및 제외 사항은 다음과 같다.

- 포함 : 거푸집, 지수판, 채움재, 봉합재, 다웰바, 스페이셔, 지수재, 아스팔트코팅
- 제외 : 철근, 콘크리트

【적용기준】

① BIM라이브러리 정보

- 토목시설의 상세표준도 기반 BIM라이브러리(국토교통부/건설기술연구원)

② BIM단가 상세설명서 활용방법

- 본 단가는 상기의 BIM라이브러리에 기준한 것으로, 제시된 기준이 당해공사의 시공규모 또는 현장여건 및 작업조건 등과 부합하지 않는 경우에는 BIM단가를 조정 산출하여 적용할 수 있다.
- BIM단가 상세설명서를 활용하여 수량정보 및 공사비 산출항목을 변경할 수 있으며, 공사비 산출항목의 변경시에는 본 단가집의 공종별 표준시장단가를 적용한다.

【기본산출변수 상세정보는 별첨자료 참고】

LM142.12020 통로암거(2련) / (B)5.0m×(H)4.5m,토피:3m이하	
코드	LM142.12020
명칭	통로암거(2련)
규격	(B)5.0m×(H)4.5m,토피:3m이하
단위	m
적용단가(원)	4,314,557
노무비율(%)	72 %

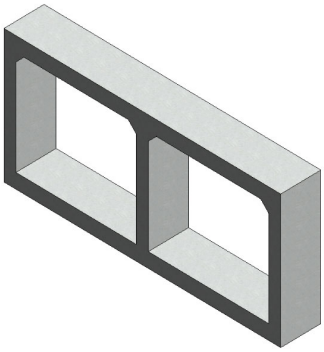

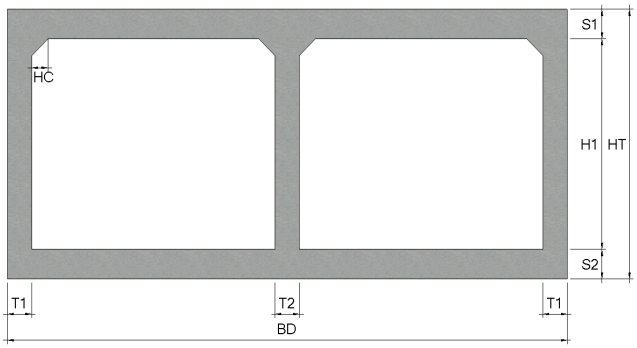

< 기본산출변수 >

산출변수	설명	변수값	단위	비고
T1	외벽 두께	500	mm	
T2	내벽 두께	350	mm	
HC	헌치 길이	300	mm	
CVL	암거 길이	1,000	mm	
HT	외벽 외측 높이	5,750	mm	
S1	상부 바닥 두께	600	mm	
H1	암거(련) 높이	4,500	mm	
S2	하부 바닥 두께	650	mm	
BD	암거 전체폭	11,350	mm	

LM142.12020 통로암거(2련) / (B)5.0m×(H)4.5m,토피:3m이하							
< 공사비 산출 항목 >							
구분	품명/규격	단위	수량	단가	금액	표준시장단가 코드	비고
본체	철근타설/펌프카 보통(S15, 150m3)	m3	20.443	23,158	473,419	EC201.02152	
	콘크리트 타설/장비사용 무근콘크리트	m3	1.155	27,151	31,359	EC110.12000	
	철근가공조립/현장가공 TYPE-2	ton	1.686	781,621	1,317,813	EE001.30000	
	합판거푸집 간단	m2	0.2	45,596	9,119	ED001.01000	
	합판거푸집 보통	m2	38.796	52,082	2,020,573	ED001.02000	
	소계				3,852,283	[A]	
부대공	지수판 (PVC 230×9.5㎜) 채움재 (스티로폼, t=20mm) 봉합재 (실런트,20×25㎜) 다웰바 (Φ32×1000㎜) (암거신축이음용 수팽창고무지수재 (20×10㎜) 스 페 이 셔 (슬라브및기초용) 스 페 이 셔 (벽체용) 아스팔트코팅 2회	sum	[A]의	12%	462,274	요율산출	
	소계				462,274	[B]	
합계					4,314,557	[A+B]	

< 객체단가 정의 및 해설 >

【단가정의】

① 이 단가는 통로암거의 시공을 기준한 것으로, 거푸집 설치 및 해체, 콘크리트 타설, 철근 가공조립, 부대작업(지수판, 채움재, 봉합재, 다웰바, 스페이셔, 지수재, 아스팔트코팅)을 포함한다.

② 비계, 동바리의 설치 및 해체비용을 제외한다.

③ 재료비·운반비의 포함 및 제외 사항은 다음과 같다.

- 포함 : 거푸집, 지수판, 채움재, 봉합재, 다웰바, 스페이셔, 지수재, 아스팔트코팅
- 제외 : 철근, 콘크리트

【적용기준】

① BIM라이브러리 정보

- 토목시설의 상세표준도 기반 BIM라이브러리(국토교통부/건설기술연구원)

② BIM단가 상세설명서 활용방법

- 본 단가는 상기의 BIM라이브러리에 기준한 것으로, 제시된 기준이 당해공사의 시공규모 또는 현장여건 및 작업조건 등과 부합하지 않는 경우에는 BIM단가를 조정 산출하여 적용할 수 있다.
- BIM단가 상세설명서를 활용하여 수량정보 및 공사비 산출항목을 변경할 수 있으며, 공사비 산출항목의 변경시에는 본 단가집의 공종별 표준시장단가를 적용한다.

【기본산출변수 상세정보는 별첨자료 참고】

LM142.12030 통로암거(2련) / (B)5.0m×(H)4.5m,토피:5m이하	
코드	LM142.12030
명칭	통로암거(2련)
규격	(B)5.0m×(H)4.5m,토피:5m이하
단위	m
적용단가(원)	4,849,805
노무비율(%)	73 %

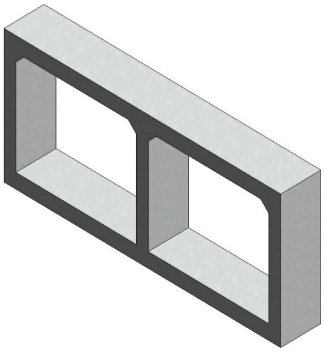

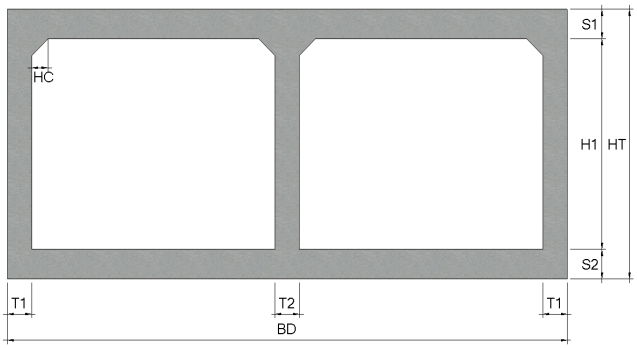

< 기본산출변수 >

산출변수	설명	변수값	단위	비고
T1	외벽 두께	600	mm	
T2	내벽 두께	400	mm	
HC	헌치 길이	350	mm	
CVL	암거 길이	1,000	mm	
HT	외벽 외측 높이	6,150	mm	
S1	상부 바닥 두께	800	mm	
H1	암거(련) 높이	4,500	mm	
S2	하부 바닥 두께	850	mm	
BD	암거 전체폭	11,600	mm	

LM142.12030 통로암거(2련) / (B)5.0m×(H)4.5m,토피:5m이하							
< 공사비 산출 항목 >							
구분	품명/규격	단위	수량	단가	금액	표준시장단가 코드	비고
본체	철근타설/펌프카 보통(S15, 150m3)	m3	26.585	23,158	615,655	EC201.02152	
	콘크리트 타설/장비사용 무근콘크리트	m3	1.18	27,151	32,038	EC110.12000	
	철근가공조립/현장가공 TYPE-2	ton	2.069	781,621	1,617,174	EE001.30000	
	합판거푸집 간단	m2	0.2	45,596	9,119	ED001.01000	
	합판거푸집 보통	m2	39.48	52,082	2,056,197	ED001.02000	
	소계				4,330,183	[A]	
부대공	지수판 (PVC 230×9.5㎜) 채움재 (스티로폼, t=20mm) 봉합재 (실런트,20×25㎜) 다웰바 (Φ32×1000㎜) (암거신축이음용 수팽창고무지수재 (20×10㎜) 스 페 이 셔 (슬라브및기초용) 스 페 이 셔 (벽체용) 아스팔트코팅 2회	sum	[A]의	12%	519,622	요율산출	
	소계				519,622	[B]	
합계					4,849,805	[A+B]	

< 객체단가 정의 및 해설 >

【단가정의】

① 이 단가는 통로암거의 시공을 기준한 것으로, 거푸집 설치 및 해체, 콘크리트 타설, 철근 가공조립, 부대작업(지수판, 채움재, 봉합재, 다웰바, 스페이셔, 지수재, 아스팔트코팅)을 포함한다.

② 비계, 동바리의 설치 및 해체비용을 제외한다.

③ 재료비·운반비의 포함 및 제외 사항은 다음과 같다.

- 포함 : 거푸집, 지수판, 채움재, 봉합재, 다웰바, 스페이셔, 지수재, 아스팔트코팅
- 제외 : 철근, 콘크리트

【적용기준】

① BIM라이브러리 정보

- 토목시설의 상세표준도 기반 BIM라이브러리(국토교통부/건설기술연구원)

② BIM단가 상세설명서 활용방법

- 본 단가는 상기의 BIM라이브러리에 기준한 것으로, 제시된 기준이 당해공사의 시공규모 또는 현장여건 및 작업조건 등과 부합하지 않는 경우에는 BIM단가를 조정 산출하여 적용할 수 있다.
- BIM단가 상세설명서를 활용하여 수량정보 및 공사비 산출항목을 변경할 수 있으며, 공사비 산출항목의 변경시에는 본 단가집의 공종별 표준시장단가를 적용한다.

【기본산출변수 상세정보는 별첨자료 참고】

LM142.12040 통로암거(2련) / (B)5.0m×(H)4.5m,토피:6m이하	
코드	LM142.12040
명칭	통로암거(2련)
규격	(B)5.0m×(H)4.5m,토피:6m이하
단위	m
적용단가(원)	5,115,998
노무비율(%)	73 %

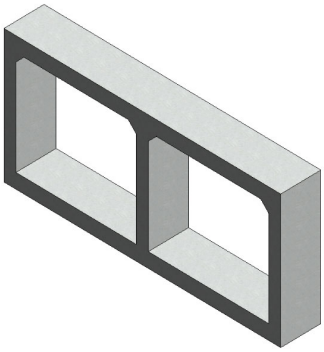

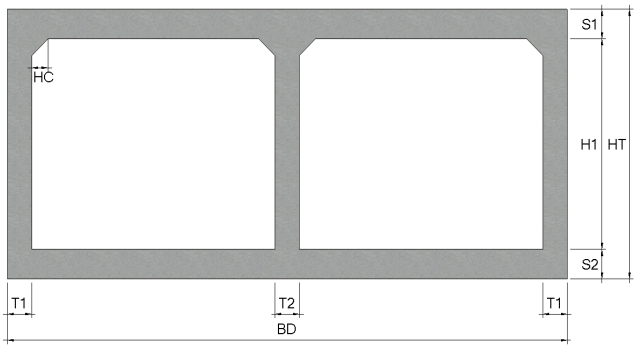

< 기본산출변수 >

산출변수	설명	변수값	단위	비고
T1	외벽 두께	700	mm	
T2	내벽 두께	500	mm	
HC	헌치 길이	400	mm	
CVL	암거 길이	1,000	mm	
HT	외벽 외측 높이	6,300	mm	
S1	상부 바닥 두께	900	mm	
H1	암거(련) 높이	4,500	mm	
S2	하부 바닥 두께	900	mm	
BD	암거 전체폭	11,900	mm	

LM142.12040 통로암거(2련) / (B)5.0m×(H)4.5m,토피:6m이하							
< 공사비 산출 항목 >							
구분	품명/규격	단위	수량	단가	금액	표준시장단가 코드	비고
본체	철근타설/펌프카 보통(S15, 150m3)	m3	30.29	23,158	701,456	EC201.02152	
	콘크리트 타설/장비사용 무근콘크리트	m3	1.21	27,151	32,853	EC110.12000	
	철근가공조립/현장가공 TYPE-2	ton	2.25	781,621	1,758,647	EE001.30000	
	합판거푸집 간단	m2	0.2	45,596	9,119	ED001.01000	
	합판거푸집 보통	m2	39.664	52,082	2,065,780	ED001.02000	
	소계				4,567,855	[A]	
부대공	지수판 (PVC 230×9.5㎜) 채움재 (스티로폼, t=20mm) 봉합재 (실런트,20×25㎜) 다웰바 (Φ32×1000㎜) (암거신축이음용 수팽창고무지수재 (20×10㎜) 스 페 이 셔 (슬라브및기초용) 스 페 이 셔 (벽체용) 아스팔트코팅 2회	sum	[A]의	12%	548,143	요율산출	
	소계				548,143	[B]	
합계					5,115,998	[A+B]	

< 객체단가 정의 및 해설 >

【단가정의】

① 이 단가는 통로암거의 시공을 기준한 것으로, 거푸집 설치 및 해체, 콘크리트 타설, 철근 가공조립, 부대작업(지수판, 채움재, 봉합재, 다웰바, 스페이셔, 지수재, 아스팔트코팅)을 포함한다.

② 비계, 동바리의 설치 및 해체비용을 제외한다.

③ 재료비·운반비의 포함 및 제외 사항은 다음과 같다.

- 포함 : 거푸집, 지수판, 채움재, 봉합재, 다웰바, 스페이셔, 지수재, 아스팔트코팅
- 제외 : 철근, 콘크리트

【적용기준】

① BIM라이브러리 정보

- 토목시설의 상세표준도 기반 BIM라이브러리(국토교통부/건설기술연구원)

② BIM단가 상세설명서 활용방법

- 본 단가는 상기의 BIM라이브러리에 기준한 것으로, 제시된 기준이 당해공사의 시공규모 또는 현장여건 및 작업조건 등과 부합하지 않는 경우에는 BIM단가를 조정 산출하여 적용할 수 있다.
- BIM단가 상세설명서를 활용하여 수량정보 및 공사비 산출항목을 변경할 수 있으며, 공사비 산출항목의 변경시에는 본 단가집의 공종별 표준시장단가를 적용한다.

【기본산출변수 상세정보는 별첨자료 참고】

LM142.12050 통로암거(2련) / (B)5.0m×(H)4.5m,토피:8m이하	
코드	LM142.12050
명칭	통로암거(2련)
규격	(B)5.0m×(H)4.5m,토피:8m이하
단위	m
적용단가(원)	5,556,384
노무비율(%)	74 %

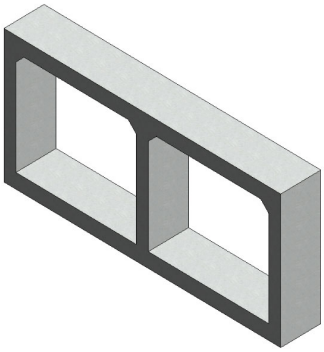

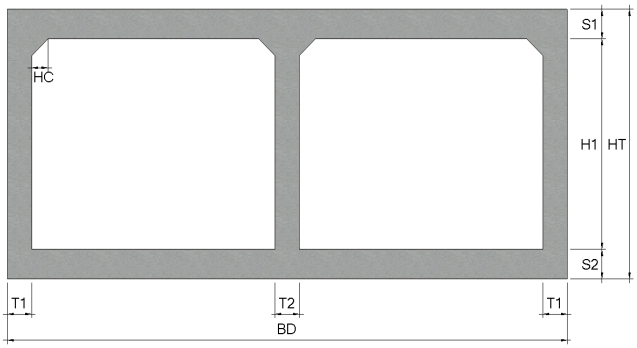

< 기본산출변수 >

산출변수	설명	변수값	단위	비고
T1	외벽 두께	800	mm	
T2	내벽 두께	550	mm	
HC	헌치 길이	450	mm	
CVL	암거 길이	1,000	mm	
HT	외벽 외측 높이	6,600	mm	
S1	상부 바닥 두께	1,050	mm	
H1	암거(련) 높이	4,500	mm	
S2	하부 바닥 두께	1,050	mm	
BD	암거 전체폭	12,150	mm	

LM142.12050 통로암거(2련) / (B)5.0m×(H)4.5m,토피:8m이하							
< 공사비 산출 항목 >							
구분	품명/규격	단위	수량	단가	금액	표준시장단가 코드	비고
본체	철근타설/펌프카 보통(S15, 150m3)	m3	35.596	23,158	824,332	EC201.02152	
	콘크리트 타설/장비사용 무근콘크리트	m3	1.235	27,151	33,531	EC110.12000	
	철근가공조립/현장가공 TYPE-2	ton	2.563	781,621	2,003,295	EE001.30000	
	합판거푸집 간단	m2	0.2	45,596	9,119	ED001.01000	
	합판거푸집 보통	m2	40.144	52,082	2,090,780	ED001.02000	
	소계				4,961,057	[A]	
부대공	지수판 (PVC 230×9.5㎜) 채움재 (스티로폼, t=20mm) 봉합재 (실런트,20×25㎜) 다웰바 (Φ32×1000㎜) (암거신축이음용 수팽창고무지수재 (20×10㎜) 스 페 이 셔 (슬라브및기초용) 스 페 이 셔 (벽체용) 아스팔트코팅 2회	sum	[A]의	12%	595,327	요율산출	
	소계				595,327	[B]	
합계					5,556,384	[A+B]	

< 객체단가 정의 및 해설 >

【단가정의】

① 이 단가는 통로암거의 시공을 기준한 것으로, 거푸집 설치 및 해체, 콘크리트 타설, 철근 가공조립, 부대작업(지수판, 채움재, 봉합재, 다웰바, 스페이셔, 지수재, 아스팔트코팅)을 포함한다.

② 비계, 동바리의 설치 및 해체비용을 제외한다.

③ 재료비·운반비의 포함 및 제외 사항은 다음과 같다.

- 포함 : 거푸집, 지수판, 채움재, 봉합재, 다웰바, 스페이셔, 지수재, 아스팔트코팅
- 제외 : 철근, 콘크리트

【적용기준】

① BIM라이브러리 정보

- 토목시설의 상세표준도 기반 BIM라이브러리(국토교통부/건설기술연구원)

② BIM단가 상세설명서 활용방법

- 본 단가는 상기의 BIM라이브러리에 기준한 것으로, 제시된 기준이 당해공사의 시공규모 또는 현장여건 및 작업조건 등과 부합하지 않는 경우에는 BIM단가를 조정 산출하여 적용할 수 있다.
- BIM단가 상세설명서를 활용하여 수량정보 및 공사비 산출항목을 변경할 수 있으며, 공사비 산출항목의 변경시에는 본 단가집의 공종별 표준시장단가를 적용한다.

【기본산출변수 상세정보는 별첨자료 참고】

12. 벽체

OD210.00100 단열벽체 / 그라스울(100이하)+석고보드	
코드	OD210.00100
명칭	단열벽체
규격	그라스울(100이하)+석고보드
단위	m2
적용단가(원)	26,670
노무비율(%)	92 %

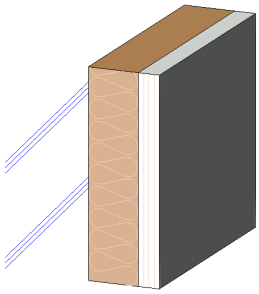

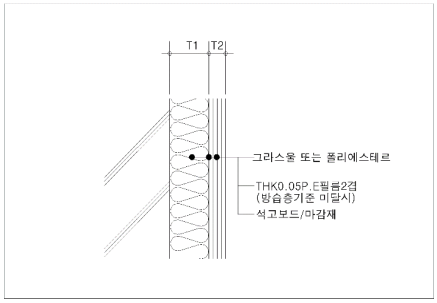

< 기본산출변수 >

산출변수	설명	변수값	단위	비고
LEN	벽체길이	1	m	
H	벽체높이	1	m	
T1	단열재 두께	90	mm	
T2	석고보드 두께	9.5	mm	

OD210.00100 단열벽체 / 그라스울(100이하)+석고보드							
< 공사비 산출 항목 >							
구분	품명/규격	단위	수량	단가	금액	표준시장단가 코드	비고
본체	단열재 핀사용 붙이기/벽 t=100mm 이	m2	1	14,631	14,631	OD010.40100	
	방수층보호재/pe필름 PE필름/수직부	m2	1	2,620	2,620	HS131.20000	
	석고판 본드붙임 1겹 붙임/벽	m2	1	9,419	9,419	OC311.01010	
	소계				26,670	[A]	
부대공		sum	[A]의	0%	0	요율산출	
	소계				0	[B]	
합계					26,670	[A+B]	

< 객체단가 정의 및 해설 >

【단가정의】

① 이 단가는 단열벽체 시공을 기준한 것으로 단열재(1겹) 붙임, PE필름 설치, 석고판 붙임 작업을 포함한다.

② 마감재는 별도 계상한다.

③ 재료비·운반비의 포함 및 제외 사항은 다음과 같다.

- 포함 : 알루미늄핀, 접착제, 석고본드
- 제외 : 단열재, 우레탄폼, PE필름, 석고판

【적용기준】

① BIM라이브러리 정보

- 건축시설의 상세표준도 기반 BIM라이브러리(한국토지주택공사)

② BIM단가 상세설명서 활용방법

- 본 단가는 상기의 BIM라이브러리에 기준한 것으로, 제시된 기준이 당해공사의 시공규모 또는 현장여건 및 작업조건 등과 부합하지 않는 경우에는 BIM단가를 조정 산출하여 적용할 수 있다.
- BIM단가 상세설명서를 활용하여 수량정보 및 공사비 산출항목을 변경할 수 있으며, 공사비 산출항목의 변경시에는 본 단가집의 공종별 표준시장단가를 적용한다.

【기본산출변수 상세정보는 별첨자료 참고】

OD210.00200 단열벽체 / 그라스울(200이하)+석고보드	
코드	OD210.00200
명칭	단열벽체
규격	그라스울(200이하)+석고보드
단위	m2
적용단가(원)	27,474
노무비율(%)	92 %

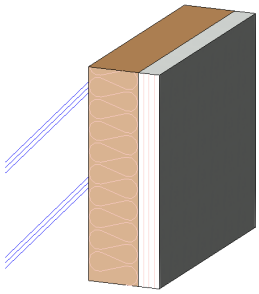

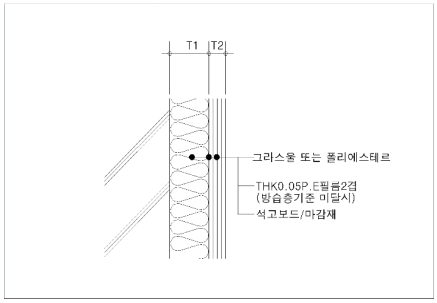

< 기본산출변수 >

산출변수	설명	변수값	단위	비고
LEN	벽체길이	1	m	
H	벽체높이	1	m	
T1	단열재 두께	135	mm	
T2	석고보드 두께	9.5	mm	

OD210.00200 단열벽체 / 그라스울(200이하)+석고보드

< 공사비 산출 항목 >

구분	품명/규격	단위	수량	단가	금액	표준시장단가 코드	비고
본체	단열재 핀사용 붙이기/벽 t=200mm 이	m2	1	15,435	15,435	OD010.40200	
	방수층보호재/pe필름 PE필름/수직부	m2	1	2,620	2,620	HS131.20000	
	석고판 본드붙임 1겹 붙임/벽	m2	1	9,419	9,419	OC311.01010	
	소계				27,474	[A]	
부대공		sum	[A]의	0%	0	요율산출	
	소계				0	[B]	
합계					27,474	[A+B]	

< 객체단가 정의 및 해설 >

【단가정의】

① 이 단가는 단열벽체 시공을 기준한 것으로 단열재(1겹) 붙임, PE필름 설치, 석고판 붙임 작업을 포함한다.

② 마감재는 별도 계상한다.

③ 재료비·운반비의 포함 및 제외 사항은 다음과 같다.

- 포함 : 알루미늄핀, 접착제, 석고본드
- 제외 : 단열재, 우레탄폼, PE필름, 석고판

【적용기준】

① BIM라이브러리 정보

- 건축시설의 상세표준도 기반 BIM라이브러리(한국토지주택공사)

② BIM단가 상세설명서 활용방법

- 본 단가는 상기의 BIM라이브러리에 기준한 것으로, 제시된 기준이 당해공사의 시공규모 또는 현장여건 및 작업조건 등과 부합하지 않는 경우에는 BIM단가를 조정 산출하여 적용할 수 있다.
- BIM단가 상세설명서를 활용하여 수량정보 및 공사비 산출항목을 변경할 수 있으며, 공사비 산출항목의 변경시에는 본 단가집의 공종별 표준시장단가를 적용한다.

【기본산출변수 상세정보는 별첨자료 참고】

OD210.00300 단열벽체 / 그라스울(300이하)+석고보드	
코드	OD210.00300
명칭	단열벽체
규격	그라스울(300이하)+석고보드
단위	m2
적용단가(원)	28,274
노무비율(%)	92 %

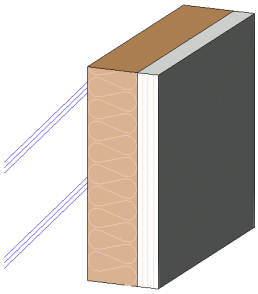

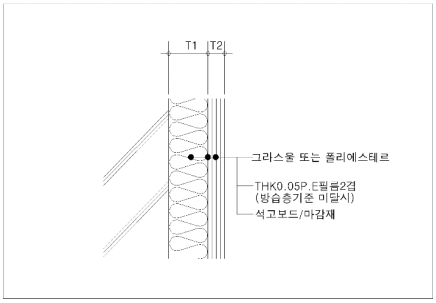

< 기본산출변수 >

산출변수	설명	변수값	단위	비고
LEN	벽체길이	1	m	
H	벽체높이	1	m	
T1	단열재 두께	220	mm	
T2	석고보드 두께	9.5	mm	

OD210.00300 단열벽체 / 그라스울(300이하)+석고보드							
< 공사비 산출 항목 >							
구분	품명/규격	단위	수량	단가	금액	표준시장단가 코드	비고
본체	단열재 핀사용 붙이기/벽 t=300mm 이	m2	1	16,235	16,235	OD010.40300	
	방수층보호재/pe필름 PE필름/수직부	m2	1	2,620	2,620	HS131.20000	
	석고판 본드붙임 1겹 붙임/벽	m2	1	9,419	9,419	OC311.01010	
	소계				28,274	[A]	
부대공		sum	[A]의	0%	0	요율산출	
	소계				0	[B]	
합계					28,274	[A+B]	

< 객체단가 정의 및 해설 >

【단가정의】

① 이 단가는 단열벽체 시공을 기준한 것으로 단열재(1겹) 붙임, PE필름 설치, 석고판 붙임 작업을 포함한다.

② 마감재는 별도 계상한다.

③ 재료비·운반비의 포함 및 제외 사항은 다음과 같다.

- 포함 : 알루미늄핀, 접착제, 석고본드
- 제외 : 단열재, 우레탄폼, PE필름, 석고판

【적용기준】

① BIM라이브러리 정보

- 건축시설의 상세표준도 기반 BIM라이브러리(한국토지주택공사)

② BIM단가 상세설명서 활용방법

- 본 단가는 상기의 BIM라이브러리에 기준한 것으로, 제시된 기준이 당해공사의 시공규모 또는 현장여건 및 작업조건 등과 부합하지 않는 경우에는 BIM단가를 조정 산출하여 적용할 수 있다.
- BIM단가 상세설명서를 활용하여 수량정보 및 공사비 산출항목을 변경할 수 있으며, 공사비 산출항목의 변경시에는 본 단가집의 공종별 표준시장단가를 적용한다.

【기본산출변수 상세정보는 별첨자료 참고】

OD110.00100 단열벽체 / 발포폴리스트렌(100이하)+석고보드	
코드	OD110.00100
명칭	단열벽체
규격	발포폴리스트렌(100이하)+석고보드
단위	m2
적용단가(원)	23,926
노무비율(%)	91 %

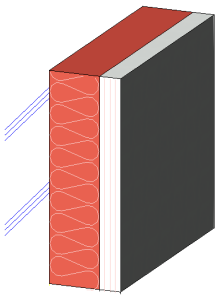

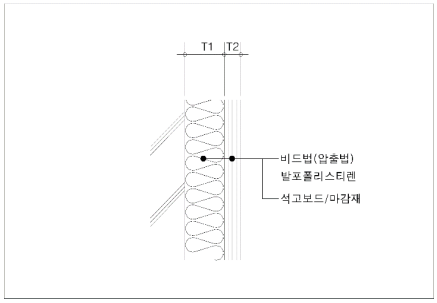

< 기본산출변수 >

산출변수	설명	변수값	단위	비고
LEN	벽체길이	1	m	
H	벽체높이	1	m	
T1	단열재두께	90	mm	
T2	석고보드두께	9.5	mm	

OD110.00100 단열벽체 / 발포폴리스트렌(100이하)+석고보드

< 공사비 산출 항목 >

구분	품명/규격	단위	수량	단가	금액	표준시장단가 코드	비고
본체	단열재 접착제 붙이기/벽 t=100mm 이	m2	1	14,507	14,507	OD010.20100	
	석고판 본드붙임 1겹 붙임/벽	m2	1	9,419	9,419	OC311.01010	
	소계				23,926	[A]	
부대공		sum	[A]의	0%	0	요율산출	
	소계				0	[B]	
합계					23,926	[A+B]	

< 객체단가 정의 및 해설 >

【단가정의】

① 이 단가는 단열벽체 시공을 기준한 것으로 단열재(1겹) 붙임, 석고판 붙임 작업을 포함한다.

② 마감재는 별도 계상한다.

③ 재료비·운반비의 포함 및 제외 사항은 다음과 같다.

- 포함 : 접착제, 석고본드
- 제외 : 단열재, 우레탄폼, 석고판

【적용기준】

① BIM라이브러리 정보

- 건축시설의 상세표준도 기반 BIM라이브러리(한국토지주택공사)

② BIM단가 상세설명서 활용방법

- 본 단가는 상기의 BIM라이브러리에 기준한 것으로, 제시된 기준이 당해공사의 시공규모 또는 현장여건 및 작업조건 등과 부합하지 않는 경우에는 BIM단가를 조정 산출하여 적용할 수 있다.
- BIM단가 상세설명서를 활용하여 수량정보 및 공사비 산출항목을 변경할 수 있으며, 공사비 산출항목의 변경시에는 본 단가집의 공종별 표준시장단가를 적용한다.

【기본산출변수 상세정보는 별첨자료 참고】

OD110.00200 단열벽체 / 발포폴리스트렌(200이하)+석고보드	
코드	OD110.00200
명칭	단열벽체
규격	발포폴리스트렌(200이하)+석고보드
단위	m2
적용단가(원)	24,730
노무비율(%)	91 %

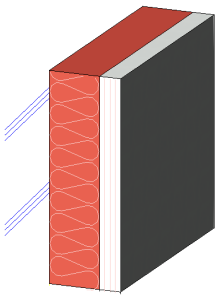

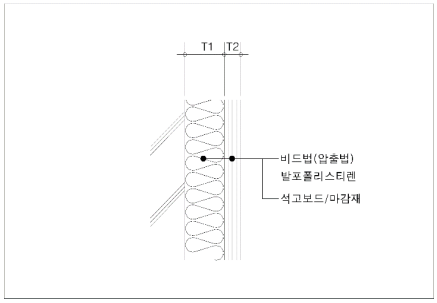

< 기본산출변수 >

산출변수	설명	변수값	단위	비고
LEN	벽체길이	1	m	
H	벽체높이	1	m	
T1	단열재두께	135	mm	
T2	석고보드두께	9.5	mm	

OD110.00200 단열벽체 / 발포폴리스트렌(200이하)+석고보드							
< 공사비 산출 항목 >							
구분	품명/규격	단위	수량	단가	금액	표준시장단가 코드	비고
본체	단열재 접착제 붙이기/벽 t=200mm 이	m2	1	15,311	15,311	OD010.20200	
	석고판 본드붙임 1겹 붙임/벽	m2	1	9,419	9,419	OC311.01010	
	소계				24,730	[A]	
부대공		sum	[A]의	0%	0	요율산출	
	소계				0	[B]	
합계					24,730	[A+B]	

< 객체단가 정의 및 해설 >

【단가정의】

① 이 단가는 단열벽체 시공을 기준한 것으로 단열재(1겹) 붙임, 석고판 붙임 작업을 포함한다.

② 마감재는 별도 계상한다.

③ 재료비·운반비의 포함 및 제외 사항은 다음과 같다.

- 포함 : 접착제, 석고본드
- 제외 : 단열재, 우레탄폼, 석고판

【적용기준】

① BIM라이브러리 정보

- 건축시설의 상세표준도 기반 BIM라이브러리(한국토지주택공사)

② BIM단가 상세설명서 활용방법

- 본 단가는 상기의 BIM라이브러리에 기준한 것으로, 제시된 기준이 당해공사의 시공규모 또는 현장여건 및 작업조건 등과 부합하지 않는 경우에는 BIM단가를 조정 산출하여 적용할 수 있다.
- BIM단가 상세설명서를 활용하여 수량정보 및 공사비 산출항목을 변경할 수 있으며, 공사비 산출항목의 변경시에는 본 단가집의 공종별 표준시장단가를 적용한다.

【기본산출변수 상세정보는 별첨자료 참고】

OD110.00300 단열벽체 / 발포폴리스틸렌(300이하)+석고보드	
코드	OD110.00300
명칭	단열벽체
규격	발포폴리스틸렌(300이하)+석고보드
단위	m2
적용단가(원)	25,531
노무비율(%)	91 %

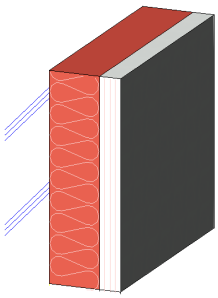

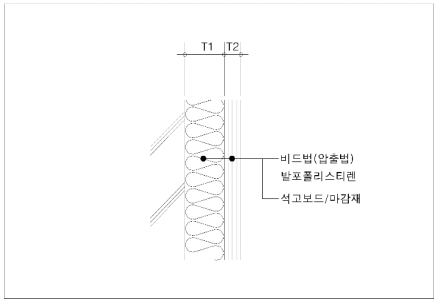

< 기본산출변수 >

산출변수	설명	변수값	단위	비고
LEN	벽체길이	1	m	
H	벽체높이	1	m	
T1	단열재두께	220	mm	
T2	석고보드두께	9.5	mm	

OD110.00300 단열벽체 / 발포폴리스틸렌(300이하)+석고보드

< 공사비 산출 항목 >

구분	품명/규격	단위	수량	단가	금액	표준시장단가 코드	비고
본체	단열재 접착제 붙이기/벽 t=300mm 이	m2	1	16,112	16,112	OD010.20300	
	석고판 본드붙임 1겹 붙임/벽	m2	1	9,419	9,419	OC311.01010	
	소계				25,531	[A]	
부대공		sum	[A]의	0%	0	요율산출	
	소계				0	[B]	
합계					25,531	[A+B]	

< 객체단가 정의 및 해설 >

【단가정의】

① 이 단가는 단열벽체 시공을 기준한 것으로 단열재(1겹) 붙임, 석고판 붙임 작업을 포함한다.

② 마감재는 별도 계상한다.

③ 재료비·운반비의 포함 및 제외 사항은 다음과 같다.

- 포함 : 접착제, 석고본드
- 제외 : 단열재, 우레탄폼, 석고판

【적용기준】

① BIM라이브러리 정보

- 건축시설의 상세표준도 기반 BIM라이브러리(한국토지주택공사)

② BIM단가 상세설명서 활용방법

- 본 단가는 상기의 BIM라이브러리에 기준한 것으로, 제시된 기준이 당해공사의 시공규모 또는 현장여건 및 작업조건 등과 부합하지 않는 경우에는 BIM단가를 조정 산출하여 적용할 수 있다.
- BIM단가 상세설명서를 활용하여 수량정보 및 공사비 산출항목을 변경할 수 있으며, 공사비 산출항목의 변경시에는 본 단가집의 공종별 표준시장단가를 적용한다.

【기본산출변수 상세정보는 별첨자료 참고】

OD310.00100 단열벽체 / 경질우레탄폼(100이하)+석고보드	
코드	OD310.00100
명칭	단열벽체
규격	경질우레탄폼(100이하)+석고보드
단위	m2
적용단가(원)	22,355
노무비율(%)	92 %

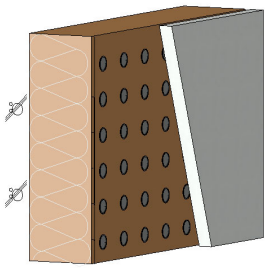

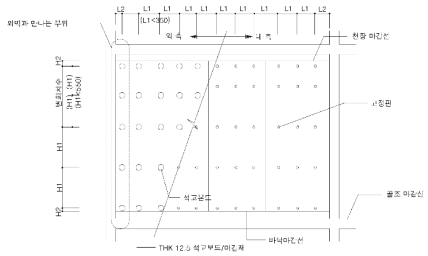

< 기본산출변수 >

산출변수	설명	변수값	단위	비고
LEN	벽체길이	1	m	
H	벽체높이	1	m	
T1	단열재두께	90	mm	
T2	석고보드두께	9.5	mm	

OD310.00100 단열벽체 / 경질우레탄폼(100이하)+석고보드							
< 공사비 산출 항목 >							
구분	품명/규격	단위	수량	단가	금액	표준시장단가 코드	비고
본체	단열재 타정 부착/벽 t=100mm 이하	m2	1	12,936	12,936	OD010.50100	
	석고판 본드붙임 1겹 붙임/벽	m2	1	9,419	9,419	OC311.01010	
	소계				22,355	[A]	
부대공		sum	[A]의	0%	0	요율산출	
	소계				0	[B]	
합계					22,355	[A+B]	

< 객체단가 정의 및 해설 >

【단가정의】

① 이 단가는 단열벽체 시공을 기준한 것으로 단열재(1겹) 붙임, 석고판 붙임 작업을 포함한다.

② 마감재는 별도 계상한다.

③ 재료비·운반비의 포함 및 제외 사항은 다음과 같다.

- 포함 : 석고본드
- 제외 : 단열재, 화스너, 우레탄폼, 석고판

【적용기준】

① BIM라이브러리 정보

- 건축시설의 상세표준도 기반 BIM라이브러리(한국토지주택공사)

② BIM단가 상세설명서 활용방법

- 본 단가는 상기의 BIM라이브러리에 기준한 것으로, 제시된 기준이 당해공사의 시공규모 또는 현장여건 및 작업조건 등과 부합하지 않는 경우에는 BIM단가를 조정 산출하여 적용할 수 있다.
- BIM단가 상세설명서를 활용하여 수량정보 및 공사비 산출항목을 변경할 수 있으며, 공사비 산출항목의 변경시에는 본 단가집의 공종별 표준시장단가를 적용한다.

【기본산출변수 상세정보는 별첨자료 참고】

OD310.00200 단열벽체 / 경질우레탄폼(200이하)+석고보드	
코드	OD310.00200
명칭	단열벽체
규격	경질우레탄폼(200이하)+석고보드
단위	m2
적용단가(원)	23,397
노무비율(%)	92 %

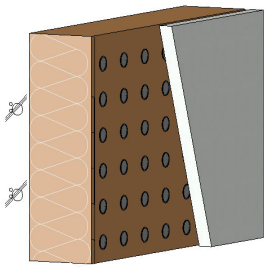

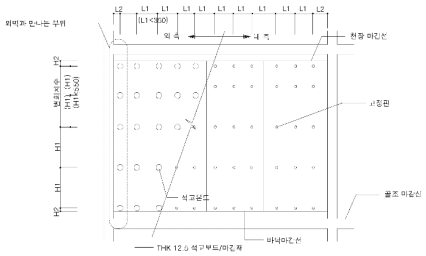

< 기본산출변수 >

산출변수	설명	변수값	단위	비고
LEN	벽체길이	1	m	
H	벽체높이	1	m	
T1	단열재두께	135	mm	
T2	석고보드두께	9.5	mm	

OD310.00200 단열벽체 / 경질우레탄폼(200이하)+석고보드							
< 공사비 산출 항목 >							
구분	품명/규격	단위	수량	단가	금액	표준시장단가 코드	비고
본체	단열재 타정 부착/벽 t=200mm 이하	m2	1	13,978	13,978	OD010.50200	
	석고판 본드붙임 1겹 붙임/벽	m2	1	9,419	9,419	OC311.01010	
	소계				23,397	[A]	
부대공		sum	[A]의	0%	0	요율산출	
	소계				0	[B]	
합계					23,397	[A+B]	

< 객체단가 정의 및 해설 >

【단가정의】

① 이 단가는 단열벽체 시공을 기준한 것으로 단열재(1겹) 붙임, 석고판 붙임 작업을 포함한다.

② 마감재는 별도 계상한다.

③ 재료비·운반비의 포함 및 제외 사항은 다음과 같다.

- 포함 : 석고본드
- 제외 : 단열재, 화스너, 우레탄폼, 석고판

【적용기준】

① BIM라이브러리 정보

- 건축시설의 상세표준도 기반 BIM라이브러리(한국토지주택공사)

② BIM단가 상세설명서 활용방법

- 본 단가는 상기의 BIM라이브러리에 기준한 것으로, 제시된 기준이 당해공사의 시공규모 또는 현장여건 및 작업조건 등과 부합하지 않는 경우에는 BIM단가를 조정 산출하여 적용할 수 있다.
- BIM단가 상세설명서를 활용하여 수량정보 및 공사비 산출항목을 변경할 수 있으며, 공사비 산출항목의 변경시에는 본 단가집의 공종별 표준시장단가를 적용한다.

【기본산출변수 상세정보는 별첨자료 참고】

OD310.00300 단열벽체 / 경질우레탄폼(300이하)+석고보드	
코드	OD310.00300
명칭	단열벽체
규격	경질우레탄폼(300이하)+석고보드
단위	m2
적용단가(원)	23,995
노무비율(%)	93 %

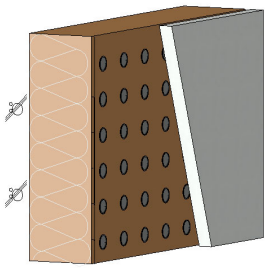

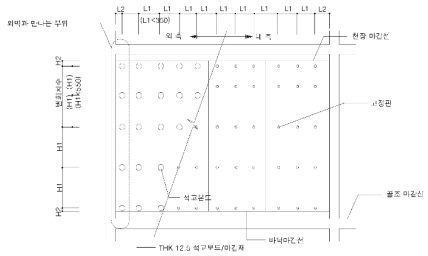

< 기본산출변수 >

산출변수	설명	변수값	단위	비고
LEN	벽체길이	1	m	
H	벽체높이	1	m	
T1	단열재두께	220	mm	
T2	석고보드두께	9.5	mm	

OD310.00300 단열벽체 / 경질우레탄폼(300이하)+석고보드							
< 공사비 산출 항목 >							
구분	품명/규격	단위	수량	단가	금액	표준시장단가 코드	비고
본체	단열재 타정 부착/벽 t=300mm 이하	m2	1	14,576	14,576	OD010.50300	
	석고판 본드붙임 1겹 붙임/벽	m2	1	9,419	9,419	OC311.01010	
	소계				23,995	[A]	
부대공		sum	[A]의	0%	0	요율산출	
	소계				0	[B]	
합계					23,995	[A+B]	

< 객체단가 정의 및 해설 >

【단가정의】

① 이 단가는 단열벽체 시공을 기준한 것으로 단열재(1겹) 붙임, 석고판 붙임 작업을 포함한다.

② 마감재는 별도 계상한다.

③ 재료비·운반비의 포함 및 제외 사항은 다음과 같다.

- 포함 : 석고본드
- 제외 : 단열재, 화스너, 우레탄폼, 석고판

【적용기준】

① BIM라이브러리 정보

- 건축시설의 상세표준도 기반 BIM라이브러리(한국토지주택공사)

② BIM단가 상세설명서 활용방법

- 본 단가는 상기의 BIM라이브러리에 기준한 것으로, 제시된 기준이 당해공사의 시공규모 또는 현장여건 및 작업조건 등과 부합하지 않는 경우에는 BIM단가를 조정 산출하여 적용할 수 있다.
- BIM단가 상세설명서를 활용하여 수량정보 및 공사비 산출항목을 변경할 수 있으며, 공사비 산출항목의 변경시에는 본 단가집의 공종별 표준시장단가를 적용한다.

【기본산출변수 상세정보는 별첨자료 참고】

FA110.10006 조적벽체 / 시멘트모르타르(6)	
코드	FA110.10006
명칭	조적벽체
규격	시멘트모르타르(6)
단위	m2
적용단가(원)	40,766
노무비율(%)	98 %

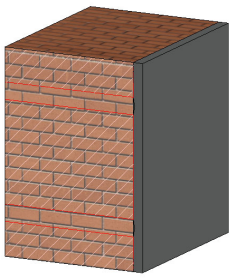

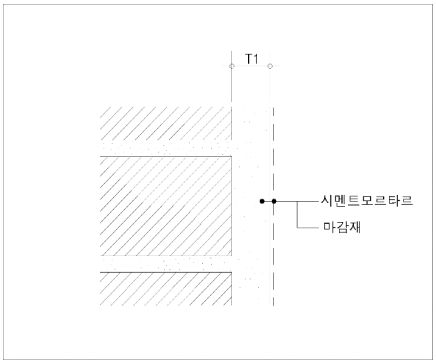

< 기본산출변수 >

산출변수	설명	변수값	단위	비고
LEN	벽체길이	1	m	
H	벽체높이	1	m	
T1	시멘트모르타르두께	6	mm	

FA110.10006 조적벽체 / 시멘트모르타르(6)

< 공사비 산출 항목 >

구분	품명/규격	단위	수량	단가	금액	표준시장단가 코드	비고
본체	시멘트벽돌(0.5B 쌓기) 3.6m이하	m2	1	26,625	26,625	FA111.00100	
	시멘트모르타르 바름(1회) 3.6m이하	m2	1	14,141	14,141	GA110.01100	
	소계				40,766	[A]	
부대공		sum	[A]의	0%	0	요율산출	
	소계				0	[B]	
합계					40,766	[A+B]	

< 객체단가 정의 및 해설 >

【단가정의】

① 이 단가는 조적벽체 시공을 기준한 것으로, 시멘트벽돌 쌓기, 시멘트모르타르 바름 작업을 포함한다.

② 마감재는 별도 계상한다.

③ 재료비·운반비의 포함 및 제외 사항은 다음과 같다.

- 제외 : 시멘트벽돌, 시멘트모르타르

【적용기준】

① BIM라이브러리 정보

- 건축시설의 상세표준도 기반 BIM라이브러리(한국토지주택공사)

② BIM단가 상세설명서 활용방법

- 본 단가는 상기의 BIM라이브러리에 기준한 것으로, 제시된 기준이 당해공사의 시공규모 또는 현장여건 및 작업조건 등과 부합하지 않는 경우에는 BIM단가를 조정 산출하여 적용할 수 있다.
- BIM단가 상세설명서를 활용하여 수량정보 및 공사비 산출항목을 변경할 수 있으며, 공사비 산출항목의 변경시에는 본 단가집의 공종별 표준시장단가를 적용한다.

【기본산출변수 상세정보는 별첨자료 참고】

FA110.10015 조적벽체 / 시멘트모르타르(15)	
코드	FA110.10015
명칭	조적벽체
규격	시멘트모르타르(15)
단위	m2
적용단가(원)	46,699
노무비율(%)	98 %

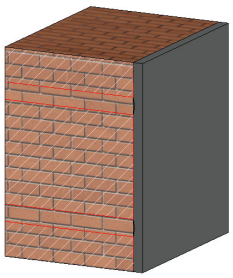

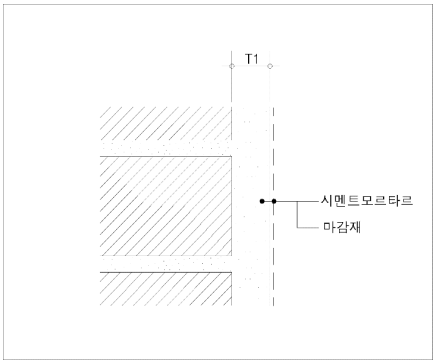

< 기본산출변수 >

산출변수	설명	변수값	단위	비고
LEN	벽체길이	1	m	
H	벽체높이	1	m	
T1	시멘트모르타르두께	15	mm	

FA110.10015 조적벽체 / 시멘트모르타르(15)

< 공사비 산출 항목 >

구분	품명/규격	단위	수량	단가	금액	표준시장단가 코드	비고
본체	시멘트벽돌(0.5B 쌓기) 3.6m이하	m2	1	26,625	26,625	FA111.00100	
	시멘트모르타르 바름(2회) 3.6m이하	m2	1	20,074	20,074	GA110.02100	
	소계				46,699	[A]	
부대공		sum	[A]의	0%	0	요율산출	
	소계				0	[B]	
합계					46,699	[A+B]	

< 객체단가 정의 및 해설 >

【단가정의】

① 이 단가는 조적벽체 시공을 기준한 것으로, 시멘트벽돌 쌓기, 시멘트모르타르 바름 작업을 포함한다.

② 마감재는 별도 계상한다.

③ 재료비·운반비의 포함 및 제외 사항은 다음과 같다.

- 제외 : 시멘트벽돌, 시멘트모르타르

【적용기준】

① BIM라이브러리 정보

- 건축시설의 상세표준도 기반 BIM라이브러리(한국토지주택공사)

② BIM단가 상세설명서 활용방법

- 본 단가는 상기의 BIM라이브러리에 기준한 것으로, 제시된 기준이 당해공사의 시공규모 또는 현장여건 및 작업조건 등과 부합하지 않는 경우에는 BIM단가를 조정 산출하여 적용할 수 있다.
- BIM단가 상세설명서를 활용하여 수량정보 및 공사비 산출항목을 변경할 수 있으며, 공사비 산출항목의 변경시에는 본 단가집의 공종별 표준시장단가를 적용한다.

【기본산출변수 상세정보는 별첨자료 참고】

FA110.10018 조적벽체 / 시멘트모르타르(18)	
코드	FA110.10018
명칭	조적벽체
규격	시멘트모르타르(18)
단위	m2
적용단가(원)	46,699
노무비율(%)	98 %

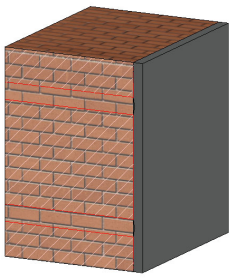

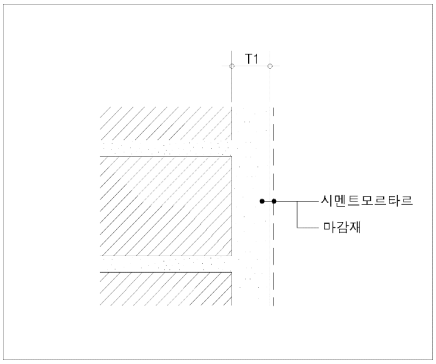

< 기본산출변수 >

산출변수	설명	변수값	단위	비고
LEN	벽체길이	1	m	
H	벽체높이	1	m	
T1	시멘트모르타르두께	18	mm	

FA110.10018 조적벽체 / 시멘트모르타르(18)							
< 공사비 산출 항목 >							
구분	품명/규격	단위	수량	단가	금액	표준시장단가 코드	비고
본체	시멘트벽돌(0.5B 쌓기) 3.6m이하	m2	1	26,625	26,625	FA111.00100	
	시멘트모르타르 바름(2회) 3.6m이하	m2	1	20,074	20,074	GA110.02100	
	소계				46,699	[A]	
부대공		sum	[A]의	0%	0	요율산출	
	소계				0	[B]	
합계					46,699	[A+B]	

< 객체단가 정의 및 해설 >

【단가정의】

① 이 단가는 조적벽체 시공을 기준한 것으로, 시멘트벽돌 쌓기, 시멘트모르타르 바름 작업을 포함한다.

② 마감재는 별도 계상한다.

③ 재료비·운반비의 포함 및 제외 사항은 다음과 같다.

- 제외 : 시멘트벽돌, 시멘트모르타르

【적용기준】

① BIM라이브러리 정보

- 건축시설의 상세표준도 기반 BIM라이브러리(한국토지주택공사)

② BIM단가 상세설명서 활용방법

- 본 단가는 상기의 BIM라이브러리에 기준한 것으로, 제시된 기준이 당해공사의 시공규모 또는 현장여건 및 작업조건 등과 부합하지 않는 경우에는 BIM단가를 조정 산출하여 적용할 수 있다.
- BIM단가 상세설명서를 활용하여 수량정보 및 공사비 산출항목을 변경할 수 있으며, 공사비 산출항목의 변경시에는 본 단가집의 공종별 표준시장단가를 적용한다.

【기본산출변수 상세정보는 별첨자료 참고】

FA110.20000 조적벽체 / 석고보드	
코드	FA110.20000
명칭	조적벽체
규격	석고보드
단위	m2
적용단가(원)	36,044
노무비율(%)	95 %

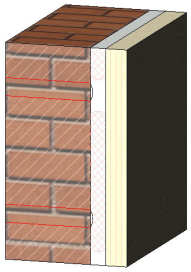

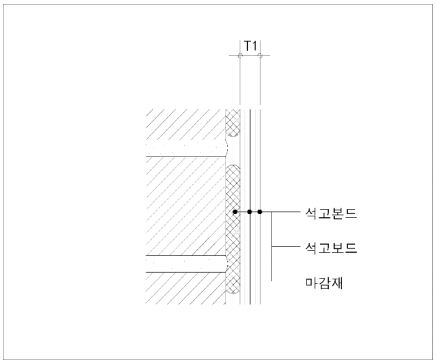

< 기본산출변수 >

산출변수	설명	변수값	단위	비고
LEN	벽체길이	1	m	
H	벽체높이	1	m	
T1	석고보드두께	9.5	mm	

FA110.20000 조적벽체 / 석고보드

< 공사비 산출 항목 >

구분	품명/규격	단위	수량	단가	금액	표준시장단가 코드	비고
본체	시멘트벽돌(0.5B 쌓기) 3.6m이하	m2	1	26,625	26,625	FA111.00100	
	석고판 본드붙임 1겹 붙임/벽	m2	1	9,419	9,419	OC311.01010	
	소계				36,044	[A]	
부대공		sum	[A]의	0%	0	요율산출	
	소계				0	[B]	
합계					36,044	[A+B]	

< 객체단가 정의 및 해설 >

【단가정의】

① 이 단가는 조적벽체 시공을 기준한 것으로, 시멘트벽돌 쌓기, 석고판 붙임 작업을 포함한다.

② 마감재는 별도 계상한다.

③ 재료비·운반비의 포함 및 제외 사항은 다음과 같다.

- 포함 : 본드
- 제외 : 시멘트벽돌, 석고판

【적용기준】

① BIM라이브러리 정보

- 건축시설의 상세표준도 기반 BIM라이브러리(한국토지주택공사)

② BIM단가 상세설명서 활용방법

- 본 단가는 상기의 BIM라이브러리에 기준한 것으로, 제시된 기준이 당해공사의 시공규모 또는 현장여건 및 작업조건 등과 부합하지 않는 경우에는 BIM단가를 조정 산출하여 적용할 수 있다.
- BIM단가 상세설명서를 활용하여 수량정보 및 공사비 산출항목을 변경할 수 있으며, 공사비 산출항목의 변경시에는 본 단가집의 공종별 표준시장단가를 적용한다.

【기본산출변수 상세정보는 별첨자료 참고】

FA110.20006 조적벽체 / 시멘트모르타르(6)+단열재+석고보드	
코드	FA110.20006
명칭	조적벽체
규격	시멘트모르타르(6)+단열재+석고보드
단위	m2
적용단가(원)	64,692
노무비율(%)	95 %

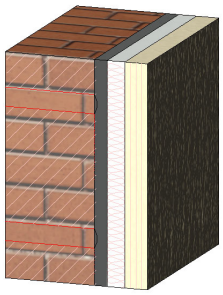

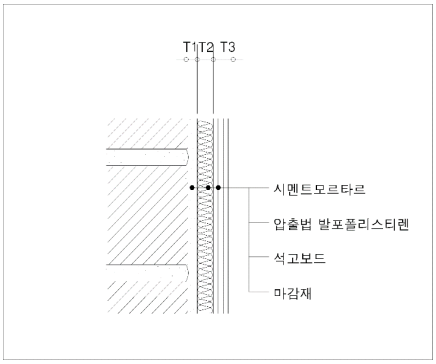

< 기본산출변수 >

산출변수	설명	변수값	단위	비고
LEN	벽체길이	1	m	
H	벽체높이	1	m	
T1	시멘트모르타르 두께	6	mm	
T2	단열재 두께	90	mm	
T3	석고보드 두께	9.5	mm	

FA110.20006 조적벽체 / 시멘트모르타르(6)+단열재+석고보드							
< 공사비 산출 항목 >							
구분	품명/규격	단위	수량	단가	금액	표준시장단가 코드	비고
본체	시멘트벽돌(0.5B 쌓기) 3.6m이하	m2	1	26,625	26,625	FA111.00100	
	시멘트모르타르 바름(1회) 3.6m이하	m2	1	14,141	14,141	GA110.01100	
	단열재 접착제 붙이기/벽 t=100mm 이	m2	1	14,507	14,507	OD010.20100	
	석고판 본드붙임 1겹 붙임/벽	m2	1	9,419	9,419	OC311.01010	
	소계				64,692	[A]	
부대공		sum	[A]의	0%	0	요율산출	
	소계				0	[B]	
합계					64,692	[A+B]	

< 객체단가 정의 및 해설 >

【단가정의】

① 이 단가는 조적벽체 시공을 기준한 것으로, 시멘트벽돌 쌓기, 시멘트모르타르 바름, 단열재 및 석고판 붙임 작업을 포함한다.

② 마감재는 별도 계상한다.

③ 재료비·운반비의 포함 및 제외 사항은 다음과 같다.

- 포함 : 접착제, 석고본드
- 제외 : 시멘트벽돌, 시멘트모르타르, 단열재(발포폴리스티렌), 우레탄폼, 석고판

【적용기준】

① BIM라이브러리 정보

- 건축시설의 상세표준도 기반 BIM라이브러리(한국토지주택공사)

② BIM단가 상세설명서 활용방법

- 본 단가는 상기의 BIM라이브러리에 기준한 것으로, 제시된 기준이 당해공사의 시공규모 또는 현장여건 및 작업조건 등과 부합하지 않는 경우에는 BIM단가를 조정 산출하여 적용할 수 있다.
- BIM단가 상세설명서를 활용하여 수량정보 및 공사비 산출항목을 변경할 수 있으며, 공사비 산출항목의 변경시에는 본 단가집의 공종별 표준시장단가를 적용한다.

【기본산출변수 상세정보는 별첨자료 참고】

MA110.10018 타일마감벽체 / 시멘트모르타르(18)+타일(접착)	
코드	MA110.10018
명칭	타일마감벽체
규격	시멘트모르타르(18)+타일(접착)
단위	m2
적용단가(원)	46,681
노무비율(%)	97 %

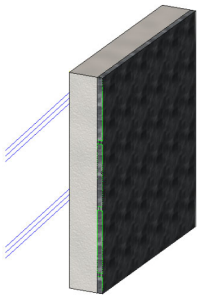

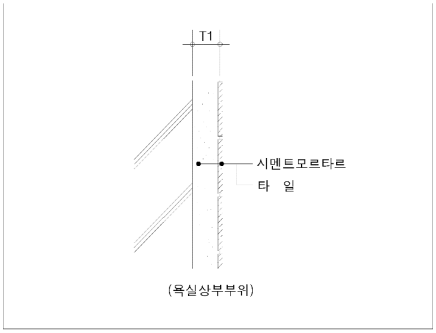

< 기본산출변수 >

산출변수	설명	변수값	단위	비고
LEN	벽체길이	1	m	
H	벽체높이	1	m	
T1	시멘트모르타르 두께	18	mm	

MA110.10018 타일마감벽체 / 시멘트모르타르(18)+타일(접착)

< 공사비 산출 항목 >

구분	품명/규격	단위	수량	단가	금액	표준시장단가 코드	비고
본체	시멘트모르타르 바름(2회) 3.6m이하	m2	1	20,074	20,074	GA110.02100	
	타일 접착붙이기/벽면 0.11~0.20㎡이하	m2	1	26,607	26,607	MA110.00320	
	소계				46,681	[A]	
부대공		sum	[A]의	0%	0	요율산출	
	소계				0	[B]	
합계					46,681	[A+B]	

< 객체단가 정의 및 해설 >

【단가정의】

① 이 단가는 타일마감벽체 시공을 기준한 것으로, 시멘트모르타르 바름, 타일붙임 작업을 포함한다.

② 재료비·운반비의 포함 및 제외 사항은 다음과 같다.

- 제외 : 시멘트모르타르, 타일, 줄눈

【적용기준】

① BIM라이브러리 정보

- 건축시설의 상세표준도 기반 BIM라이브러리(한국토지주택공사)

② BIM단가 상세설명서 활용방법

- 본 단가는 상기의 BIM라이브러리에 기준한 것으로, 제시된 기준이 당해공사의 시공규모 또는 현장여건 및 작업조건 등과 부합하지 않는 경우에는 BIM단가를 조정 산출하여 적용할 수 있다.
- BIM단가 상세설명서를 활용하여 수량정보 및 공사비 산출항목을 변경할 수 있으며, 공사비 산출항목의 변경시에는 본 단가집의 공종별 표준시장단가를 적용한다.

【기본산출변수 상세정보는 별첨자료 참고】

MA110.20006 타일마감벽체 / 시멘트모르타르(6)+타일(압착)	
코드	MA110.20006
명칭	타일마감벽체
규격	시멘트모르타르(6)+타일(압착)
단위	m2
적용단가(원)	53,828
노무비율(%)	97 %

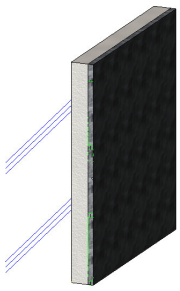

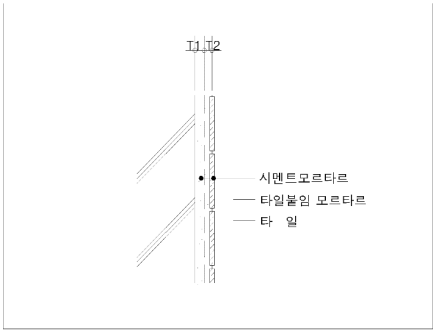

< 기본산출변수 >

산출변수	설명	변수값	단위	비고
LEN	벽체길이	1	m	
H	벽체높이	1	m	
T1	시멘트모르타르 두께	6	mm	
T2	타일붙임 모르타르 두께	5	mm	

MA110.20006 타일마감벽체 / 시멘트모르타르(6)+타일(압착)							
< 공사비 산출 항목 >							
구분	품명/규격	단위	수량	단가	금액	표준시장단가 코드	비고
본체	시멘트모르타르 바름(1회) 3.6m이하	m2	1	14,141	14,141	GA110.01100	
	타일 압착붙이기 / 벽면 0.11~0.20㎡이	m2	1	39,687	39,687	MA110.00220	
	소계				53,828	[A]	
부대공		sum	[A]의	0%	0	요율산출	
	소계				0	[B]	
합계					53,828	[A+B]	

< 객체단가 정의 및 해설 >

【단가정의】

① 이 단가는 타일마감벽체 시공을 기준한 것으로, 시멘트모르타르 바름, 타일붙임 작업을 포함한다.

② 재료비·운반비의 포함 및 제외 사항은 다음과 같다.

- 제외 : 시멘트모르타르, 타일, 줄눈

【적용기준】

① BIM라이브러리 정보

- 건축시설의 상세표준도 기반 BIM라이브러리(한국토지주택공사)

② BIM단가 상세설명서 활용방법

- 본 단가는 상기의 BIM라이브러리에 기준한 것으로, 제시된 기준이 당해공사의 시공규모 또는 현장여건 및 작업조건 등과 부합하지 않는 경우에는 BIM단가를 조정 산출하여 적용할 수 있다.
- BIM단가 상세설명서를 활용하여 수량정보 및 공사비 산출항목을 변경할 수 있으며, 공사비 산출항목의 변경시에는 본 단가집의 공종별 표준시장단가를 적용한다.

【기본산출변수 상세정보는 별첨자료 참고】

MA110.20012 타일마감벽체 / 시멘트모르타르(12)+타일(압착)	
코드	MA110.20012
명칭	타일마감벽체
규격	시멘트모르타르(12)+타일(압착)
단위	m2
적용단가(원)	59,761
노무비율(%)	97 %

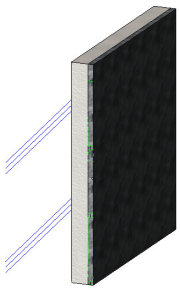

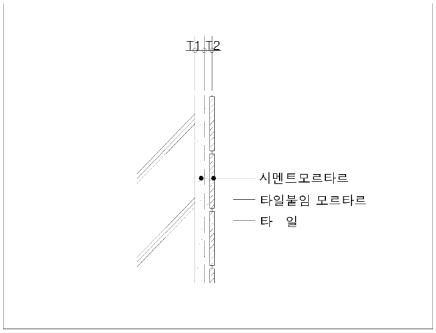

< 기본산출변수 >

산출변수	설명	변수값	단위	비고
LEN	벽체길이	1	m	
H	벽체높이	1	m	
T1	시멘트모르타르 두께	12	mm	
T2	타일붙임 모르타르 두께	5	mm	

MA110.20012 타일마감벽체 / 시멘트모르타르(12)+타일(압착)							
< 공사비 산출 항목 >							
구분	품명/규격	단위	수량	단가	금액	표준시장단가 코드	비고
본체	시멘트모르타르 바름(2회) 3.6m이하	m2	1	20,074	20,074	GA110.02100	
	타일 압착붙이기 / 벽면 0.11~0.20㎡이	m2	1	39,687	39,687	MA110.00220	
	소계				59,761	[A]	
부대공		sum	[A]의	0%	0	요율산출	
	소계				0	[B]	
합계					59,761	[A+B]	

< 객체단가 정의 및 해설 >

【단가정의】

① 이 단가는 타일마감벽체 시공을 기준한 것으로, 시멘트모르타르 바름, 타일붙임 작업을 포함한다.

② 재료비·운반비의 포함 및 제외 사항은 다음과 같다.

- 제외 : 시멘트모르타르, 타일, 줄눈

【적용기준】

① BIM라이브러리 정보

- 건축시설의 상세표준도 기반 BIM라이브러리(한국토지주택공사)

② BIM단가 상세설명서 활용방법

- 본 단가는 상기의 BIM라이브러리에 기준한 것으로, 제시된 기준이 당해공사의 시공규모 또는 현장여건 및 작업조건 등과 부합하지 않는 경우에는 BIM단가를 조정 산출하여 적용할 수 있다.
- BIM단가 상세설명서를 활용하여 수량정보 및 공사비 산출항목을 변경할 수 있으며, 공사비 산출항목의 변경시에는 본 단가집의 공종별 표준시장단가를 적용한다.

【기본산출변수 상세정보는 별첨자료 참고】

13. 경량천장

JI110.10300 경량천장 / 경량천장철골틀(300mm)+석고보드	
코드	JI110.10300
명칭	경량천장
규격	경량천장철골틀(300mm)+석고보드
단위	m2
적용단가(원)	23,794
노무비율(%)	95 %

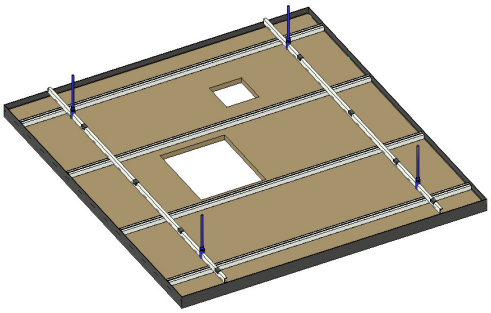

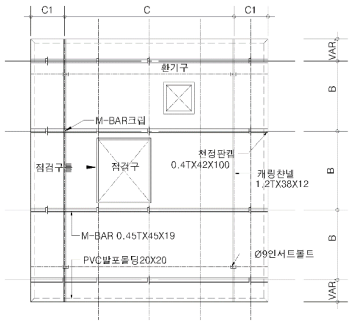

< 기본산출변수 >

산출변수	설명	변수값	단위	비고
LEN	천장길이	1	m	
W	천장폭	1	m	
B	BAR간격	300	mm	

JI110.10300 경량천장 / 경량천장철골틀(300mm)+석고보드							
< 공사비 산출 항목 >							
구분	품명/규격	단위	수량	단가	금액	표준시장단가 코드	비고
본체	경량철골천장틀 BAR 간격 300mm	m2	1	11,288	11,288	JI500.03000	
	석고판 못붙임/ 바탕용 1겹 붙임/천장	m2	1	12,506	12,506	OC321.00010	
	소계				23,794	[A]	
부대공		sum	[A]의	0%	0	요율산출	
	소계				0	[B]	
합계					23,794	[A+B]	

< 객체단가 정의 및 해설 >

【단가정의】

① 이 단가는 경량철골천장 시공을 기준한 것으로, 경량철골천장틀 설치, 석고판 설치 작업을 포함한다.

② 마감재는 별도 계상한다.

③ 재료비·운반비의 포함 및 제외 사항은 다음과 같다.

- 포함 : 못 등 잡재료비
- 제외 : 경량천장철골틀, 석고판

【적용기준】

① BIM라이브러리 정보

- 건축시설의 상세표준도 기반 BIM라이브러리(한국토지주택공사)

② BIM단가 상세설명서 활용방법

- 본 단가는 상기의 BIM라이브러리에 기준한 것으로, 제시된 기준이 당해공사의 시공규모 또는 현장여건 및 작업조건 등과 부합하지 않는 경우에는 BIM단가를 조정 산출하여 적용할 수 있다.
- BIM단가 상세설명서를 활용하여 수량정보 및 공사비 산출항목을 변경할 수 있으며, 공사비 산출항목의 변경시에는 본 단가집의 공종별 표준시장단가를 적용한다.

【기본산출변수 상세정보는 별첨자료 참고】

JI110.10450 경량천장 / 경량천장철골틀(450mm)+석고보드	
코드	JI110.10450
명칭	경량천장
규격	경량천장철골틀(450mm)+석고보드
단위	m2
적용단가(원)	23,296
노무비율(%)	95 %

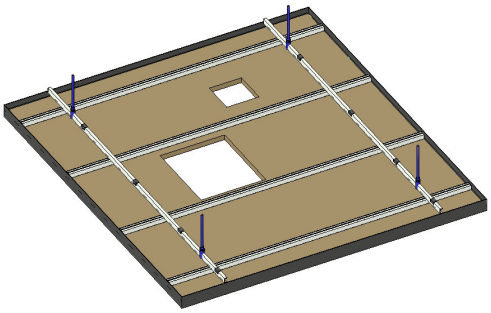

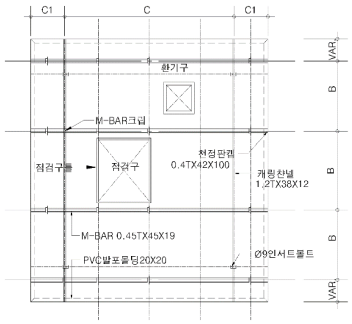

< 기본산출변수 >

산출변수	설명	변수값	단위	비고
LEN	천장길이	1	m	
W	천장폭	1	m	
B	BAR간격	450	mm	

JI110.10450 경량천장 / 경량천장철골틀(450mm)+석고보드

< 공사비 산출 항목 >

구분	품명/규격	단위	수량	단가	금액	표준시장단가 코드	비고
본체	경량철골천장틀 BAR 간격 450mm	m2	1	10,790	10,790	JI500.04500	
	석고판 못붙임/ 바탕용 1겹 붙임/천장	m2	1	12,506	12,506	OC321.00010	
	소계				23,296	[A]	
부대공		sum	[A]의	0%	0	요율산출	
	소계				0	[B]	
합계					23,296	[A+B]	

< 객체단가 정의 및 해설 >

【단가정의】

① 이 단가는 경량철골천장 시공을 기준한 것으로, 경량철골천장틀 설치, 석고판 설치 작업을 포함한다.

② 마감재는 별도 계상한다.

③ 재료비·운반비의 포함 및 제외 사항은 다음과 같다.

- 포함 : 못 등 잡재료비
- 제외 : 경량천장철골틀, 석고판

【적용기준】

① BIM라이브러리 정보

- 건축시설의 상세표준도 기반 BIM라이브러리(한국토지주택공사)

② BIM단가 상세설명서 활용방법

- 본 단가는 상기의 BIM라이브러리에 기준한 것으로, 제시된 기준이 당해공사의 시공규모 또는 현장여건 및 작업조건 등과 부합하지 않는 경우에는 BIM단가를 조정 산출하여 적용할 수 있다.
- BIM단가 상세설명서를 활용하여 수량정보 및 공사비 산출항목을 변경할 수 있으며, 공사비 산출항목의 변경시에는 본 단가집의 공종별 표준시장단가를 적용한다.

【기본산출변수 상세정보는 별첨자료 참고】

JI110.10600 경량천장 / 경량천장철골틀(600mm)+석고보드	
코드	JI110.10600
명칭	경량천장
규격	경량천장철골틀(600mm)+석고보드
단위	m2
적용단가(원)	22,561
노무비율(%)	95 %

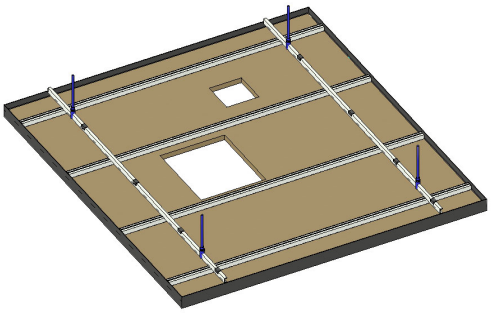

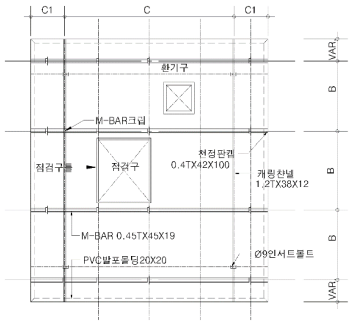

< 기본산출변수 >

산출변수	설명	변수값	단위	비고
LEN	천장길이	1	m	
W	천장폭	1	m	
B	BAR간격	600	mm	

JI110.10600 경량천장 / 경량천장철골틀(600mm)+석고보드							
< 공사비 산출 항목 >							
구분	품명/규격	단위	수량	단가	금액	표준시장단가 코드	비고
본체	경량철골천장틀 BAR 간격 600mm	m2	1	10,055	10,055	JI500.06000	
	석고판 못붙임/ 바탕용 1겹 붙임/천장	m2	1	12,506	12,506	OC321.00010	
	소계				22,561	[A]	
부대공		sum	[A]의	0%	0	요율산출	
	소계				0	[B]	
합계					22,561	[A+B]	

< 객체단가 정의 및 해설 >

【단가정의】

① 이 단가는 경량철골천장 시공을 기준한 것으로, 경량철골천장틀 설치, 석고판 설치 작업을 포함한다.

② 마감재는 별도 계상한다.

③ 재료비·운반비의 포함 및 제외 사항은 다음과 같다.

- 포함 : 못 등 잡재료비
- 제외 : 경량천장철골틀, 석고판

【적용기준】

① BIM라이브러리 정보

- 건축시설의 상세표준도 기반 BIM라이브러리(한국토지주택공사)

② BIM단가 상세설명서 활용방법

- 본 단가는 상기의 BIM라이브러리에 기준한 것으로, 제시된 기준이 당해공사의 시공규모 또는 현장여건 및 작업조건 등과 부합하지 않는 경우에는 BIM단가를 조정 산출하여 적용할 수 있다.
- BIM단가 상세설명서를 활용하여 수량정보 및 공사비 산출항목을 변경할 수 있으며, 공사비 산출항목의 변경시에는 본 단가집의 공종별 표준시장단가를 적용한다.

【기본산출변수 상세정보는 별첨자료 참고】

JI110.20300 경량천장 / 경량천장철골틀(300mm)+흡음텍스	
코드	JI110.20300
명칭	경량천장
규격	경량천장철골틀(300mm)+흡음텍스
단위	m2
적용단가(원)	24,918
노무비율(%)	94 %

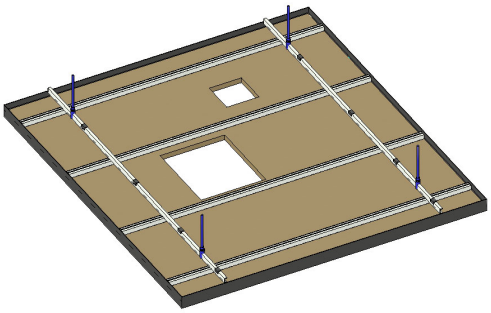

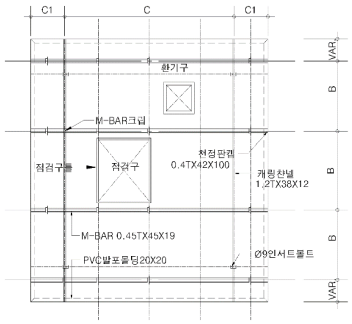

< 기본산출변수 >

산출변수	설명	변수값	단위	비고
LEN	천장길이	1	m	
W	천장폭	1	m	
B	BAR간격	300	mm	

JI110.20300 경량천장 / 경량천장철골틀(300mm)+흡음텍스

< 공사비 산출 항목 >

구분	품명/규격	단위	수량	단가	금액	표준시장단가 코드	비고
본체	경량철골천장틀 BAR 간격 300mm	m2	1	11,288	11,288	JI500.03000	
	천장텍스설치 흡음텍스(300 x 600㎜)	m2	1	13,630	13,630	OC120.30600	
	소계				24,918	[A]	
부대공		sum	[A]의	0%	0	요율산출	
	소계				0	[B]	
합계					24,918	[A+B]	

< 객체단가 정의 및 해설 >

【단가정의】

① 이 단가는 경량철골천장 시공을 기준한 것으로, 경량철골천장틀 설치, 흡음판 설치 작업을 포함한다.

② 재료비·운반비의 포함 및 제외 사항은 다음과 같다.

- 포함 : 못 등 잡재료비
- 제외 : 경량천장철골틀, 흡음텍스

【적용기준】

① BIM라이브러리 정보

- 토목시설의 상세표준도 기반 BIM라이브러리(국토교통부/건설기술연구원)

② BIM단가 상세설명서 활용방법

- 본 단가는 상기의 BIM라이브러리에 기준한 것으로, 제시된 기준이 당해공사의 시공규모 또는 현장여건 및 작업조건 등과 부합하지 않는 경우에는 BIM단가를 조정 산출하여 적용할 수 있다.
- BIM단가 상세설명서를 활용하여 수량정보 및 공사비 산출항목을 변경할 수 있으며, 공사비 산출항목의 변경시에는 본 단가집의 공종별 표준시장단가를 적용한다.

【기본산출변수 상세정보는 별첨자료 참고】

JI110.20450 경량천장 / 경량천장철골틀(450mm)+흡음텍스	
코드	JI110.20450
명칭	경량천장
규격	경량천장철골틀(450mm)+흡음텍스
단위	m2
적용단가(원)	24,420
노무비율(%)	94 %

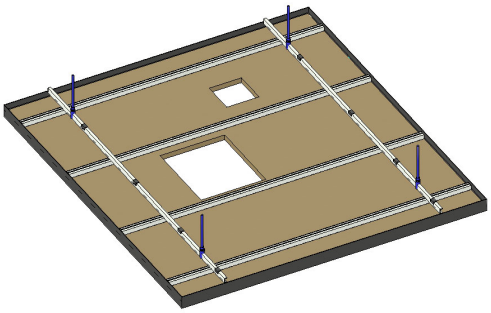

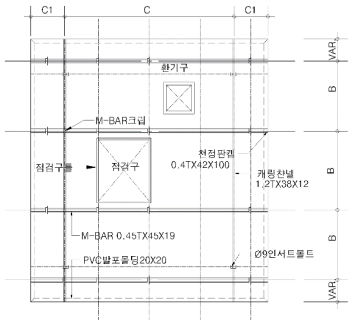

< 기본산출변수 >

산출변수	설명	변수값	단위	비고
LEN	천장길이	1	m	
W	천장폭	1	m	
B	BAR간격	450	mm	

JI110.20450 경량천장 / 경량천장철골틀(450mm)+흡음텍스

< 공사비 산출 항목 >

구분	품명/규격	단위	수량	단가	금액	표준시장단가 코드	비고
본체	경량철골천장틀 BAR 간격 450mm	m2	1	10,790	10,790	JI500.04500	
	천장텍스설치 흡음텍스(300 x 600㎜)	m2	1	13,630	13,630	OC120.30600	
	소계				24,420	[A]	
부대공		sum	[A]의	0%	0	요율산출	
	소계				0	[B]	
합계					24,420	[A+B]	

< 객체단가 정의 및 해설 >

【단가정의】

① 이 단가는 경량철골천장 시공을 기준한 것으로, 경량철골천장틀 설치, 흡음판 설치 작업을 포함한다.

② 재료비·운반비의 포함 및 제외 사항은 다음과 같다.

- 포함 : 못 등 잡재료비
- 제외 : 경량천장철골틀, 흡음텍스

【적용기준】

① BIM라이브러리 정보

- 토목시설의 상세표준도 기반 BIM라이브러리(국토교통부/건설기술연구원)

② BIM단가 상세설명서 활용방법

- 본 단가는 상기의 BIM라이브러리에 기준한 것으로, 제시된 기준이 당해공사의 시공규모 또는 현장여건 및 작업조건 등과 부합하지 않는 경우에는 BIM단가를 조정 산출하여 적용할 수 있다.
- BIM단가 상세설명서를 활용하여 수량정보 및 공사비 산출항목을 변경할 수 있으며, 공사비 산출항목의 변경시에는 본 단가집의 공종별 표준시장단가를 적용한다.

【기본산출변수 상세정보는 별첨자료 참고】

JI110.20650 경량천장 / 경량천장철골틀(600mm)+흡음텍스	
코드	JI110.20650
명칭	경량천장
규격	경량천장철골틀(600mm)+흡음텍스
단위	m2
적용단가(원)	23,685
노무비율(%)	94 %

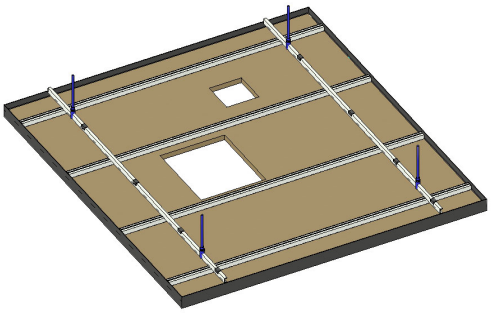

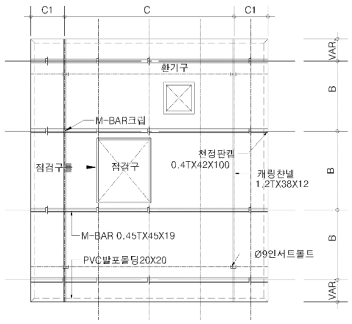

< 기본산출변수 >

산출변수	설명	변수값	단위	비고
LEN	천장길이	1	m	
W	천장폭	1	m	
B	BAR간격	600	mm	

JI110.20650 경량천장 / 경량천장철골틀(600mm)+흡음텍스

< 공사비 산출 항목 >

구분	품명/규격	단위	수량	단가	금액	표준시장단가 코드	비고
본체	경량철골천장틀 BAR 간격 600mm	m2	1	10,055	10,055	JI500.06000	
	천장텍스설치 흡음텍스(300 x 600㎜)	m2	1	13,630	13,630	OC120.30600	
	소계				23,685	[A]	
부대공		sum	[A]의	0%	0	요율산출	
	소계				0	[B]	
합계					23,685	[A+B]	

< 객체단가 정의 및 해설 >

【단가정의】

① 이 단가는 경량철골천장 시공을 기준한 것으로, 경량철골천장틀 설치, 흡음판 설치 작업을 포함한다.

② 재료비·운반비의 포함 및 제외 사항은 다음과 같다.

- 포함 : 못 등 잡재료비
- 제외 : 경량천장철골틀, 흡음텍스

【적용기준】

① BIM라이브러리 정보

- 토목시설의 상세표준도 기반 BIM라이브러리(국토교통부/건설기술연구원)

② BIM단가 상세설명서 활용방법

- 본 단가는 상기의 BIM라이브러리에 기준한 것으로, 제시된 기준이 당해공사의 시공규모 또는 현장여건 및 작업조건 등과 부합하지 않는 경우에는 BIM단가를 조정 산출하여 적용할 수 있다.
- BIM단가 상세설명서를 활용하여 수량정보 및 공사비 산출항목을 변경할 수 있으며, 공사비 산출항목의 변경시에는 본 단가집의 공종별 표준시장단가를 적용한다.

【기본산출변수 상세정보는 별첨자료 참고】

14.옥내강관

BA211.11025 옥내강관(일반배관 및 보온) / 고무발포보온재 / 강관 ø15mm, 보온두께 25mm이하	
코드	BA211.11025
명칭	옥내강관(일반배관 및 보온)
규격	고무발포보온재 / 강관 ø15mm, 보온두께 25mm이하
단위	m
적용단가(원)	15,392
노무비율(%)	93 %

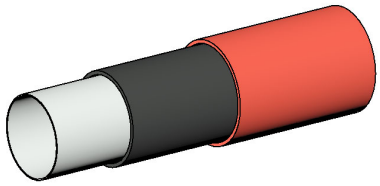

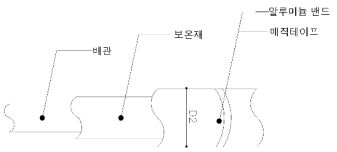

< 기본산출변수 >

산출변수	설명	변수값	단위	비고
LEN	배관길이	1	m	
D1	호칭지름	15	mm	
D2	바깥지름	21.7	mm	
T	두께	2.65	mm	
B	보온재두께	25	mm	

BA211.11025 옥내강관(일반배관 및 보온) / 고무발포보온재 / 강관 ø15mm, 보온두께 25mm이하							
< 공사비 산출 항목 >							
구분	품명/규격	단위	수량	단가	금액	표준시장단가 코드	비고
본체	강관옥내일반배관 D15mm(탄소용강관	m	1	7,936	7,936	BA211.10000	
	관보온/고무발포보온재 보온두께25mm	m	1	7,304	7,304	DA518.10150	
	소계				15,240	[A]	
부대공	매직테이프 알루미늄밴드	sum	[A]의	1%	152	요율산출	
	소계				152	[B]	
합계					15,392	[A+B]	

< 객체단가 정의 및 해설 >

【단가정의】

① 이 단가는 자체추진고소작업대(시저형)을 사용하여 배관용 탄소강관의 옥내일반배관 및 보온을 기준한 것으로, 인서트(거푸집용 인서트), 지지철물 설치, 절단, 배관(가용접), 배관시험, 보온재 절단 및 설치, PVC보온테이프(매직테이프) 및 알루미늄 밴드마감 작업을 포함한다.

② 관접합, 슬리브 설치 비용은 제외되어 있다.

③ 재료비·운반비의 포함 및 제외 사항은 다음과 같다.

- 포함 : 마감재(매직테이프), 알루미늄밴드
- 제외 : 강관, 인서트, 지지철물, 관이음 부자재(엘보, 리듀서, 플랜지, 어댑터, 티 등), 보온재 재료비, 고소작업대의 이동을 위한 크레인 및 지게차 등 장비사용료

【적용기준】

① BIM라이브러리 정보

- 건축시설의 상세표준도 기반 BIM라이브러리(한국토지주택공사)

② BIM단가 상세설명서 활용방법

- 본 단가는 상기의 BIM라이브러리에 기준한 것으로, 제시된 기준이 당해공사의 시공규모 또는 현장여건 및 작업조건 등과 부합하지 않는 경우에는 BIM단가를 조정 산출하여 적용할 수 있다.
- BIM단가 상세설명서를 활용하여 수량정보 및 공사비 산출항목을 변경할 수 있으며, 공사비 산출항목의 변경시에는 본 단가집의 공종별 표준시장단가를 적용한다.

【기본산출변수 상세정보는 별첨자료 참고】

BA211.11050 옥내강관(일반배관 및 보온) / 고무발포보온재 / 강관 ø15mm, 보온두께 50mm이하	
코드	BA211.11050
명칭	옥내강관(일반배관 및 보온)
규격	고무발포보온재 / 강관 ø15mm, 보온두께 50mm이하
단위	m
적용단가(원)	20,025
노무비율(%)	93 %

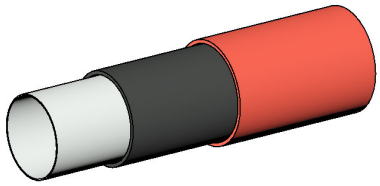

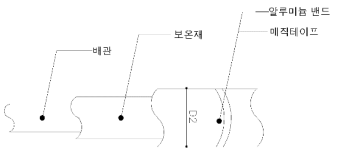

< 기본산출변수 >

산출변수	설명	변수값	단위	비고
LEN	배관길이	1	m	
D1	호칭지름	15	mm	
D2	바깥지름	21.7	mm	
T	두께	2.65	mm	
B	보온재두께	50	mm	

BA211.11050 옥내강관(일반배관 및 보온) / 고무발포보온재 / 강관 ø15mm, 보온두께 50mm이하							
< 공사비 산출 항목 >							
구분	품명/규격	단위	수량	단가	금액	표준시장단가 코드	비고
본체	강관옥내일반배관 D15mm(탄소용강관	m	1	7,936	7,936	BA211.10000	
	관보온/고무발포보온재 보온두께50mm	m	1	11,891	11,891	DA718.10150	
	소계				19,827	[A]	
부대공	매직테이프 알루미늄밴드	sum	[A]의	1%	198	요율산출	
	소계				198	[B]	
합계					20,025	[A+B]	

< 객체단가 정의 및 해설 >

【단가정의】

① 이 단가는 자체추진고소작업대(시저형)을 사용하여 배관용 탄소강관의 옥내일반배관 및 보온을 기준한 것으로, 인서트(거푸집용 인서트), 지지철물 설치, 절단, 배관(가용접), 배관시험, 보온재 절단 및 설치, PVC보온테이프(매직테이프) 및 알루미늄 밴드마감 작업을 포함한다.

② 관접합, 슬리브 설치 비용은 제외되어 있다.

③ 재료비·운반비의 포함 및 제외 사항은 다음과 같다.

- 포함 : 마감재(매직테이프), 알루미늄밴드
- 제외 : 강관, 인서트, 지지철물, 관이음 부자재(엘보, 리듀서, 플랜지, 어댑터, 티 등), 보온재 재료비, 고소작업대의 이동을 위한 크레인 및 지게차 등 장비사용료

【적용기준】

① BIM라이브러리 정보

- 건축시설의 상세표준도 기반 BIM라이브러리(한국토지주택공사)

② BIM단가 상세설명서 활용방법

- 본 단가는 상기의 BIM라이브러리에 기준한 것으로, 제시된 기준이 당해공사의 시공규모 또는 현장여건 및 작업조건 등과 부합하지 않는 경우에는 BIM단가를 조정 산출하여 적용할 수 있다.
- BIM단가 상세설명서를 활용하여 수량정보 및 공사비 산출항목을 변경할 수 있으며, 공사비 산출항목의 변경시에는 본 단가집의 공종별 표준시장단가를 적용한다.

【기본산출변수 상세정보는 별첨자료 참고】

BA211.12025 옥내강관(일반배관 및 보온) / 유리솜보온재 / 강관 ø15mm, 보온두께 25mm이하	
코드	BA211.12025
명칭	옥내강관(일반배관 및 보온)
규격	유리솜보온재 / 강관 ø15mm, 보온두께 25mm이하
단위	m
적용단가(원)	14,653
노무비율(%)	93 %

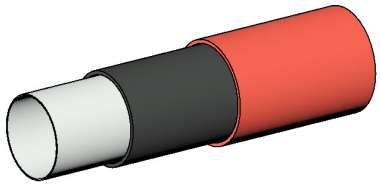

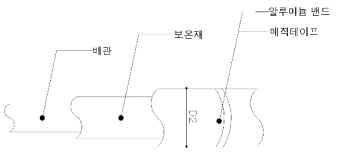

< 기본산출변수 >

산출변수	설명	변수값	단위	비고
LEN	배관길이	1	m	
D1	호칭지름	15	mm	
D2	바깥지름	21.7	mm	
T	두께	2.65	mm	
B	보온재두께	25	mm	

BA211.12025 옥내강관(일반배관 및 보온) / 유리솜보온재 / 강관 ø15mm, 보온두께 25mm이하							
< 공사비 산출 항목 >							
구분	품명/규격	단위	수량	단가	금액	표준시장단가 코드	비고
본체	강관옥내일반배관 D15mm(탄소용강관	m	1	7,936	7,936	BA211.10000	
	관보온/유리솜 보온두께25mm이하,ø15	m	1	6,572	6,572	DA511.10150	
	소계				14,508	[A]	
부대공	매직테이프 알루미늄밴드	sum	[A]의	1%	145	요율산출	
	소계				145	[B]	
합계					14,653	[A+B]	

< 객체단가 정의 및 해설 >

【단가정의】

① 이 단가는 자체추진고소작업대(시저형)을 사용하여 배관용 탄소강관의 옥내일반배관 및 보온을 기준한 것으로, 인서트(거푸집용 인서트), 지지철물 설치, 절단, 배관(가용접), 배관시험, 보온재 절단 및 설치, PVC보온테이프(매직테이프) 및 알루미늄 밴드마감 작업을 포함한다.

② 관접합, 슬리브 설치 비용은 제외되어 있다.

③ 재료비·운반비의 포함 및 제외 사항은 다음과 같다.

- 포함 : 마감재(매직테이프), 알루미늄밴드
- 제외 : 강관, 인서트, 지지철물, 관이음 부자재(엘보, 리듀서, 플랜지, 어댑터, 티 등), 보온재 재료비, 고소작업대의 이동을 위한 크레인 및 지게차 등 장비사용료

【적용기준】

① BIM라이브러리 정보

- 건축시설의 상세표준도 기반 BIM라이브러리(한국토지주택공사)

② BIM단가 상세설명서 활용방법

- 본 단가는 상기의 BIM라이브러리에 기준한 것으로, 제시된 기준이 당해공사의 시공규모 또는 현장여건 및 작업조건 등과 부합하지 않는 경우에는 BIM단가를 조정 산출하여 적용할 수 있다.
- BIM단가 상세설명서를 활용하여 수량정보 및 공사비 산출항목을 변경할 수 있으며, 공사비 산출항목의 변경시에는 본 단가집의 공종별 표준시장단가를 적용한다.

【기본산출변수 상세정보는 별첨자료 참고】

BA211.12050 옥내강관(일반배관 및 보온) / 유리솜보온재 / 강관 ø15mm, 보온두께 50mm이하	
코드	BA211.12050
명칭	옥내강관(일반배관 및 보온)
규격	유리솜보온재 / 강관 ø15mm, 보온두께 50mm이하
단위	m
적용단가(원)	18,824
노무비율(%)	93 %

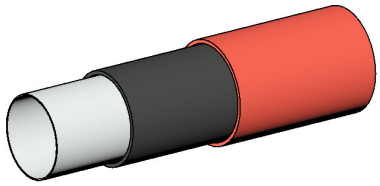

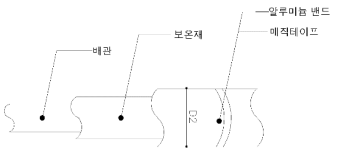

< 기본산출변수 >

산출변수	설명	변수값	단위	비고
LEN	배관길이	1	m	
D1	호칭지름	15	mm	
D2	바깥지름	21.7	mm	
T	두께	2.65	mm	
B	보온재두께	50	mm	

BA211.12050 옥내강관(일반배관 및 보온) / 유리솜보온재 / 강관 ø15mm, 보온두께 50mm이하							
< 공사비 산출 항목 >							
구분	품명/규격	단위	수량	단가	금액	표준시장단가 코드	비고
본체	강관옥내일반배관 D15mm(탄소용강관	m	1	7,936	7,936	BA211.10000	
	관보온/유리솜 보온두께50mm이하,ø15	m	1	10,702	10,702	DA711.10150	
	소계				18,638	[A]	
부대공	매직테이프 알루미늄밴드	sum	[A]의	1%	186	요율산출	
	소계				186	[B]	
합계					18,824	[A+B]	

< 객체단가 정의 및 해설 >

【단가정의】

① 이 단가는 자체추진고소작업대(시저형)을 사용하여 배관용 탄소강관의 옥내일반배관 및 보온을 기준한 것으로, 인서트(거푸집용 인서트), 지지철물 설치, 절단, 배관(가용접), 배관시험, 보온재 절단 및 설치, PVC보온테이프(매직테이프) 및 알루미늄 밴드마감 작업을 포함한다.

② 관접합, 슬리브 설치 비용은 제외되어 있다.

③ 재료비·운반비의 포함 및 제외 사항은 다음과 같다.

- 포함 : 마감재(매직테이프), 알루미늄밴드
- 제외 : 강관, 인서트, 지지철물, 관이음 부자재(엘보, 리듀서, 플랜지, 어댑터, 티 등), 보온재 재료비, 고소작업대의 이동을 위한 크레인 및 지게차 등 장비사용료

【적용기준】

① BIM라이브러리 정보

- 건축시설의 상세표준도 기반 BIM라이브러리(한국토지주택공사)

② BIM단가 상세설명서 활용방법

- 본 단가는 상기의 BIM라이브러리에 기준한 것으로, 제시된 기준이 당해공사의 시공규모 또는 현장여건 및 작업조건 등과 부합하지 않는 경우에는 BIM단가를 조정 산출하여 적용할 수 있다.
- BIM단가 상세설명서를 활용하여 수량정보 및 공사비 산출항목을 변경할 수 있으며, 공사비 산출항목의 변경시에는 본 단가집의 공종별 표준시장단가를 적용한다.

【기본산출변수 상세정보는 별첨자료 참고】

BA211.13025 옥내강관(일반배관 및 보온) / 발포폴리에틸렌보온재 / 강관 ø15mm, 보온두께 25mm이하	
코드	BA211.13025
명칭	옥내강관(일반배관 및 보온)
규격	발포폴리에틸렌보온재 / 강관 ø15mm, 보온두께 25mm이하
단위	m
적용단가(원)	13,204
노무비율(%)	92 %

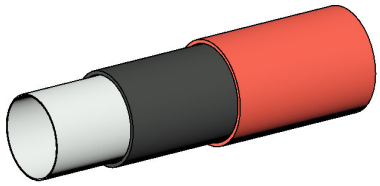

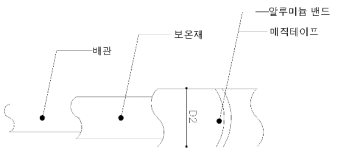

< 기본산출변수 >

산출변수	설명	변수값	단위	비고
LEN	배관길이	1	m	
D1	호칭지름	15	mm	
D2	바깥지름	21.7	mm	
T	두께	2.65	mm	
B	보온재두께	25	mm	

BA211.13025 옥내강관(일반배관 및 보온) / 발포폴리에틸렌보온재 / 강관 ø15mm, 보온두께 25mm이하							
< 공사비 산출 항목 >							
구분	품명/규격	단위	수량	단가	금액	표준시장단가 코드	비고
본체	강관옥내일반배관 D15mm(탄소용강관	m	1	7,936	7,936	BA211.10000	
	관보온/발포폴리에틸렌보온재 보온두께	m	1	5,137	5,137	DA517.10150	
	소계				13,073	[A]	
부대공	매직테이프 알루미늄밴드	sum	[A]의	1%	131	요율산출	
	소계				131	[B]	
합계					13,204	[A+B]	

< 객체단가 정의 및 해설 >

【단가정의】

① 이 단가는 자체추진고소작업대(시저형)을 사용하여 배관용 탄소강관의 옥내일반배관 및 보온을 기준한 것으로, 인서트(거푸집용 인서트), 지지철물 설치, 절단, 배관(가용접), 배관시험, 보온재 절단 및 설치, PVC보온테이프(매직테이프) 및 알루미늄 밴드마감 작업을 포함한다.

② 관접합, 슬리브 설치 비용은 제외되어 있다.

③ 재료비·운반비의 포함 및 제외 사항은 다음과 같다.

- 포함 : 마감재(매직테이프), 알루미늄밴드
- 제외 : 강관, 인서트, 지지철물, 관이음 부자재(엘보, 리듀서, 플랜지, 어댑터, 티 등), 보온재 재료비, 고소작업대의 이동을 위한 크레인 및 지게차 등 장비사용료

【적용기준】

① BIM라이브러리 정보

- 건축시설의 상세표준도 기반 BIM라이브러리(한국토지주택공사)

② BIM단가 상세설명서 활용방법

- 본 단가는 상기의 BIM라이브러리에 기준한 것으로, 제시된 기준이 당해공사의 시공규모 또는 현장여건 및 작업조건 등과 부합하지 않는 경우에는 BIM단가를 조정 산출하여 적용할 수 있다.
- BIM단가 상세설명서를 활용하여 수량정보 및 공사비 산출항목을 변경할 수 있으며, 공사비 산출항목의 변경시에는 본 단가집의 공종별 표준시장단가를 적용한다.

【기본산출변수 상세정보는 별첨자료 참고】

BA211.13050 옥내강관(일반배관 및 보온) / 발포폴리에틸렌보온재 / 강관 ø15mm, 보온두께 50mm이하	
코드	BA211.13050
명칭	옥내강관(일반배관 및 보온)
규격	발포폴리에틸렌보온재 / 강관 ø15mm, 보온두께 50mm이하
단위	m
적용단가(원)	16,613
노무비율(%)	93 %

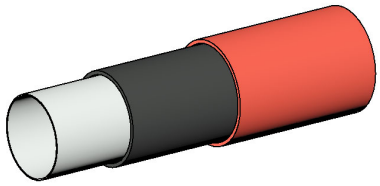

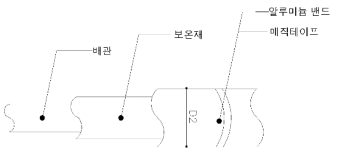

< 기본산출변수 >

산출변수	설명	변수값	단위	비고
LEN	배관길이	1	m	
D1	호칭지름	15	mm	
D2	바깥지름	21.7	mm	
T	두께	2.65	mm	
B	보온재두께	50	mm	

BA211.13050 옥내강관(일반배관 및 보온) / 발포폴리에틸렌보온재 / 강관 ø15mm, 보온두께 50mm이하							
< 공사비 산출 항목 >							
구분	품명/규격	단위	수량	단가	금액	표준시장단가 코드	비고
본체	강관옥내일반배관 D15mm(탄소용강관	m	1	7,936	7,936	BA211.10000	
	관보온/발포폴리에틸렌보온재 보온두께	m	1	8,513	8,513	DA717.10150	
	소계				16,449	[A]	
부대공	매직테이프 알루미늄밴드	sum	[A]의	1%	164	요율산출	
	소계				164	[B]	
합계					16,613	[A+B]	

< 객체단가 정의 및 해설 >

【단가정의】

① 이 단가는 자체추진고소작업대(시저형)을 사용하여 배관용 탄소강관의 옥내일반배관 및 보온을 기준한 것으로, 인서트(거푸집용 인서트), 지지철물 설치, 절단, 배관(가용접), 배관시험, 보온재 절단 및 설치, PVC보온테이프(매직테이프) 및 알루미늄 밴드마감 작업을 포함한다.

② 관접합, 슬리브 설치 비용은 제외되어 있다.

③ 재료비·운반비의 포함 및 제외 사항은 다음과 같다.

- 포함 : 마감재(매직테이프), 알루미늄밴드
- 제외 : 강관, 인서트, 지지철물, 관이음 부자재(엘보, 리듀서, 플랜지, 어댑터, 티 등), 보온재 재료비, 고소작업대의 이동을 위한 크레인 및 지게차 등 장비사용료

【적용기준】

① BIM라이브러리 정보

- 건축시설의 상세표준도 기반 BIM라이브러리(한국토지주택공사)

② BIM단가 상세설명서 활용방법

- 본 단가는 상기의 BIM라이브러리에 기준한 것으로, 제시된 기준이 당해공사의 시공규모 또는 현장여건 및 작업조건 등과 부합하지 않는 경우에는 BIM단가를 조정 산출하여 적용할 수 있다.
- BIM단가 상세설명서를 활용하여 수량정보 및 공사비 산출항목을 변경할 수 있으며, 공사비 산출항목의 변경시에는 본 단가집의 공종별 표준시장단가를 적용한다.

【기본산출변수 상세정보는 별첨자료 참고】

BA221.11025 옥내강관(일반배관 및 보온) / 고무발포보온재 / 강관 ø20mm, 보온두께 25mm이하	
코드	BA221.11025
명칭	옥내강관(일반배관 및 보온)
규격	고무발포보온재 / 강관 ø20mm, 보온두께 25mm이하
단위	m
적용단가(원)	17,464
노무비율(%)	93 %

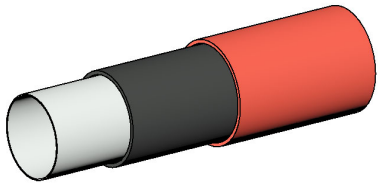

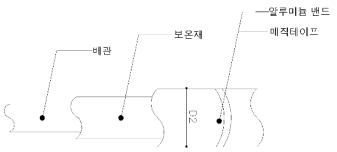

< 기본산출변수 >

산출변수	설명	변수값	단위	비고
LEN	배관길이	1	m	
D1	호칭지름	20	mm	
D2	바깥지름	27.2	mm	
T	두께	2.65	mm	
B	보온재두께	25	mm	

BA221.11025 옥내강관(일반배관 및 보온) / 고무발포보온재 / 강관 ø20mm, 보온두께 25mm이하							
< 공사비 산출 항목 >							
구분	품명/규격	단위	수량	단가	금액	표준시장단가 코드	비고
본체	강관옥내일반배관 D20mm(탄소용강관	m	1	8,979	8,979	BA221.10000	
	관보온/고무발포보온재 보온두께25mm	m	1	8,312	8,312	DA528.10200	
	소계				17,291	[A]	
부대공	매직테이프 알루미늄밴드	sum	[A]의	1%	173	요율산출	
	소계				173	[B]	
합계					17,464	[A+B]	

< 객체단가 정의 및 해설 >

【단가정의】

① 이 단가는 자체추진고소작업대(시저형)을 사용하여 배관용 탄소강관의 옥내일반배관 및 보온을 기준한 것으로, 인서트(거푸집용 인서트), 지지철물 설치, 절단, 배관(가용접), 배관시험, 보온재 절단 및 설치, PVC보온테이프(매직테이프) 및 알루미늄 밴드마감 작업을 포함한다.

② 관접합, 슬리브 설치 비용은 제외되어 있다.

③ 재료비·운반비의 포함 및 제외 사항은 다음과 같다.

- 포함 : 마감재(매직테이프), 알루미늄밴드
- 제외 : 강관, 인서트, 지지철물, 관이음 부자재(엘보, 리듀서, 플랜지, 어댑터, 티 등), 보온재 재료비, 고소작업대의 이동을 위한 크레인 및 지게차 등 장비사용료

【적용기준】

① BIM라이브러리 정보

- 건축시설의 상세표준도 기반 BIM라이브러리(한국토지주택공사)

② BIM단가 상세설명서 활용방법

- 본 단가는 상기의 BIM라이브러리에 기준한 것으로, 제시된 기준이 당해공사의 시공규모 또는 현장여건 및 작업조건 등과 부합하지 않는 경우에는 BIM단가를 조정 산출하여 적용할 수 있다.
- BIM단가 상세설명서를 활용하여 수량정보 및 공사비 산출항목을 변경할 수 있으며, 공사비 산출항목의 변경시에는 본 단가집의 공종별 표준시장단가를 적용한다.

【기본산출변수 상세정보는 별첨자료 참고】

BA221.11050 옥내강관(일반배관 및 보온) / 고무발포보온재 / 강관 ø20mm, 보온두께 50mm이하	
코드	BA221.11050
명칭	옥내강관(일반배관 및 보온)
규격	고무발포보온재 / 강관 ø20mm, 보온두께 50mm이하
단위	m
적용단가(원)	22,709
노무비율(%)	94 %

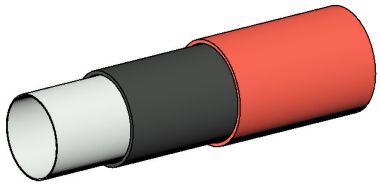

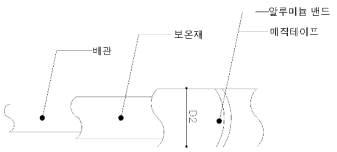

< 기본산출변수 >

산출변수	설명	변수값	단위	비고
LEN	배관길이	1	m	
D1	호칭지름	20	mm	
D2	바깥지름	27.2	mm	
T	두께	2.65	mm	
B	보온재두께	50	mm	

BA221.11050 옥내강관(일반배관 및 보온) / 고무발포보온재 / 강관 ø20mm, 보온두께 50mm이하							
< 공사비 산출 항목 >							
구분	품명/규격	단위	수량	단가	금액	표준시장단가 코드	비고
본체	강관옥내일반배관 D20mm(탄소용강관	m	1	8,979	8,979	BA221.10000	
	관보온/고무발포보온재 보온두께50mm	m	1	13,505	13,505	DA728.10200	
	소계				22,484	[A]	
부대공	매직테이프 알루미늄밴드	sum	[A]의	1%	225	요율산출	
	소계				225	[B]	
합계					22,709	[A+B]	

< 객체단가 정의 및 해설 >

【단가정의】

① 이 단가는 자체추진고소작업대(시저형)을 사용하여 배관용 탄소강관의 옥내일반배관 및 보온을 기준한 것으로, 인서트(거푸집용 인서트), 지지철물 설치, 절단, 배관(가용접), 배관시험, 보온재 절단 및 설치, PVC보온테이프(매직테이프) 및 알루미늄 밴드마감 작업을 포함한다.

② 관접합, 슬리브 설치 비용은 제외되어 있다.

③ 재료비·운반비의 포함 및 제외 사항은 다음과 같다.

- 포함 : 마감재(매직테이프), 알루미늄밴드
- 제외 : 강관, 인서트, 지지철물, 관이음 부자재(엘보, 리듀서, 플랜지, 어댑터, 티 등), 보온재 재료비, 고소작업대의 이동을 위한 크레인 및 지게차 등 장비사용료

【적용기준】

① BIM라이브러리 정보

- 건축시설의 상세표준도 기반 BIM라이브러리(한국토지주택공사)

② BIM단가 상세설명서 활용방법

- 본 단가는 상기의 BIM라이브러리에 기준한 것으로, 제시된 기준이 당해공사의 시공규모 또는 현장여건 및 작업조건 등과 부합하지 않는 경우에는 BIM단가를 조정 산출하여 적용할 수 있다.
- BIM단가 상세설명서를 활용하여 수량정보 및 공사비 산출항목을 변경할 수 있으며, 공사비 산출항목의 변경시에는 본 단가집의 공종별 표준시장단가를 적용한다.

【기본산출변수 상세정보는 별첨자료 참고】

BA221.12025 옥내강관(일반배관 및 보온) / 유리솜보온재 / 강관 ø20mm, 보온두께 25mm이하	
코드	BA221.12025
명칭	옥내강관(일반배관 및 보온)
규격	유리솜보온재 / 강관 ø20mm, 보온두께 25mm이하
단위	m
적용단가(원)	16,624
노무비율(%)	93 %

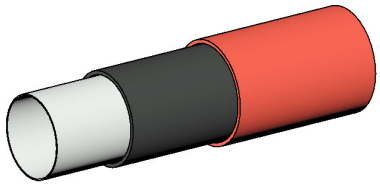

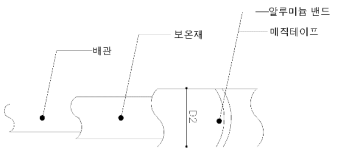

< 기본산출변수 >

산출변수	설명	변수값	단위	비고
LEN	배관길이	1	m	
D1	호칭지름	20	mm	
D2	바깥지름	27.2	mm	
T	두께	2.65	mm	
B	보온재두께	25	mm	

BA221.12025 옥내강관(일반배관 및 보온) / 유리솜보온재 / 강관 ø20mm, 보온두께 25mm이하							
< 공사비 산출 항목 >							
구분	품명/규격	단위	수량	단가	금액	표준시장단가 코드	비고
본체	강관옥내일반배관 D20mm(탄소용강관	m	1	8,979	8,979	BA221.10000	
	관보온/유리솜 보온두께25mm이하,20	m	1	7,480	7,480	DA521.10200	
	소계				16,459	[A]	
부대공	매직테이프 알루미늄밴드	sum	[A]의	1%	165	요율산출	
	소계				165	[B]	
합계					16,624	[A+B]	

< 객체단가 정의 및 해설 >

【단가정의】

① 이 단가는 자체추진고소작업대(시저형)을 사용하여 배관용 탄소강관의 옥내일반배관 및 보온을 기준한 것으로, 인서트(거푸집용 인서트), 지지철물 설치, 절단, 배관(가용접), 배관시험, 보온재 절단 및 설치, PVC보온테이프(매직테이프) 및 알루미늄 밴드마감 작업을 포함한다.

② 관접합, 슬리브 설치 비용은 제외되어 있다.

③ 재료비·운반비의 포함 및 제외 사항은 다음과 같다.

- 포함 : 마감재(매직테이프), 알루미늄밴드
- 제외 : 강관, 인서트, 지지철물, 관이음 부자재(엘보, 리듀서, 플랜지, 어댑터, 티 등), 보온재 재료비, 고소작업대의 이동을 위한 크레인 및 지게차 등 장비사용료

【적용기준】

① BIM라이브러리 정보

- 건축시설의 상세표준도 기반 BIM라이브러리(한국토지주택공사)

② BIM단가 상세설명서 활용방법

- 본 단가는 상기의 BIM라이브러리에 기준한 것으로, 제시된 기준이 당해공사의 시공규모 또는 현장여건 및 작업조건 등과 부합하지 않는 경우에는 BIM단가를 조정 산출하여 적용할 수 있다.
- BIM단가 상세설명서를 활용하여 수량정보 및 공사비 산출항목을 변경할 수 있으며, 공사비 산출항목의 변경시에는 본 단가집의 공종별 표준시장단가를 적용한다.

【기본산출변수 상세정보는 별첨자료 참고】

BA221.12050 옥내강관(일반배관 및 보온) / 유리솜보온재 / 강관 ø20mm, 보온두께 50mm이하	
코드	BA221.12050
명칭	옥내강관(일반배관 및 보온)
규격	유리솜보온재 / 강관 ø20mm, 보온두께 50mm이하
단위	m
적용단가(원)	21,344
노무비율(%)	93 %

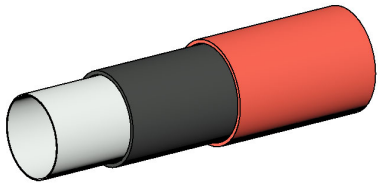

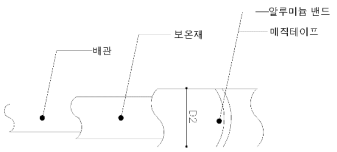

< 기본산출변수 >

산출변수	설명	변수값	단위	비고
LEN	배관길이	1	m	
D1	호칭지름	20	mm	
D2	바깥지름	27.2	mm	
T	두께	2.65	mm	
B	보온재두께	50	mm	

BA221.12050 옥내강관(일반배관 및 보온) / 유리솜보온재 / 강관 ø20mm, 보온두께 50mm이하							
< 공사비 산출 항목 >							
구분	품명/규격	단위	수량	단가	금액	표준시장단가 코드	비고
본체	강관옥내일반배관 D20mm(탄소용강관	m	1	8,979	8,979	BA221.10000	
	관보온/유리솜 보온두께50mm이하,20r	m	1	12,154	12,154	DA721.10200	
	소계				21,133	[A]	
부대공	매직테이프 알루미늄밴드	sum	[A]의	1%	211	요율산출	
	소계				211	[B]	
합계					21,344	[A+B]	

< 객체단가 정의 및 해설 >

【단가정의】

① 이 단가는 자체추진고소작업대(시저형)을 사용하여 배관용 탄소강관의 옥내일반배관 및 보온을 기준한 것으로, 인서트(거푸집용 인서트), 지지철물 설치, 절단, 배관(가용접), 배관시험, 보온재 절단 및 설치, PVC보온테이프(매직테이프) 및 알루미늄 밴드마감 작업을 포함한다.

② 관접합, 슬리브 설치 비용은 제외되어 있다.

③ 재료비·운반비의 포함 및 제외 사항은 다음과 같다.

- 포함 : 마감재(매직테이프), 알루미늄밴드
- 제외 : 강관, 인서트, 지지철물, 관이음 부자재(엘보, 리듀서, 플랜지, 어댑터, 티 등), 보온재 재료비, 고소작업대의 이동을 위한 크레인 및 지게차 등 장비사용료

【적용기준】

① BIM라이브러리 정보

- 건축시설의 상세표준도 기반 BIM라이브러리(한국토지주택공사)

② BIM단가 상세설명서 활용방법

- 본 단가는 상기의 BIM라이브러리에 기준한 것으로, 제시된 기준이 당해공사의 시공규모 또는 현장여건 및 작업조건 등과 부합하지 않는 경우에는 BIM단가를 조정 산출하여 적용할 수 있다.
- BIM단가 상세설명서를 활용하여 수량정보 및 공사비 산출항목을 변경할 수 있으며, 공사비 산출항목의 변경시에는 본 단가집의 공종별 표준시장단가를 적용한다.

【기본산출변수 상세정보는 별첨자료 참고】

BA221.13025 옥내강관(일반배관 및 보온) / 발포폴리에틸렌보온재 / 강관 ø20mm, 보온두께 25mm이하	
코드	BA221.13025
명칭	옥내강관(일반배관 및 보온)
규격	발포폴리에틸렌보온재 / 강관 ø20mm, 보온두께 25mm이하
단위	m
적용단가(원)	15,073
노무비율(%)	92 %

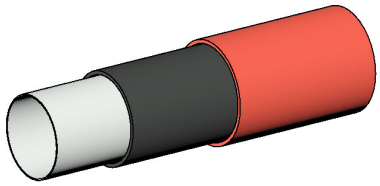

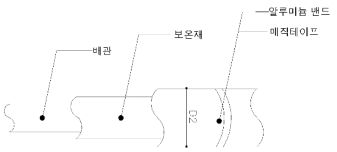

< 기본산출변수 >

산출변수	설명	변수값	단위	비고
LEN	배관길이	1	m	
D1	호칭지름	20	mm	
D2	바깥지름	27.2	mm	
T	두께	2.65	mm	
B	보온재두께	25	mm	

BA221.13025 옥내강관(일반배관 및 보온) / 발포폴리에틸렌보온재 / 강관 ø20mm, 보온두께 25mm이하							
< 공사비 산출 항목 >							
구분	품명/규격	단위	수량	단가	금액	표준시장단가 코드	비고
본체	강관옥내일반배관 D20mm(탄소용강관	m	1	8,979	8,979	BA221.10000	
	관보온/발포폴리에틸렌보온재 보온두께	m	1	5,945	5,945	DA527.10200	
	소계				14,924	[A]	
부대공	매직테이프 알루미늄밴드	sum	[A]의	1%	149	요율산출	
	소계				149	[B]	
합계					15,073	[A+B]	

< 객체단가 정의 및 해설 >

【단가정의】

① 이 단가는 자체추진고소작업대(시저형)을 사용하여 배관용 탄소강관의 옥내일반배관 및 보온을 기준한 것으로, 인서트(거푸집용 인서트), 지지철물 설치, 절단, 배관(가용접), 배관시험, 보온재 절단 및 설치, PVC보온테이프(매직테이프) 및 알루미늄 밴드마감 작업을 포함한다.

② 관접합, 슬리브 설치 비용은 제외되어 있다.

③ 재료비·운반비의 포함 및 제외 사항은 다음과 같다.

- 포함 : 마감재(매직테이프), 알루미늄밴드
- 제외 : 강관, 인서트, 지지철물, 관이음 부자재(엘보, 리듀서, 플랜지, 어댑터, 티 등), 보온재 재료비, 고소작업대의 이동을 위한 크레인 및 지게차 등 장비사용료

【적용기준】

① BIM라이브러리 정보

- 건축시설의 상세표준도 기반 BIM라이브러리(한국토지주택공사)

② BIM단가 상세설명서 활용방법

- 본 단가는 상기의 BIM라이브러리에 기준한 것으로, 제시된 기준이 당해공사의 시공규모 또는 현장여건 및 작업조건 등과 부합하지 않는 경우에는 BIM단가를 조정 산출하여 적용할 수 있다.
- BIM단가 상세설명서를 활용하여 수량정보 및 공사비 산출항목을 변경할 수 있으며, 공사비 산출항목의 변경시에는 본 단가집의 공종별 표준시장단가를 적용한다.

【기본산출변수 상세정보는 별첨자료 참고】

BA221.13050 옥내강관(일반배관 및 보온) / 발포폴리에틸렌보온재 / 강관 ø20mm, 보온두께 50mm이하	
코드	BA221.13050
명칭	옥내강관(일반배관 및 보온)
규격	발포폴리에틸렌보온재 / 강관 ø20mm, 보온두께 50mm이하
단위	m
적용단가(원)	18,891
노무비율(%)	93 %

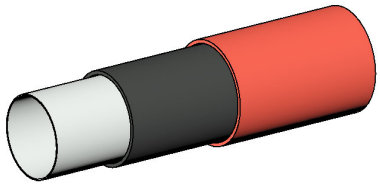

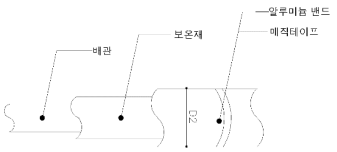

< 기본산출변수 >

산출변수	설명	변수값	단위	비고
LEN	배관길이	1	m	
D1	호칭지름	20	mm	
D2	바깥지름	27.2	mm	
T	두께	2.65	mm	
B	보온재두께	50	mm	

BA221.13050 옥내강관(일반배관 및 보온) / 발포폴리에틸렌보온재 / 강관 ø20mm, 보온두께 50mm이하							
< 공사비 산출 항목 >							
구분	품명/규격	단위	수량	단가	금액	표준시장단가 코드	비고
본체	강관옥내일반배관 D20mm(탄소용강관	m	1	8,979	8,979	BA221.10000	
	관보온/발포폴리에틸렌보온재 보온두께	m	1	9,725	9,725	DA727.10200	
	소계				18,704	[A]	
부대공	매직테이프 알루미늄밴드	sum	[A]의	1%	187	요율산출	
	소계				187	[B]	
합계					18,891	[A+B]	

< 객체단가 정의 및 해설 >

【단가정의】

① 이 단가는 자체추진고소작업대(시저형)을 사용하여 배관용 탄소강관의 옥내일반배관 및 보온을 기준한 것으로, 인서트(거푸집용 인서트), 지지철물 설치, 절단, 배관(가용접), 배관시험, 보온재 절단 및 설치, PVC보온테이프(매직테이프) 및 알루미늄 밴드마감 작업을 포함한다.

② 관접합, 슬리브 설치 비용은 제외되어 있다.

③ 재료비·운반비의 포함 및 제외 사항은 다음과 같다.

- 포함 : 마감재(매직테이프), 알루미늄밴드
- 제외 : 강관, 인서트, 지지철물, 관이음 부자재(엘보, 리듀서, 플랜지, 어댑터, 티 등), 보온재 재료비, 고소작업대의 이동을 위한 크레인 및 지게차 등 장비사용료

【적용기준】

① BIM라이브러리 정보

- 건축시설의 상세표준도 기반 BIM라이브러리(한국토지주택공사)

② BIM단가 상세설명서 활용방법

- 본 단가는 상기의 BIM라이브러리에 기준한 것으로, 제시된 기준이 당해공사의 시공규모 또는 현장여건 및 작업조건 등과 부합하지 않는 경우에는 BIM단가를 조정 산출하여 적용할 수 있다.
- BIM단가 상세설명서를 활용하여 수량정보 및 공사비 산출항목을 변경할 수 있으며, 공사비 산출항목의 변경시에는 본 단가집의 공종별 표준시장단가를 적용한다.

【기본산출변수 상세정보는 별첨자료 참고】

BA231.11025 옥내강관(일반배관 및 보온) / 고무발포보온재 / 강관 ø25mm, 보온두께 25mm이하	
코드	BA231.11025
명칭	옥내강관(일반배관 및 보온)
규격	고무발포보온재 / 강관 ø25mm, 보온두께 25mm이하
단위	m
적용단가(원)	20,377
노무비율(%)	93 %

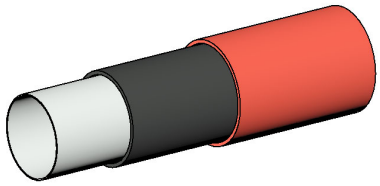

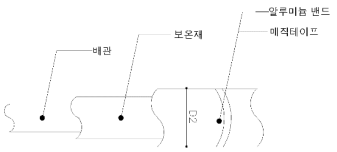

< 기본산출변수 >

산출변수	설명	변수값	단위	비고
LEN	배관길이	1	m	
D1	호칭지름	25	mm	
D2	바깥지름	34	mm	
T	두께	3.25	mm	
B	보온재두께	25	mm	

BA231.11025 옥내강관(일반배관 및 보온) / 고무발포보온재 / 강관 ø25mm, 보온두께 25mm이하							
< 공사비 산출 항목 >							
구분	품명/규격	단위	수량	단가	금액	표준시장단가 코드	비고
본체	강관옥내일반배관 D25mm(탄소용강관	m	1	11,056	11,056	BA231.10000	
	관보온/고무발포보온재 보온두께25mm	m	1	9,119	9,119	DA538.10250	
	소계				20,175	[A]	
부대공	매직테이프 알루미늄밴드	sum	[A]의	1%	202	요율산출	
	소계				202	[B]	
합계					20,377	[A+B]	

< 객체단가 정의 및 해설 >

【단가정의】

① 이 단가는 자체추진고소작업대(시저형)을 사용하여 배관용 탄소강관의 옥내일반배관 및 보온을 기준한 것으로, 인서트(거푸집용 인서트), 지지철물 설치, 절단, 배관(가용접), 배관시험, 보온재 절단 및 설치, PVC보온테이프(매직테이프) 및 알루미늄 밴드마감 작업을 포함한다.

② 관접합, 슬리브 설치 비용은 제외되어 있다.

③ 재료비·운반비의 포함 및 제외 사항은 다음과 같다.

- 포함 : 마감재(매직테이프), 알루미늄밴드
- 제외 : 강관, 인서트, 지지철물, 관이음 부자재(엘보, 리듀서, 플랜지, 어댑터, 티 등), 보온재 재료비, 고소작업대의 이동을 위한 크레인 및 지게차 등 장비사용료

【적용기준】

① BIM라이브러리 정보

- 건축시설의 상세표준도 기반 BIM라이브러리(한국토지주택공사)

② BIM단가 상세설명서 활용방법

- 본 단가는 상기의 BIM라이브러리에 기준한 것으로, 제시된 기준이 당해공사의 시공규모 또는 현장여건 및 작업조건 등과 부합하지 않는 경우에는 BIM단가를 조정 산출하여 적용할 수 있다.
- BIM단가 상세설명서를 활용하여 수량정보 및 공사비 산출항목을 변경할 수 있으며, 공사비 산출항목의 변경시에는 본 단가집의 공종별 표준시장단가를 적용한다.

【기본산출변수 상세정보는 별첨자료 참고】

BA231.11050 옥내강관(일반배관 및 보온) / 고무발포보온재 / 강관 ø25mm, 보온두께 50mm이하	
코드	BA231.11050
명칭	옥내강관(일반배관 및 보온)
규격	고무발포보온재 / 강관 ø25mm, 보온두께 50mm이하
단위	m
적용단가(원)	25,416
노무비율(%)	93 %

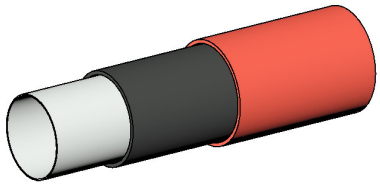

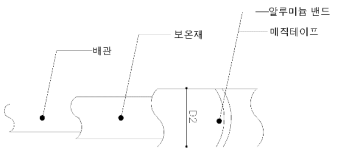

< 기본산출변수 >

산출변수	설명	변수값	단위	비고
LEN	배관길이	1	m	
D1	호칭지름	25	mm	
D2	바깥지름	34	mm	
T	두께	3.25	mm	
B	보온재두께	50	mm	

BA231.11050 옥내강관(일반배관 및 보온) / 고무발포보온재 / 강관 ø25mm, 보온두께 50mm이하							
< 공사비 산출 항목 >							
구분	품명/규격	단위	수량	단가	금액	표준시장단가 코드	비고
본체	강관옥내일반배관 D25mm(탄소용강관	m	1	11,056	11,056	BA231.10000	
	관보온/고무발포보온재 보온두께50mm	m	1	14,108	14,108	DA738.10250	
	소계				25,164	[A]	
부대공	매직테이프 알루미늄밴드	sum	[A]의	1%	252	요율산출	
	소계				252	[B]	
합계					25,416	[A+B]	

< 객체단가 정의 및 해설 >

【단가정의】

① 이 단가는 자체추진고소작업대(시저형)을 사용하여 배관용 탄소강관의 옥내일반배관 및 보온을 기준한 것으로, 인서트(거푸집용 인서트), 지지철물 설치, 절단, 배관(가용접), 배관시험, 보온재 절단 및 설치, PVC보온테이프(매직테이프) 및 알루미늄 밴드마감 작업을 포함한다.

② 관접합, 슬리브 설치 비용은 제외되어 있다.

③ 재료비·운반비의 포함 및 제외 사항은 다음과 같다.

- 포함 : 마감재(매직테이프), 알루미늄밴드
- 제외 : 강관, 인서트, 지지철물, 관이음 부자재(엘보, 리듀서, 플랜지, 어댑터, 티 등), 보온재 재료비, 고소작업대의 이동을 위한 크레인 및 지게차 등 장비사용료

【적용기준】

① BIM라이브러리 정보

- 건축시설의 상세표준도 기반 BIM라이브러리(한국토지주택공사)

② BIM단가 상세설명서 활용방법

- 본 단가는 상기의 BIM라이브러리에 기준한 것으로, 제시된 기준이 당해공사의 시공규모 또는 현장여건 및 작업조건 등과 부합하지 않는 경우에는 BIM단가를 조정 산출하여 적용할 수 있다.
- BIM단가 상세설명서를 활용하여 수량정보 및 공사비 산출항목을 변경할 수 있으며, 공사비 산출항목의 변경시에는 본 단가집의 공종별 표준시장단가를 적용한다.

【기본산출변수 상세정보는 별첨자료 참고】

BA231.12025 옥내강관(일반배관 및 보온) / 유리솜보온재 / 강관 ø25mm, 보온두께 25mm이하	
코드	BA231.12025
명칭	옥내강관(일반배관 및 보온)
규격	유리솜보온재 / 강관 ø25mm, 보온두께 25mm이하
단위	m
적용단가(원)	19,457
노무비율(%)	93 %

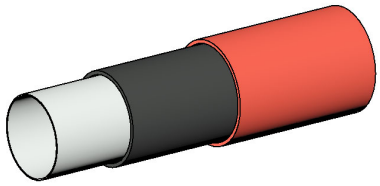

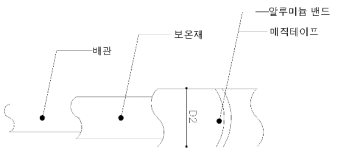

< 기본산출변수 >

산출변수	설명	변수값	단위	비고
LEN	배관길이	1	m	
D1	호칭지름	25	mm	
D2	바깥지름	34	mm	
T	두께	3.25	mm	
B	보온재두께	25	mm	

BA231.12025 옥내강관(일반배관 및 보온) / 유리솜보온재 / 강관 ø25mm, 보온두께 25mm이하							
< 공사비 산출 항목 >							
구분	품명/규격	단위	수량	단가	금액	표준시장단가 코드	비고
본체	강관옥내일반배관 D25mm(탄소용강관	m	1	11,056	11,056	BA231.10000	
	관보온/유리솜 보온두께25mm이하,25r	m	1	8,208	8,208	DA531.10250	
	소계				19,264	[A]	
부대공	매직테이프 알루미늄밴드	sum	[A]의	1%	193	요율산출	
	소계				193	[B]	
합계					19,457	[A+B]	

< 객체단가 정의 및 해설 >

【단가정의】

① 이 단가는 자체추진고소작업대(시저형)을 사용하여 배관용 탄소강관의 옥내일반배관 및 보온을 기준한 것으로, 인서트(거푸집용 인서트), 지지철물 설치, 절단, 배관(가용접), 배관시험, 보온재 절단 및 설치, PVC보온테이프(매직테이프) 및 알루미늄 밴드마감 작업을 포함한다.

② 관접합, 슬리브 설치 비용은 제외되어 있다.

③ 재료비·운반비의 포함 및 제외 사항은 다음과 같다.

- 포함 : 마감재(매직테이프), 알루미늄밴드
- 제외 : 강관, 인서트, 지지철물, 관이음 부자재(엘보, 리듀서, 플랜지, 어댑터, 티 등), 보온재 재료비, 고소작업대의 이동을 위한 크레인 및 지게차 등 장비사용료

【적용기준】

① BIM라이브러리 정보

- 건축시설의 상세표준도 기반 BIM라이브러리(한국토지주택공사)

② BIM단가 상세설명서 활용방법

- 본 단가는 상기의 BIM라이브러리에 기준한 것으로, 제시된 기준이 당해공사의 시공규모 또는 현장여건 및 작업조건 등과 부합하지 않는 경우에는 BIM단가를 조정 산출하여 적용할 수 있다.
- BIM단가 상세설명서를 활용하여 수량정보 및 공사비 산출항목을 변경할 수 있으며, 공사비 산출항목의 변경시에는 본 단가집의 공종별 표준시장단가를 적용한다.

【기본산출변수 상세정보는 별첨자료 참고】

BA231.12050 옥내강관(일반배관 및 보온) / 유리솜보온재 / 강관 ø25mm, 보온두께 50mm이하	
코드	BA231.12050
명칭	옥내강관(일반배관 및 보온)
규격	유리솜보온재 / 강관 ø25mm, 보온두께 50mm이하
단위	m
적용단가(원)	23,995
노무비율(%)	93 %

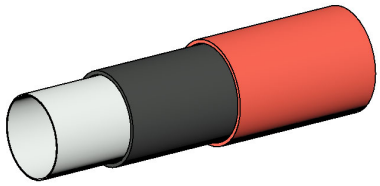

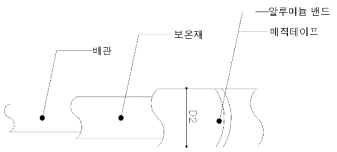

< 기본산출변수 >

산출변수	설명	변수값	단위	비고
LEN	배관길이	1	m	
D1	호칭지름	25	mm	
D2	바깥지름	34	mm	
T	두께	3.25	mm	
B	보온재두께	50	mm	

BA231.12050 옥내강관(일반배관 및 보온) / 유리솜보온재 / 강관 ø25mm, 보온두께 50mm이하							
< 공사비 산출 항목 >							
구분	품명/규격	단위	수량	단가	금액	표준시장단가 코드	비고
본체	강관옥내일반배관 D25mm(탄소용강관	m	1	11,056	11,056	BA231.10000	
	관보온/유리솜 보온두께50mm이하,25r	m	1	12,701	12,701	DA731.10250	
	소계				23,757	[A]	
부대공	매직테이프 알루미늄밴드	sum	[A]의	1%	238	요율산출	
	소계				238	[B]	
합계					23,995	[A+B]	

< 객체단가 정의 및 해설 >

【단가정의】

① 이 단가는 자체추진고소작업대(시저형)을 사용하여 배관용 탄소강관의 옥내일반배관 및 보온을 기준한 것으로, 인서트(거푸집용 인서트), 지지철물 설치, 절단, 배관(가용접), 배관시험, 보온재 절단 및 설치, PVC보온테이프(매직테이프) 및 알루미늄 밴드마감 작업을 포함한다.

② 관접합, 슬리브 설치 비용은 제외되어 있다.

③ 재료비·운반비의 포함 및 제외 사항은 다음과 같다.

- 포함 : 마감재(매직테이프), 알루미늄밴드
- 제외 : 강관, 인서트, 지지철물, 관이음 부자재(엘보, 리듀서, 플랜지, 어댑터, 티 등), 보온재 재료비, 고소작업대의 이동을 위한 크레인 및 지게차 등 장비사용료

【적용기준】

① BIM라이브러리 정보

- 건축시설의 상세표준도 기반 BIM라이브러리(한국토지주택공사)

② BIM단가 상세설명서 활용방법

- 본 단가는 상기의 BIM라이브러리에 기준한 것으로, 제시된 기준이 당해공사의 시공규모 또는 현장여건 및 작업조건 등과 부합하지 않는 경우에는 BIM단가를 조정 산출하여 적용할 수 있다.
- BIM단가 상세설명서를 활용하여 수량정보 및 공사비 산출항목을 변경할 수 있으며, 공사비 산출항목의 변경시에는 본 단가집의 공종별 표준시장단가를 적용한다.

【기본산출변수 상세정보는 별첨자료 참고】

BA231.13025 옥내강관(일반배관 및 보온) / 발포폴리에틸렌보온재 / 강관 ø25mm, 보온두께 25mm이하	
코드	BA231.13025
명칭	옥내강관(일반배관 및 보온)
규격	발포폴리에틸렌보온재 / 강관 ø25mm, 보온두께 25mm이하
단위	m
적용단가(원)	17,782
노무비율(%)	92 %

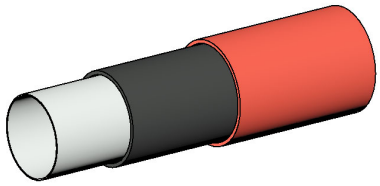

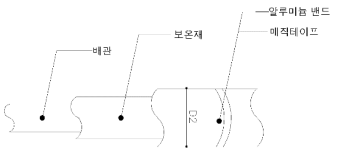

< 기본산출변수 >

산출변수	설명	변수값	단위	비고
LEN	배관길이	1	m	
D1	호칭지름	25	mm	
D2	바깥지름	34	mm	
T	두께	3.25	mm	
B	보온재두께	25	mm	

BA231.13025 옥내강관(일반배관 및 보온) / 발포폴리에틸렌보온재 / 강관 ø25mm, 보온두께 25mm이하							
< 공사비 산출 항목 >							
구분	품명/규격	단위	수량	단가	금액	표준시장단가 코드	비고
본체	강관옥내일반배관 D25mm(탄소용강관	m	1	11,056	11,056	BA231.10000	
	관보온/발포폴리에틸렌보온재 보온두께	m	1	6,550	6,550	DA537.10250	
	소계				17,606	[A]	
부대공	매직테이프 알루미늄밴드	sum	[A]의	1%	176	요율산출	
	소계				176	[B]	
합계					17,782	[A+B]	

< 객체단가 정의 및 해설 >

【단가정의】

① 이 단가는 자체추진고소작업대(시저형)을 사용하여 배관용 탄소강관의 옥내일반배관 및 보온을 기준한 것으로, 인서트(거푸집용 인서트), 지지철물 설치, 절단, 배관(가용접), 배관시험, 보온재 절단 및 설치, PVC보온테이프(매직테이프) 및 알루미늄 밴드마감 작업을 포함한다.

② 관접합, 슬리브 설치 비용은 제외되어 있다.

③ 재료비·운반비의 포함 및 제외 사항은 다음과 같다.

- 포함 : 마감재(매직테이프), 알루미늄밴드
- 제외 : 강관, 인서트, 지지철물, 관이음 부자재(엘보, 리듀서, 플랜지, 어댑터, 티 등), 보온재 재료비, 고소작업대의 이동을 위한 크레인 및 지게차 등 장비사용료

【적용기준】

① BIM라이브러리 정보

- 건축시설의 상세표준도 기반 BIM라이브러리(한국토지주택공사)

② BIM단가 상세설명서 활용방법

- 본 단가는 상기의 BIM라이브러리에 기준한 것으로, 제시된 기준이 당해공사의 시공규모 또는 현장여건 및 작업조건 등과 부합하지 않는 경우에는 BIM단가를 조정 산출하여 적용할 수 있다.
- BIM단가 상세설명서를 활용하여 수량정보 및 공사비 산출항목을 변경할 수 있으며, 공사비 산출항목의 변경시에는 본 단가집의 공종별 표준시장단가를 적용한다.

【기본산출변수 상세정보는 별첨자료 참고】

BA231.13050 옥내강관(일반배관 및 보온) / 발포폴리에틸렌보온재 / 강관 ø25mm, 보온두께 50mm이하	
코드	BA231.13050
명칭	옥내강관(일반배관 및 보온)
규격	발포폴리에틸렌보온재 / 강관 ø25mm, 보온두께 50mm이하
단위	m
적용단가(원)	21,399
노무비율(%)	93 %

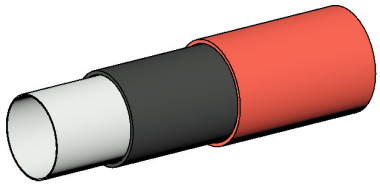

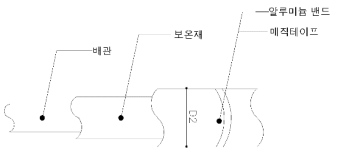

< 기본산출변수 >

산출변수	설명	변수값	단위	비고
LEN	배관길이	1	m	
D1	호칭지름	25	mm	
D2	바깥지름	34	mm	
T	두께	3.25	mm	
B	보온재두께	50	mm	

BA231.13050 옥내강관(일반배관 및 보온) / 발포폴리에틸렌보온재 / 강관 ø25mm, 보온두께 50mm이하							
< 공사비 산출 항목 >							
구분	품명/규격	단위	수량	단가	금액	표준시장단가 코드	비고
본체	강관옥내일반배관 D25mm(탄소용강관	m	1	11,056	11,056	BA231.10000	
	관보온/발포폴리에틸렌보온재 보온두께	m	1	10,131	10,131	DA737.10250	
	소계				21,187	[A]	
부대공	매직테이프 알루미늄밴드	sum	[A]의	1%	212	요율산출	
	소계				212	[B]	
합계					21,399	[A+B]	

< 객체단가 정의 및 해설 >

【단가정의】

① 이 단가는 자체추진고소작업대(시저형)을 사용하여 배관용 탄소강관의 옥내일반배관 및 보온을 기준한 것으로, 인서트(거푸집용 인서트), 지지철물 설치, 절단, 배관(가용접), 배관시험, 보온재 절단 및 설치, PVC보온테이프(매직테이프) 및 알루미늄 밴드마감 작업을 포함한다.

② 관접합, 슬리브 설치 비용은 제외되어 있다.

③ 재료비·운반비의 포함 및 제외 사항은 다음과 같다.

- 포함 : 마감재(매직테이프), 알루미늄밴드
- 제외 : 강관, 인서트, 지지철물, 관이음 부자재(엘보, 리듀서, 플랜지, 어댑터, 티 등), 보온재 재료비, 고소작업대의 이동을 위한 크레인 및 지게차 등 장비사용료

【적용기준】

① BIM라이브러리 정보

- 건축시설의 상세표준도 기반 BIM라이브러리(한국토지주택공사)

② BIM단가 상세설명서 활용방법

- 본 단가는 상기의 BIM라이브러리에 기준한 것으로, 제시된 기준이 당해공사의 시공규모 또는 현장여건 및 작업조건 등과 부합하지 않는 경우에는 BIM단가를 조정 산출하여 적용할 수 있다.
- BIM단가 상세설명서를 활용하여 수량정보 및 공사비 산출항목을 변경할 수 있으며, 공사비 산출항목의 변경시에는 본 단가집의 공종별 표준시장단가를 적용한다.

【기본산출변수 상세정보는 별첨자료 참고】

BA241.11025 옥내강관(일반배관 및 보온) / 고무발포보온재 / 강관 ø32mm, 보온두께 25mm이하	
코드	BA241.11025
명칭	옥내강관(일반배관 및 보온)
규격	고무발포보온재 / 강관 ø32mm, 보온두께 25mm이하
단위	m
적용단가(원)	23,612
노무비율(%)	93 %

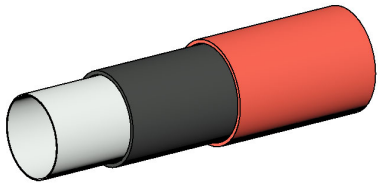

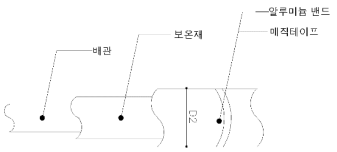

< 기본산출변수 >

산출변수	설명	변수값	단위	비고
LEN	배관길이	1	m	
D1	호칭지름	32	mm	
D2	바깥지름	42.7	mm	
T	두께	3.25	mm	
B	보온재두께	25	mm	

BA241.11025 옥내강관(일반배관 및 보온) / 고무발포보온재 / 강관 ø32mm, 보온두께 25mm이하							
< 공사비 산출 항목 >							
구분	품명/규격	단위	수량	단가	금액	표준시장단가 코드	비고
본체	강관옥내일반배관 D32mm(탄소용강관	m	1	12,697	12,697	BA241.10000	
	관보온/고무발포보온재 보온두께25mm	m	1	10,681	10,681	DA548.10320	
	소계				23,378	[A]	
부대공	매직테이프 알루미늄밴드	sum	[A]의	1%	234	요율산출	
	소계				234	[B]	
합계					23,612	[A+B]	

< 객체단가 정의 및 해설 >

【단가정의】

① 이 단가는 자체추진고소작업대(시저형)을 사용하여 배관용 탄소강관의 옥내일반배관 및 보온을 기준한 것으로, 인서트(거푸집용 인서트), 지지철물 설치, 절단, 배관(가용접), 배관시험, 보온재 절단 및 설치, PVC보온테이프(매직테이프) 및 알루미늄 밴드마감 작업을 포함한다.

② 관접합, 슬리브 설치 비용은 제외되어 있다.

③ 재료비·운반비의 포함 및 제외 사항은 다음과 같다.

- 포함 : 마감재(매직테이프), 알루미늄밴드
- 제외 : 강관, 인서트, 지지철물, 관이음 부자재(엘보, 리듀서, 플랜지, 어댑터, 티 등), 보온재 재료비, 고소작업대의 이동을 위한 크레인 및 지게차 등 장비사용료

【적용기준】

① BIM라이브러리 정보

- 건축시설의 상세표준도 기반 BIM라이브러리(한국토지주택공사)

② BIM단가 상세설명서 활용방법

- 본 단가는 상기의 BIM라이브러리에 기준한 것으로, 제시된 기준이 당해공사의 시공규모 또는 현장여건 및 작업조건 등과 부합하지 않는 경우에는 BIM단가를 조정 산출하여 적용할 수 있다.
- BIM단가 상세설명서를 활용하여 수량정보 및 공사비 산출항목을 변경할 수 있으며, 공사비 산출항목의 변경시에는 본 단가집의 공종별 표준시장단가를 적용한다.

【기본산출변수 상세정보는 별첨자료 참고】

BA241.11050 옥내강관(일반배관 및 보온) / 고무발포보온재 / 강관 ø32mm, 보온두께 50mm이하	
코드	BA241.11050
명칭	옥내강관(일반배관 및 보온)
규격	고무발포보온재 / 강관 ø32mm, 보온두께 50mm이하
단위	m
적용단가(원)	29,562
노무비율(%)	93 %

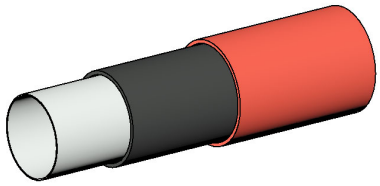

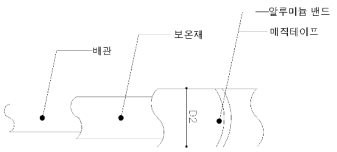

< 기본산출변수 >

산출변수	설명	변수값	단위	비고
LEN	배관길이	1	m	
D1	호칭지름	32	mm	
D2	바깥지름	42.7	mm	
T	두께	3.25	mm	
B	보온재두께	50	mm	

BA241.11050 옥내강관(일반배관 및 보온) / 고무발포보온재 / 강관 ø32mm, 보온두께 50mm이하							
< 공사비 산출 항목 >							
구분	품명/규격	단위	수량	단가	금액	표준시장단가 코드	비고
본체	강관옥내일반배관 D32mm(탄소용강관	m	1	12,697	12,697	BA241.10000	
	관보온/고무발포보온재 보온두께50mm	m	1	16,572	16,572	DA748.10320	
	소계				29,269	[A]	
부대공	매직테이프 알루미늄밴드	sum	[A]의	1%	293	요율산출	
	소계				293	[B]	
합계					29,562	[A+B]	

< 객체단가 정의 및 해설 >

【단가정의】

① 이 단가는 자체추진고소작업대(시저형)을 사용하여 배관용 탄소강관의 옥내일반배관 및 보온을 기준한 것으로, 인서트(거푸집용 인서트), 지지철물 설치, 절단, 배관(가용접), 배관시험, 보온재 절단 및 설치, PVC보온테이프(매직테이프) 및 알루미늄 밴드마감 작업을 포함한다.

② 관접합, 슬리브 설치 비용은 제외되어 있다.

③ 재료비·운반비의 포함 및 제외 사항은 다음과 같다.

- 포함 : 마감재(매직테이프), 알루미늄밴드
- 제외 : 강관, 인서트, 지지철물, 관이음 부자재(엘보, 리듀서, 플랜지, 어댑터, 티 등), 보온재 재료비, 고소작업대의 이동을 위한 크레인 및 지게차 등 장비사용료

【적용기준】

① BIM라이브러리 정보

- 건축시설의 상세표준도 기반 BIM라이브러리(한국토지주택공사)

② BIM단가 상세설명서 활용방법

- 본 단가는 상기의 BIM라이브러리에 기준한 것으로, 제시된 기준이 당해공사의 시공규모 또는 현장여건 및 작업조건 등과 부합하지 않는 경우에는 BIM단가를 조정 산출하여 적용할 수 있다.
- BIM단가 상세설명서를 활용하여 수량정보 및 공사비 산출항목을 변경할 수 있으며, 공사비 산출항목의 변경시에는 본 단가집의 공종별 표준시장단가를 적용한다.

【기본산출변수 상세정보는 별첨자료 참고】

BA241.12025 옥내강관(일반배관 및 보온) / 유리솜보온재 / 강관 ø32mm, 보온두께 25mm이하	
코드	BA241.12025
명칭	옥내강관(일반배관 및 보온)
규격	유리솜보온재 / 강관 ø32mm, 보온두께 25mm이하
단위	m
적용단가(원)	22,533
노무비율(%)	93 %

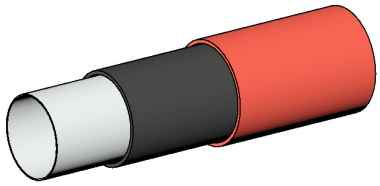

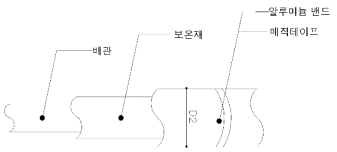

< 기본산출변수 >

산출변수	설명	변수값	단위	비고
LEN	배관길이	1	m	
D1	호칭지름	32	mm	
D2	바깥지름	42.7	mm	
T	두께	3.25	mm	
B	보온재두께	25	mm	

BA241.12025 옥내강관(일반배관 및 보온) / 유리솜보온재 / 강관 ø32mm, 보온두께 25mm이하							
< 공사비 산출 항목 >							
구분	품명/규격	단위	수량	단가	금액	표준시장단가 코드	비고
본체	강관옥내일반배관 D32mm(탄소용강관	m	1	12,697	12,697	BA241.10000	
	관보온/유리솜 보온두께25mm이하,32r	m	1	9,613	9,613	DA541.10320	
	소계				22,310	[A]	
부대공	매직테이프 알루미늄밴드	sum	[A]의	1%	223	요율산출	
	소계				223	[B]	
합계					22,533	[A+B]	

< 객체단가 정의 및 해설 >

【단가정의】

① 이 단가는 자체추진고소작업대(시저형)을 사용하여 배관용 탄소강관의 옥내일반배관 및 보온을 기준한 것으로, 인서트(거푸집용 인서트), 지지철물 설치, 절단, 배관(가용접), 배관시험, 보온재 절단 및 설치, PVC보온테이프(매직테이프) 및 알루미늄 밴드마감 작업을 포함한다.

② 관접합, 슬리브 설치 비용은 제외되어 있다.

③ 재료비·운반비의 포함 및 제외 사항은 다음과 같다.

- 포함 : 마감재(매직테이프), 알루미늄밴드
- 제외 : 강관, 인서트, 지지철물, 관이음 부자재(엘보, 리듀서, 플랜지, 어댑터, 티 등), 보온재 재료비, 고소작업대의 이동을 위한 크레인 및 지게차 등 장비사용료

【적용기준】

① BIM라이브러리 정보

- 건축시설의 상세표준도 기반 BIM라이브러리(한국토지주택공사)

② BIM단가 상세설명서 활용방법

- 본 단가는 상기의 BIM라이브러리에 기준한 것으로, 제시된 기준이 당해공사의 시공규모 또는 현장여건 및 작업조건 등과 부합하지 않는 경우에는 BIM단가를 조정 산출하여 적용할 수 있다.
- BIM단가 상세설명서를 활용하여 수량정보 및 공사비 산출항목을 변경할 수 있으며, 공사비 산출항목의 변경시에는 본 단가집의 공종별 표준시장단가를 적용한다.

【기본산출변수 상세정보는 별첨자료 참고】

BA241.12050 옥내강관(일반배관 및 보온) / 유리솜보온재 / 강관 ø32mm, 보온두께 50mm이하	
코드	BA241.12050
명칭	옥내강관(일반배관 및 보온)
규격	유리솜보온재 / 강관 ø32mm, 보온두께 50mm이하
단위	m
적용단가(원)	27,889
노무비율(%)	93 %

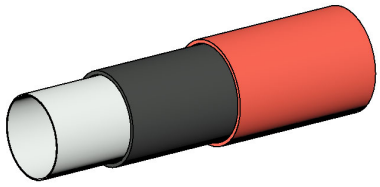

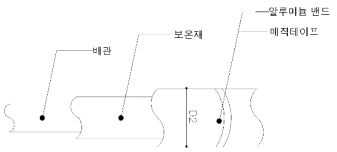

< 기본산출변수 >

산출변수	설명	변수값	단위	비고
LEN	배관길이	1	m	
D1	호칭지름	32	mm	
D2	바깥지름	42.7	mm	
T	두께	3.25	mm	
B	보온재두께	50	mm	

BA241.12050 옥내강관(일반배관 및 보온) / 유리솜보온재 / 강관 ø32mm, 보온두께 50mm이하							
< 공사비 산출 항목 >							
구분	품명/규격	단위	수량	단가	금액	표준시장단가 코드	비고
본체	강관옥내일반배관 D32mm(탄소용강관	m	1	12,697	12,697	BA241.10000	
	관보온/유리솜 보온두께50mm이하,32r	m	1	14,916	14,916	DA741.10320	
	소계				27,613	[A]	
부대공	매직테이프 알루미늄밴드	sum	[A]의	1%	276	요율산출	
	소계				276	[B]	
합계					27,889	[A+B]	

< 객체단가 정의 및 해설 >

【단가정의】

① 이 단가는 자체추진고소작업대(시저형)을 사용하여 배관용 탄소강관의 옥내일반배관 및 보온을 기준한 것으로, 인서트(거푸집용 인서트), 지지철물 설치, 절단, 배관(가용접), 배관시험, 보온재 절단 및 설치, PVC보온테이프(매직테이프) 및 알루미늄 밴드마감 작업을 포함한다.

② 관접합, 슬리브 설치 비용은 제외되어 있다.

③ 재료비·운반비의 포함 및 제외 사항은 다음과 같다.

- 포함 : 마감재(매직테이프), 알루미늄밴드
- 제외 : 강관, 인서트, 지지철물, 관이음 부자재(엘보, 리듀서, 플랜지, 어댑터, 티 등), 보온재 재료비, 고소작업대의 이동을 위한 크레인 및 지게차 등 장비사용료

【적용기준】

① BIM라이브러리 정보

- 건축시설의 상세표준도 기반 BIM라이브러리(한국토지주택공사)

② BIM단가 상세설명서 활용방법

- 본 단가는 상기의 BIM라이브러리에 기준한 것으로, 제시된 기준이 당해공사의 시공규모 또는 현장여건 및 작업조건 등과 부합하지 않는 경우에는 BIM단가를 조정 산출하여 적용할 수 있다.
- BIM단가 상세설명서를 활용하여 수량정보 및 공사비 산출항목을 변경할 수 있으며, 공사비 산출항목의 변경시에는 본 단가집의 공종별 표준시장단가를 적용한다.

【기본산출변수 상세정보는 별첨자료 참고】

BA241.13025 옥내강관(일반배관 및 보온) / 발포폴리에틸렌보온재 / 강관 ø32mm, 보온두께 25mm이하	
코드	BA241.13025
명칭	옥내강관(일반배관 및 보온)
규격	발포폴리에틸렌보온재 / 강관 ø32mm, 보온두께 25mm이하
단위	m
적용단가(원)	20,607
노무비율(%)	92 %

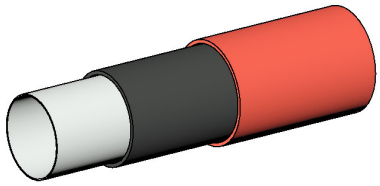

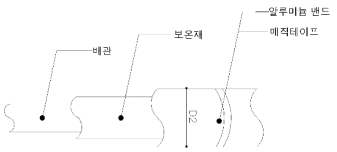

< 기본산출변수 >

산출변수	설명	변수값	단위	비고
LEN	배관길이	1	m	
D1	호칭지름	32	mm	
D2	바깥지름	42.7	mm	
T	두께	3.25	mm	
B	보온재두께	25	mm	

BA241.13025 옥내강관(일반배관 및 보온) / 발포폴리에틸렌보온재 / 강관 ø32mm, 보온두께 25mm이하							
< 공사비 산출 항목 >							
구분	품명/규격	단위	수량	단가	금액	표준시장단가 코드	비고
본체	강관옥내일반배관 D32mm(탄소용강관	m	1	12,697	12,697	BA241.10000	
	관보온/발포폴리에틸렌보온재 보온두께	m	1	7,706	7,706	DA547.10320	
	소계				20,403	[A]	
부대공	매직테이프 알루미늄밴드	sum	[A]의	1%	204	요율산출	
	소계				204	[B]	
합계					20,607	[A+B]	

< 객체단가 정의 및 해설 >

【단가정의】

① 이 단가는 자체추진고소작업대(시저형)을 사용하여 배관용 탄소강관의 옥내일반배관 및 보온을 기준한 것으로, 인서트(거푸집용 인서트), 지지철물 설치, 절단, 배관(가용접), 배관시험, 보온재 절단 및 설치, PVC보온테이프(매직테이프) 및 알루미늄 밴드마감 작업을 포함한다.

② 관접합, 슬리브 설치 비용은 제외되어 있다.

③ 재료비·운반비의 포함 및 제외 사항은 다음과 같다.

- 포함 : 마감재(매직테이프), 알루미늄밴드
- 제외 : 강관, 인서트, 지지철물, 관이음 부자재(엘보, 리듀서, 플랜지, 어댑터, 티 등), 보온재 재료비, 고소작업대의 이동을 위한 크레인 및 지게차 등 장비사용료

【적용기준】

① BIM라이브러리 정보

- 건축시설의 상세표준도 기반 BIM라이브러리(한국토지주택공사)

② BIM단가 상세설명서 활용방법

- 본 단가는 상기의 BIM라이브러리에 기준한 것으로, 제시된 기준이 당해공사의 시공규모 또는 현장여건 및 작업조건 등과 부합하지 않는 경우에는 BIM단가를 조정 산출하여 적용할 수 있다.
- BIM단가 상세설명서를 활용하여 수량정보 및 공사비 산출항목을 변경할 수 있으며, 공사비 산출항목의 변경시에는 본 단가집의 공종별 표준시장단가를 적용한다.

【기본산출변수 상세정보는 별첨자료 참고】

BA241.13050 옥내강관(일반배관 및 보온) / 발포폴리에틸렌보온재 / 강관 ø32mm, 보온두께 50mm이하	
코드	BA241.13050
명칭	옥내강관(일반배관 및 보온)
규격	발포폴리에틸렌보온재 / 강관 ø32mm, 보온두께 50mm이하
단위	m
적용단가(원)	24,779
노무비율(%)	93 %

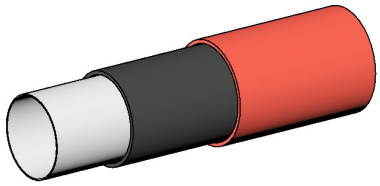

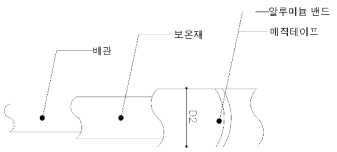

< 기본산출변수 >

산출변수	설명	변수값	단위	비고
LEN	배관길이	1	m	
D1	호칭지름	32	mm	
D2	바깥지름	42.7	mm	
T	두께	3.25	mm	
B	보온재두께	50	mm	

BA241.13050 옥내강관(일반배관 및 보온) / 발포폴리에틸렌보온재 / 강관 ø32mm, 보온두께 50mm이하							
< 공사비 산출 항목 >							
구분	품명/규격	단위	수량	단가	금액	표준시장단가 코드	비고
본체	강관옥내일반배관 D32mm(탄소용강관	m	1	12,697	12,697	BA241.10000	
	관보온/발포폴리에틸렌보온재 보온두께	m	1	11,837	11,837	DA747.10320	
	소계				24,534	[A]	
부대공	매직테이프 알루미늄밴드	sum	[A]의	1%	245	요율산출	
	소계				245	[B]	
합계					24,779	[A+B]	

< 객체단가 정의 및 해설 >

【단가정의】

① 이 단가는 자체추진고소작업대(시저형)을 사용하여 배관용 탄소강관의 옥내일반배관 및 보온을 기준한 것으로, 인서트(거푸집용 인서트), 지지철물 설치, 절단, 배관(가용접), 배관시험, 보온재 절단 및 설치, PVC보온테이프(매직테이프) 및 알루미늄 밴드마감 작업을 포함한다.

② 관접합, 슬리브 설치 비용은 제외되어 있다.

③ 재료비·운반비의 포함 및 제외 사항은 다음과 같다.

- 포함 : 마감재(매직테이프), 알루미늄밴드
- 제외 : 강관, 인서트, 지지철물, 관이음 부자재(엘보, 리듀서, 플랜지, 어댑터, 티 등), 보온재 재료비, 고소작업대의 이동을 위한 크레인 및 지게차 등 장비사용료

【적용기준】

① BIM라이브러리 정보

- 건축시설의 상세표준도 기반 BIM라이브러리(한국토지주택공사)

② BIM단가 상세설명서 활용방법

- 본 단가는 상기의 BIM라이브러리에 기준한 것으로, 제시된 기준이 당해공사의 시공규모 또는 현장여건 및 작업조건 등과 부합하지 않는 경우에는 BIM단가를 조정 산출하여 적용할 수 있다.
- BIM단가 상세설명서를 활용하여 수량정보 및 공사비 산출항목을 변경할 수 있으며, 공사비 산출항목의 변경시에는 본 단가집의 공종별 표준시장단가를 적용한다.

【기본산출변수 상세정보는 별첨자료 참고】

BA251.11025 옥내강관(일반배관 및 보온) / 고무발포보온재 / 강관 ø40mm, 보온두께 25mm이하	
코드	BA251.11025
명칭	옥내강관(일반배관 및 보온)
규격	고무발포보온재 / 강관 ø40mm, 보온두께 25mm이하
단위	m
적용단가(원)	26,882
노무비율(%)	93 %

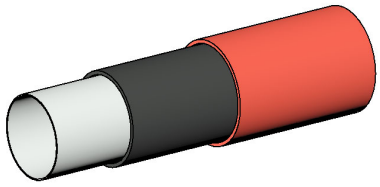

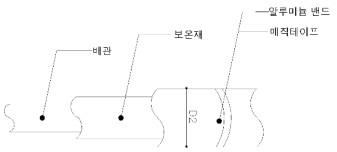

< 기본산출변수 >

산출변수	설명	변수값	단위	비고
LEN	배관길이	1	m	
D1	호칭지름	40	mm	
D2	바깥지름	48.6	mm	
T	두께	3.25	mm	
B	보온재두께	25	mm	

BA251.11025 옥내강관(일반배관 및 보온) / 고무발포보온재 / 강관 ø40mm, 보온두께 25mm이하							
< 공사비 산출 항목 >							
구분	품명/규격	단위	수량	단가	금액	표준시장단가 코드	비고
본체	강관옥내일반배관 D40mm(탄소용강관	m	1	14,119	14,119	BA251.10000	
	관보온/고무발포보온재 보온두께25mm	m	1	12,497	12,497	DA558.10400	
	소계				26,616	[A]	
부대공	매직테이프 알루미늄밴드	sum	[A]의	1%	266	요율산출	
	소계				266	[B]	
합계					26,882	[A+B]	

< 객체단가 정의 및 해설 >

【단가정의】

① 이 단가는 자체추진고소작업대(시저형)을 사용하여 배관용 탄소강관의 옥내일반배관 및 보온을 기준한 것으로, 인서트(거푸집용 인서트), 지지철물 설치, 절단, 배관(가용접), 배관시험, 보온재 절단 및 설치, PVC보온테이프(매직테이프) 및 알루미늄 밴드마감 작업을 포함한다.

② 관접합, 슬리브 설치 비용은 제외되어 있다.

③ 재료비·운반비의 포함 및 제외 사항은 다음과 같다.

- 포함 : 마감재(매직테이프), 알루미늄밴드
- 제외 : 강관, 인서트, 지지철물, 관이음 부자재(엘보, 리듀서, 플랜지, 어댑터, 티 등), 보온재 재료비, 고소작업대의 이동을 위한 크레인 및 지게차 등 장비사용료

【적용기준】

① BIM라이브러리 정보

- 건축시설의 상세표준도 기반 BIM라이브러리(한국토지주택공사)

② BIM단가 상세설명서 활용방법

- 본 단가는 상기의 BIM라이브러리에 기준한 것으로, 제시된 기준이 당해공사의 시공규모 또는 현장여건 및 작업조건 등과 부합하지 않는 경우에는 BIM단가를 조정 산출하여 적용할 수 있다.
- BIM단가 상세설명서를 활용하여 수량정보 및 공사비 산출항목을 변경할 수 있으며, 공사비 산출항목의 변경시에는 본 단가집의 공종별 표준시장단가를 적용한다.

【기본산출변수 상세정보는 별첨자료 참고】

BA251.11050 옥내강관(일반배관 및 보온) / 고무발포보온재 / 강관 ø40mm, 보온두께 50mm이하	
코드	BA251.11050
명칭	옥내강관(일반배관 및 보온)
규격	고무발포보온재 / 강관 ø40mm, 보온두께 50mm이하
단위	m
적용단가(원)	33,647
노무비율(%)	94 %

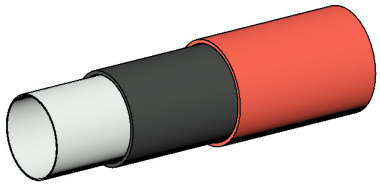

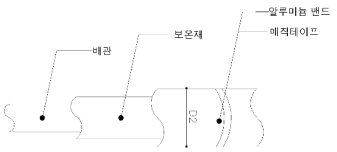

< 기본산출변수 >

산출변수	설명	변수값	단위	비고
LEN	배관길이	1	m	
D1	호칭지름	40	mm	
D2	바깥지름	48.6	mm	
T	두께	3.25	mm	
B	보온재두께	50	mm	

BA251.11050 옥내강관(일반배관 및 보온) / 고무발포보온재 / 강관 ø40mm, 보온두께 50mm이하							
< 공사비 산출 항목 >							
구분	품명/규격	단위	수량	단가	금액	표준시장단가 코드	비고
본체	강관옥내일반배관 D40mm(탄소용강관	m	1	14,119	14,119	BA251.10000	
	관보온/고무발포보온재 보온두께50mm	m	1	19,195	19,195	DA758.10400	
	소계				33,314	[A]	
부대공	매직테이프 알루미늄밴드	sum	[A]의	1%	333	요율산출	
	소계				333	[B]	
합계					33,647	[A+B]	

< 객체단가 정의 및 해설 >

【단가정의】

① 이 단가는 자체추진고소작업대(시저형)을 사용하여 배관용 탄소강관의 옥내일반배관 및 보온을 기준한 것으로, 인서트(거푸집용 인서트), 지지철물 설치, 절단, 배관(가용접), 배관시험, 보온재 절단 및 설치, PVC보온테이프(매직테이프) 및 알루미늄 밴드마감 작업을 포함한다.

② 관접합, 슬리브 설치 비용은 제외되어 있다.

③ 재료비·운반비의 포함 및 제외 사항은 다음과 같다.

- 포함 : 마감재(매직테이프), 알루미늄밴드
- 제외 : 강관, 인서트, 지지철물, 관이음 부자재(엘보, 리듀서, 플랜지, 어댑터, 티 등), 보온재 재료비, 고소작업대의 이동을 위한 크레인 및 지게차 등 장비사용료

【적용기준】

① BIM라이브러리 정보

- 건축시설의 상세표준도 기반 BIM라이브러리(한국토지주택공사)

② BIM단가 상세설명서 활용방법

- 본 단가는 상기의 BIM라이브러리에 기준한 것으로, 제시된 기준이 당해공사의 시공규모 또는 현장여건 및 작업조건 등과 부합하지 않는 경우에는 BIM단가를 조정 산출하여 적용할 수 있다.
- BIM단가 상세설명서를 활용하여 수량정보 및 공사비 산출항목을 변경할 수 있으며, 공사비 산출항목의 변경시에는 본 단가집의 공종별 표준시장단가를 적용한다.

【기본산출변수 상세정보는 별첨자료 참고】

BA251.12025 옥내강관(일반배관 및 보온) / 유리솜보온재 / 강관 ø40mm, 보온두께 25mm이하	
코드	BA251.12025
명칭	옥내강관(일반배관 및 보온)
규격	유리솜보온재 / 강관 ø40mm, 보온두께 25mm이하
단위	m
적용단가(원)	25,620
노무비율(%)	93 %

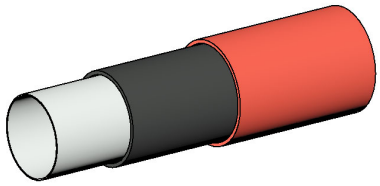

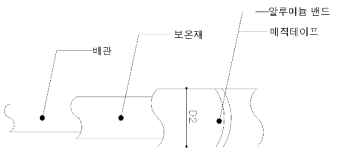

< 기본산출변수 >

산출변수	설명	변수값	단위	비고
LEN	배관길이	1	m	
D1	호칭지름	40	mm	
D2	바깥지름	48.6	mm	
T	두께	3.25	mm	
B	보온재두께	25	mm	

BA251.12025 옥내강관(일반배관 및 보온) / 유리솜보온재 / 강관 ø40mm, 보온두께 25mm이하							
< 공사비 산출 항목 >							
구분	품명/규격	단위	수량	단가	금액	표준시장단가 코드	비고
본체	강관옥내일반배관 D40mm(탄소용강관	m	1	14,119	14,119	BA251.10000	
	관보온/유리솜 보온두께25mm이하,40r	m	1	11,247	11,247	DA551.10400	
	소계				25,366	[A]	
부대공	매직테이프 알루미늄밴드	sum	[A]의	1%	254	요율산출	
	소계				254	[B]	
합계					25,620	[A+B]	

< 객체단가 정의 및 해설 >

【단가정의】

① 이 단가는 자체추진고소작업대(시저형)을 사용하여 배관용 탄소강관의 옥내일반배관 및 보온을 기준한 것으로, 인서트(거푸집용 인서트), 지지철물 설치, 절단, 배관(가용접), 배관시험, 보온재 절단 및 설치, PVC보온테이프(매직테이프) 및 알루미늄 밴드마감 작업을 포함한다.

② 관접합, 슬리브 설치 비용은 제외되어 있다.

③ 재료비·운반비의 포함 및 제외 사항은 다음과 같다.

- 포함 : 마감재(매직테이프), 알루미늄밴드
- 제외 : 강관, 인서트, 지지철물, 관이음 부자재(엘보, 리듀서, 플랜지, 어댑터, 티 등), 보온재 재료비, 고소작업대의 이동을 위한 크레인 및 지게차 등 장비사용료

【적용기준】

① BIM라이브러리 정보

- 건축시설의 상세표준도 기반 BIM라이브러리(한국토지주택공사)

② BIM단가 상세설명서 활용방법

- 본 단가는 상기의 BIM라이브러리에 기준한 것으로, 제시된 기준이 당해공사의 시공규모 또는 현장여건 및 작업조건 등과 부합하지 않는 경우에는 BIM단가를 조정 산출하여 적용할 수 있다.
- BIM단가 상세설명서를 활용하여 수량정보 및 공사비 산출항목을 변경할 수 있으며, 공사비 산출항목의 변경시에는 본 단가집의 공종별 표준시장단가를 적용한다.

【기본산출변수 상세정보는 별첨자료 참고】

BA251.12050 옥내강관(일반배관 및 보온) / 유리솜보온재 / 강관 ø40mm, 보온두께 50mm이하	
코드	BA251.12050
명칭	옥내강관(일반배관 및 보온)
규격	유리솜보온재 / 강관 ø40mm, 보온두께 50mm이하
단위	m
적용단가(원)	31,707
노무비율(%)	93 %

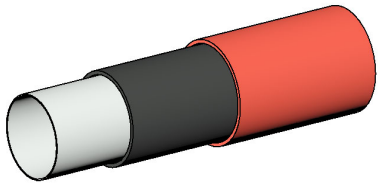

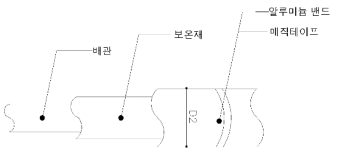

< 기본산출변수 >

산출변수	설명	변수값	단위	비고
LEN	배관길이	1	m	
D1	호칭지름	40	mm	
D2	바깥지름	48.6	mm	
T	두께	3.25	mm	
B	보온재두께	50	mm	

BA251.12050 옥내강관(일반배관 및 보온) / 유리솜보온재 / 강관 ø40mm, 보온두께 50mm이하							
< 공사비 산출 항목 >							
구분	품명/규격	단위	수량	단가	금액	표준시장단가 코드	비고
본체	강관옥내일반배관 D40mm(탄소용강관	m	1	14,119	14,119	BA251.10000	
	관보온/유리솜 보온두께50mm이하,40r	m	1	17,274	17,274	DA751.10400	
	소계				31,393	[A]	
부대공	매직테이프 알루미늄밴드	sum	[A]의	1%	314	요율산출	
	소계				314	[B]	
합계					31,707	[A+B]	

< 객체단가 정의 및 해설 >

【단가정의】

① 이 단가는 자체추진고소작업대(시저형)을 사용하여 배관용 탄소강관의 옥내일반배관 및 보온을 기준한 것으로, 인서트(거푸집용 인서트), 지지철물 설치, 절단, 배관(가용접), 배관시험, 보온재 절단 및 설치, PVC보온테이프(매직테이프) 및 알루미늄 밴드마감 작업을 포함한다.

② 관접합, 슬리브 설치 비용은 제외되어 있다.

③ 재료비·운반비의 포함 및 제외 사항은 다음과 같다.

- 포함 : 마감재(매직테이프), 알루미늄밴드
- 제외 : 강관, 인서트, 지지철물, 관이음 부자재(엘보, 리듀서, 플랜지, 어댑터, 티 등), 보온재 재료비, 고소작업대의 이동을 위한 크레인 및 지게차 등 장비사용료

【적용기준】

① BIM라이브러리 정보

- 건축시설의 상세표준도 기반 BIM라이브러리(한국토지주택공사)

② BIM단가 상세설명서 활용방법

- 본 단가는 상기의 BIM라이브러리에 기준한 것으로, 제시된 기준이 당해공사의 시공규모 또는 현장여건 및 작업조건 등과 부합하지 않는 경우에는 BIM단가를 조정 산출하여 적용할 수 있다.
- BIM단가 상세설명서를 활용하여 수량정보 및 공사비 산출항목을 변경할 수 있으며, 공사비 산출항목의 변경시에는 본 단가집의 공종별 표준시장단가를 적용한다.

【기본산출변수 상세정보는 별첨자료 참고】

BA251.13025 옥내강관(일반배관 및 보온) / 발포폴리에틸렌보온재 / 강관 ø40mm, 보온두께 25mm이하	
코드	BA251.13025
명칭	옥내강관(일반배관 및 보온)
규격	발포폴리에틸렌보온재 / 강관 ø40mm, 보온두께 25mm이하
단위	m
적용단가(원)	23,265
노무비율(%)	92 %

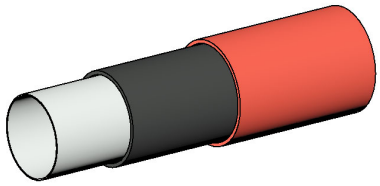

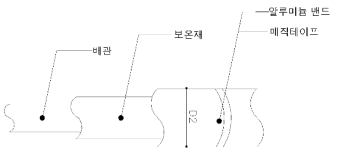

< 기본산출변수 >

산출변수	설명	변수값	단위	비고
LEN	배관길이	1	m	
D1	호칭지름	40	mm	
D2	바깥지름	48.6	mm	
T	두께	3.25	mm	
B	보온재두께	25	mm	

BA251.13025 옥내강관(일반배관 및 보온) / 발포폴리에틸렌보온재 / 강관 ø40mm, 보온두께 25mm이하							
< 공사비 산출 항목 >							
구분	품명/규격	단위	수량	단가	금액	표준시장단가 코드	비고
본체	강관옥내일반배관 D40mm(탄소용강관	m	1	14,119	14,119	BA251.10000	
	관보온/발포폴리에틸렌보온재 보온두께	m	1	8,916	8,916	DA557.10400	
	소계				23,035	[A]	
부대공	매직테이프 알루미늄밴드	sum	[A]의	1%	230	요율산출	
	소계				230	[B]	
합계					23,265	[A+B]	

< 객체단가 정의 및 해설 >

【단가정의】

① 이 단가는 자체추진고소작업대(시저형)을 사용하여 배관용 탄소강관의 옥내일반배관 및 보온을 기준한 것으로, 인서트(거푸집용 인서트), 지지철물 설치, 절단, 배관(가용접), 배관시험, 보온재 절단 및 설치, PVC보온테이프(매직테이프) 및 알루미늄 밴드마감 작업을 포함한다.

② 관접합, 슬리브 설치 비용은 제외되어 있다.

③ 재료비·운반비의 포함 및 제외 사항은 다음과 같다.

- 포함 : 마감재(매직테이프), 알루미늄밴드
- 제외 : 강관, 인서트, 지지철물, 관이음 부자재(엘보, 리듀서, 플랜지, 어댑터, 티 등), 보온재 재료비, 고소작업대의 이동을 위한 크레인 및 지게차 등 장비사용료

【적용기준】

① BIM라이브러리 정보

- 건축시설의 상세표준도 기반 BIM라이브러리(한국토지주택공사)

② BIM단가 상세설명서 활용방법

- 본 단가는 상기의 BIM라이브러리에 기준한 것으로, 제시된 기준이 당해공사의 시공규모 또는 현장여건 및 작업조건 등과 부합하지 않는 경우에는 BIM단가를 조정 산출하여 적용할 수 있다.
- BIM단가 상세설명서를 활용하여 수량정보 및 공사비 산출항목을 변경할 수 있으며, 공사비 산출항목의 변경시에는 본 단가집의 공종별 표준시장단가를 적용한다.

【기본산출변수 상세정보는 별첨자료 참고】

BA251.13050 옥내강관(일반배관 및 보온) / 발포폴리에틸렌보온재 / 강관 ø40mm, 보온두께 50mm이하	
코드	BA251.13050
명칭	옥내강관(일반배관 및 보온)
규격	발포폴리에틸렌보온재 / 강관 ø40mm, 보온두께 50mm이하
단위	m
적용단가(원)	28,050
노무비율(%)	93 %

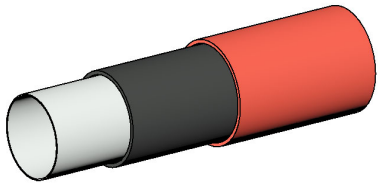

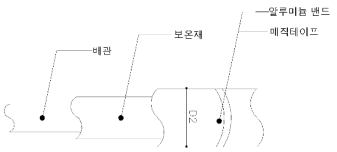

< 기본산출변수 >

산출변수	설명	변수값	단위	비고
LEN	배관길이	1	m	
D1	호칭지름	40	mm	
D2	바깥지름	48.6	mm	
T	두께	3.25	mm	
B	보온재두께	50	mm	

BA251.13050 옥내강관(일반배관 및 보온) / 발포폴리에틸렌보온재 / 강관 ø40mm, 보온두께 50mm이하							
< 공사비 산출 항목 >							
구분	품명/규격	단위	수량	단가	금액	표준시장단가 코드	비고
본체	강관옥내일반배관 D40mm(탄소용강관	m	1	14,119	14,119	BA251.10000	
	관보온/발포폴리에틸렌보온재 보온두께	m	1	13,653	13,653	DA757.10400	
	소계				27,772	[A]	
부대공	매직테이프 알루미늄밴드	sum	[A]의	1%	278	요율산출	
	소계				278	[B]	
합계					28,050	[A+B]	

< 객체단가 정의 및 해설 >

【단가정의】

① 이 단가는 자체추진고소작업대(시저형)을 사용하여 배관용 탄소강관의 옥내일반배관 및 보온을 기준한 것으로, 인서트(거푸집용 인서트), 지지철물 설치, 절단, 배관(가용접), 배관시험, 보온재 절단 및 설치, PVC보온테이프(매직테이프) 및 알루미늄 밴드마감 작업을 포함한다.

② 관접합, 슬리브 설치 비용은 제외되어 있다.

③ 재료비·운반비의 포함 및 제외 사항은 다음과 같다.

- 포함 : 마감재(매직테이프), 알루미늄밴드
- 제외 : 강관, 인서트, 지지철물, 관이음 부자재(엘보, 리듀서, 플랜지, 어댑터, 티 등), 보온재 재료비, 고소작업대의 이동을 위한 크레인 및 지게차 등 장비사용료

【적용기준】

① BIM라이브러리 정보

- 건축시설의 상세표준도 기반 BIM라이브러리(한국토지주택공사)

② BIM단가 상세설명서 활용방법

- 본 단가는 상기의 BIM라이브러리에 기준한 것으로, 제시된 기준이 당해공사의 시공규모 또는 현장여건 및 작업조건 등과 부합하지 않는 경우에는 BIM단가를 조정 산출하여 적용할 수 있다.
- BIM단가 상세설명서를 활용하여 수량정보 및 공사비 산출항목을 변경할 수 있으며, 공사비 산출항목의 변경시에는 본 단가집의 공종별 표준시장단가를 적용한다.

【기본산출변수 상세정보는 별첨자료 참고】

BA261.11025 옥내강관(일반배관 및 보온) / 고무발포보온재 / 강관 ø50mm, 보온두께 25mm이하	
코드	BA261.11025
명칭	옥내강관(일반배관 및 보온)
규격	고무발포보온재 / 강관 ø50mm, 보온두께 25mm이하
단위	m
적용단가(원)	33,138
노무비율(%)	93 %

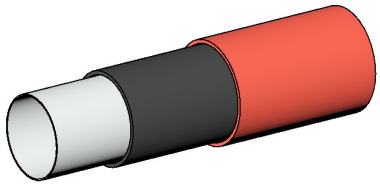

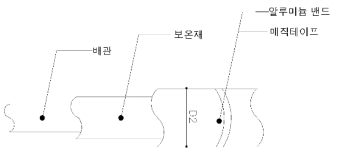

< 기본산출변수 >

산출변수	설명	변수값	단위	비고
LEN	배관길이	1	m	
D1	호칭지름	50	mm	
D2	바깥지름	60.5	mm	
T	두께	3.65	mm	
B	보온재두께	25	mm	

BA261.11025 옥내강관(일반배관 및 보온) / 고무발포보온재 / 강관 ø50mm, 보온두께 25mm이하							
< 공사비 산출 항목 >							
구분	품명/규격	단위	수량	단가	금액	표준시장단가 코드	비고
본체	강관옥내일반배관 D50mm(탄소용강관	m	1	17,998	17,998	BA261.10000	
	관보온/고무발포보온재 보온두께25mm	m	1	14,812	14,812	DA568.10500	
	소계				32,810	[A]	
부대공	매직테이프 알루미늄밴드	sum	[A]의	1%	328	요율산출	
	소계				328	[B]	
합계					33,138	[A+B]	

< 객체단가 정의 및 해설 >

【단가정의】

① 이 단가는 자체추진고소작업대(시저형)을 사용하여 배관용 탄소강관의 옥내일반배관 및 보온을 기준한 것으로, 인서트(거푸집용 인서트), 지지철물 설치, 절단, 배관(가용접), 배관시험, 보온재 절단 및 설치, PVC보온테이프(매직테이프) 및 알루미늄 밴드마감 작업을 포함한다.

② 관접합, 슬리브 설치 비용은 제외되어 있다.

③ 재료비·운반비의 포함 및 제외 사항은 다음과 같다.

- 포함 : 마감재(매직테이프), 알루미늄밴드
- 제외 : 강관, 인서트, 지지철물, 관이음 부자재(엘보, 리듀서, 플랜지, 어댑터, 티 등), 보온재 재료비, 고소작업대의 이동을 위한 크레인 및 지게차 등 장비사용료

【적용기준】

① BIM라이브러리 정보

- 건축시설의 상세표준도 기반 BIM라이브러리(한국토지주택공사)

② BIM단가 상세설명서 활용방법

- 본 단가는 상기의 BIM라이브러리에 기준한 것으로, 제시된 기준이 당해공사의 시공규모 또는 현장여건 및 작업조건 등과 부합하지 않는 경우에는 BIM단가를 조정 산출하여 적용할 수 있다.
- BIM단가 상세설명서를 활용하여 수량정보 및 공사비 산출항목을 변경할 수 있으며, 공사비 산출항목의 변경시에는 본 단가집의 공종별 표준시장단가를 적용한다.

【기본산출변수 상세정보는 별첨자료 참고】

BA261.11050 옥내강관(일반배관 및 보온) / 고무발포보온재 / 강관 ø50mm, 보온두께 50mm이하	
코드	BA261.11050
명칭	옥내강관(일반배관 및 보온)
규격	고무발포보온재 / 강관 ø50mm, 보온두께 50mm이하
단위	m
적용단가(원)	40,772
노무비율(%)	94 %

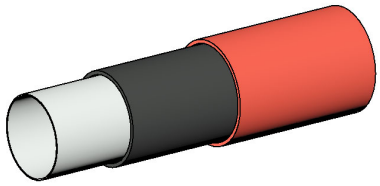

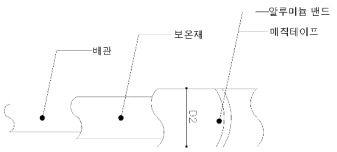

< 기본산출변수 >

산출변수	설명	변수값	단위	비고
LEN	배관길이	1	m	
D1	호칭지름	50	mm	
D2	바깥지름	60.5	mm	
T	두께	3.65	mm	
B	보온재두께	50	mm	

BA261.11050 옥내강관(일반배관 및 보온) / 고무발포보온재 / 강관 ø50mm, 보온두께 50mm이하							
< 공사비 산출 항목 >							
구분	품명/규격	단위	수량	단가	금액	표준시장단가 코드	비고
본체	강관옥내일반배관 D50mm(탄소용강관	m	1	17,998	17,998	BA261.10000	
	관보온/고무발포보온재 보온두께50mm	m	1	22,370	22,370	DA768.10500	
	소계				40,368	[A]	
부대공	매직테이프 알루미늄밴드	sum	[A]의	1%	404	요율산출	
	소계				404	[B]	
합계					40,772	[A+B]	

< 객체단가 정의 및 해설 >

【단가정의】

① 이 단가는 자체추진고소작업대(시저형)을 사용하여 배관용 탄소강관의 옥내일반배관 및 보온을 기준한 것으로, 인서트(거푸집용 인서트), 지지철물 설치, 절단, 배관(가용접), 배관시험, 보온재 절단 및 설치, PVC보온테이프(매직테이프) 및 알루미늄 밴드마감 작업을 포함한다.

② 관접합, 슬리브 설치 비용은 제외되어 있다.

③ 재료비·운반비의 포함 및 제외 사항은 다음과 같다.

- 포함 : 마감재(매직테이프), 알루미늄밴드
- 제외 : 강관, 인서트, 지지철물, 관이음 부자재(엘보, 리듀서, 플랜지, 어댑터, 티 등), 보온재 재료비, 고소작업대의 이동을 위한 크레인 및 지게차 등 장비사용료

【적용기준】

① BIM라이브러리 정보

- 건축시설의 상세표준도 기반 BIM라이브러리(한국토지주택공사)

② BIM단가 상세설명서 활용방법

- 본 단가는 상기의 BIM라이브러리에 기준한 것으로, 제시된 기준이 당해공사의 시공규모 또는 현장여건 및 작업조건 등과 부합하지 않는 경우에는 BIM단가를 조정 산출하여 적용할 수 있다.
- BIM단가 상세설명서를 활용하여 수량정보 및 공사비 산출항목을 변경할 수 있으며, 공사비 산출항목의 변경시에는 본 단가집의 공종별 표준시장단가를 적용한다.

【기본산출변수 상세정보는 별첨자료 참고】

BA261.12025 옥내강관(일반배관 및 보온) / 유리솜보온재 / 강관 ø50mm, 보온두께 25mm이하	
코드	BA261.12025
명칭	옥내강관(일반배관 및 보온)
규격	유리솜보온재 / 강관 ø50mm, 보온두께 25mm이하
단위	m
적용단가(원)	31,639
노무비율(%)	93 %

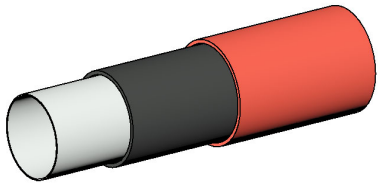

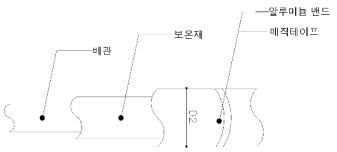

< 기본산출변수 >

산출변수	설명	변수값	단위	비고
LEN	배관길이	1	m	
D1	호칭지름	50	mm	
D2	바깥지름	60.5	mm	
T	두께	3.65	mm	
B	보온재두께	25	mm	

BA261.12025 옥내강관(일반배관 및 보온) / 유리솜보온재 / 강관 ø50mm, 보온두께 25mm이하							
< 공사비 산출 항목 >							
구분	품명/규격	단위	수량	단가	금액	표준시장단가 코드	비고
본체	강관옥내일반배관 D50mm(탄소용강관	m	1	17,998	17,998	BA261.10000	
	관보온/유리솜 보온두께25mm이하,50r	m	1	13,328	13,328	DA561.10500	
	소계				31,326	[A]	
부대공	매직테이프 알루미늄밴드	sum	[A]의	1%	313	요율산출	
	소계				313	[B]	
합계					31,639	[A+B]	

< 객체단가 정의 및 해설 >

【단가정의】

① 이 단가는 자체추진고소작업대(시저형)을 사용하여 배관용 탄소강관의 옥내일반배관 및 보온을 기준한 것으로, 인서트(거푸집용 인서트), 지지철물 설치, 절단, 배관(가용접), 배관시험, 보온재 절단 및 설치, PVC보온테이프(매직테이프) 및 알루미늄 밴드마감 작업을 포함한다.

② 관접합, 슬리브 설치 비용은 제외되어 있다.

③ 재료비·운반비의 포함 및 제외 사항은 다음과 같다.

- 포함 : 마감재(매직테이프), 알루미늄밴드
- 제외 : 강관, 인서트, 지지철물, 관이음 부자재(엘보, 리듀서, 플랜지, 어댑터, 티 등), 보온재 재료비, 고소작업대의 이동을 위한 크레인 및 지게차 등 장비사용료

【적용기준】

① BIM라이브러리 정보

- 건축시설의 상세표준도 기반 BIM라이브러리(한국토지주택공사)

② BIM단가 상세설명서 활용방법

- 본 단가는 상기의 BIM라이브러리에 기준한 것으로, 제시된 기준이 당해공사의 시공규모 또는 현장여건 및 작업조건 등과 부합하지 않는 경우에는 BIM단가를 조정 산출하여 적용할 수 있다.
- BIM단가 상세설명서를 활용하여 수량정보 및 공사비 산출항목을 변경할 수 있으며, 공사비 산출항목의 변경시에는 본 단가집의 공종별 표준시장단가를 적용한다.

【기본산출변수 상세정보는 별첨자료 참고】

BA261.12050 옥내강관(일반배관 및 보온) / 유리솜보온재 / 강관 ø50mm, 보온두께 50mm이하	
코드	BA261.12050
명칭	옥내강관(일반배관 및 보온)
규격	유리솜보온재 / 강관 ø50mm, 보온두께 50mm이하
단위	m
적용단가(원)	38,512
노무비율(%)	93 %

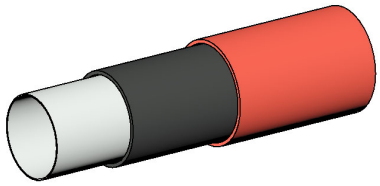

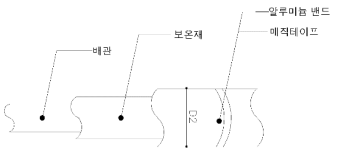

< 기본산출변수 >

산출변수	설명	변수값	단위	비고
LEN	배관길이	1	m	
D1	호칭지름	50	mm	
D2	바깥지름	60.5	mm	
T	두께	3.65	mm	
B	보온재두께	50	mm	

BA261.12050 옥내강관(일반배관 및 보온) / 유리솜보온재 / 강관 ø50mm, 보온두께 50mm이하							
< 공사비 산출 항목 >							
구분	품명/규격	단위	수량	단가	금액	표준시장단가 코드	비고
본체	강관옥내일반배관 D50mm(탄소용강관	m	1	17,998	17,998	BA261.10000	
	관보온/유리솜 보온두께50mm이하,50r	m	1	20,133	20,133	DA761.10500	
	소계				38,131	[A]	
부대공	매직테이프 알루미늄밴드	sum	[A]의	1%	381	요율산출	
	소계				381	[B]	
합계					38,512	[A+B]	

< 객체단가 정의 및 해설 >

【단가정의】

① 이 단가는 자체추진고소작업대(시저형)을 사용하여 배관용 탄소강관의 옥내일반배관 및 보온을 기준한 것으로, 인서트(거푸집용 인서트), 지지철물 설치, 절단, 배관(가용접), 배관시험, 보온재 절단 및 설치, PVC보온테이프(매직테이프) 및 알루미늄 밴드마감 작업을 포함한다.

② 관접합, 슬리브 설치 비용은 제외되어 있다.

③ 재료비·운반비의 포함 및 제외 사항은 다음과 같다.

- 포함 : 마감재(매직테이프), 알루미늄밴드
- 제외 : 강관, 인서트, 지지철물, 관이음 부자재(엘보, 리듀서, 플랜지, 어댑터, 티 등), 보온재 재료비, 고소작업대의 이동을 위한 크레인 및 지게차 등 장비사용료

【적용기준】

① BIM라이브러리 정보

- 건축시설의 상세표준도 기반 BIM라이브러리(한국토지주택공사)

② BIM단가 상세설명서 활용방법

- 본 단가는 상기의 BIM라이브러리에 기준한 것으로, 제시된 기준이 당해공사의 시공규모 또는 현장여건 및 작업조건 등과 부합하지 않는 경우에는 BIM단가를 조정 산출하여 적용할 수 있다.
- BIM단가 상세설명서를 활용하여 수량정보 및 공사비 산출항목을 변경할 수 있으며, 공사비 산출항목의 변경시에는 본 단가집의 공종별 표준시장단가를 적용한다.

【기본산출변수 상세정보는 별첨자료 참고】

BA261.13025 옥내강관(일반배관 및 보온) / 발포폴리에틸렌보온재 / 강관 ø50mm, 보온두께 25mm이하	
코드	BA261.13025
명칭	옥내강관(일반배관 및 보온)
규격	발포폴리에틸렌보온재 / 강관 ø50mm, 보온두께 25mm이하
단위	m
적용단가(원)	28,761
노무비율(%)	92 %

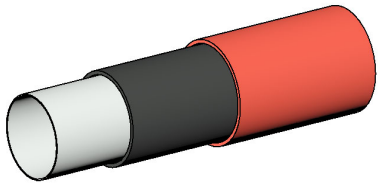

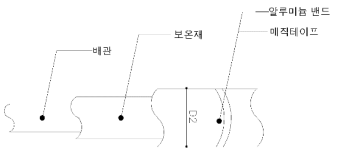

< 기본산출변수 >

산출변수	설명	변수값	단위	비고
LEN	배관길이	1	m	
D1	호칭지름	50	mm	
D2	바깥지름	60.5	mm	
T	두께	3.65	mm	
B	보온재두께	25	mm	

BA261.13025 옥내강관(일반배관 및 보온) / 발포폴리에틸렌보온재 / 강관 ø50mm, 보온두께 25mm이하							
< 공사비 산출 항목 >							
구분	품명/규격	단위	수량	단가	금액	표준시장단가 코드	비고
본체	강관옥내일반배관 D50mm(탄소용강관	m	1	17,998	17,998	BA261.10000	
	관보온/발포폴리에틸렌보온재 보온두께	m	1	10,478	10,478	DA567.10500	
	소계				28,476	[A]	
부대공	매직테이프 알루미늄밴드	sum	[A]의	1%	285	요율산출	
	소계				285	[B]	
합계					28,761	[A+B]	

< 객체단가 정의 및 해설 >

【단가정의】

① 이 단가는 자체추진고소작업대(시저형)을 사용하여 배관용 탄소강관의 옥내일반배관 및 보온을 기준한 것으로, 인서트(거푸집용 인서트), 지지철물 설치, 절단, 배관(가용접), 배관시험, 보온재 절단 및 설치, PVC보온테이프(매직테이프) 및 알루미늄 밴드마감 작업을 포함한다.

② 관접합, 슬리브 설치 비용은 제외되어 있다.

③ 재료비·운반비의 포함 및 제외 사항은 다음과 같다.

- 포함 : 마감재(매직테이프), 알루미늄밴드
- 제외 : 강관, 인서트, 지지철물, 관이음 부자재(엘보, 리듀서, 플랜지, 어댑터, 티 등), 보온재 재료비, 고소작업대의 이동을 위한 크레인 및 지게차 등 장비사용료

【적용기준】

① BIM라이브러리 정보

- 건축시설의 상세표준도 기반 BIM라이브러리(한국토지주택공사)

② BIM단가 상세설명서 활용방법

- 본 단가는 상기의 BIM라이브러리에 기준한 것으로, 제시된 기준이 당해공사의 시공규모 또는 현장여건 및 작업조건 등과 부합하지 않는 경우에는 BIM단가를 조정 산출하여 적용할 수 있다.
- BIM단가 상세설명서를 활용하여 수량정보 및 공사비 산출항목을 변경할 수 있으며, 공사비 산출항목의 변경시에는 본 단가집의 공종별 표준시장단가를 적용한다.

【기본산출변수 상세정보는 별첨자료 참고】

BA261.13050 옥내강관(일반배관 및 보온) / 발포폴리에틸렌보온재 / 강관 ø50mm, 보온두께 50mm이하	
코드	BA261.13050
명칭	옥내강관(일반배관 및 보온)
규격	발포폴리에틸렌보온재 / 강관 ø50mm, 보온두께 50mm이하
단위	m
적용단가(원)	34,360
노무비율(%)	93 %

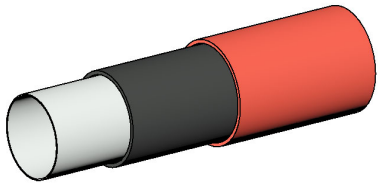

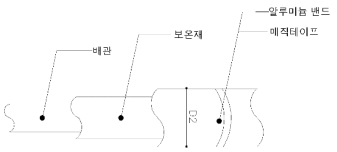

< 기본산출변수 >

산출변수	설명	변수값	단위	비고
LEN	배관길이	1	m	
D1	호칭지름	50	mm	
D2	바깥지름	60.5	mm	
T	두께	3.65	mm	
B	보온재두께	50	mm	

BA261.13050 옥내강관(일반배관 및 보온) / 발포폴리에틸렌보온재 / 강관 ø50mm, 보온두께 50mm이하							
< 공사비 산출 항목 >							
구분	품명/규격	단위	수량	단가	금액	표준시장단가 코드	비고
본체	강관옥내일반배관 D50mm(탄소용강관	m	1	17,998	17,998	BA261.10000	
	관보온/발포폴리에틸렌보온재 보온두께	m	1	16,022	16,022	DA767.10500	
	소계				34,020	[A]	
부대공	매직테이프 알루미늄밴드	sum	[A]의	1%	340	요율산출	
	소계				340	[B]	
합계					34,360	[A+B]	

< 객체단가 정의 및 해설 >

【단가정의】

① 이 단가는 자체추진고소작업대(시저형)을 사용하여 배관용 탄소강관의 옥내일반배관 및 보온을 기준한 것으로, 인서트(거푸집용 인서트), 지지철물 설치, 절단, 배관(가용접), 배관시험, 보온재 절단 및 설치, PVC보온테이프(매직테이프) 및 알루미늄 밴드마감 작업을 포함한다.

② 관접합, 슬리브 설치 비용은 제외되어 있다.

③ 재료비·운반비의 포함 및 제외 사항은 다음과 같다.

- 포함 : 마감재(매직테이프), 알루미늄밴드
- 제외 : 강관, 인서트, 지지철물, 관이음 부자재(엘보, 리듀서, 플랜지, 어댑터, 티 등), 보온재 재료비, 고소작업대의 이동을 위한 크레인 및 지게차 등 장비사용료

【적용기준】

① BIM라이브러리 정보

- 건축시설의 상세표준도 기반 BIM라이브러리(한국토지주택공사)

② BIM단가 상세설명서 활용방법

- 본 단가는 상기의 BIM라이브러리에 기준한 것으로, 제시된 기준이 당해공사의 시공규모 또는 현장여건 및 작업조건 등과 부합하지 않는 경우에는 BIM단가를 조정 산출하여 적용할 수 있다.
- BIM단가 상세설명서를 활용하여 수량정보 및 공사비 산출항목을 변경할 수 있으며, 공사비 산출항목의 변경시에는 본 단가집의 공종별 표준시장단가를 적용한다.

【기본산출변수 상세정보는 별첨자료 참고】

BA271.11025 옥내강관(일반배관 및 보온) / 고무발포보온재 / 강관 ø65mm, 보온두께 25mm이하	
코드	BA271.11025
명칭	옥내강관(일반배관 및 보온)
규격	고무발포보온재 / 강관 ø65mm, 보온두께 25mm이하
단위	m
적용단가(원)	39,228
노무비율(%)	93 %

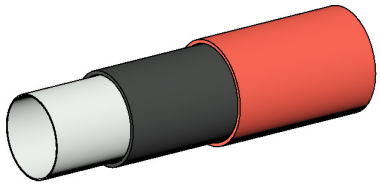

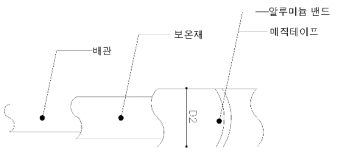

< 기본산출변수 >

산출변수	설명	변수값	단위	비고
LEN	배관길이	1	m	
D1	호칭지름	65	mm	
D2	바깥지름	76.3	mm	
T	두께	3.65	mm	
B	보온재두께	25	mm	

BA271.11025 옥내강관(일반배관 및 보온) / 고무발포보온재 / 강관 ø65mm, 보온두께 25mm이하							
< 공사비 산출 항목 >							
구분	품명/규격	단위	수량	단가	금액	표준시장단가 코드	비고
본체	강관옥내일반배관 D65mm(탄소용강관	m	1	21,057	21,057	BA271.10000	
	관보온/고무발포보온재 보온두께25mm	m	1	17,783	17,783	DA578.10650	
	소계				38,840	[A]	
부대공	매직테이프 알루미늄밴드	sum	[A]의	1%	388	요율산출	
	소계				388	[B]	
합계					39,228	[A+B]	

< 객체단가 정의 및 해설 >

【단가정의】

① 이 단가는 자체추진고소작업대(시저형)을 사용하여 배관용 탄소강관의 옥내일반배관 및 보온을 기준한 것으로, 인서트(거푸집용 인서트), 지지철물 설치, 절단, 배관(가용접), 배관시험, 보온재 절단 및 설치, PVC보온테이프(매직테이프) 및 알루미늄 밴드마감 작업을 포함한다.

② 관접합, 슬리브 설치 비용은 제외되어 있다.

③ 재료비·운반비의 포함 및 제외 사항은 다음과 같다.

- 포함 : 마감재(매직테이프), 알루미늄밴드
- 제외 : 강관, 인서트, 지지철물, 관이음 부자재(엘보, 리듀서, 플랜지, 어댑터, 티 등), 보온재 재료비, 고소작업대의 이동을 위한 크레인 및 지게차 등 장비사용료

【적용기준】

① BIM라이브러리 정보

- 건축시설의 상세표준도 기반 BIM라이브러리(한국토지주택공사)

② BIM단가 상세설명서 활용방법

- 본 단가는 상기의 BIM라이브러리에 기준한 것으로, 제시된 기준이 당해공사의 시공규모 또는 현장여건 및 작업조건 등과 부합하지 않는 경우에는 BIM단가를 조정 산출하여 적용할 수 있다.
- BIM단가 상세설명서를 활용하여 수량정보 및 공사비 산출항목을 변경할 수 있으며, 공사비 산출항목의 변경시에는 본 단가집의 공종별 표준시장단가를 적용한다.

【기본산출변수 상세정보는 별첨자료 참고】

BA271.11050 옥내강관(일반배관 및 보온) / 고무발포보온재 / 강관 ø65mm, 보온두께 50mm이하	
코드	BA271.11050
명칭	옥내강관(일반배관 및 보온)
규격	고무발포보온재 / 강관 ø65mm, 보온두께 50mm이하
단위	m
적용단가(원)	45,588
노무비율(%)	93 %

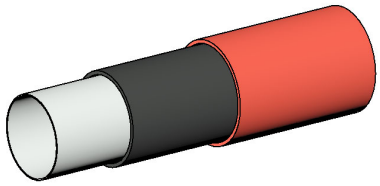

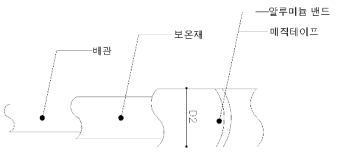

< 기본산출변수 >

산출변수	설명	변수값	단위	비고
LEN	배관길이	1	m	
D1	호칭지름	65	mm	
D2	바깥지름	76.3	mm	
T	두께	3.65	mm	
B	보온재두께	50	mm	

BA271.11050 옥내강관(일반배관 및 보온) / 고무발포보온재 / 강관 ø65mm, 보온두께 50mm이하							
< 공사비 산출 항목 >							
구분	품명/규격	단위	수량	단가	금액	표준시장단가 코드	비고
본체	강관옥내일반배관 D65mm(탄소용강관	m	1	21,057	21,057	BA271.10000	
	관보온/고무발포보온재 보온두께50mm	m	1	24,080	24,080	DA778.10650	
	소계				45,137	[A]	
부대공	매직테이프 알루미늄밴드	sum	[A]의	1%	451	요율산출	
	소계				451	[B]	
합계					45,588	[A+B]	

< 객체단가 정의 및 해설 >

【단가정의】

① 이 단가는 자체추진고소작업대(시저형)을 사용하여 배관용 탄소강관의 옥내일반배관 및 보온을 기준한 것으로, 인서트(거푸집용 인서트), 지지철물 설치, 절단, 배관(가용접), 배관시험, 보온재 절단 및 설치, PVC보온테이프(매직테이프) 및 알루미늄 밴드마감 작업을 포함한다.

② 관접합, 슬리브 설치 비용은 제외되어 있다.

③ 재료비·운반비의 포함 및 제외 사항은 다음과 같다.

- 포함 : 마감재(매직테이프), 알루미늄밴드
- 제외 : 강관, 인서트, 지지철물, 관이음 부자재(엘보, 리듀서, 플랜지, 어댑터, 티 등), 보온재 재료비, 고소작업대의 이동을 위한 크레인 및 지게차 등 장비사용료

【적용기준】

① BIM라이브러리 정보

- 건축시설의 상세표준도 기반 BIM라이브러리(한국토지주택공사)

② BIM단가 상세설명서 활용방법

- 본 단가는 상기의 BIM라이브러리에 기준한 것으로, 제시된 기준이 당해공사의 시공규모 또는 현장여건 및 작업조건 등과 부합하지 않는 경우에는 BIM단가를 조정 산출하여 적용할 수 있다.
- BIM단가 상세설명서를 활용하여 수량정보 및 공사비 산출항목을 변경할 수 있으며, 공사비 산출항목의 변경시에는 본 단가집의 공종별 표준시장단가를 적용한다.

【기본산출변수 상세정보는 별첨자료 참고】

BA271.12025 옥내강관(일반배관 및 보온) / 유리솜보온재 / 강관 ø65mm, 보온두께 25mm이하	
코드	BA271.12025
명칭	옥내강관(일반배관 및 보온)
규격	유리솜보온재 / 강관 ø65mm, 보온두께 25mm이하
단위	m
적용단가(원)	37,434
노무비율(%)	93 %

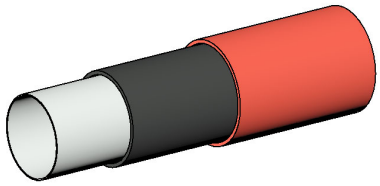

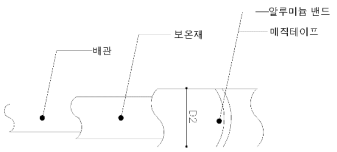

< 기본산출변수 >

산출변수	설명	변수값	단위	비고
LEN	배관길이	1	m	
D1	호칭지름	65	mm	
D2	바깥지름	76.3	mm	
T	두께	3.65	mm	
B	보온재두께	25	mm	

BA271.12025 옥내강관(일반배관 및 보온) / 유리솜보온재 / 강관 ø65mm, 보온두께 25mm이하							
< 공사비 산출 항목 >							
구분	품명/규격	단위	수량	단가	금액	표준시장단가 코드	비고
본체	강관옥내일반배관 D65mm(탄소용강관	m	1	21,057	21,057	BA271.10000	
	관보온/유리솜 보온두께25mm이하,65r	m	1	16,006	16,006	DA571.10650	
	소계				37,063	[A]	
부대공	매직테이프 알루미늄밴드	sum	[A]의	1%	371	요율산출	
	소계				371	[B]	
합계					37,434	[A+B]	

< 객체단가 정의 및 해설 >

【단가정의】

① 이 단가는 자체추진고소작업대(시저형)을 사용하여 배관용 탄소강관의 옥내일반배관 및 보온을 기준한 것으로, 인서트(거푸집용 인서트), 지지철물 설치, 절단, 배관(가용접), 배관시험, 보온재 절단 및 설치, PVC보온테이프(매직테이프) 및 알루미늄 밴드마감 작업을 포함한다.

② 관접합, 슬리브 설치 비용은 제외되어 있다.

③ 재료비·운반비의 포함 및 제외 사항은 다음과 같다.

- 포함 : 마감재(매직테이프), 알루미늄밴드
- 제외 : 강관, 인서트, 지지철물, 관이음 부자재(엘보, 리듀서, 플랜지, 어댑터, 티 등), 보온재 재료비, 고소작업대의 이동을 위한 크레인 및 지게차 등 장비사용료

【적용기준】

① BIM라이브러리 정보

- 건축시설의 상세표준도 기반 BIM라이브러리(한국토지주택공사)

② BIM단가 상세설명서 활용방법

- 본 단가는 상기의 BIM라이브러리에 기준한 것으로, 제시된 기준이 당해공사의 시공규모 또는 현장여건 및 작업조건 등과 부합하지 않는 경우에는 BIM단가를 조정 산출하여 적용할 수 있다.
- BIM단가 상세설명서를 활용하여 수량정보 및 공사비 산출항목을 변경할 수 있으며, 공사비 산출항목의 변경시에는 본 단가집의 공종별 표준시장단가를 적용한다.

【기본산출변수 상세정보는 별첨자료 참고】

BA271.12050 옥내강관(일반배관 및 보온) / 유리솜보온재 / 강관 ø65mm, 보온두께 50mm이하	
코드	BA271.12050
명칭	옥내강관(일반배관 및 보온)
규격	유리솜보온재 / 강관 ø65mm, 보온두께 50mm이하
단위	m
적용단가(원)	43,156
노무비율(%)	93 %

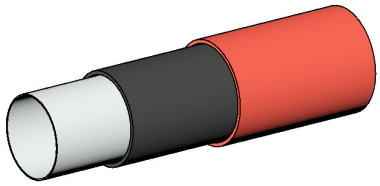

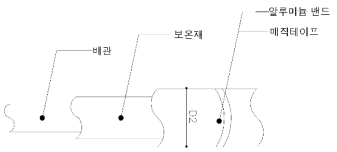

< 기본산출변수 >

산출변수	설명	변수값	단위	비고
LEN	배관길이	1	m	
D1	호칭지름	65	mm	
D2	바깥지름	76.3	mm	
T	두께	3.65	mm	
B	보온재두께	50	mm	

BA271.12050 옥내강관(일반배관 및 보온) / 유리솜보온재 / 강관 ø65mm, 보온두께 50mm이하							
< 공사비 산출 항목 >							
구분	품명/규격	단위	수량	단가	금액	표준시장단가 코드	비고
본체	강관옥내일반배관 D65mm(탄소용강관	m	1	21,057	21,057	BA271.10000	
	관보온/유리솜 보온두께50mm이하,65r	m	1	21,672	21,672	DA771.10650	
	소계				42,729	[A]	
부대공	매직테이프 알루미늄밴드	sum	[A]의	1%	427	요율산출	
	소계				427	[B]	
합계					43,156	[A+B]	

< 객체단가 정의 및 해설 >

【단가정의】

① 이 단가는 자체추진고소작업대(시저형)을 사용하여 배관용 탄소강관의 옥내일반배관 및 보온을 기준한 것으로, 인서트(거푸집용 인서트), 지지철물 설치, 절단, 배관(가용접), 배관시험, 보온재 절단 및 설치, PVC보온테이프(매직테이프) 및 알루미늄 밴드마감 작업을 포함한다.

② 관접합, 슬리브 설치 비용은 제외되어 있다.

③ 재료비·운반비의 포함 및 제외 사항은 다음과 같다.

- 포함 : 마감재(매직테이프), 알루미늄밴드
- 제외 : 강관, 인서트, 지지철물, 관이음 부자재(엘보, 리듀서, 플랜지, 어댑터, 티 등), 보온재 재료비, 고소작업대의 이동을 위한 크레인 및 지게차 등 장비사용료

【적용기준】

① BIM라이브러리 정보

- 건축시설의 상세표준도 기반 BIM라이브러리(한국토지주택공사)

② BIM단가 상세설명서 활용방법

- 본 단가는 상기의 BIM라이브러리에 기준한 것으로, 제시된 기준이 당해공사의 시공규모 또는 현장여건 및 작업조건 등과 부합하지 않는 경우에는 BIM단가를 조정 산출하여 적용할 수 있다.
- BIM단가 상세설명서를 활용하여 수량정보 및 공사비 산출항목을 변경할 수 있으며, 공사비 산출항목의 변경시에는 본 단가집의 공종별 표준시장단가를 적용한다.

【기본산출변수 상세정보는 별첨자료 참고】

BA271.13025 옥내강관(일반배관 및 보온) / 발포폴리에틸렌보온재 / 강관 ø65mm, 보온두께 25mm이하	
코드	BA271.13025
명칭	옥내강관(일반배관 및 보온)
규격	발포폴리에틸렌보온재 / 강관 ø65mm, 보온두께 25mm이하
단위	m
적용단가(원)	34,039
노무비율(%)	92 %

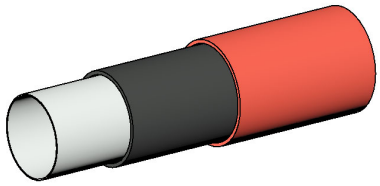

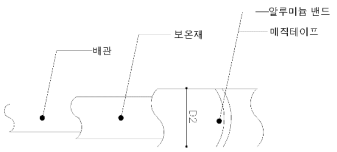

< 기본산출변수 >

산출변수	설명	변수값	단위	비고
LEN	배관길이	1	m	
D1	호칭지름	65	mm	
D2	바깥지름	76.3	mm	
T	두께	3.65	mm	
B	보온재두께	25	mm	

BA271.13025 옥내강관(일반배관 및 보온) / 발포폴리에틸렌보온재 / 강관 ø65mm, 보온두께 25mm이하							
< 공사비 산출 항목 >							
구분	품명/규격	단위	수량	단가	금액	표준시장단가 코드	비고
본체	강관옥내일반배관 D65mm(탄소용강관	m	1	21,057	21,057	BA271.10000	
	관보온/발포폴리에틸렌보온재 보온두께	m	1	12,645	12,645	DA577.10650	
	소계				33,702	[A]	
부대공	매직테이프 알루미늄밴드	sum	[A]의	1%	337	요율산출	
	소계				337	[B]	
합계					34,039	[A+B]	

< 객체단가 정의 및 해설 >

【단가정의】

① 이 단가는 자체추진고소작업대(시저형)을 사용하여 배관용 탄소강관의 옥내일반배관 및 보온을 기준한 것으로, 인서트(거푸집용 인서트), 지지철물 설치, 절단, 배관(가용접), 배관시험, 보온재 절단 및 설치, PVC보온테이프(매직테이프) 및 알루미늄 밴드마감 작업을 포함한다.

② 관접합, 슬리브 설치 비용은 제외되어 있다.

③ 재료비·운반비의 포함 및 제외 사항은 다음과 같다.

- 포함 : 마감재(매직테이프), 알루미늄밴드
- 제외 : 강관, 인서트, 지지철물, 관이음 부자재(엘보, 리듀서, 플랜지, 어댑터, 티 등), 보온재 재료비, 고소작업대의 이동을 위한 크레인 및 지게차 등 장비사용료

【적용기준】

① BIM라이브러리 정보

- 건축시설의 상세표준도 기반 BIM라이브러리(한국토지주택공사)

② BIM단가 상세설명서 활용방법

- 본 단가는 상기의 BIM라이브러리에 기준한 것으로, 제시된 기준이 당해공사의 시공규모 또는 현장여건 및 작업조건 등과 부합하지 않는 경우에는 BIM단가를 조정 산출하여 적용할 수 있다.
- BIM단가 상세설명서를 활용하여 수량정보 및 공사비 산출항목을 변경할 수 있으며, 공사비 산출항목의 변경시에는 본 단가집의 공종별 표준시장단가를 적용한다.

【기본산출변수 상세정보는 별첨자료 참고】

BA271.13050 옥내강관(일반배관 및 보온) / 발포폴리에틸렌보온재 / 강관 ø65mm, 보온두께 50mm이하	
코드	BA271.13050
명칭	옥내강관(일반배관 및 보온)
규격	발포폴리에틸렌보온재 / 강관 ø65mm, 보온두께 50mm이하
단위	m
적용단가(원)	38,616
노무비율(%)	93 %

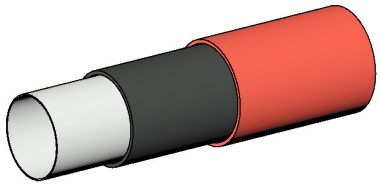

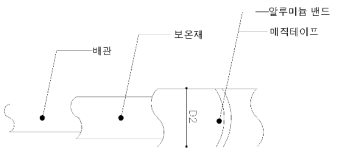

< 기본산출변수 >

산출변수	설명	변수값	단위	비고
LEN	배관길이	1	m	
D1	호칭지름	65	mm	
D2	바깥지름	76.3	mm	
T	두께	3.65	mm	
B	보온재두께	50	mm	

BA271.13050 옥내강관(일반배관 및 보온) / 발포폴리에틸렌보온재 / 강관 ø65mm, 보온두께 50mm이하							
< 공사비 산출 항목 >							
구분	품명/규격	단위	수량	단가	금액	표준시장단가 코드	비고
본체	강관옥내일반배관 D65mm(탄소용강관	m	1	21,057	21,057	BA271.10000	
	관보온/발포폴리에틸렌보온재 보온두께	m	1	17,177	17,177	DA777.10650	
	소계				38,234	[A]	
부대공	매직테이프 알루미늄밴드	sum	[A]의	1%	382	요율산출	
	소계				382	[B]	
합계					38,616	[A+B]	

< 객체단가 정의 및 해설 >

【단가정의】

① 이 단가는 자체추진고소작업대(시저형)을 사용하여 배관용 탄소강관의 옥내일반배관 및 보온을 기준한 것으로, 인서트(거푸집용 인서트), 지지철물 설치, 절단, 배관(가용접), 배관시험, 보온재 절단 및 설치, PVC보온테이프(매직테이프) 및 알루미늄 밴드마감 작업을 포함한다.

② 관접합, 슬리브 설치 비용은 제외되어 있다.

③ 재료비·운반비의 포함 및 제외 사항은 다음과 같다.

- 포함 : 마감재(매직테이프), 알루미늄밴드
- 제외 : 강관, 인서트, 지지철물, 관이음 부자재(엘보, 리듀서, 플랜지, 어댑터, 티 등), 보온재 재료비, 고소작업대의 이동을 위한 크레인 및 지게차 등 장비사용료

【적용기준】

① BIM라이브러리 정보

- 건축시설의 상세표준도 기반 BIM라이브러리(한국토지주택공사)

② BIM단가 상세설명서 활용방법

- 본 단가는 상기의 BIM라이브러리에 기준한 것으로, 제시된 기준이 당해공사의 시공규모 또는 현장여건 및 작업조건 등과 부합하지 않는 경우에는 BIM단가를 조정 산출하여 적용할 수 있다.
- BIM단가 상세설명서를 활용하여 수량정보 및 공사비 산출항목을 변경할 수 있으며, 공사비 산출항목의 변경시에는 본 단가집의 공종별 표준시장단가를 적용한다.

【기본산출변수 상세정보는 별첨자료 참고】

BA281.11025 옥내강관(일반배관 및 보온) / 고무발포보온재 / 강관 ø80mm, 보온두께 25mm이하	
코드	BA281.11025
명칭	옥내강관(일반배관 및 보온)
규격	고무발포보온재 / 강관 ø80mm, 보온두께 25mm이하
단위	m
적용단가(원)	48,081
노무비율(%)	93 %

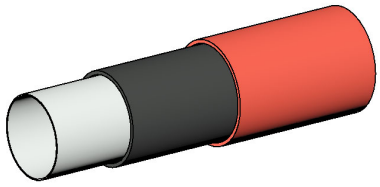

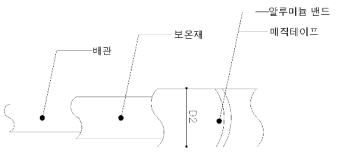

< 기본산출변수 >

산출변수	설명	변수값	단위	비고
LEN	배관길이	1	m	
D1	호칭지름	80	mm	
D2	바깥지름	89.1	mm	
T	두께	4.05	mm	
B	보온재두께	25	mm	

BA281.11025 옥내강관(일반배관 및 보온) / 고무발포보온재 / 강관 ø80mm, 보온두께 25mm이하							
< 공사비 산출 항목 >							
구분	품명/규격	단위	수량	단가	금액	표준시장단가 코드	비고
본체	강관옥내일반배관 D80mm(탄소용강관	m	1	26,796	26,796	BA281.10000	
	관보온/고무발포보온재 보온두께25mm	m	1	20,809	20,809	DA588.10800	
	소계				47,605	[A]	
부대공	매직테이프 알루미늄밴드	sum	[A]의	1%	476	요율산출	
	소계				476	[B]	
합계					48,081	[A+B]	

< 객체단가 정의 및 해설 >

【단가정의】

① 이 단가는 자체추진고소작업대(시저형)을 사용하여 배관용 탄소강관의 옥내일반배관 및 보온을 기준한 것으로, 인서트(거푸집용 인서트), 지지철물 설치, 절단, 배관(가용접), 배관시험, 보온재 절단 및 설치, PVC보온테이프(매직테이프) 및 알루미늄 밴드마감 작업을 포함한다.

② 관접합, 슬리브 설치 비용은 제외되어 있다.

③ 재료비·운반비의 포함 및 제외 사항은 다음과 같다.

- 포함 : 마감재(매직테이프), 알루미늄밴드
- 제외 : 강관, 인서트, 지지철물, 관이음 부자재(엘보, 리듀서, 플랜지, 어댑터, 티 등), 보온재 재료비, 고소작업대의 이동을 위한 크레인 및 지게차 등 장비사용료

【적용기준】

① BIM라이브러리 정보

- 건축시설의 상세표준도 기반 BIM라이브러리(한국토지주택공사)

② BIM단가 상세설명서 활용방법

- 본 단가는 상기의 BIM라이브러리에 기준한 것으로, 제시된 기준이 당해공사의 시공규모 또는 현장여건 및 작업조건 등과 부합하지 않는 경우에는 BIM단가를 조정 산출하여 적용할 수 있다.
- BIM단가 상세설명서를 활용하여 수량정보 및 공사비 산출항목을 변경할 수 있으며, 공사비 산출항목의 변경시에는 본 단가집의 공종별 표준시장단가를 적용한다.

【기본산출변수 상세정보는 별첨자료 참고】

BA281.11050 옥내강관(일반배관 및 보온) / 고무발포보온재 / 강관 ø80mm, 보온두께 50mm이하	
코드	BA281.11050
명칭	옥내강관(일반배관 및 보온)
규격	고무발포보온재 / 강관 ø80mm, 보온두께 50mm이하
단위	m
적용단가(원)	54,850
노무비율(%)	93 %

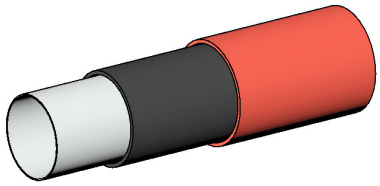

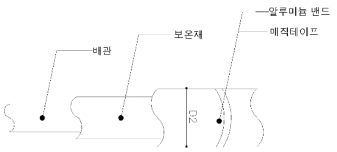

< 기본산출변수 >

산출변수	설명	변수값	단위	비고
LEN	배관길이	1	m	
D1	호칭지름	80	mm	
D2	바깥지름	89.1	mm	
T	두께	4.05	mm	
B	보온재두께	50	mm	

BA281.11050 옥내강관(일반배관 및 보온) / 고무발포보온재 / 강관 ø80mm, 보온두께 50mm이하							
< 공사비 산출 항목 >							
구분	품명/규격	단위	수량	단가	금액	표준시장단가 코드	비고
본체	강관옥내일반배관 D80mm(탄소용강관	m	1	26,796	26,796	BA281.10000	
	관보온/고무발포보온재 보온두께50mm	m	1	27,511	27,511	DA788.10800	
	소계				54,307	[A]	
부대공	매직테이프 알루미늄밴드	sum	[A]의	1%	543	요율산출	
	소계				543	[B]	
합계					54,850	[A+B]	

< 객체단가 정의 및 해설 >

【단가정의】

① 이 단가는 자체추진고소작업대(시저형)을 사용하여 배관용 탄소강관의 옥내일반배관 및 보온을 기준한 것으로, 인서트(거푸집용 인서트), 지지철물 설치, 절단, 배관(가용접), 배관시험, 보온재 절단 및 설치, PVC보온테이프(매직테이프) 및 알루미늄 밴드마감 작업을 포함한다.

② 관접합, 슬리브 설치 비용은 제외되어 있다.

③ 재료비·운반비의 포함 및 제외 사항은 다음과 같다.

- 포함 : 마감재(매직테이프), 알루미늄밴드
- 제외 : 강관, 인서트, 지지철물, 관이음 부자재(엘보, 리듀서, 플랜지, 어댑터, 티 등), 보온재 재료비, 고소작업대의 이동을 위한 크레인 및 지게차 등 장비사용료

【적용기준】

① BIM라이브러리 정보

- 건축시설의 상세표준도 기반 BIM라이브러리(한국토지주택공사)

② BIM단가 상세설명서 활용방법

- 본 단가는 상기의 BIM라이브러리에 기준한 것으로, 제시된 기준이 당해공사의 시공규모 또는 현장여건 및 작업조건 등과 부합하지 않는 경우에는 BIM단가를 조정 산출하여 적용할 수 있다.
- BIM단가 상세설명서를 활용하여 수량정보 및 공사비 산출항목을 변경할 수 있으며, 공사비 산출항목의 변경시에는 본 단가집의 공종별 표준시장단가를 적용한다.

【기본산출변수 상세정보는 별첨자료 참고】

BA281.12025 옥내강관(일반배관 및 보온) / 유리솜보온재 / 강관 ø80mm, 보온두께 25mm이하	
코드	BA281.12025
명칭	옥내강관(일반배관 및 보온)
규격	유리솜보온재 / 강관 ø80mm, 보온두께 25mm이하
단위	m
적용단가(원)	45,979
노무비율(%)	93 %

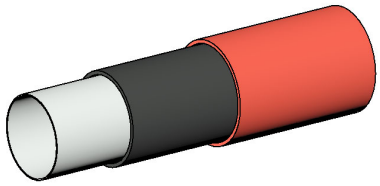

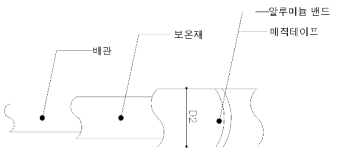

< 기본산출변수 >

산출변수	설명	변수값	단위	비고
LEN	배관길이	1	m	
D1	호칭지름	80	mm	
D2	바깥지름	89.1	mm	
T	두께	4.05	mm	
B	보온재두께	25	mm	

BA281.12025 옥내강관(일반배관 및 보온) / 유리솜보온재 / 강관 ø80mm, 보온두께 25mm이하							
< 공사비 산출 항목 >							
구분	품명/규격	단위	수량	단가	금액	표준시장단가 코드	비고
본체	강관옥내일반배관 D80mm(탄소용강관	m	1	26,796	26,796	BA281.10000	
	관보온/유리솜 보온두께25mm이하,80	m	1	18,728	18,728	DA581.10800	
	소계				45,524	[A]	
부대공	매직테이프 알루미늄밴드	sum	[A]의	1%	455	요율산출	
	소계				455	[B]	
합계					45,979	[A+B]	

< 객체단가 정의 및 해설 >

【단가정의】

① 이 단가는 자체추진고소작업대(시저형)을 사용하여 배관용 탄소강관의 옥내일반배관 및 보온을 기준한 것으로, 인서트(거푸집용 인서트), 지지철물 설치, 절단, 배관(가용접), 배관시험, 보온재 절단 및 설치, PVC보온테이프(매직테이프) 및 알루미늄 밴드마감 작업을 포함한다.

② 관접합, 슬리브 설치 비용은 제외되어 있다.

③ 재료비·운반비의 포함 및 제외 사항은 다음과 같다.

- 포함 : 마감재(매직테이프), 알루미늄밴드
- 제외 : 강관, 인서트, 지지철물, 관이음 부자재(엘보, 리듀서, 플랜지, 어댑터, 티 등), 보온재 재료비, 고소작업대의 이동을 위한 크레인 및 지게차 등 장비사용료

【적용기준】

① BIM라이브러리 정보

- 건축시설의 상세표준도 기반 BIM라이브러리(한국토지주택공사)

② BIM단가 상세설명서 활용방법

- 본 단가는 상기의 BIM라이브러리에 기준한 것으로, 제시된 기준이 당해공사의 시공규모 또는 현장여건 및 작업조건 등과 부합하지 않는 경우에는 BIM단가를 조정 산출하여 적용할 수 있다.
- BIM단가 상세설명서를 활용하여 수량정보 및 공사비 산출항목을 변경할 수 있으며, 공사비 산출항목의 변경시에는 본 단가집의 공종별 표준시장단가를 적용한다.

【기본산출변수 상세정보는 별첨자료 참고】

BA281.12050 옥내강관(일반배관 및 보온) / 유리솜보온재 / 강관 ø80mm, 보온두께 50mm이하	
코드	BA281.12050
명칭	옥내강관(일반배관 및 보온)
규격	유리솜보온재 / 강관 ø80mm, 보온두께 50mm이하
단위	m
적용단가(원)	52,069
노무비율(%)	93 %

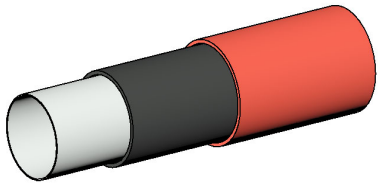

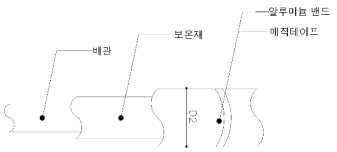

< 기본산출변수 >

산출변수	설명	변수값	단위	비고
LEN	배관길이	1	m	
D1	호칭지름	80	mm	
D2	바깥지름	89.1	mm	
T	두께	4.05	mm	
B	보온재두께	50	mm	

BA281.12050 옥내강관(일반배관 및 보온) / 유리솜보온재 / 강관 ø80mm, 보온두께 50mm이하							
< 공사비 산출 항목 >							
구분	품명/규격	단위	수량	단가	금액	표준시장단가 코드	비고
본체	강관옥내일반배관 D80mm(탄소용강관	m	1	26,796	26,796	BA281.10000	
	관보온/유리솜 보온두께50mm이하,80r	m	1	24,757	24,757	DA781.10800	
	소계				51,553	[A]	
부대공	매직테이프 알루미늄밴드	sum	[A]의	1%	516	요율산출	
	소계				516	[B]	
합계					52,069	[A+B]	

< 객체단가 정의 및 해설 >

【단가정의】

① 이 단가는 자체추진고소작업대(시저형)을 사용하여 배관용 탄소강관의 옥내일반배관 및 보온을 기준한 것으로, 인서트(거푸집용 인서트), 지지철물 설치, 절단, 배관(가용접), 배관시험, 보온재 절단 및 설치, PVC보온테이프(매직테이프) 및 알루미늄 밴드마감 작업을 포함한다.

② 관접합, 슬리브 설치 비용은 제외되어 있다.

③ 재료비·운반비의 포함 및 제외 사항은 다음과 같다.

- 포함 : 마감재(매직테이프), 알루미늄밴드
- 제외 : 강관, 인서트, 지지철물, 관이음 부자재(엘보, 리듀서, 플랜지, 어댑터, 티 등), 보온재 재료비, 고소작업대의 이동을 위한 크레인 및 지게차 등 장비사용료

【적용기준】

① BIM라이브러리 정보

- 건축시설의 상세표준도 기반 BIM라이브러리(한국토지주택공사)

② BIM단가 상세설명서 활용방법

- 본 단가는 상기의 BIM라이브러리에 기준한 것으로, 제시된 기준이 당해공사의 시공규모 또는 현장여건 및 작업조건 등과 부합하지 않는 경우에는 BIM단가를 조정 산출하여 적용할 수 있다.
- BIM단가 상세설명서를 활용하여 수량정보 및 공사비 산출항목을 변경할 수 있으며, 공사비 산출항목의 변경시에는 본 단가집의 공종별 표준시장단가를 적용한다.

【기본산출변수 상세정보는 별첨자료 참고】

BA281.13025 옥내강관(일반배관 및 보온) / 발포폴리에틸렌보온재 / 강관 ø80mm, 보온두께 25mm이하	
코드	BA281.13025
명칭	옥내강관(일반배관 및 보온)
규격	발포폴리에틸렌보온재 / 강관 ø80mm, 보온두께 25mm이하
단위	m
적용단가(원)	42,076
노무비율(%)	92 %

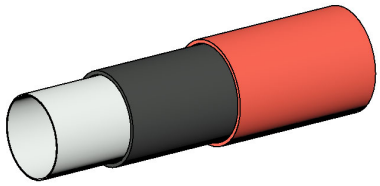

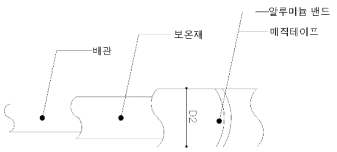

< 기본산출변수 >

산출변수	설명	변수값	단위	비고
LEN	배관길이	1	m	
D1	호칭지름	80	mm	
D2	바깥지름	89.1	mm	
T	두께	4.05	mm	
B	보온재두께	25	mm	

BA281.13025 옥내강관(일반배관 및 보온) / 발포폴리에틸렌보온재 / 강관 ø80mm, 보온두께 25mm이하							
< 공사비 산출 항목 >							
구분	품명/규격	단위	수량	단가	금액	표준시장단가 코드	비고
본체	강관옥내일반배관 D80mm(탄소용강관	m	1	26,796	26,796	BA281.10000	
	관보온/발포폴리에틸렌보온재 보온두께	m	1	14,863	14,863	DA587.10800	
	소계				41,659	[A]	
부대공	매직테이프 알루미늄밴드	sum	[A]의	1%	417	요율산출	
	소계				417	[B]	
합계					42,076	[A+B]	

< 객체단가 정의 및 해설 >

【단가정의】

① 이 단가는 자체추진고소작업대(시저형)을 사용하여 배관용 탄소강관의 옥내일반배관 및 보온을 기준한 것으로, 인서트(거푸집용 인서트), 지지철물 설치, 절단, 배관(가용접), 배관시험, 보온재 절단 및 설치, PVC보온테이프(매직테이프) 및 알루미늄 밴드마감 작업을 포함한다.

② 관접합, 슬리브 설치 비용은 제외되어 있다.

③ 재료비·운반비의 포함 및 제외 사항은 다음과 같다.

- 포함 : 마감재(매직테이프), 알루미늄밴드
- 제외 : 강관, 인서트, 지지철물, 관이음 부자재(엘보, 리듀서, 플랜지, 어댑터, 티 등), 보온재 재료비, 고소작업대의 이동을 위한 크레인 및 지게차 등 장비사용료

【적용기준】

① BIM라이브러리 정보

- 건축시설의 상세표준도 기반 BIM라이브러리(한국토지주택공사)

② BIM단가 상세설명서 활용방법

- 본 단가는 상기의 BIM라이브러리에 기준한 것으로, 제시된 기준이 당해공사의 시공규모 또는 현장여건 및 작업조건 등과 부합하지 않는 경우에는 BIM단가를 조정 산출하여 적용할 수 있다.
- BIM단가 상세설명서를 활용하여 수량정보 및 공사비 산출항목을 변경할 수 있으며, 공사비 산출항목의 변경시에는 본 단가집의 공종별 표준시장단가를 적용한다.

【기본산출변수 상세정보는 별첨자료 참고】

BA281.13050 옥내강관(일반배관 및 보온) / 발포폴리에틸렌보온재 / 강관 ø80mm, 보온두께 50mm이하	
코드	BA281.13050
명칭	옥내강관(일반배관 및 보온)
규격	발포폴리에틸렌보온재 / 강관 ø80mm, 보온두께 50mm이하
단위	m
적용단가(원)	46,860
노무비율(%)	93 %

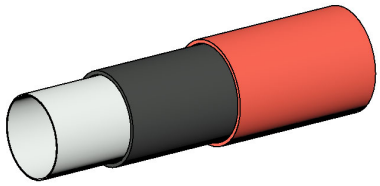

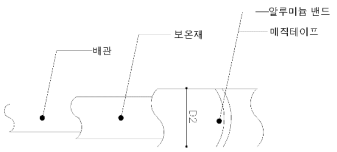

< 기본산출변수 >

산출변수	설명	변수값	단위	비고
LEN	배관길이	1	m	
D1	호칭지름	80	mm	
D2	바깥지름	89.1	mm	
T	두께	4.05	mm	
B	보온재두께	50	mm	

BA281.13050 옥내강관(일반배관 및 보온) / 발포폴리에틸렌보온재 / 강관 ø80mm, 보온두께 50mm이하							
< 공사비 산출 항목 >							
구분	품명/규격	단위	수량	단가	금액	표준시장단가 코드	비고
본체	강관옥내일반배관 D80mm(탄소용강관	m	1	26,796	26,796	BA281.10000	
	관보온/발포폴리에틸렌보온재 보온두께	m	1	19,600	19,600	DA787.10800	
	소계				46,396	[A]	
부대공	매직테이프 알루미늄밴드	sum	[A]의	1%	464	요율산출	
	소계				464	[B]	
합계					46,860	[A+B]	

< 객체단가 정의 및 해설 >

【단가정의】

① 이 단가는 자체추진고소작업대(시저형)을 사용하여 배관용 탄소강관의 옥내일반배관 및 보온을 기준한 것으로, 인서트(거푸집용 인서트), 지지철물 설치, 절단, 배관(가용접), 배관시험, 보온재 절단 및 설치, PVC보온테이프(매직테이프) 및 알루미늄 밴드마감 작업을 포함한다.

② 관접합, 슬리브 설치 비용은 제외되어 있다.

③ 재료비·운반비의 포함 및 제외 사항은 다음과 같다.

- 포함 : 마감재(매직테이프), 알루미늄밴드
- 제외 : 강관, 인서트, 지지철물, 관이음 부자재(엘보, 리듀서, 플랜지, 어댑터, 티 등), 보온재 재료비, 고소작업대의 이동을 위한 크레인 및 지게차 등 장비사용료

【적용기준】

① BIM라이브러리 정보

- 건축시설의 상세표준도 기반 BIM라이브러리(한국토지주택공사)

② BIM단가 상세설명서 활용방법

- 본 단가는 상기의 BIM라이브러리에 기준한 것으로, 제시된 기준이 당해공사의 시공규모 또는 현장여건 및 작업조건 등과 부합하지 않는 경우에는 BIM단가를 조정 산출하여 적용할 수 있다.
- BIM단가 상세설명서를 활용하여 수량정보 및 공사비 산출항목을 변경할 수 있으며, 공사비 산출항목의 변경시에는 본 단가집의 공종별 표준시장단가를 적용한다.

【기본산출변수 상세정보는 별첨자료 참고】

BB211.11025 옥내강관(일반배관 및 보온) / 고무발포보온재 / 강관 ø100mm, 보온두께 25mm이하	
코드	BB211.11025
명칭	옥내강관(일반배관 및 보온)
규격	고무발포보온재 / 강관 ø100mm, 보온두께 25mm이하
단위	m
적용단가(원)	61,806
노무비율(%)	93 %

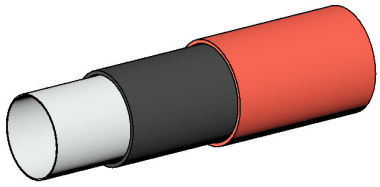

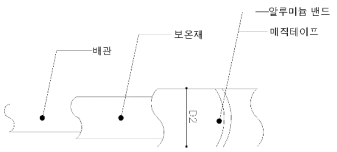

< 기본산출변수 >

산출변수	설명	변수값	단위	비고
LEN	배관길이	1	m	
D1	호칭지름	100	mm	
D2	바깥지름	114.3	mm	
T	두께	4.05	mm	
B	보온재두께	25	mm	

BB211.11025 옥내강관(일반배관 및 보온) / 고무발포보온재 / 강관 ø100mm, 보온두께 25mm이하							
< 공사비 산출 항목 >							
구분	품명/규격	단위	수량	단가	금액	표준시장단가 코드	비고
본체	강관옥내일반배관 D100mm(탄소용강관	m	1	36,200	36,200	BB211.10000	
	관보온/고무발포보온재 보온두께25mm	m	1	24,994	24,994	DB518.11000	
	소계				61,194	[A]	
부대공	매직테이프 알루미늄밴드	sum	[A]의	1%	612	요율산출	
	소계				612	[B]	
합계					61,806	[A+B]	

< 객체단가 정의 및 해설 >

【단가정의】

① 이 단가는 자체추진고소작업대(시저형)을 사용하여 배관용 탄소강관의 옥내일반배관 및 보온을 기준한 것으로, 인서트(거푸집용 인서트), 지지철물 설치, 절단, 배관(가용접), 배관시험, 보온재 절단 및 설치, PVC보온테이프(매직테이프) 및 알루미늄 밴드마감 작업을 포함한다.

② 관접합, 슬리브 설치 비용은 제외되어 있다.

③ 재료비·운반비의 포함 및 제외 사항은 다음과 같다.

- 포함 : 마감재(매직테이프), 알루미늄밴드
- 제외 : 강관, 인서트, 지지철물, 관이음 부자재(엘보, 리듀서, 플랜지, 어댑터, 티 등), 보온재 재료비, 고소작업대의 이동을 위한 크레인 및 지게차 등 장비사용료

【적용기준】

① BIM라이브러리 정보

- 건축시설의 상세표준도 기반 BIM라이브러리(한국토지주택공사)

② BIM단가 상세설명서 활용방법

- 본 단가는 상기의 BIM라이브러리에 기준한 것으로, 제시된 기준이 당해공사의 시공규모 또는 현장여건 및 작업조건 등과 부합하지 않는 경우에는 BIM단가를 조정 산출하여 적용할 수 있다.
- BIM단가 상세설명서를 활용하여 수량정보 및 공사비 산출항목을 변경할 수 있으며, 공사비 산출항목의 변경시에는 본 단가집의 공종별 표준시장단가를 적용한다.

【기본산출변수 상세정보는 별첨자료 참고】

BB211.11050 옥내강관(일반배관 및 보온) / 고무발포보온재 / 강관 ø100mm, 보온두께 50mm이하	
코드	BB211.11050
명칭	옥내강관(일반배관 및 보온)
규격	고무발포보온재 / 강관 ø100mm, 보온두께 50mm이하
단위	m
적용단가(원)	68,164
노무비율(%)	93 %

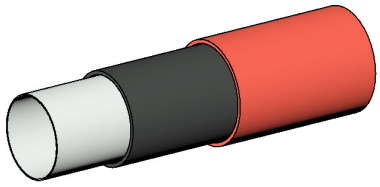

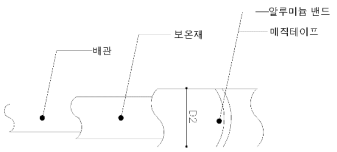

< 기본산출변수 >

산출변수	설명	변수값	단위	비고
LEN	배관길이	1	m	
D1	호칭지름	100	mm	
D2	바깥지름	114.3	mm	
T	두께	4.5	mm	
B	보온재두께	50	mm	

BB211.11050 옥내강관(일반배관 및 보온) / 고무발포보온재 / 강관 ø100mm, 보온두께 50mm이하							
< 공사비 산출 항목 >							
구분	품명/규격	단위	수량	단가	금액	표준시장단가 코드	비고
본체	강관옥내일반배관 D100mm(탄소용강관	m	1	36,200	36,200	BB211.10000	
	관보온/고무발포보온재 보온두께50mm	m	1	31,289	31,289	DB718.11000	
	소계				67,489	[A]	
부대공	매직테이프 알루미늄밴드	sum	[A]의	1%	675	요율산출	
	소계				675	[B]	
합계					68,164	[A+B]	

< 객체단가 정의 및 해설 >

【단가정의】

① 이 단가는 자체추진고소작업대(시저형)을 사용하여 배관용 탄소강관의 옥내일반배관 및 보온을 기준한 것으로, 인서트(거푸집용 인서트), 지지철물 설치, 절단, 배관(가용접), 배관시험, 보온재 절단 및 설치, PVC보온테이프(매직테이프) 및 알루미늄 밴드마감 작업을 포함한다.

② 관접합, 슬리브 설치 비용은 제외되어 있다.

③ 재료비·운반비의 포함 및 제외 사항은 다음과 같다.

- 포함 : 마감재(매직테이프), 알루미늄밴드
- 제외 : 강관, 인서트, 지지철물, 관이음 부자재(엘보, 리듀서, 플랜지, 어댑터, 티 등), 보온재 재료비, 고소작업대의 이동을 위한 크레인 및 지게차 등 장비사용료

【적용기준】

① BIM라이브러리 정보

- 건축시설의 상세표준도 기반 BIM라이브러리(한국토지주택공사)

② BIM단가 상세설명서 활용방법

- 본 단가는 상기의 BIM라이브러리에 기준한 것으로, 제시된 기준이 당해공사의 시공규모 또는 현장여건 및 작업조건 등과 부합하지 않는 경우에는 BIM단가를 조정 산출하여 적용할 수 있다.
- BIM단가 상세설명서를 활용하여 수량정보 및 공사비 산출항목을 변경할 수 있으며, 공사비 산출항목의 변경시에는 본 단가집의 공종별 표준시장단가를 적용한다.

【기본산출변수 상세정보는 별첨자료 참고】

BB211.12025 옥내강관(일반배관 및 보온) / 유리솜보온재 / 강관 ø100mm, 보온두께 25mm이하	
코드	BB211.12025
명칭	옥내강관(일반배관 및 보온)
규격	유리솜보온재 / 강관 ø100mm, 보온두께 25mm이하
단위	m
적용단가(원)	59,280
노무비율(%)	93 %

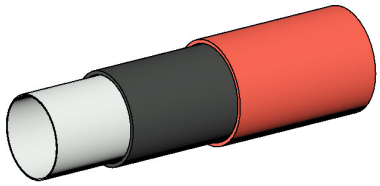

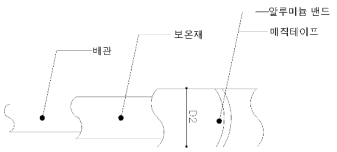

< 기본산출변수 >

산출변수	설명	변수값	단위	비고
LEN	배관길이	1	m	
D1	호칭지름	100	mm	
D2	바깥지름	114.3	mm	
T	두께	4.5	mm	
B	보온재두께	25	mm	

BB211.12025 옥내강관(일반배관 및 보온) / 유리솜보온재 / 강관 ø100mm, 보온두께 25mm이하							
< 공사비 산출 항목 >							
구분	품명/규격	단위	수량	단가	금액	표준시장단가 코드	비고
본체	강관옥내일반배관 D100mm(탄소용강관	m	1	36,200	36,200	BB211.10000	
	관보온/유리솜 보온두께25mm이하,100	m	1	22,493	22,493	DB511.11000	
	소계				58,693	[A]	
부대공	매직테이프 알루미늄밴드	sum	[A]의	1%	587	요율산출	
	소계				587	[B]	
합계					59,280	[A+B]	

< 객체단가 정의 및 해설 >

【단가정의】

① 이 단가는 자체추진고소작업대(시저형)을 사용하여 배관용 탄소강관의 옥내일반배관 및 보온을 기준한 것으로, 인서트(거푸집용 인서트), 지지철물 설치, 절단, 배관(가용접), 배관시험, 보온재 절단 및 설치, PVC보온테이프(매직테이프) 및 알루미늄 밴드마감 작업을 포함한다.

② 관접합, 슬리브 설치 비용은 제외되어 있다.

③ 재료비·운반비의 포함 및 제외 사항은 다음과 같다.

- 포함 : 마감재(매직테이프), 알루미늄밴드
- 제외 : 강관, 인서트, 지지철물, 관이음 부자재(엘보, 리듀서, 플랜지, 어댑터, 티 등), 보온재 재료비, 고소작업대의 이동을 위한 크레인 및 지게차 등 장비사용료

【적용기준】

① BIM라이브러리 정보

- 건축시설의 상세표준도 기반 BIM라이브러리(한국토지주택공사)

② BIM단가 상세설명서 활용방법

- 본 단가는 상기의 BIM라이브러리에 기준한 것으로, 제시된 기준이 당해공사의 시공규모 또는 현장여건 및 작업조건 등과 부합하지 않는 경우에는 BIM단가를 조정 산출하여 적용할 수 있다.
- BIM단가 상세설명서를 활용하여 수량정보 및 공사비 산출항목을 변경할 수 있으며, 공사비 산출항목의 변경시에는 본 단가집의 공종별 표준시장단가를 적용한다.

【기본산출변수 상세정보는 별첨자료 참고】

BB211.12050 옥내강관(일반배관 및 보온) / 유리솜보온재 / 강관 ø100mm, 보온두께 50mm이하	
코드	BB211.12050
명칭	옥내강관(일반배관 및 보온)
규격	유리솜보온재 / 강관 ø100mm, 보온두께 50mm이하
단위	m
적용단가(원)	65,003
노무비율(%)	93 %

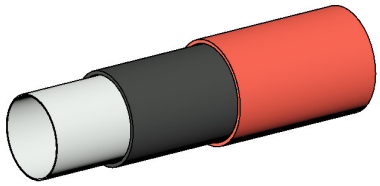

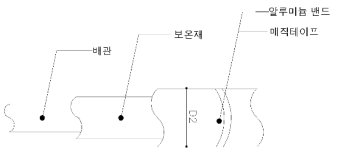

< 기본산출변수 >

산출변수	설명	변수값	단위	비고
LEN	배관길이	1	m	
D1	호칭지름	100	mm	
D2	바깥지름	114.3	mm	
T	두께	4.5	mm	
B	보온재두께	50	mm	

BB211.12050 옥내강관(일반배관 및 보온) / 유리솜보온재 / 강관 ø100mm, 보온두께 50mm이하							
< 공사비 산출 항목 >							
구분	품명/규격	단위	수량	단가	금액	표준시장단가 코드	비고
본체	강관옥내일반배관 D100mm(탄소용강관	m	1	36,200	36,200	BB211.10000	
	관보온/유리솜 보온두께50mm이하,100	m	1	28,159	28,159	DB711.11000	
	소계				64,359	[A]	
부대공	매직테이프 알루미늄밴드	sum	[A]의	1%	644	요율산출	
	소계				644	[B]	
합계					65,003	[A+B]	

< 객체단가 정의 및 해설 >

【단가정의】

① 이 단가는 자체추진고소작업대(시저형)을 사용하여 배관용 탄소강관의 옥내일반배관 및 보온을 기준한 것으로, 인서트(거푸집용 인서트), 지지철물 설치, 절단, 배관(가용접), 배관시험, 보온재 절단 및 설치, PVC보온테이프(매직테이프) 및 알루미늄 밴드마감 작업을 포함한다.

② 관접합, 슬리브 설치 비용은 제외되어 있다.

③ 재료비·운반비의 포함 및 제외 사항은 다음과 같다.

- 포함 : 마감재(매직테이프), 알루미늄밴드
- 제외 : 강관, 인서트, 지지철물, 관이음 부자재(엘보, 리듀서, 플랜지, 어댑터, 티 등), 보온재 재료비, 고소작업대의 이동을 위한 크레인 및 지게차 등 장비사용료

【적용기준】

① BIM라이브러리 정보

- 건축시설의 상세표준도 기반 BIM라이브러리(한국토지주택공사)

② BIM단가 상세설명서 활용방법

- 본 단가는 상기의 BIM라이브러리에 기준한 것으로, 제시된 기준이 당해공사의 시공규모 또는 현장여건 및 작업조건 등과 부합하지 않는 경우에는 BIM단가를 조정 산출하여 적용할 수 있다.
- BIM단가 상세설명서를 활용하여 수량정보 및 공사비 산출항목을 변경할 수 있으며, 공사비 산출항목의 변경시에는 본 단가집의 공종별 표준시장단가를 적용한다.

【기본산출변수 상세정보는 별첨자료 참고】

BB211.13025 옥내강관(일반배관 및 보온) / 발포폴리에틸렌보온재 / 강관 ø100mm, 보온두께 25mm이하	
코드	BB211.13025
명칭	옥내강관(일반배관 및 보온)
규격	발포폴리에틸렌보온재 / 강관 ø100mm, 보온두께 25mm이하
단위	m
적용단가(원)	54,578
노무비율(%)	92 %

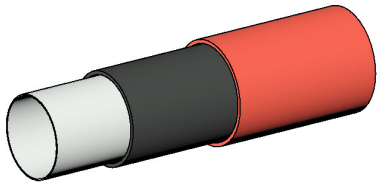

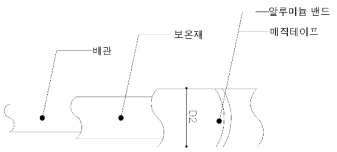

< 기본산출변수 >

산출변수	설명	변수값	단위	비고
LEN	배관길이	1	m	
D1	호칭지름	100	mm	
D2	바깥지름	114.3	mm	
T	두께	4.5	mm	
B	보온재두께	25	mm	

BB211.13025 옥내강관(일반배관 및 보온) / 발포폴리에틸렌보온재 / 강관 ø100mm, 보온두께 25mm이하							
< 공사비 산출 항목 >							
구분	품명/규격	단위	수량	단가	금액	표준시장단가 코드	비고
본체	강관옥내일반배관 D100mm(탄소용강관	m	1	36,200	36,200	BB211.10000	
	관보온/발포폴리에틸렌보온재 보온두께	m	1	17,838	17,838	DB517.11000	
	소계				54,038	[A]	
부대공	매직테이프 알루미늄밴드	sum	[A]의	1%	540	요율산출	
	소계				540	[B]	
합계					54,578	[A+B]	

< 객체단가 정의 및 해설 >

【단가정의】

① 이 단가는 자체추진고소작업대(시저형)을 사용하여 배관용 탄소강관의 옥내일반배관 및 보온을 기준한 것으로, 인서트(거푸집용 인서트), 지지철물 설치, 절단, 배관(가용접), 배관시험, 보온재 절단 및 설치, PVC보온테이프(매직테이프) 및 알루미늄 밴드마감 작업을 포함한다.

② 관접합, 슬리브 설치 비용은 제외되어 있다.

③ 재료비·운반비의 포함 및 제외 사항은 다음과 같다.

- 포함 : 마감재(매직테이프), 알루미늄밴드
- 제외 : 강관, 인서트, 지지철물, 관이음 부자재(엘보, 리듀서, 플랜지, 어댑터, 티 등), 보온재 재료비, 고소작업대의 이동을 위한 크레인 및 지게차 등 장비사용료

【적용기준】

① BIM라이브러리 정보

- 건축시설의 상세표준도 기반 BIM라이브러리(한국토지주택공사)

② BIM단가 상세설명서 활용방법

- 본 단가는 상기의 BIM라이브러리에 기준한 것으로, 제시된 기준이 당해공사의 시공규모 또는 현장여건 및 작업조건 등과 부합하지 않는 경우에는 BIM단가를 조정 산출하여 적용할 수 있다.
- BIM단가 상세설명서를 활용하여 수량정보 및 공사비 산출항목을 변경할 수 있으며, 공사비 산출항목의 변경시에는 본 단가집의 공종별 표준시장단가를 적용한다.

【기본산출변수 상세정보는 별첨자료 참고】

BB211.13050 옥내강관(일반배관 및 보온) / 발포폴리에틸렌보온재 / 강관 ø100mm, 보온두께 50mm이하	
코드	BB211.13050
명칭	옥내강관(일반배관 및 보온)
규격	발포폴리에틸렌보온재 / 강관 ø100mm, 보온두께 50mm이하
단위	m
적용단가(원)	59,156
노무비율(%)	92 %

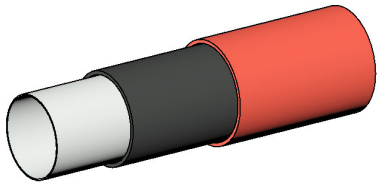

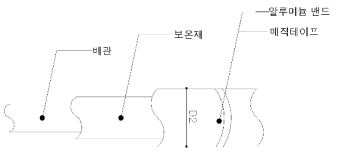

< 기본산출변수 >

산출변수	설명	변수값	단위	비고
LEN	배관길이	1	m	
D1	호칭지름	100	mm	
D2	바깥지름	114.3	mm	
T	두께	4.5	mm	
B	보온재두께	50	mm	

BB211.13050 옥내강관(일반배관 및 보온) / 발포폴리에틸렌보온재 / 강관 ø100mm, 보온두께 50mm이하							
< 공사비 산출 항목 >							
구분	품명/규격	단위	수량	단가	금액	표준시장단가 코드	비고
본체	강관옥내일반배관 D100mm(탄소용강관	m	1	36,200	36,200	BB211.10000	
	관보온/발포폴리에틸렌보온재 보온두께	m	1	22,370	22,370	DB717.11000	
	소계				58,570	[A]	
부대공	매직테이프 알루미늄밴드	sum	[A]의	1%	586	요율산출	
	소계				586	[B]	
합계					59,156	[A+B]	

< 객체단가 정의 및 해설 >

【단가정의】

① 이 단가는 자체추진고소작업대(시저형)을 사용하여 배관용 탄소강관의 옥내일반배관 및 보온을 기준한 것으로, 인서트(거푸집용 인서트), 지지철물 설치, 절단, 배관(가용접), 배관시험, 보온재 절단 및 설치, PVC보온테이프(매직테이프) 및 알루미늄 밴드마감 작업을 포함한다.

② 관접합, 슬리브 설치 비용은 제외되어 있다.

③ 재료비·운반비의 포함 및 제외 사항은 다음과 같다.

- 포함 : 마감재(매직테이프), 알루미늄밴드
- 제외 : 강관, 인서트, 지지철물, 관이음 부자재(엘보, 리듀서, 플랜지, 어댑터, 티 등), 보온재 재료비, 고소작업대의 이동을 위한 크레인 및 지게차 등 장비사용료

【적용기준】

① BIM라이브러리 정보

- 건축시설의 상세표준도 기반 BIM라이브러리(한국토지주택공사)

② BIM단가 상세설명서 활용방법

- 본 단가는 상기의 BIM라이브러리에 기준한 것으로, 제시된 기준이 당해공사의 시공규모 또는 현장여건 및 작업조건 등과 부합하지 않는 경우에는 BIM단가를 조정 산출하여 적용할 수 있다.
- BIM단가 상세설명서를 활용하여 수량정보 및 공사비 산출항목을 변경할 수 있으며, 공사비 산출항목의 변경시에는 본 단가집의 공종별 표준시장단가를 적용한다.

【기본산출변수 상세정보는 별첨자료 참고】

BB221.11025 옥내강관(일반배관 및 보온) / 고무발포보온재 / 강관 ø125mm, 보온두께 25mm이하	
코드	BB221.11025
명칭	옥내강관(일반배관 및 보온)
규격	고무발포보온재 / 강관 ø125mm, 보온두께 25mm이하
단위	m
적용단가(원)	77,042
노무비율(%)	93 %

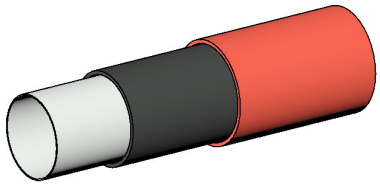

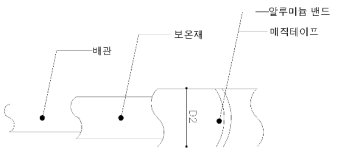

< 기본산출변수 >

산출변수	설명	변수값	단위	비고
LEN	배관길이	1	m	
D1	호칭지름	125	mm	
D2	바깥지름	139.8	mm	
T	두께	4.85	mm	
B	보온재두께	25	mm	

BB221.11025 옥내강관(일반배관 및 보온) / 고무발포보온재 / 강관 ø125mm, 보온두께 25mm이하							
< 공사비 산출 항목 >							
구분	품명/규격	단위	수량	단가	금액	표준시장단가 코드	비고
본체	강관옥내일반배관 D125mm(탄소용강관	m	1	46,200	46,200	BB221.10000	
	관보온/고무발포보온재 보온두께25mm	m	1	30,079	30,079	DB528.11250	
	소계				76,279	[A]	
부대공	매직테이프 알루미늄밴드	sum	[A]의	1%	763	요율산출	
	소계				763	[B]	
합계					77,042	[A+B]	

< 객체단가 정의 및 해설 >

【단가정의】

① 이 단가는 자체추진고소작업대(시저형)을 사용하여 배관용 탄소강관의 옥내일반배관 및 보온을 기준한 것으로, 인서트(거푸집용 인서트), 지지철물 설치, 절단, 배관(가용접), 배관시험, 보온재 절단 및 설치, PVC보온테이프(매직테이프) 및 알루미늄 밴드마감 작업을 포함한다.

② 관접합, 슬리브 설치 비용은 제외되어 있다.

③ 재료비·운반비의 포함 및 제외 사항은 다음과 같다.

- 포함 : 마감재(매직테이프), 알루미늄밴드
- 제외 : 강관, 인서트, 지지철물, 관이음 부자재(엘보, 리듀서, 플랜지, 어댑터, 티 등), 보온재 재료비, 고소작업대의 이동을 위한 크레인 및 지게차 등 장비사용료

【적용기준】

① BIM라이브러리 정보

- 건축시설의 상세표준도 기반 BIM라이브러리(한국토지주택공사)

② BIM단가 상세설명서 활용방법

- 본 단가는 상기의 BIM라이브러리에 기준한 것으로, 제시된 기준이 당해공사의 시공규모 또는 현장여건 및 작업조건 등과 부합하지 않는 경우에는 BIM단가를 조정 산출하여 적용할 수 있다.
- BIM단가 상세설명서를 활용하여 수량정보 및 공사비 산출항목을 변경할 수 있으며, 공사비 산출항목의 변경시에는 본 단가집의 공종별 표준시장단가를 적용한다.

【기본산출변수 상세정보는 별첨자료 참고】

BB221.11050 옥내강관(일반배관 및 보온) / 고무발포보온재 / 강관 ø125mm, 보온두께 50mm이하	
코드	BB221.11050
명칭	옥내강관(일반배관 및 보온)
규격	고무발포보온재 / 강관 ø125mm, 보온두께 50mm이하
단위	m
적용단가(원)	84,625
노무비율(%)	93 %

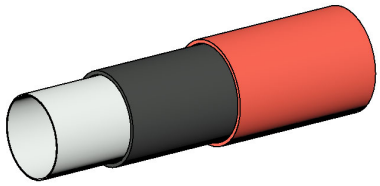

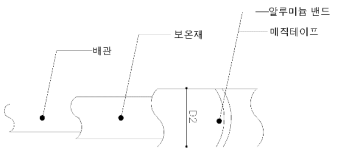

< 기본산출변수 >

산출변수	설명	변수값	단위	비고
LEN	배관길이	1	m	
D1	호칭지름	125	mm	
D2	바깥지름	139.8	mm	
T	두께	4.85	mm	
B	보온재두께	50	mm	

BB221.11050 옥내강관(일반배관 및 보온) / 고무발포보온재 / 강관 ø125mm, 보온두께 50mm이하							
< 공사비 산출 항목 >							
구분	품명/규격	단위	수량	단가	금액	표준시장단가 코드	비고
본체	강관옥내일반배관 D125mm(탄소용강관	m	1	46,200	46,200	BB221.10000	
	관보온/고무발포보온재 보온두께50mm	m	1	37,587	37,587	DB728.11250	
	소계				83,787	[A]	
부대공	매직테이프 알루미늄밴드	sum	[A]의	1%	838	요율산출	
	소계				838	[B]	
합계					84,625	[A+B]	

< 객체단가 정의 및 해설 >

【단가정의】

① 이 단가는 자체추진고소작업대(시저형)을 사용하여 배관용 탄소강관의 옥내일반배관 및 보온을 기준한 것으로, 인서트(거푸집용 인서트), 지지철물 설치, 절단, 배관(가용접), 배관시험, 보온재 절단 및 설치, PVC보온테이프(매직테이프) 및 알루미늄 밴드마감 작업을 포함한다.

② 관접합, 슬리브 설치 비용은 제외되어 있다.

③ 재료비·운반비의 포함 및 제외 사항은 다음과 같다.

- 포함 : 마감재(매직테이프), 알루미늄밴드
- 제외 : 강관, 인서트, 지지철물, 관이음 부자재(엘보, 리듀서, 플랜지, 어댑터, 티 등), 보온재 재료비, 고소작업대의 이동을 위한 크레인 및 지게차 등 장비사용료

【적용기준】

① BIM라이브러리 정보

- 건축시설의 상세표준도 기반 BIM라이브러리(한국토지주택공사)

② BIM단가 상세설명서 활용방법

- 본 단가는 상기의 BIM라이브러리에 기준한 것으로, 제시된 기준이 당해공사의 시공규모 또는 현장여건 및 작업조건 등과 부합하지 않는 경우에는 BIM단가를 조정 산출하여 적용할 수 있다.
- BIM단가 상세설명서를 활용하여 수량정보 및 공사비 산출항목을 변경할 수 있으며, 공사비 산출항목의 변경시에는 본 단가집의 공종별 표준시장단가를 적용한다.

【기본산출변수 상세정보는 별첨자료 참고】

BB221.12025 옥내강관(일반배관 및 보온) / 유리솜보온재 / 강관 ø125mm, 보온두께 25mm이하	
코드	BB221.12025
명칭	옥내강관(일반배관 및 보온)
규격	유리솜보온재 / 강관 ø125mm, 보온두께 25mm이하
단위	m
적용단가(원)	74,005
노무비율(%)	93 %

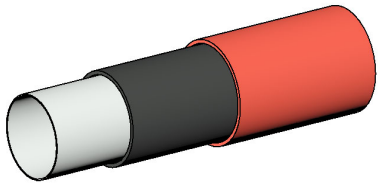

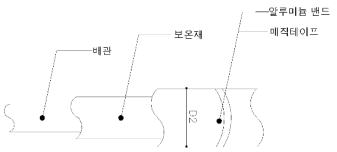

< 기본산출변수 >

산출변수	설명	변수값	단위	비고
LEN	배관길이	1	m	
D1	호칭지름	125	mm	
D2	바깥지름	139.8	mm	
T	두께	4.85	mm	
B	보온재두께	25	mm	

BB221.12025 옥내강관(일반배관 및 보온) / 유리솜보온재 / 강관 ø125mm, 보온두께 25mm이하							
< 공사비 산출 항목 >							
구분	품명/규격	단위	수량	단가	금액	표준시장단가 코드	비고
본체	강관옥내일반배관 D125mm(탄소용강관	m	1	46,200	46,200	BB221.10000	
	관보온/유리솜 보온두께25mm이하,125	m	1	27,072	27,072	DB521.11250	
	소계				73,272	[A]	
부대공	매직테이프 알루미늄밴드	sum	[A]의	1%	733	요율산출	
	소계				733	[B]	
합계					74,005	[A+B]	

< 객체단가 정의 및 해설 >

【단가정의】

① 이 단가는 자체추진고소작업대(시저형)을 사용하여 배관용 탄소강관의 옥내일반배관 및 보온을 기준한 것으로, 인서트(거푸집용 인서트), 지지철물 설치, 절단, 배관(가용접), 배관시험, 보온재 절단 및 설치, PVC보온테이프(매직테이프) 및 알루미늄 밴드마감 작업을 포함한다.

② 관접합, 슬리브 설치 비용은 제외되어 있다.

③ 재료비·운반비의 포함 및 제외 사항은 다음과 같다.

- 포함 : 마감재(매직테이프), 알루미늄밴드
- 제외 : 강관, 인서트, 지지철물, 관이음 부자재(엘보, 리듀서, 플랜지, 어댑터, 티 등), 보온재 재료비, 고소작업대의 이동을 위한 크레인 및 지게차 등 장비사용료

【적용기준】

① BIM라이브러리 정보

- 건축시설의 상세표준도 기반 BIM라이브러리(한국토지주택공사)

② BIM단가 상세설명서 활용방법

- 본 단가는 상기의 BIM라이브러리에 기준한 것으로, 제시된 기준이 당해공사의 시공규모 또는 현장여건 및 작업조건 등과 부합하지 않는 경우에는 BIM단가를 조정 산출하여 적용할 수 있다.
- BIM단가 상세설명서를 활용하여 수량정보 및 공사비 산출항목을 변경할 수 있으며, 공사비 산출항목의 변경시에는 본 단가집의 공종별 표준시장단가를 적용한다.

【기본산출변수 상세정보는 별첨자료 참고】

BB221.12050 옥내강관(일반배관 및 보온) / 유리솜보온재 / 강관 ø125mm, 보온두께 50mm이하	
코드	BB221.12050
명칭	옥내강관(일반배관 및 보온)
규격	유리솜보온재 / 강관 ø125mm, 보온두께 50mm이하
단위	m
적용단가(원)	80,828
노무비율(%)	93 %

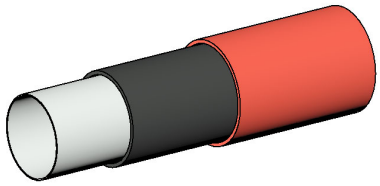

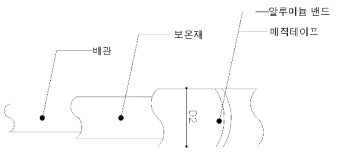

< 기본산출변수 >

산출변수	설명	변수값	단위	비고
LEN	배관길이	1	m	
D1	호칭지름	125	mm	
D2	바깥지름	139.8	mm	
T	두께	4.85	mm	
B	보온재두께	50	mm	

BB221.12050 옥내강관(일반배관 및 보온) / 유리솜보온재 / 강관 ø125mm, 보온두께 50mm이하							
< 공사비 산출 항목 >							
구분	품명/규격	단위	수량	단가	금액	표준시장단가 코드	비고
본체	강관옥내일반배관 D125mm(탄소용강관	m	1	46,200	46,200	BB221.10000	
	관보온/유리솜 보온두께50mm이하,125	m	1	33,828	33,828	DB721.11250	
	소계				80,028	[A]	
부대공	매직테이프 알루미늄밴드	sum	[A]의	1%	800	요율산출	
	소계				800	[B]	
합계					80,828	[A+B]	

< 객체단가 정의 및 해설 >

【단가정의】

① 이 단가는 자체추진고소작업대(시저형)을 사용하여 배관용 탄소강관의 옥내일반배관 및 보온을 기준한 것으로, 인서트(거푸집용 인서트), 지지철물 설치, 절단, 배관(가용접), 배관시험, 보온재 절단 및 설치, PVC보온테이프(매직테이프) 및 알루미늄 밴드마감 작업을 포함한다.

② 관접합, 슬리브 설치 비용은 제외되어 있다.

③ 재료비·운반비의 포함 및 제외 사항은 다음과 같다.

- 포함 : 마감재(매직테이프), 알루미늄밴드
- 제외 : 강관, 인서트, 지지철물, 관이음 부자재(엘보, 리듀서, 플랜지, 어댑터, 티 등), 보온재 재료비, 고소작업대의 이동을 위한 크레인 및 지게차 등 장비사용료

【적용기준】

① BIM라이브러리 정보

- 건축시설의 상세표준도 기반 BIM라이브러리(한국토지주택공사)

② BIM단가 상세설명서 활용방법

- 본 단가는 상기의 BIM라이브러리에 기준한 것으로, 제시된 기준이 당해공사의 시공규모 또는 현장여건 및 작업조건 등과 부합하지 않는 경우에는 BIM단가를 조정 산출하여 적용할 수 있다.
- BIM단가 상세설명서를 활용하여 수량정보 및 공사비 산출항목을 변경할 수 있으며, 공사비 산출항목의 변경시에는 본 단가집의 공종별 표준시장단가를 적용한다.

【기본산출변수 상세정보는 별첨자료 참고】

BB221.13025 옥내강관(일반배관 및 보온) / 발포폴리에틸렌보온재 / 강관 ø125mm, 보온두께 25mm이하	
코드	BB221.13025
명칭	옥내강관(일반배관 및 보온)
규격	발포폴리에틸렌보온재 / 강관 ø125mm, 보온두께 25mm이하
단위	m
적용단가(원)	68,442
노무비율(%)	92 %

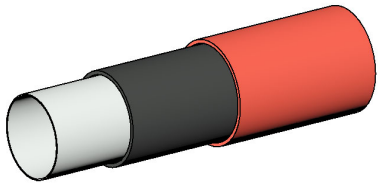

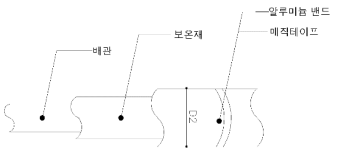

< 기본산출변수 >

산출변수	설명	변수값	단위	비고
LEN	배관길이	1	m	
D1	호칭지름	125	mm	
D2	바깥지름	139.8	mm	
T	두께	4.85	mm	
B	보온재두께	25	mm	

BB221.13025 옥내강관(일반배관 및 보온) / 발포폴리에틸렌보온재 / 강관 ø125mm, 보온두께 25mm이하							
< 공사비 산출 항목 >							
구분	품명/규격	단위	수량	단가	금액	표준시장단가 코드	비고
본체	강관옥내일반배관 D125mm(탄소용강관	m	1	46,200	46,200	BB221.10000	
	관보온/발포폴리에틸렌보온재 보온두께	m	1	21,564	21,564	DB527.11250	
	소계				67,764	[A]	
부대공	매직테이프 알루미늄밴드	sum	[A]의	1%	678	요율산출	
	소계				678	[B]	
합계					68,442	[A+B]	

< 객체단가 정의 및 해설 >

【단가정의】

① 이 단가는 자체추진고소작업대(시저형)을 사용하여 배관용 탄소강관의 옥내일반배관 및 보온을 기준한 것으로, 인서트(거푸집용 인서트), 지지철물 설치, 절단, 배관(가용접), 배관시험, 보온재 절단 및 설치, PVC보온테이프(매직테이프) 및 알루미늄 밴드마감 작업을 포함한다.

② 관접합, 슬리브 설치 비용은 제외되어 있다.

③ 재료비·운반비의 포함 및 제외 사항은 다음과 같다.

- 포함 : 마감재(매직테이프), 알루미늄밴드
- 제외 : 강관, 인서트, 지지철물, 관이음 부자재(엘보, 리듀서, 플랜지, 어댑터, 티 등), 보온재 재료비, 고소작업대의 이동을 위한 크레인 및 지게차 등 장비사용료

【적용기준】

① BIM라이브러리 정보

- 건축시설의 상세표준도 기반 BIM라이브러리(한국토지주택공사)

② BIM단가 상세설명서 활용방법

- 본 단가는 상기의 BIM라이브러리에 기준한 것으로, 제시된 기준이 당해공사의 시공규모 또는 현장여건 및 작업조건 등과 부합하지 않는 경우에는 BIM단가를 조정 산출하여 적용할 수 있다.
- BIM단가 상세설명서를 활용하여 수량정보 및 공사비 산출항목을 변경할 수 있으며, 공사비 산출항목의 변경시에는 본 단가집의 공종별 표준시장단가를 적용한다.

【기본산출변수 상세정보는 별첨자료 참고】

BB221.13050 옥내강관(일반배관 및 보온) / 발포폴리에틸렌보온재 / 강관 ø125mm, 보온두께 50mm이하	
코드	BB221.13050
명칭	옥내강관(일반배관 및 보온)
규격	발포폴리에틸렌보온재 / 강관 ø125mm, 보온두께 50mm이하
단위	m
적용단가(원)	73,835
노무비율(%)	92 %

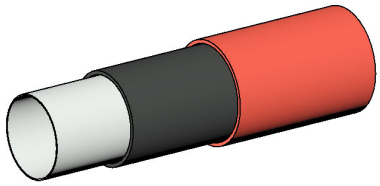

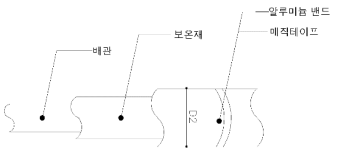

< 기본산출변수 >

산출변수	설명	변수값	단위	비고
LEN	배관길이	1	m	
D1	호칭지름	125	mm	
D2	바깥지름	139.8	mm	
T	두께	4.85	mm	
B	보온재두께	50	mm	

BB221.13050 옥내강관(일반배관 및 보온) / 발포폴리에틸렌보온재 / 강관 ø125mm, 보온두께 50mm이하							
< 공사비 산출 항목 >							
구분	품명/규격	단위	수량	단가	금액	표준시장단가 코드	비고
본체	강관옥내일반배관 D125mm(탄소용강관	m	1	46,200	46,200	BB221.10000	
	관보온/발포폴리에틸렌보온재 보온두께	m	1	26,904	26,904	DB727.11250	
	소계				73,104	[A]	
부대공	매직테이프 알루미늄밴드	sum	[A]의	1%	731	요율산출	
	소계				731	[B]	
합계					73,835	[A+B]	

< 객체단가 정의 및 해설 >

【단가정의】

① 이 단가는 자체추진고소작업대(시저형)을 사용하여 배관용 탄소강관의 옥내일반배관 및 보온을 기준한 것으로, 인서트(거푸집용 인서트), 지지철물 설치, 절단, 배관(가용접), 배관시험, 보온재 절단 및 설치, PVC보온테이프(매직테이프) 및 알루미늄 밴드마감 작업을 포함한다.

② 관접합, 슬리브 설치 비용은 제외되어 있다.

③ 재료비·운반비의 포함 및 제외 사항은 다음과 같다.

- 포함 : 마감재(매직테이프), 알루미늄밴드
- 제외 : 강관, 인서트, 지지철물, 관이음 부자재(엘보, 리듀서, 플랜지, 어댑터, 티 등), 보온재 재료비, 고소작업대의 이동을 위한 크레인 및 지게차 등 장비사용료

【적용기준】

① BIM라이브러리 정보

- 건축시설의 상세표준도 기반 BIM라이브러리(한국토지주택공사)

② BIM단가 상세설명서 활용방법

- 본 단가는 상기의 BIM라이브러리에 기준한 것으로, 제시된 기준이 당해공사의 시공규모 또는 현장여건 및 작업조건 등과 부합하지 않는 경우에는 BIM단가를 조정 산출하여 적용할 수 있다.
- BIM단가 상세설명서를 활용하여 수량정보 및 공사비 산출항목을 변경할 수 있으며, 공사비 산출항목의 변경시에는 본 단가집의 공종별 표준시장단가를 적용한다.

【기본산출변수 상세정보는 별첨자료 참고】

BB231.11025 옥내강관(일반배관 및 보온) / 고무발포보온재 / 강관 ø150mm, 보온두께 25mm이하	
코드	BB231.11025
명칭	옥내강관(일반배관 및 보온)
규격	고무발포보온재 / 강관 ø150mm, 보온두께 25mm이하
단위	m
적용단가(원)	90,536
노무비율(%)	93 %

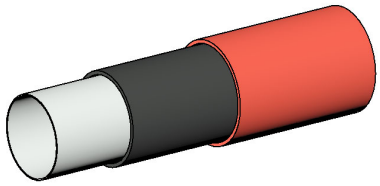

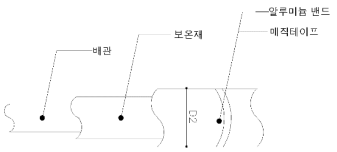

< 기본산출변수 >

산출변수	설명	변수값	단위	비고
LEN	배관길이	1	m	
D1	호칭지름	150	mm	
D2	바깥지름	165.2	mm	
T	두께	4.85	mm	
B	보온재두께	25	mm	

BB231.11025 옥내강관(일반배관 및 보온) / 고무발포보온재 / 강관 ø150mm, 보온두께 25mm이하							
< 공사비 산출 항목 >							
구분	품명/규격	단위	수량	단가	금액	표준시장단가 코드	비고
본체	강관옥내일반배관 D150mm(탄소용강관	m	1	54,020	54,020	BB231.10000	
	관보온/고무발포보온재 보온두께25mm	m	1	35,620	35,620	DB538.11500	
	소계				89,640	[A]	
부대공	매직테이프 알루미늄밴드	sum	[A]의	1%	896	요율산출	
	소계				896	[B]	
합계					90,536	[A+B]	

< 객체단가 정의 및 해설 >

【단가정의】

① 이 단가는 자체추진고소작업대(시저형)을 사용하여 배관용 탄소강관의 옥내일반배관 및 보온을 기준한 것으로, 인서트(거푸집용 인서트), 지지철물 설치, 절단, 배관(가용접), 배관시험, 보온재 절단 및 설치, PVC보온테이프(매직테이프) 및 알루미늄 밴드마감 작업을 포함한다.

② 관접합, 슬리브 설치 비용은 제외되어 있다.

③ 재료비·운반비의 포함 및 제외 사항은 다음과 같다.

- 포함 : 마감재(매직테이프), 알루미늄밴드
- 제외 : 강관, 인서트, 지지철물, 관이음 부자재(엘보, 리듀서, 플랜지, 어댑터, 티 등), 보온재 재료비, 고소작업대의 이동을 위한 크레인 및 지게차 등 장비사용료

【적용기준】

① BIM라이브러리 정보

- 건축시설의 상세표준도 기반 BIM라이브러리(한국토지주택공사)

② BIM단가 상세설명서 활용방법

- 본 단가는 상기의 BIM라이브러리에 기준한 것으로, 제시된 기준이 당해공사의 시공규모 또는 현장여건 및 작업조건 등과 부합하지 않는 경우에는 BIM단가를 조정 산출하여 적용할 수 있다.
- BIM단가 상세설명서를 활용하여 수량정보 및 공사비 산출항목을 변경할 수 있으며, 공사비 산출항목의 변경시에는 본 단가집의 공종별 표준시장단가를 적용한다.

【기본산출변수 상세정보는 별첨자료 참고】

BB231.11050 옥내강관(일반배관 및 보온) / 고무발포보온재 / 강관 ø150mm, 보온두께 50mm이하	
코드	BB231.11050
명칭	옥내강관(일반배관 및 보온)
규격	고무발포보온재 / 강관 ø150mm, 보온두께 50mm이하
단위	m
적용단가(원)	98,785
노무비율(%)	93 %

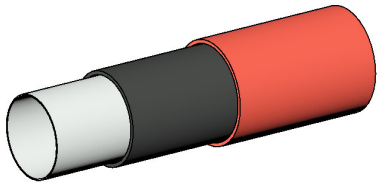

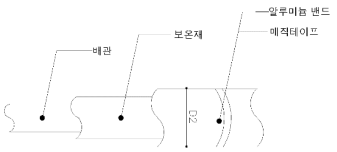

< 기본산출변수 >

산출변수	설명	변수값	단위	비고
LEN	배관길이	1	m	
D1	호칭지름	150	mm	
D2	바깥지름	165.2	mm	
T	두께	4.85	mm	
B	보온재두께	50	mm	

BB231.11050 옥내강관(일반배관 및 보온) / 고무발포보온재 / 강관 ø150mm, 보온두께 50mm이하							
< 공사비 산출 항목 >							
구분	품명/규격	단위	수량	단가	금액	표준시장단가 코드	비고
본체	강관옥내일반배관 D150mm(탄소용강관	m	1	54,020	54,020	BB231.10000	
	관보온/고무발포보온재 보온두께50mm	m	1	43,787	43,787	DB738.11500	
	소계				97,807	[A]	
부대공	매직테이프 알루미늄밴드	sum	[A]의	1%	978	요율산출	
	소계				978	[B]	
합계					98,785	[A+B]	

< 객체단가 정의 및 해설 >

【단가정의】

① 이 단가는 자체추진고소작업대(시저형)을 사용하여 배관용 탄소강관의 옥내일반배관 및 보온을 기준한 것으로, 인서트(거푸집용 인서트), 지지철물 설치, 절단, 배관(가용접), 배관시험, 보온재 절단 및 설치, PVC보온테이프(매직테이프) 및 알루미늄 밴드마감 작업을 포함한다.

② 관접합, 슬리브 설치 비용은 제외되어 있다.

③ 재료비·운반비의 포함 및 제외 사항은 다음과 같다.

- 포함 : 마감재(매직테이프), 알루미늄밴드
- 제외 : 강관, 인서트, 지지철물, 관이음 부자재(엘보, 리듀서, 플랜지, 어댑터, 티 등), 보온재 재료비, 고소작업대의 이동을 위한 크레인 및 지게차 등 장비사용료

【적용기준】

① BIM라이브러리 정보

- 건축시설의 상세표준도 기반 BIM라이브러리(한국토지주택공사)

② BIM단가 상세설명서 활용방법

- 본 단가는 상기의 BIM라이브러리에 기준한 것으로, 제시된 기준이 당해공사의 시공규모 또는 현장여건 및 작업조건 등과 부합하지 않는 경우에는 BIM단가를 조정 산출하여 적용할 수 있다.
- BIM단가 상세설명서를 활용하여 수량정보 및 공사비 산출항목을 변경할 수 있으며, 공사비 산출항목의 변경시에는 본 단가집의 공종별 표준시장단가를 적용한다.

【기본산출변수 상세정보는 별첨자료 참고】

BB231.12025 옥내강관(일반배관 및 보온) / 유리솜보온재 / 강관 ø150mm, 보온두께 25mm이하	
코드	BB231.12025
명칭	옥내강관(일반배관 및 보온)
규격	유리솜보온재 / 강관 ø150mm, 보온두께 25mm이하
단위	m
적용단가(원)	86,942
노무비율(%)	93 %

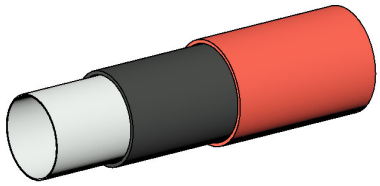

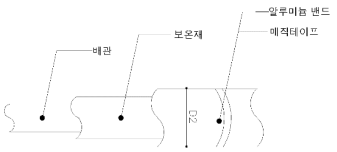

< 기본산출변수 >

산출변수	설명	변수값	단위	비고
LEN	배관길이	1	m	
D1	호칭지름	150	mm	
D2	바깥지름	165.2	mm	
T	두께	4.85	mm	
B	보온재두께	25	mm	

BB231.12025 옥내강관(일반배관 및 보온) / 유리솜보온재 / 강관 ø150mm, 보온두께 25mm이하							
< 공사비 산출 항목 >							
구분	품명/규격	단위	수량	단가	금액	표준시장단가 코드	비고
본체	강관옥내일반배관 D150mm(탄소용강관	m	1	54,020	54,020	BB231.10000	
	관보온/유리솜 보온두께25mm이하,150	m	1	32,061	32,061	DB531.11500	
	소계				86,081	[A]	
부대공	매직테이프 알루미늄밴드	sum	[A]의	1%	861	요율산출	
	소계				861	[B]	
합계					86,942	[A+B]	

< 객체단가 정의 및 해설 >

【단가정의】

① 이 단가는 자체추진고소작업대(시저형)을 사용하여 배관용 탄소강관의 옥내일반배관 및 보온을 기준한 것으로, 인서트(거푸집용 인서트), 지지철물 설치, 절단, 배관(가용접), 배관시험, 보온재 절단 및 설치, PVC보온테이프(매직테이프) 및 알루미늄 밴드마감 작업을 포함한다.

② 관접합, 슬리브 설치 비용은 제외되어 있다.

③ 재료비·운반비의 포함 및 제외 사항은 다음과 같다.

- 포함 : 마감재(매직테이프), 알루미늄밴드
- 제외 : 강관, 인서트, 지지철물, 관이음 부자재(엘보, 리듀서, 플랜지, 어댑터, 티 등), 보온재 재료비, 고소작업대의 이동을 위한 크레인 및 지게차 등 장비사용료

【적용기준】

① BIM라이브러리 정보

- 건축시설의 상세표준도 기반 BIM라이브러리(한국토지주택공사)

② BIM단가 상세설명서 활용방법

- 본 단가는 상기의 BIM라이브러리에 기준한 것으로, 제시된 기준이 당해공사의 시공규모 또는 현장여건 및 작업조건 등과 부합하지 않는 경우에는 BIM단가를 조정 산출하여 적용할 수 있다.
- BIM단가 상세설명서를 활용하여 수량정보 및 공사비 산출항목을 변경할 수 있으며, 공사비 산출항목의 변경시에는 본 단가집의 공종별 표준시장단가를 적용한다.

【기본산출변수 상세정보는 별첨자료 참고】

BB231.12050 옥내강관(일반배관 및 보온) / 유리솜보온재 / 강관 ø150mm, 보온두께 50mm이하	
코드	BB231.12050
명칭	옥내강관(일반배관 및 보온)
규격	유리솜보온재 / 강관 ø150mm, 보온두께 50mm이하
단위	m
적용단가(원)	94,362
노무비율(%)	93 %

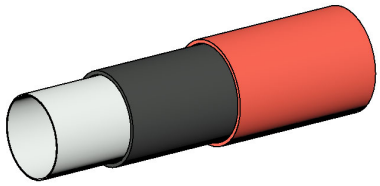

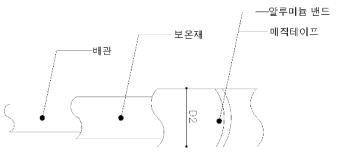

< 기본산출변수 >

산출변수	설명	변수값	단위	비고
LEN	배관길이	1	m	
D1	호칭지름	150	mm	
D2	바깥지름	165.2	mm	
T	두께	4.85	mm	
B	보온재두께	50	mm	

BB231.12050 옥내강관(일반배관 및 보온) / 유리솜보온재 / 강관 ø150mm, 보온두께 50mm이하							
< 공사비 산출 항목 >							
구분	품명/규격	단위	수량	단가	금액	표준시장단가 코드	비고
본체	강관옥내일반배관 D150mm(탄소용강관	m	1	54,020	54,020	BB231.10000	
	관보온/유리솜 보온두께50mm이하,150	m	1	39,408	39,408	DB731.11500	
	소계				93,428	[A]	
부대공	매직테이프 알루미늄밴드	sum	[A]의	1%	934	요율산출	
	소계				934	[B]	
합계					94,362	[A+B]	

< 객체단가 정의 및 해설 >

【단가정의】

① 이 단가는 자체추진고소작업대(시저형)을 사용하여 배관용 탄소강관의 옥내일반배관 및 보온을 기준한 것으로, 인서트(거푸집용 인서트), 지지철물 설치, 절단, 배관(가용접), 배관시험, 보온재 절단 및 설치, PVC보온테이프(매직테이프) 및 알루미늄 밴드마감 작업을 포함한다.

② 관접합, 슬리브 설치 비용은 제외되어 있다.

③ 재료비·운반비의 포함 및 제외 사항은 다음과 같다.

- 포함 : 마감재(매직테이프), 알루미늄밴드
- 제외 : 강관, 인서트, 지지철물, 관이음 부자재(엘보, 리듀서, 플랜지, 어댑터, 티 등), 보온재 재료비, 고소작업대의 이동을 위한 크레인 및 지게차 등 장비사용료

【적용기준】

① BIM라이브러리 정보

- 건축시설의 상세표준도 기반 BIM라이브러리(한국토지주택공사)

② BIM단가 상세설명서 활용방법

- 본 단가는 상기의 BIM라이브러리에 기준한 것으로, 제시된 기준이 당해공사의 시공규모 또는 현장여건 및 작업조건 등과 부합하지 않는 경우에는 BIM단가를 조정 산출하여 적용할 수 있다.
- BIM단가 상세설명서를 활용하여 수량정보 및 공사비 산출항목을 변경할 수 있으며, 공사비 산출항목의 변경시에는 본 단가집의 공종별 표준시장단가를 적용한다.

【기본산출변수 상세정보는 별첨자료 참고】

BB231.13025 옥내강관(일반배관 및 보온) / 발포폴리에틸렌보온재 / 강관 ø150mm, 보온두께 25mm이하	
코드	BB231.13025
명칭	옥내강관(일반배관 및 보온)
규격	발포폴리에틸렌보온재 / 강관 ø150mm, 보온두께 25mm이하
단위	m
적용단가(원)	80,156
노무비율(%)	92 %

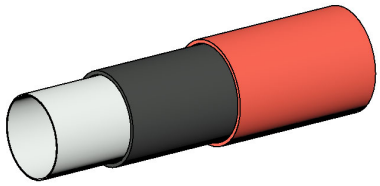

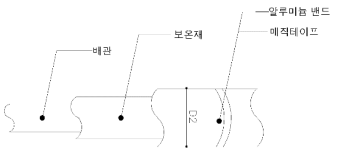

< 기본산출변수 >

산출변수	설명	변수값	단위	비고
LEN	배관길이	1	m	
D1	호칭지름	150	mm	
D2	바깥지름	165.2	mm	
T	두께	4.85	mm	
B	보온재두께	25	mm	

BB231.13025 옥내강관(일반배관 및 보온) / 발포폴리에틸렌보온재 / 강관 ø150mm, 보온두께 25mm이하							
< 공사비 산출 항목 >							
구분	품명/규격	단위	수량	단가	금액	표준시장단가 코드	비고
본체	강관옥내일반배관 D150mm(탄소용강관	m	1	54,020	54,020	BB231.10000	
	관보온/발포폴리에틸렌보온재 보온두께	m	1	25,342	25,342	DB537.11500	
	소계				79,362	[A]	
부대공	매직테이프 알루미늄밴드	sum	[A]의	1%	794	요율산출	
	소계				794	[B]	
합계					80,156	[A+B]	

< 객체단가 정의 및 해설 >

【단가정의】

① 이 단가는 자체추진고소작업대(시저형)을 사용하여 배관용 탄소강관의 옥내일반배관 및 보온을 기준한 것으로, 인서트(거푸집용 인서트), 지지철물 설치, 절단, 배관(가용접), 배관시험, 보온재 절단 및 설치, PVC보온테이프(매직테이프) 및 알루미늄 밴드마감 작업을 포함한다.

② 관접합, 슬리브 설치 비용은 제외되어 있다.

③ 재료비·운반비의 포함 및 제외 사항은 다음과 같다.

- 포함 : 마감재(매직테이프), 알루미늄밴드
- 제외 : 강관, 인서트, 지지철물, 관이음 부자재(엘보, 리듀서, 플랜지, 어댑터, 티 등), 보온재 재료비, 고소작업대의 이동을 위한 크레인 및 지게차 등 장비사용료

【적용기준】

① BIM라이브러리 정보

- 건축시설의 상세표준도 기반 BIM라이브러리(한국토지주택공사)

② BIM단가 상세설명서 활용방법

- 본 단가는 상기의 BIM라이브러리에 기준한 것으로, 제시된 기준이 당해공사의 시공규모 또는 현장여건 및 작업조건 등과 부합하지 않는 경우에는 BIM단가를 조정 산출하여 적용할 수 있다.
- BIM단가 상세설명서를 활용하여 수량정보 및 공사비 산출항목을 변경할 수 있으며, 공사비 산출항목의 변경시에는 본 단가집의 공종별 표준시장단가를 적용한다.

【기본산출변수 상세정보는 별첨자료 참고】

BB231.13050 옥내강관(일반배관 및 보온) / 발포폴리에틸렌보온재 / 강관 ø150mm, 보온두께 50mm이하	
코드	BB231.13050
명칭	옥내강관(일반배관 및 보온)
규격	발포폴리에틸렌보온재 / 강관 ø150mm, 보온두께 50mm이하
단위	m
적용단가(원)	86,162
노무비율(%)	92 %

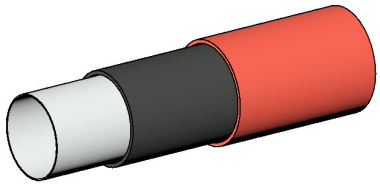

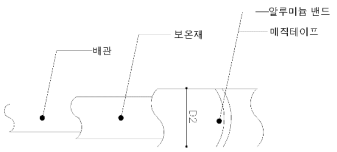

< 기본산출변수 >

산출변수	설명	변수값	단위	비고
LEN	배관길이	1	m	
D1	호칭지름	150	mm	
D2	바깥지름	165.2	mm	
T	두께	4.85	mm	
B	보온재두께	50	mm	

BB231.13050 옥내강관(일반배관 및 보온) / 발포폴리에틸렌보온재 / 강관 ø150mm, 보온두께 50mm이하							
< 공사비 산출 항목 >							
구분	품명/규격	단위	수량	단가	금액	표준시장단가 코드	비고
본체	강관옥내일반배관 D150mm(탄소용강관	m	1	54,020	54,020	BB231.10000	
	관보온/발포폴리에틸렌보온재 보온두께	m	1	31,289	31,289	DB737.11500	
	소계				85,309	[A]	
부대공	매직테이프 알루미늄밴드	sum	[A]의	1%	853	요율산출	
	소계				853	[B]	
합계					86,162	[A+B]	

< 객체단가 정의 및 해설 >

【단가정의】

① 이 단가는 자체추진고소작업대(시저형)을 사용하여 배관용 탄소강관의 옥내일반배관 및 보온을 기준한 것으로, 인서트(거푸집용 인서트), 지지철물 설치, 절단, 배관(가용접), 배관시험, 보온재 절단 및 설치, PVC보온테이프(매직테이프) 및 알루미늄 밴드마감 작업을 포함한다.

② 관접합, 슬리브 설치 비용은 제외되어 있다.

③ 재료비·운반비의 포함 및 제외 사항은 다음과 같다.

- 포함 : 마감재(매직테이프), 알루미늄밴드
- 제외 : 강관, 인서트, 지지철물, 관이음 부자재(엘보, 리듀서, 플랜지, 어댑터, 티 등), 보온재 재료비, 고소작업대의 이동을 위한 크레인 및 지게차 등 장비사용료

【적용기준】

① BIM라이브러리 정보

- 건축시설의 상세표준도 기반 BIM라이브러리(한국토지주택공사)

② BIM단가 상세설명서 활용방법

- 본 단가는 상기의 BIM라이브러리에 기준한 것으로, 제시된 기준이 당해공사의 시공규모 또는 현장여건 및 작업조건 등과 부합하지 않는 경우에는 BIM단가를 조정 산출하여 적용할 수 있다.
- BIM단가 상세설명서를 활용하여 수량정보 및 공사비 산출항목을 변경할 수 있으며, 공사비 산출항목의 변경시에는 본 단가집의 공종별 표준시장단가를 적용한다.

【기본산출변수 상세정보는 별첨자료 참고】

BB241.11025 옥내강관(일반배관 및 보온) / 고무발포보온재 / 강관 ø200mm, 보온두께 25mm이하	
코드	BB241.11025
명칭	옥내강관(일반배관 및 보온)
규격	고무발포보온재 / 강관 ø200mm, 보온두께 25mm이하
단위	m
적용단가(원)	130,549
노무비율(%)	93 %

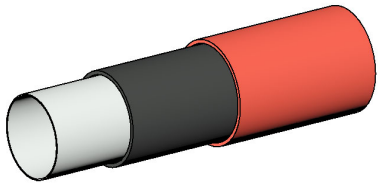

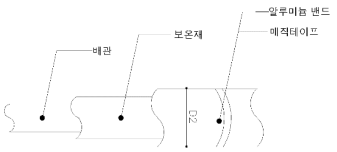

< 기본산출변수 >

산출변수	설명	변수값	단위	비고
LEN	배관길이	1	m	
D1	호칭지름	200	mm	
D2	바깥지름	216.3	mm	
T	두께	5.85	mm	
B	보온재두께	25	mm	

BB241.11025 옥내강관(일반배관 및 보온) / 고무발포보온재 / 강관 ø200mm, 보온두께 25mm이하							
< 공사비 산출 항목 >							
구분	품명/규격	단위	수량	단가	금액	표준시장단가 코드	비고
본체	강관옥내일반배관 D200mm(탄소용강관	m	1	83,154	83,154	BB241.10000	
	관보온/고무발포보온재 보온두께25mm	m	1	46,102	46,102	DB548.12000	
	소계				129,256	[A]	
부대공	매직테이프 알루미늄밴드	sum	[A]의	1%	1,293	요율산출	
	소계				1,293	[B]	
합계					130,549	[A+B]	

< 객체단가 정의 및 해설 >

【단가정의】

① 이 단가는 자체추진고소작업대(시저형)을 사용하여 배관용 탄소강관의 옥내일반배관 및 보온을 기준한 것으로, 인서트(거푸집용 인서트), 지지철물 설치, 절단, 배관(가용접), 배관시험, 보온재 절단 및 설치, PVC보온테이프(매직테이프) 및 알루미늄 밴드마감 작업을 포함한다.

② 관접합, 슬리브 설치 비용은 제외되어 있다.

③ 재료비·운반비의 포함 및 제외 사항은 다음과 같다.

- 포함 : 마감재(매직테이프), 알루미늄밴드
- 제외 : 강관, 인서트, 지지철물, 관이음 부자재(엘보, 리듀서, 플랜지, 어댑터, 티 등), 보온재 재료비, 고소작업대의 이동을 위한 크레인 및 지게차 등 장비사용료

【적용기준】

① BIM라이브러리 정보

- 건축시설의 상세표준도 기반 BIM라이브러리(한국토지주택공사)

② BIM단가 상세설명서 활용방법

- 본 단가는 상기의 BIM라이브러리에 기준한 것으로, 제시된 기준이 당해공사의 시공규모 또는 현장여건 및 작업조건 등과 부합하지 않는 경우에는 BIM단가를 조정 산출하여 적용할 수 있다.
- BIM단가 상세설명서를 활용하여 수량정보 및 공사비 산출항목을 변경할 수 있으며, 공사비 산출항목의 변경시에는 본 단가집의 공종별 표준시장단가를 적용한다.

【기본산출변수 상세정보는 별첨자료 참고】

BB241.11050 옥내강관(일반배관 및 보온) / 고무발포보온재 / 강관 ø200mm, 보온두께 50mm이하	
코드	BB241.11050
명칭	옥내강관(일반배관 및 보온)
규격	고무발포보온재 / 강관 ø200mm, 보온두께 50mm이하
단위	m
적용단가(원)	136,906
노무비율(%)	93 %

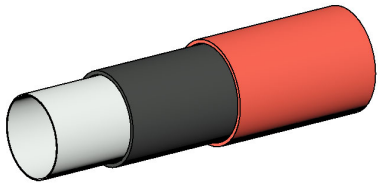

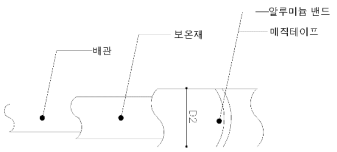

< 기본산출변수 >

산출변수	설명	변수값	단위	비고
LEN	배관길이	1	m	
D1	호칭지름	200	mm	
D2	바깥지름	216.3	mm	
T	두께	5.85	mm	
B	보온재두께	50	mm	

BB241.11050 옥내강관(일반배관 및 보온) / 고무발포보온재 / 강관 ø200mm, 보온두께 50mm이하							
< 공사비 산출 항목 >							
구분	품명/규격	단위	수량	단가	금액	표준시장단가 코드	비고
본체	강관옥내일반배관 D200mm(탄소용강관	m	1	83,154	83,154	BB241.10000	
	관보온/고무발포보온재 보온두께50mm	m	1	52,396	52,396	DB748.12000	
	소계				135,550	[A]	
부대공	매직테이프 알루미늄밴드	sum	[A]의	1%	1,356	요율산출	
	소계				1,356	[B]	
합계					136,906	[A+B]	

< 객체단가 정의 및 해설 >

【단가정의】

① 이 단가는 자체추진고소작업대(시저형)을 사용하여 배관용 탄소강관의 옥내일반배관 및 보온을 기준한 것으로, 인서트(거푸집용 인서트), 지지철물 설치, 절단, 배관(가용접), 배관시험, 보온재 절단 및 설치, PVC보온테이프(매직테이프) 및 알루미늄 밴드마감 작업을 포함한다.

② 관접합, 슬리브 설치 비용은 제외되어 있다.

③ 재료비·운반비의 포함 및 제외 사항은 다음과 같다.

- 포함 : 마감재(매직테이프), 알루미늄밴드
- 제외 : 강관, 인서트, 지지철물, 관이음 부자재(엘보, 리듀서, 플랜지, 어댑터, 티 등), 보온재 재료비, 고소작업대의 이동을 위한 크레인 및 지게차 등 장비사용료

【적용기준】

① BIM라이브러리 정보

- 건축시설의 상세표준도 기반 BIM라이브러리(한국토지주택공사)

② BIM단가 상세설명서 활용방법

- 본 단가는 상기의 BIM라이브러리에 기준한 것으로, 제시된 기준이 당해공사의 시공규모 또는 현장여건 및 작업조건 등과 부합하지 않는 경우에는 BIM단가를 조정 산출하여 적용할 수 있다.
- BIM단가 상세설명서를 활용하여 수량정보 및 공사비 산출항목을 변경할 수 있으며, 공사비 산출항목의 변경시에는 본 단가집의 공종별 표준시장단가를 적용한다.

【기본산출변수 상세정보는 별첨자료 참고】

BB241.12025 옥내강관(일반배관 및 보온) / 유리솜보온재 / 강관 ø200mm, 보온두께 25mm이하	
코드	BB241.12025
명칭	옥내강관(일반배관 및 보온)
규격	유리솜보온재 / 강관 ø200mm, 보온두께 25mm이하
단위	m
적용단가(원)	125,891
노무비율(%)	92 %

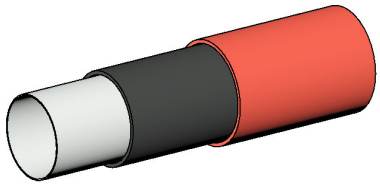

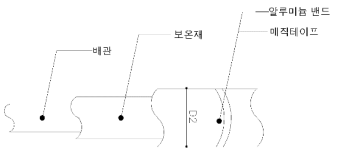

< 기본산출변수 >

산출변수	설명	변수값	단위	비고
LEN	배관길이	1	m	
D1	호칭지름	200	mm	
D2	바깥지름	216.3	mm	
T	두께	5.85	mm	
B	보온재두께	25	mm	

BB241.12025 옥내강관(일반배관 및 보온) / 유리솜보온재 / 강관 ø200mm, 보온두께 25mm이하							
< 공사비 산출 항목 >							
구분	품명/규격	단위	수량	단가	금액	표준시장단가 코드	비고
본체	강관옥내일반배관 D200mm(탄소용강관	m	1	83,154	83,154	BB241.10000	
	관보온/유리솜 보온두께25mm이하,200	m	1	41,491	41,491	DB541.12000	
	소계				124,645	[A]	
부대공	매직테이프 알루미늄밴드	sum	[A]의	1%	1,246	요율산출	
	소계				1,246	[B]	
합계					125,891	[A+B]	

< 객체단가 정의 및 해설 >

【단가정의】

① 이 단가는 자체추진고소작업대(시저형)을 사용하여 배관용 탄소강관의 옥내일반배관 및 보온을 기준한 것으로, 인서트(거푸집용 인서트), 지지철물 설치, 절단, 배관(가용접), 배관시험, 보온재 절단 및 설치, PVC보온테이프(매직테이프) 및 알루미늄 밴드마감 작업을 포함한다.

② 관접합, 슬리브 설치 비용은 제외되어 있다.

③ 재료비·운반비의 포함 및 제외 사항은 다음과 같다.

- 포함 : 마감재(매직테이프), 알루미늄밴드
- 제외 : 강관, 인서트, 지지철물, 관이음 부자재(엘보, 리듀서, 플랜지, 어댑터, 티 등), 보온재 재료비, 고소작업대의 이동을 위한 크레인 및 지게차 등 장비사용료

【적용기준】

① BIM라이브러리 정보

- 건축시설의 상세표준도 기반 BIM라이브러리(한국토지주택공사)

② BIM단가 상세설명서 활용방법

- 본 단가는 상기의 BIM라이브러리에 기준한 것으로, 제시된 기준이 당해공사의 시공규모 또는 현장여건 및 작업조건 등과 부합하지 않는 경우에는 BIM단가를 조정 산출하여 적용할 수 있다.
- BIM단가 상세설명서를 활용하여 수량정보 및 공사비 산출항목을 변경할 수 있으며, 공사비 산출항목의 변경시에는 본 단가집의 공종별 표준시장단가를 적용한다.

【기본산출변수 상세정보는 별첨자료 참고】

BB241.12050 옥내강관(일반배관 및 보온) / 유리솜보온재 / 강관 ø200mm, 보온두께 50mm이하	
코드	BB241.12050
명칭	옥내강관(일반배관 및 보온)
규격	유리솜보온재 / 강관 ø200mm, 보온두께 50mm이하
단위	m
적용단가(원)	131,613
노무비율(%)	93 %

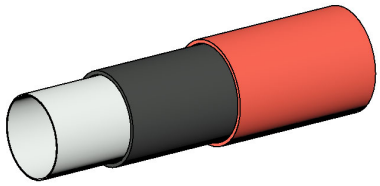

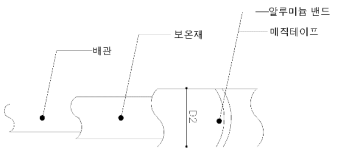

< 기본산출변수 >

산출변수	설명	변수값	단위	비고
LEN	배관길이	1	m	
D1	호칭지름	200	mm	
D2	바깥지름	216.3	mm	
T	두께	5.85	mm	
B	보온재두께	50	mm	

BB241.12050 옥내강관(일반배관 및 보온) / 유리솜보온재 / 강관 ø200mm, 보온두께 50mm이하							
< 공사비 산출 항목 >							
구분	품명/규격	단위	수량	단가	금액	표준시장단가 코드	비고
본체	강관옥내일반배관 D200mm(탄소용강관	m	1	83,154	83,154	BB241.10000	
	관보온/유리솜 보온두께50mm이하,200	m	1	47,156	47,156	DB741.12000	
	소계				130,310	[A]	
부대공	매직테이프 알루미늄밴드	sum	[A]의	1%	1,303	요율산출	
	소계				1,303	[B]	
합계					131,613	[A+B]	

< 객체단가 정의 및 해설 >

【단가정의】

① 이 단가는 자체추진고소작업대(시저형)을 사용하여 배관용 탄소강관의 옥내일반배관 및 보온을 기준한 것으로, 인서트(거푸집용 인서트), 지지철물 설치, 절단, 배관(가용접), 배관시험, 보온재 절단 및 설치, PVC보온테이프(매직테이프) 및 알루미늄 밴드마감 작업을 포함한다.

② 관접합, 슬리브 설치 비용은 제외되어 있다.

③ 재료비·운반비의 포함 및 제외 사항은 다음과 같다.

- 포함 : 마감재(매직테이프), 알루미늄밴드
- 제외 : 강관, 인서트, 지지철물, 관이음 부자재(엘보, 리듀서, 플랜지, 어댑터, 티 등), 보온재 재료비, 고소작업대의 이동을 위한 크레인 및 지게차 등 장비사용료

【적용기준】

① BIM라이브러리 정보

- 건축시설의 상세표준도 기반 BIM라이브러리(한국토지주택공사)

② BIM단가 상세설명서 활용방법

- 본 단가는 상기의 BIM라이브러리에 기준한 것으로, 제시된 기준이 당해공사의 시공규모 또는 현장여건 및 작업조건 등과 부합하지 않는 경우에는 BIM단가를 조정 산출하여 적용할 수 있다.
- BIM단가 상세설명서를 활용하여 수량정보 및 공사비 산출항목을 변경할 수 있으며, 공사비 산출항목의 변경시에는 본 단가집의 공종별 표준시장단가를 적용한다.

【기본산출변수 상세정보는 별첨자료 참고】

BB241.13025 옥내강관(일반배관 및 보온) / 발포폴리에틸렌보온재 / 강관 ø200mm, 보온두께 25mm이하	
코드	BB241.13025
명칭	옥내강관(일반배관 및 보온)
규격	발포폴리에틸렌보온재 / 강관 ø200mm, 보온두께 25mm이하
단위	m
적용단가(원)	117,165
노무비율(%)	92 %

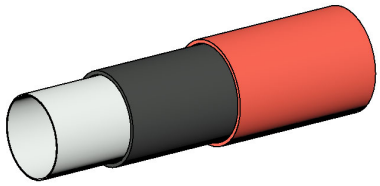

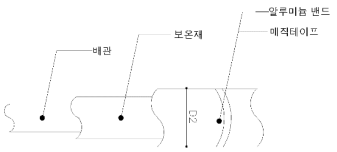

< 기본산출변수 >

산출변수	설명	변수값	단위	비고
LEN	배관길이	1	m	
D1	호칭지름	200	mm	
D2	바깥지름	216.3	mm	
T	두께	5.85	mm	
B	보온재두께	25	mm	

BB241.13025 옥내강관(일반배관 및 보온) / 발포폴리에틸렌보온재 / 강관 ø200mm, 보온두께 25mm이하							
< 공사비 산출 항목 >							
구분	품명/규격	단위	수량	단가	금액	표준시장단가 코드	비고
본체	강관옥내일반배관 D200mm(탄소용강관	m	1	83,154	83,154	BB241.10000	
	관보온/발포폴리에틸렌보온재 보온두께	m	1	32,851	32,851	DB547.12000	
	소계				116,005	[A]	
부대공	매직테이프 알루미늄밴드	sum	[A]의	1%	1,160	요율산출	
	소계				1,160	[B]	
합계					117,165	[A+B]	

< 객체단가 정의 및 해설 >

【단가정의】

① 이 단가는 자체추진고소작업대(시저형)을 사용하여 배관용 탄소강관의 옥내일반배관 및 보온을 기준한 것으로, 인서트(거푸집용 인서트), 지지철물 설치, 절단, 배관(가용접), 배관시험, 보온재 절단 및 설치, PVC보온테이프(매직테이프) 및 알루미늄 밴드마감 작업을 포함한다.

② 관접합, 슬리브 설치 비용은 제외되어 있다.

③ 재료비·운반비의 포함 및 제외 사항은 다음과 같다.

- 포함 : 마감재(매직테이프), 알루미늄밴드
- 제외 : 강관, 인서트, 지지철물, 관이음 부자재(엘보, 리듀서, 플랜지, 어댑터, 티 등), 보온재 재료비, 고소작업대의 이동을 위한 크레인 및 지게차 등 장비사용료

【적용기준】

① BIM라이브러리 정보

- 건축시설의 상세표준도 기반 BIM라이브러리(한국토지주택공사)

② BIM단가 상세설명서 활용방법

- 본 단가는 상기의 BIM라이브러리에 기준한 것으로, 제시된 기준이 당해공사의 시공규모 또는 현장여건 및 작업조건 등과 부합하지 않는 경우에는 BIM단가를 조정 산출하여 적용할 수 있다.
- BIM단가 상세설명서를 활용하여 수량정보 및 공사비 산출항목을 변경할 수 있으며, 공사비 산출항목의 변경시에는 본 단가집의 공종별 표준시장단가를 적용한다.

【기본산출변수 상세정보는 별첨자료 참고】

BB241.13050 옥내강관(일반배관 및 보온) / 발포폴리에틸렌보온재 / 강관 ø200mm, 보온두께 50mm이하	
코드	BB241.13050
명칭	옥내강관(일반배관 및 보온)
규격	발포폴리에틸렌보온재 / 강관 ø200mm, 보온두께 50mm이하
단위	m
적용단가(원)	121,744
노무비율(%)	92 %

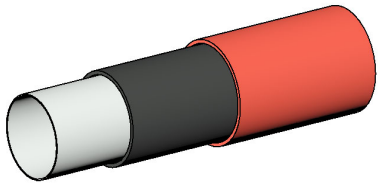

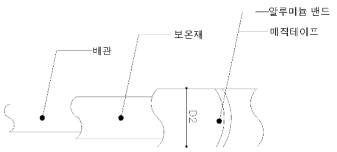

< 기본산출변수 >

산출변수	설명	변수값	단위	비고
LEN	배관길이	1	m	
D1	호칭지름	200	mm	
D2	바깥지름	216.3	mm	
T	두께	5.85	mm	
B	보온재두께	50	mm	

BB241.13050 옥내강관(일반배관 및 보온) / 발포폴리에틸렌보온재 / 강관 ø200mm, 보온두께 50mm이하							
< 공사비 산출 항목 >							
구분	품명/규격	단위	수량	단가	금액	표준시장단가 코드	비고
본체	강관옥내일반배관 D200mm(탄소용강관	m	1	83,154	83,154	BB241.10000	
	관보온/발포폴리에틸렌보온재 보온두께	m	1	37,385	37,385	DB747.12000	
	소계				120,539	[A]	
부대공	매직테이프 알루미늄밴드	sum	[A]의	1%	1,205	요율산출	
	소계				1,205	[B]	
합계					121,744	[A+B]	

< 객체단가 정의 및 해설 >

【단가정의】

① 이 단가는 자체추진고소작업대(시저형)을 사용하여 배관용 탄소강관의 옥내일반배관 및 보온을 기준한 것으로, 인서트(거푸집용 인서트), 지지철물 설치, 절단, 배관(가용접), 배관시험, 보온재 절단 및 설치, PVC보온테이프(매직테이프) 및 알루미늄 밴드마감 작업을 포함한다.

② 관접합, 슬리브 설치 비용은 제외되어 있다.

③ 재료비·운반비의 포함 및 제외 사항은 다음과 같다.

- 포함 : 마감재(매직테이프), 알루미늄밴드
- 제외 : 강관, 인서트, 지지철물, 관이음 부자재(엘보, 리듀서, 플랜지, 어댑터, 티 등), 보온재 재료비, 고소작업대의 이동을 위한 크레인 및 지게차 등 장비사용료

【적용기준】

① BIM라이브러리 정보

- 건축시설의 상세표준도 기반 BIM라이브러리(한국토지주택공사)

② BIM단가 상세설명서 활용방법

- 본 단가는 상기의 BIM라이브러리에 기준한 것으로, 제시된 기준이 당해공사의 시공규모 또는 현장여건 및 작업조건 등과 부합하지 않는 경우에는 BIM단가를 조정 산출하여 적용할 수 있다.
- BIM단가 상세설명서를 활용하여 수량정보 및 공사비 산출항목을 변경할 수 있으며, 공사비 산출항목의 변경시에는 본 단가집의 공종별 표준시장단가를 적용한다.

【기본산출변수 상세정보는 별첨자료 참고】

BB251.11025 옥내강관(일반배관 및 보온) / 고무발포보온재 / 강관 ø250mm, 보온두께 25mm이하	
코드	BB251.11025
명칭	옥내강관(일반배관 및 보온)
규격	고무발포보온재 / 강관 ø250mm, 보온두께 25mm이하
단위	m
적용단가(원)	167,880
노무비율(%)	92 %

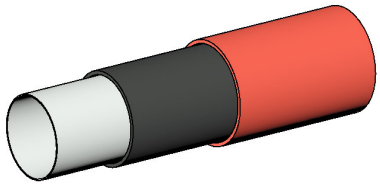

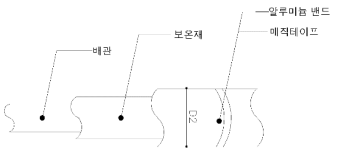

< 기본산출변수 >

산출변수	설명	변수값	단위	비고
LEN	배관길이	1	m	
D1	호칭지름	250	mm	
D2	바깥지름	267.4	mm	
T	두께	6.4	mm	
B	보온재두께	25	mm	

BB251.11025 옥내강관(일반배관 및 보온) / 고무발포보온재 / 강관 ø250mm, 보온두께 25mm이하							
< 공사비 산출 항목 >							
구분	품명/규격	단위	수량	단가	금액	표준시장단가 코드	비고
본체	강관옥내일반배관 D250mm(탄소용강관	m	1	110,794	110,794	BB251.10000	
	관보온/고무발포보온재 보온두께25mm	m	1	55,424	55,424	DB558.12500	
	소계				166,218	[A]	
부대공	매직테이프 알루미늄밴드	sum	[A]의	1%	1,662	요율산출	
	소계				1,662	[B]	
합계					167,880	[A+B]	

< 객체단가 정의 및 해설 >

【단가정의】

① 이 단가는 자체추진고소작업대(시저형)을 사용하여 배관용 탄소강관의 옥내일반배관 및 보온을 기준한 것으로, 인서트(거푸집용 인서트), 지지철물 설치, 절단, 배관(가용접), 배관시험, 보온재 절단 및 설치, PVC보온테이프(매직테이프) 및 알루미늄 밴드마감 작업을 포함한다.

② 관접합, 슬리브 설치 비용은 제외되어 있다.

③ 재료비·운반비의 포함 및 제외 사항은 다음과 같다.

- 포함 : 마감재(매직테이프), 알루미늄밴드
- 제외 : 강관, 인서트, 지지철물, 관이음 부자재(엘보, 리듀서, 플랜지, 어댑터, 티 등), 보온재 재료비, 고소작업대의 이동을 위한 크레인 및 지게차 등 장비사용료

【적용기준】

① BIM라이브러리 정보

- 건축시설의 상세표준도 기반 BIM라이브러리(한국토지주택공사)

② BIM단가 상세설명서 활용방법

- 본 단가는 상기의 BIM라이브러리에 기준한 것으로, 제시된 기준이 당해공사의 시공규모 또는 현장여건 및 작업조건 등과 부합하지 않는 경우에는 BIM단가를 조정 산출하여 적용할 수 있다.
- BIM단가 상세설명서를 활용하여 수량정보 및 공사비 산출항목을 변경할 수 있으며, 공사비 산출항목의 변경시에는 본 단가집의 공종별 표준시장단가를 적용한다.

【기본산출변수 상세정보는 별첨자료 참고】

BB251.11050 옥내강관(일반배관 및 보온) / 고무발포보온재 / 강관 ø250mm, 보온두께 50mm이하	
코드	BB251.11050
명칭	옥내강관(일반배관 및 보온)
규격	고무발포보온재 / 강관 ø250mm, 보온두께 50mm이하
단위	m
적용단가(원)	172,716
노무비율(%)	93 %

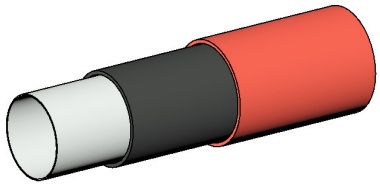

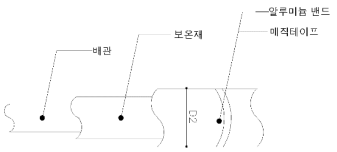

< 기본산출변수 >

산출변수	설명	변수값	단위	비고
LEN	배관길이	1	m	
D1	호칭지름	250	mm	
D2	바깥지름	267.4	mm	
T	두께	6.4	mm	
B	보온재두께	50	mm	

BB251.11050 옥내강관(일반배관 및 보온) / 고무발포보온재 / 강관 ø250mm, 보온두께 50mm이하							
< 공사비 산출 항목 >							
구분	품명/규격	단위	수량	단가	금액	표준시장단가 코드	비고
본체	강관옥내일반배관 D250mm(탄소용강관	m	1	110,794	110,794	BB251.10000	
	관보온/고무발포보온재 보온두께50mm	m	1	60,212	60,212	DB758.12500	
	소계				171,006	[A]	
부대공	매직테이프 알루미늄밴드	sum	[A]의	1%	1,710	요율산출	
	소계				1,710	[B]	
합계					172,716	[A+B]	

< 객체단가 정의 및 해설 >

【단가정의】

① 이 단가는 자체추진고소작업대(시저형)을 사용하여 배관용 탄소강관의 옥내일반배관 및 보온을 기준한 것으로, 인서트(거푸집용 인서트), 지지철물 설치, 절단, 배관(가용접), 배관시험, 보온재 절단 및 설치, PVC보온테이프(매직테이프) 및 알루미늄 밴드마감 작업을 포함한다.

② 관접합, 슬리브 설치 비용은 제외되어 있다.

③ 재료비·운반비의 포함 및 제외 사항은 다음과 같다.

- 포함 : 마감재(매직테이프), 알루미늄밴드
- 제외 : 강관, 인서트, 지지철물, 관이음 부자재(엘보, 리듀서, 플랜지, 어댑터, 티 등), 보온재 재료비, 고소작업대의 이동을 위한 크레인 및 지게차 등 장비사용료

【적용기준】

① BIM라이브러리 정보

- 건축시설의 상세표준도 기반 BIM라이브러리(한국토지주택공사)

② BIM단가 상세설명서 활용방법

- 본 단가는 상기의 BIM라이브러리에 기준한 것으로, 제시된 기준이 당해공사의 시공규모 또는 현장여건 및 작업조건 등과 부합하지 않는 경우에는 BIM단가를 조정 산출하여 적용할 수 있다.
- BIM단가 상세설명서를 활용하여 수량정보 및 공사비 산출항목을 변경할 수 있으며, 공사비 산출항목의 변경시에는 본 단가집의 공종별 표준시장단가를 적용한다.

【기본산출변수 상세정보는 별첨자료 참고】

BB251.12025 옥내강관(일반배관 및 보온) / 유리솜보온재 / 강관 ø250mm, 보온두께 25mm이하	
코드	BB251.12025
명칭	옥내강관(일반배관 및 보온)
규격	유리솜보온재 / 강관 ø250mm, 보온두께 25mm이하
단위	m
적용단가(원)	162,283
노무비율(%)	92 %

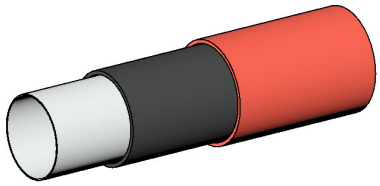

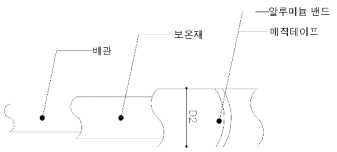

< 기본산출변수 >

산출변수	설명	변수값	단위	비고
LEN	배관길이	1	m	
D1	호칭지름	250	mm	
D2	바깥지름	267.4	mm	
T	두께	6.4	mm	
B	보온재두께	25	mm	

BB251.12025 옥내강관(일반배관 및 보온) / 유리솜보온재 / 강관 ø250mm, 보온두께 25mm이하							
< 공사비 산출 항목 >							
구분	품명/규격	단위	수량	단가	금액	표준시장단가 코드	비고
본체	강관옥내일반배관 D250mm(탄소용강관	m	1	110,794	110,794	BB251.10000	
	관보온/유리솜 보온두께25mm이하,250	m	1	49,882	49,882	DB551.12500	
	소계				160,676	[A]	
부대공	매직테이프 알루미늄밴드	sum	[A]의	1%	1,607	요율산출	
	소계				1,607	[B]	
합계					162,283	[A+B]	

< 객체단가 정의 및 해설 >

【단가정의】

① 이 단가는 자체추진고소작업대(시저형)을 사용하여 배관용 탄소강관의 옥내일반배관 및 보온을 기준한 것으로, 인서트(거푸집용 인서트), 지지철물 설치, 절단, 배관(가용접), 배관시험, 보온재 절단 및 설치, PVC보온테이프(매직테이프) 및 알루미늄 밴드마감 작업을 포함한다.

② 관접합, 슬리브 설치 비용은 제외되어 있다.

③ 재료비·운반비의 포함 및 제외 사항은 다음과 같다.

- 포함 : 마감재(매직테이프), 알루미늄밴드
- 제외 : 강관, 인서트, 지지철물, 관이음 부자재(엘보, 리듀서, 플랜지, 어댑터, 티 등), 보온재 재료비, 고소작업대의 이동을 위한 크레인 및 지게차 등 장비사용료

【적용기준】

① BIM라이브러리 정보

- 건축시설의 상세표준도 기반 BIM라이브러리(한국토지주택공사)

② BIM단가 상세설명서 활용방법

- 본 단가는 상기의 BIM라이브러리에 기준한 것으로, 제시된 기준이 당해공사의 시공규모 또는 현장여건 및 작업조건 등과 부합하지 않는 경우에는 BIM단가를 조정 산출하여 적용할 수 있다.
- BIM단가 상세설명서를 활용하여 수량정보 및 공사비 산출항목을 변경할 수 있으며, 공사비 산출항목의 변경시에는 본 단가집의 공종별 표준시장단가를 적용한다.

【기본산출변수 상세정보는 별첨자료 참고】

BB251.12050 옥내강관(일반배관 및 보온) / 유리솜보온재 / 강관 ø250mm, 보온두께 50mm이하	
코드	BB251.12050
명칭	옥내강관(일반배관 및 보온)
규격	유리솜보온재 / 강관 ø250mm, 보온두께 50mm이하
단위	m
적용단가(원)	166,634
노무비율(%)	92 %

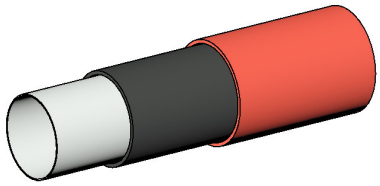

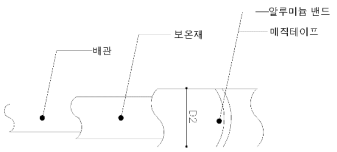

< 기본산출변수 >

산출변수	설명	변수값	단위	비고
LEN	배관길이	1	m	
D1	호칭지름	250	mm	
D2	바깥지름	267.4	mm	
T	두께	6.4	mm	
B	보온재두께	50	mm	

BB251.12050 옥내강관(일반배관 및 보온) / 유리솜보온재 / 강관 ø250mm, 보온두께 50mm이하							
< 공사비 산출 항목 >							
구분	품명/규격	단위	수량	단가	금액	표준시장단가 코드	비고
본체	강관옥내일반배관 D250mm(탄소용강관	m	1	110,794	110,794	BB251.10000	
	관보온/유리솜 보온두께50mm이하,250	m	1	54,190	54,190	DB751.12500	
	소계				164,984	[A]	
부대공	매직테이프 알루미늄밴드	sum	[A]의	1%	1,650	요율산출	
	소계				1,650	[B]	
합계					166,634	[A+B]	

< 객체단가 정의 및 해설 >

【단가정의】

① 이 단가는 자체추진고소작업대(시저형)을 사용하여 배관용 탄소강관의 옥내일반배관 및 보온을 기준한 것으로, 인서트(거푸집용 인서트), 지지철물 설치, 절단, 배관(가용접), 배관시험, 보온재 절단 및 설치, PVC보온테이프(매직테이프) 및 알루미늄 밴드마감 작업을 포함한다.

② 관접합, 슬리브 설치 비용은 제외되어 있다.

③ 재료비·운반비의 포함 및 제외 사항은 다음과 같다.

- 포함 : 마감재(매직테이프), 알루미늄밴드
- 제외 : 강관, 인서트, 지지철물, 관이음 부자재(엘보, 리듀서, 플랜지, 어댑터, 티 등), 보온재 재료비, 고소작업대의 이동을 위한 크레인 및 지게차 등 장비사용료

【적용기준】

① BIM라이브러리 정보

- 건축시설의 상세표준도 기반 BIM라이브러리(한국토지주택공사)

② BIM단가 상세설명서 활용방법

- 본 단가는 상기의 BIM라이브러리에 기준한 것으로, 제시된 기준이 당해공사의 시공규모 또는 현장여건 및 작업조건 등과 부합하지 않는 경우에는 BIM단가를 조정 산출하여 적용할 수 있다.
- BIM단가 상세설명서를 활용하여 수량정보 및 공사비 산출항목을 변경할 수 있으며, 공사비 산출항목의 변경시에는 본 단가집의 공종별 표준시장단가를 적용한다.

【기본산출변수 상세정보는 별첨자료 참고】

BB251.13025 옥내강관(일반배관 및 보온) / 발포폴리에틸렌보온재 / 강관 ø250mm, 보온두께 25mm이하	
코드	BB251.13025
명칭	옥내강관(일반배관 및 보온)
규격	발포폴리에틸렌보온재 / 강관 ø250mm, 보온두께 25mm이하
단위	m
적용단가(원)	151,903
노무비율(%)	92 %

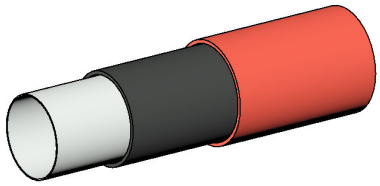

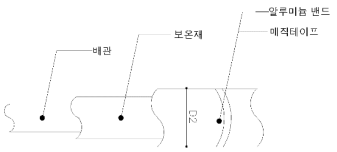

< 기본산출변수 >

산출변수	설명	변수값	단위	비고
LEN	배관길이	1	m	
D1	호칭지름	250	mm	
D2	바깥지름	267.4	mm	
T	두께	6.4	mm	
B	보온재두께	25	mm	

BB251.13025 옥내강관(일반배관 및 보온) / 발포폴리에틸렌보온재 / 강관 ø250mm, 보온두께 25mm이하							
< 공사비 산출 항목 >							
구분	품명/규격	단위	수량	단가	금액	표준시장단가 코드	비고
본체	강관옥내일반배관 D250mm(탄소용강관	m	1	110,794	110,794	BB251.10000	
	관보온/발포폴리에틸렌보온재 보온두께	m	1	39,605	39,605	DB557.12500	
	소계				150,399	[A]	
부대공	매직테이프 알루미늄밴드	sum	[A]의	1%	1,504	요율산출	
	소계				1,504	[B]	
합계					151,903	[A+B]	

< 객체단가 정의 및 해설 >

【단가정의】

① 이 단가는 자체추진고소작업대(시저형)을 사용하여 배관용 탄소강관의 옥내일반배관 및 보온을 기준한 것으로, 인서트(거푸집용 인서트), 지지철물 설치, 절단, 배관(가용접), 배관시험, 보온재 절단 및 설치, PVC보온테이프(매직테이프) 및 알루미늄 밴드마감 작업을 포함한다.

② 관접합, 슬리브 설치 비용은 제외되어 있다.

③ 재료비·운반비의 포함 및 제외 사항은 다음과 같다.

- 포함 : 마감재(매직테이프), 알루미늄밴드
- 제외 : 강관, 인서트, 지지철물, 관이음 부자재(엘보, 리듀서, 플랜지, 어댑터, 티 등), 보온재 재료비, 고소작업대의 이동을 위한 크레인 및 지게차 등 장비사용료

【적용기준】

① BIM라이브러리 정보

- 건축시설의 상세표준도 기반 BIM라이브러리(한국토지주택공사)

② BIM단가 상세설명서 활용방법

- 본 단가는 상기의 BIM라이브러리에 기준한 것으로, 제시된 기준이 당해공사의 시공규모 또는 현장여건 및 작업조건 등과 부합하지 않는 경우에는 BIM단가를 조정 산출하여 적용할 수 있다.
- BIM단가 상세설명서를 활용하여 수량정보 및 공사비 산출항목을 변경할 수 있으며, 공사비 산출항목의 변경시에는 본 단가집의 공종별 표준시장단가를 적용한다.

【기본산출변수 상세정보는 별첨자료 참고】

BB251.13050 옥내강관(일반배관 및 보온) / 발포폴리에틸렌보온재 / 강관 ø250mm, 보온두께 50mm이하	
코드	BB251.13050
명칭	옥내강관(일반배관 및 보온)
규격	발포폴리에틸렌보온재 / 강관 ø250mm, 보온두께 50mm이하
단위	m
적용단가(원)	155,314
노무비율(%)	92 %

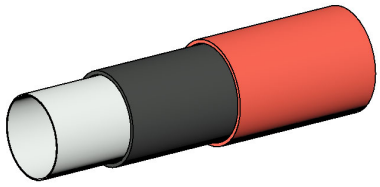

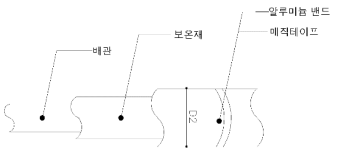

< 기본산출변수 >

산출변수	설명	변수값	단위	비고
LEN	배관길이	1	m	
D1	호칭지름	250	mm	
D2	바깥지름	267.4	mm	
T	두께	6.4	mm	
B	보온재두께	50	mm	

BB251.13050 옥내강관(일반배관 및 보온) / 발포폴리에틸렌보온재 / 강관 ø250mm, 보온두께 50mm이하							
< 공사비 산출 항목 >							
구분	품명/규격	단위	수량	단가	금액	표준시장단가 코드	비고
본체	강관옥내일반배관 D250mm(탄소용강관	m	1	110,794	110,794	BB251.10000	
	관보온/발포폴리에틸렌보온재 보온두께	m	1	42,982	42,982	DB757.12500	
	소계				153,776	[A]	
부대공	매직테이프 알루미늄밴드	sum	[A]의	1%	1,538	요율산출	
	소계				1,538	[B]	
합계					155,314	[A+B]	

< 객체단가 정의 및 해설 >

【단가정의】

① 이 단가는 자체추진고소작업대(시저형)을 사용하여 배관용 탄소강관의 옥내일반배관 및 보온을 기준한 것으로, 인서트(거푸집용 인서트), 지지철물 설치, 절단, 배관(가용접), 배관시험, 보온재 절단 및 설치, PVC보온테이프(매직테이프) 및 알루미늄 밴드마감 작업을 포함한다.

② 관접합, 슬리브 설치 비용은 제외되어 있다.

③ 재료비·운반비의 포함 및 제외 사항은 다음과 같다.

- 포함 : 마감재(매직테이프), 알루미늄밴드
- 제외 : 강관, 인서트, 지지철물, 관이음 부자재(엘보, 리듀서, 플랜지, 어댑터, 티 등), 보온재 재료비, 고소작업대의 이동을 위한 크레인 및 지게차 등 장비사용료

【적용기준】

① BIM라이브러리 정보

- 건축시설의 상세표준도 기반 BIM라이브러리(한국토지주택공사)

② BIM단가 상세설명서 활용방법

- 본 단가는 상기의 BIM라이브러리에 기준한 것으로, 제시된 기준이 당해공사의 시공규모 또는 현장여건 및 작업조건 등과 부합하지 않는 경우에는 BIM단가를 조정 산출하여 적용할 수 있다.
- BIM단가 상세설명서를 활용하여 수량정보 및 공사비 산출항목을 변경할 수 있으며, 공사비 산출항목의 변경시에는 본 단가집의 공종별 표준시장단가를 적용한다.

【기본산출변수 상세정보는 별첨자료 참고】

BB261.11025 옥내강관(일반배관 및 보온) / 고무발포보온재 / 강관 ø300mm, 보온두께 25mm이하	
코드	BB261.11025
명칭	옥내강관(일반배관 및 보온)
규격	고무발포보온재 / 강관 ø300mm, 보온두께 25mm이하
단위	m
적용단가(원)	210,337
노무비율(%)	92 %

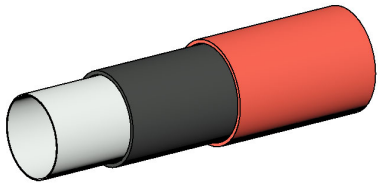

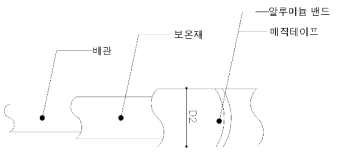

< 기본산출변수 >

산출변수	설명	변수값	단위	비고
LEN	배관길이	1	m	
D1	호칭지름	300	mm	
D2	바깥지름	318.5	mm	
T	두께	7	mm	
B	보온재두께	25	mm	

BB261.11025 옥내강관(일반배관 및 보온) / 고무발포보온재 / 강관 ø300mm, 보온두께 25mm이하							
< 공사비 산출 항목 >							
구분	품명/규격	단위	수량	단가	금액	표준시장단가 코드	비고
본체	강관옥내일반배관 D300mm(탄소용강관	m	1	143,359	143,359	BB261.10000	
	관보온/고무발포보온재 보온두께25mm	m	1	64,895	64,895	DB568.13000	
	소계				208,254	[A]	
부대공	매직테이프 알루미늄밴드	sum	[A]의	1%	2,083	요율산출	
	소계				2,083	[B]	
합계					210,337	[A+B]	

< 객체단가 정의 및 해설 >

【단가정의】

① 이 단가는 자체추진고소작업대(시저형)을 사용하여 배관용 탄소강관의 옥내일반배관 및 보온을 기준한 것으로, 인서트(거푸집용 인서트), 지지철물 설치, 절단, 배관(가용접), 배관시험, 보온재 절단 및 설치, PVC보온테이프(매직테이프) 및 알루미늄 밴드마감 작업을 포함한다.

② 관접합, 슬리브 설치 비용은 제외되어 있다.

③ 재료비·운반비의 포함 및 제외 사항은 다음과 같다.

- 포함 : 마감재(매직테이프), 알루미늄밴드
- 제외 : 강관, 인서트, 지지철물, 관이음 부자재(엘보, 리듀서, 플랜지, 어댑터, 티 등), 보온재 재료비, 고소작업대의 이동을 위한 크레인 및 지게차 등 장비사용료

【적용기준】

① BIM라이브러리 정보

- 건축시설의 상세표준도 기반 BIM라이브러리(한국토지주택공사)

② BIM단가 상세설명서 활용방법

- 본 단가는 상기의 BIM라이브러리에 기준한 것으로, 제시된 기준이 당해공사의 시공규모 또는 현장여건 및 작업조건 등과 부합하지 않는 경우에는 BIM단가를 조정 산출하여 적용할 수 있다.
- BIM단가 상세설명서를 활용하여 수량정보 및 공사비 산출항목을 변경할 수 있으며, 공사비 산출항목의 변경시에는 본 단가집의 공종별 표준시장단가를 적용한다.

【기본산출변수 상세정보는 별첨자료 참고】

BB261.11050 옥내강관(일반배관 및 보온) / 고무발포보온재 / 강관 ø300mm, 보온두께 50mm이하	
코드	BB261.11050
명칭	옥내강관(일반배관 및 보온)
규격	고무발포보온재 / 강관 ø300mm, 보온두께 50mm이하
단위	m
적용단가(원)	213,543
노무비율(%)	92 %

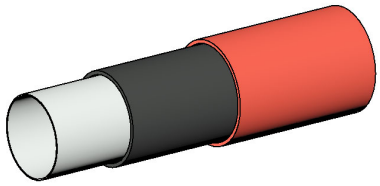

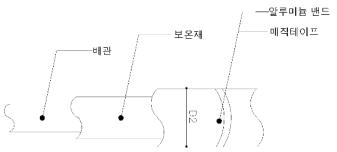

< 기본산출변수 >

산출변수	설명	변수값	단위	비고
LEN	배관길이	1	m	
D1	호칭지름	300	mm	
D2	바깥지름	318.5	mm	
T	두께	7	mm	
B	보온재두께	50	mm	

BB261.11050 옥내강관(일반배관 및 보온) / 고무발포보온재 / 강관 ø300mm, 보온두께 50mm이하							
< 공사비 산출 항목 >							
구분	품명/규격	단위	수량	단가	금액	표준시장단가 코드	비고
본체	강관옥내일반배관 D300mm(탄소용강관	m	1	143,359	143,359	BB261.10000	
	관보온/고무발포보온재 보온두께50mm	m	1	68,070	68,070	DB768.13000	
	소계				211,429	[A]	
부대공	매직테이프 알루미늄밴드	sum	[A]의	1%	2,114	요율산출	
	소계				2,114	[B]	
합계					213,543	[A+B]	

< 객체단가 정의 및 해설 >

【단가정의】

① 이 단가는 자체추진고소작업대(시저형)을 사용하여 배관용 탄소강관의 옥내일반배관 및 보온을 기준한 것으로, 인서트(거푸집용 인서트), 지지철물 설치, 절단, 배관(가용접), 배관시험, 보온재 절단 및 설치, PVC보온테이프(매직테이프) 및 알루미늄 밴드마감 작업을 포함한다.

② 관접합, 슬리브 설치 비용은 제외되어 있다.

③ 재료비·운반비의 포함 및 제외 사항은 다음과 같다.

- 포함 : 마감재(매직테이프), 알루미늄밴드
- 제외 : 강관, 인서트, 지지철물, 관이음 부자재(엘보, 리듀서, 플랜지, 어댑터, 티 등), 보온재 재료비, 고소작업대의 이동을 위한 크레인 및 지게차 등 장비사용료

【적용기준】

① BIM라이브러리 정보

- 건축시설의 상세표준도 기반 BIM라이브러리(한국토지주택공사)

② BIM단가 상세설명서 활용방법

- 본 단가는 상기의 BIM라이브러리에 기준한 것으로, 제시된 기준이 당해공사의 시공규모 또는 현장여건 및 작업조건 등과 부합하지 않는 경우에는 BIM단가를 조정 산출하여 적용할 수 있다.
- BIM단가 상세설명서를 활용하여 수량정보 및 공사비 산출항목을 변경할 수 있으며, 공사비 산출항목의 변경시에는 본 단가집의 공종별 표준시장단가를 적용한다.

【기본산출변수 상세정보는 별첨자료 참고】

BB261.12025 옥내강관(일반배관 및 보온) / 유리솜보온재 / 강관 ø300mm, 보온두께 25mm이하	
코드	BB261.12025
명칭	옥내강관(일반배관 및 보온)
규격	유리솜보온재 / 강관 ø300mm, 보온두께 25mm이하
단위	m
적용단가(원)	203,782
노무비율(%)	92 %

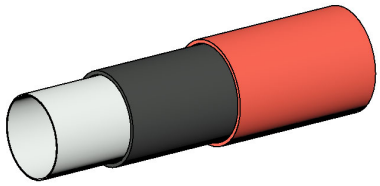

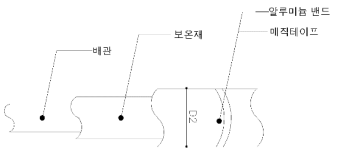

< 기본산출변수 >

산출변수	설명	변수값	단위	비고
LEN	배관길이	1	m	
D1	호칭지름	300	mm	
D2	바깥지름	318.5	mm	
T	두께	7	mm	
B	보온재두께	25	mm	

BB261.12025 옥내강관(일반배관 및 보온) / 유리솜보온재 / 강관 ø300mm, 보온두께 25mm이하							
< 공사비 산출 항목 >							
구분	품명/규격	단위	수량	단가	금액	표준시장단가 코드	비고
본체	강관옥내일반배관 D300mm(탄소용강관	m	1	143,359	143,359	BB261.10000	
	관보온/유리솜 보온두께25mm이하,300	m	1	58,405	58,405	DB561.13000	
	소계				201,764	[A]	
부대공	매직테이프 알루미늄밴드	sum	[A]의	1%	2,018	요율산출	
	소계				2,018	[B]	
합계					203,782	[A+B]	

< 객체단가 정의 및 해설 >

【단가정의】

① 이 단가는 자체추진고소작업대(시저형)을 사용하여 배관용 탄소강관의 옥내일반배관 및 보온을 기준한 것으로, 인서트(거푸집용 인서트), 지지철물 설치, 절단, 배관(가용접), 배관시험, 보온재 절단 및 설치, PVC보온테이프(매직테이프) 및 알루미늄 밴드마감 작업을 포함한다.

② 관접합, 슬리브 설치 비용은 제외되어 있다.

③ 재료비·운반비의 포함 및 제외 사항은 다음과 같다.

- 포함 : 마감재(매직테이프), 알루미늄밴드
- 제외 : 강관, 인서트, 지지철물, 관이음 부자재(엘보, 리듀서, 플랜지, 어댑터, 티 등), 보온재 재료비, 고소작업대의 이동을 위한 크레인 및 지게차 등 장비사용료

【적용기준】

① BIM라이브러리 정보

- 건축시설의 상세표준도 기반 BIM라이브러리(한국토지주택공사)

② BIM단가 상세설명서 활용방법

- 본 단가는 상기의 BIM라이브러리에 기준한 것으로, 제시된 기준이 당해공사의 시공규모 또는 현장여건 및 작업조건 등과 부합하지 않는 경우에는 BIM단가를 조정 산출하여 적용할 수 있다.
- BIM단가 상세설명서를 활용하여 수량정보 및 공사비 산출항목을 변경할 수 있으며, 공사비 산출항목의 변경시에는 본 단가집의 공종별 표준시장단가를 적용한다.

【기본산출변수 상세정보는 별첨자료 참고】

BB261.12050 옥내강관(일반배관 및 보온) / 유리솜보온재 / 강관 ø300mm, 보온두께 50mm이하	
코드	BB261.12050
명칭	옥내강관(일반배관 및 보온)
규격	유리솜보온재 / 강관 ø300mm, 보온두께 50mm이하
단위	m
적용단가(원)	206,668
노무비율(%)	92 %

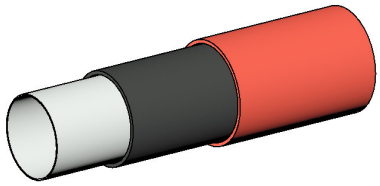

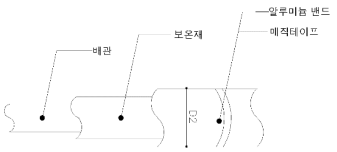

< 기본산출변수 >

산출변수	설명	변수값	단위	비고
LEN	배관길이	1	m	
D1	호칭지름	300	mm	
D2	바깥지름	318.5	mm	
T	두께	7	mm	
B	보온재두께	50	mm	

BB261.12050 옥내강관(일반배관 및 보온) / 유리솜보온재 / 강관 ø300mm, 보온두께 50mm이하							
< 공사비 산출 항목 >							
구분	품명/규격	단위	수량	단가	금액	표준시장단가 코드	비고
본체	강관옥내일반배관 D300mm(탄소용강관	m	1	143,359	143,359	BB261.10000	
	관보온/유리솜 보온두께50mm이하,300	m	1	61,263	61,263	DB761.13000	
	소계				204,622	[A]	
부대공	매직테이프 알루미늄밴드	sum	[A]의	1%	2,046	요율산출	
	소계				2,046	[B]	
합계					206,668	[A+B]	

< 객체단가 정의 및 해설 >

【단가정의】

① 이 단가는 자체추진고소작업대(시저형)을 사용하여 배관용 탄소강관의 옥내일반배관 및 보온을 기준한 것으로, 인서트(거푸집용 인서트), 지지철물 설치, 절단, 배관(가용접), 배관시험, 보온재 절단 및 설치, PVC보온테이프(매직테이프) 및 알루미늄 밴드마감 작업을 포함한다.

② 관접합, 슬리브 설치 비용은 제외되어 있다.

③ 재료비·운반비의 포함 및 제외 사항은 다음과 같다.

- 포함 : 마감재(매직테이프), 알루미늄밴드
- 제외 : 강관, 인서트, 지지철물, 관이음 부자재(엘보, 리듀서, 플랜지, 어댑터, 티 등), 보온재 재료비, 고소작업대의 이동을 위한 크레인 및 지게차 등 장비사용료

【적용기준】

① BIM라이브러리 정보

- 건축시설의 상세표준도 기반 BIM라이브러리(한국토지주택공사)

② BIM단가 상세설명서 활용방법

- 본 단가는 상기의 BIM라이브러리에 기준한 것으로, 제시된 기준이 당해공사의 시공규모 또는 현장여건 및 작업조건 등과 부합하지 않는 경우에는 BIM단가를 조정 산출하여 적용할 수 있다.
- BIM단가 상세설명서를 활용하여 수량정보 및 공사비 산출항목을 변경할 수 있으며, 공사비 산출항목의 변경시에는 본 단가집의 공종별 표준시장단가를 적용한다.

【기본산출변수 상세정보는 별첨자료 참고】

BB261.13025 옥내강관(일반배관 및 보온) / 발포폴리에틸렌보온재 / 강관 ø300mm, 보온두께 25mm이하	
코드	BB261.13025
명칭	옥내강관(일반배관 및 보온)
규격	발포폴리에틸렌보온재 / 강관 ø300mm, 보온두께 25mm이하
단위	m
적용단가(원)	191,560
노무비율(%)	92 %

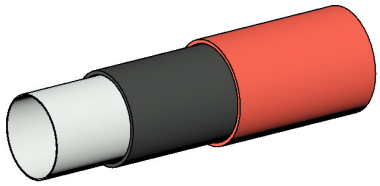

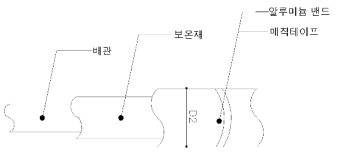

< 기본산출변수 >

산출변수	설명	변수값	단위	비고
LEN	배관길이	1	m	
D1	호칭지름	300	mm	
D2	바깥지름	318.5	mm	
T	두께	7	mm	
B	보온재두께	25	mm	

BB261.13025 옥내강관(일반배관 및 보온) / 발포폴리에틸렌보온재 / 강관 ø300mm, 보온두께 25mm이하							
< 공사비 산출 항목 >							
구분	품명/규격	단위	수량	단가	금액	표준시장단가 코드	비고
본체	강관옥내일반배관 D300mm(탄소용강관	m	1	143,359	143,359	BB261.10000	
	관보온/발포폴리에틸렌보온재 보온두께	m	1	46,304	46,304	DB567.13000	
	소계				189,663	[A]	
부대공	매직테이프 알루미늄밴드	sum	[A]의	1%	1,897	요율산출	
	소계				1,897	[B]	
합계					191,560	[A+B]	

< 객체단가 정의 및 해설 >

【단가정의】

① 이 단가는 자체추진고소작업대(시저형)을 사용하여 배관용 탄소강관의 옥내일반배관 및 보온을 기준한 것으로, 인서트(거푸집용 인서트), 지지철물 설치, 절단, 배관(가용접), 배관시험, 보온재 절단 및 설치, PVC보온테이프(매직테이프) 및 알루미늄 밴드마감 작업을 포함한다.

② 관접합, 슬리브 설치 비용은 제외되어 있다.

③ 재료비·운반비의 포함 및 제외 사항은 다음과 같다.

- 포함 : 마감재(매직테이프), 알루미늄밴드
- 제외 : 강관, 인서트, 지지철물, 관이음 부자재(엘보, 리듀서, 플랜지, 어댑터, 티 등), 보온재 재료비, 고소작업대의 이동을 위한 크레인 및 지게차 등 장비사용료

【적용기준】

① BIM라이브러리 정보

- 건축시설의 상세표준도 기반 BIM라이브러리(한국토지주택공사)

② BIM단가 상세설명서 활용방법

- 본 단가는 상기의 BIM라이브러리에 기준한 것으로, 제시된 기준이 당해공사의 시공규모 또는 현장여건 및 작업조건 등과 부합하지 않는 경우에는 BIM단가를 조정 산출하여 적용할 수 있다.
- BIM단가 상세설명서를 활용하여 수량정보 및 공사비 산출항목을 변경할 수 있으며, 공사비 산출항목의 변경시에는 본 단가집의 공종별 표준시장단가를 적용한다.

【기본산출변수 상세정보는 별첨자료 참고】

BB261.13050 옥내강관(일반배관 및 보온) / 발포폴리에틸렌보온재 / 강관 ø300mm, 보온두께 50mm이하	
코드	BB261.13050
명칭	옥내강관(일반배관 및 보온)
규격	발포폴리에틸렌보온재 / 강관 ø300mm, 보온두께 50mm이하
단위	m
적용단가(원)	193,950
노무비율(%)	92 %

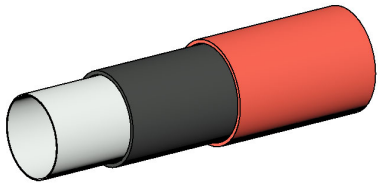

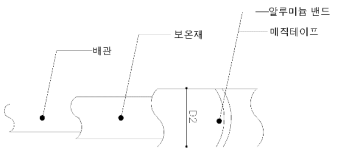

< 기본산출변수 >

산출변수	설명	변수값	단위	비고
LEN	배관길이	1	m	
D1	호칭지름	300	mm	
D2	바깥지름	318.5	mm	
T	두께	7	mm	
B	보온재두께	50	mm	

BB261.13050 옥내강관(일반배관 및 보온) / 발포폴리에틸렌보온재 / 강관 ø300mm, 보온두께 50mm이하							
< 공사비 산출 항목 >							
구분	품명/규격	단위	수량	단가	금액	표준시장단가 코드	비고
본체	강관옥내일반배관 D300mm(탄소용강관	m	1	143,359	143,359	BB261.10000	
	관보온/발포폴리에틸렌보온재 보온두께	m	1	48,671	48,671	DB767.13000	
	소계				192,030	[A]	
부대공	매직테이프 알루미늄밴드	sum	[A]의	1%	1,920	요율산출	
	소계				1,920	[B]	
합계					193,950	[A+B]	

< 객체단가 정의 및 해설 >

【단가정의】

① 이 단가는 자체추진고소작업대(시저형)을 사용하여 배관용 탄소강관의 옥내일반배관 및 보온을 기준한 것으로, 인서트(거푸집용 인서트), 지지철물 설치, 절단, 배관(가용접), 배관시험, 보온재 절단 및 설치, PVC보온테이프(매직테이프) 및 알루미늄 밴드마감 작업을 포함한다.

② 관접합, 슬리브 설치 비용은 제외되어 있다.

③ 재료비·운반비의 포함 및 제외 사항은 다음과 같다.

- 포함 : 마감재(매직테이프), 알루미늄밴드
- 제외 : 강관, 인서트, 지지철물, 관이음 부자재(엘보, 리듀서, 플랜지, 어댑터, 티 등), 보온재 재료비, 고소작업대의 이동을 위한 크레인 및 지게차 등 장비사용료

【적용기준】

① BIM라이브러리 정보

- 건축시설의 상세표준도 기반 BIM라이브러리(한국토지주택공사)

② BIM단가 상세설명서 활용방법

- 본 단가는 상기의 BIM라이브러리에 기준한 것으로, 제시된 기준이 당해공사의 시공규모 또는 현장여건 및 작업조건 등과 부합하지 않는 경우에는 BIM단가를 조정 산출하여 적용할 수 있다.
- BIM단가 상세설명서를 활용하여 수량정보 및 공사비 산출항목을 변경할 수 있으며, 공사비 산출항목의 변경시에는 본 단가집의 공종별 표준시장단가를 적용한다.

【기본산출변수 상세정보는 별첨자료 참고】

15.옥내동관

BC211.11025 옥내동관(일반배관 및 보온) / 고무발포보온재 / 동관 ø15mm, 보온두께 25mm이하	
코드	BC211.11025
명칭	옥내동관(일반배관 및 보온)
규격	고무발포보온재 / 동관 ø15mm, 보온두께 25mm이하
단위	m
적용단가(원)	13,528
노무비율(%)	93 %

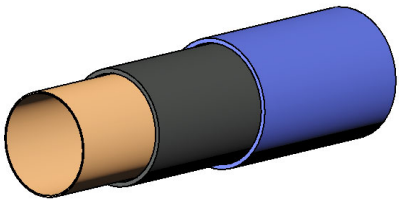

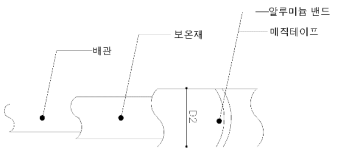

< 기본산출변수 >

산출변수	설명	변수값	단위	비고
LEN	배관길이	1	m	
D1	호칭지름	15	mm	
D2	바깥지름	15.88	mm	
T	두께	1.02	mm	
B	보온재두께	25	mm	

BC211.11025 옥내동관(일반배관 및 보온) / 고무발포보온재 / 동관 ø15mm, 보온두께 25mm이하							
< 공사비 산출 항목 >							
구분	품명/규격	단위	수량	단가	금액	표준시장단가 코드	비고
본체	동관옥내일반배관 D15mm	m	1	6,090	6,090	BC211.10000	
	관보온/고무발포보온재 보온두께25mm	m	1	7,304	7,304	DA518.10150	
	소계				13,394	[A]	
부대공	매직테이프 알루미늄밴드	sum	[A]의	1%	134	요율산출	
	소계				134	[B]	
합계					13,528	[A+B]	

< 객체단가 정의 및 해설 >

【단가정의】

① 이 단가는 자체추진고소작업대(시저형)을 사용하여 구리합금관의 옥내일반배관 및 보온을 기준한 것으로, 인서트(거푸집용 인서트), 지지철물 설치, 절단, 배관(가용접), 배관시험, 보온재 절단 및 설치, PVC보온테이프(매직테이프) 및 알루미늄 밴드마감 작업을 포함한다.

② 관접합, 슬리브 설치 비용은 제외되어 있다.

③ 재료비·운반비의 포함 및 제외 사항은 다음과 같다.

- 포함 : 마감재(매직테이프), 알루미늄밴드
- 제외 : 강관, 인서트, 지지철물, 관이음 부자재(엘보, 리듀서, 플랜지, 어댑터, 티 등), 보온재 재료비, 고소작업대의 이동을 위한 크레인 및 지게차 등 장비사용료

【적용기준】

① BIM라이브러리 정보

- 건축시설의 상세표준도 기반 BIM라이브러리(한국토지주택공사)

② BIM단가 상세설명서 활용방법

- 본 단가는 상기의 BIM라이브러리에 기준한 것으로, 제시된 기준이 당해공사의 시공규모 또는 현장여건 및 작업조건 등과 부합하지 않는 경우에는 BIM단가를 조정 산출하여 적용할 수 있다.
- BIM단가 상세설명서를 활용하여 수량정보 및 공사비 산출항목을 변경할 수 있으며, 공사비 산출항목의 변경시에는 본 단가집의 공종별 표준시장단가를 적용한다.

【기본산출변수 상세정보는 별첨자료 참고】

BC211.11050 옥내동관(일반배관 및 보온) / 고무발포보온재 / 동관 ø15mm, 보온두께 50mm이하	
코드	BC211.11050
명칭	옥내동관(일반배관 및 보온)
규격	고무발포보온재 / 동관 ø15mm, 보온두께 50mm이하
단위	m
적용단가(원)	18,161
노무비율(%)	94 %

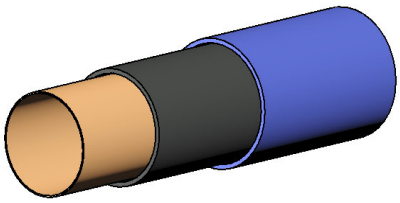

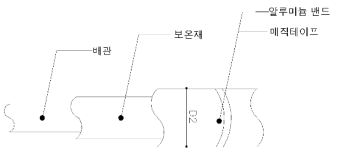

< 기본산출변수 >

산출변수	설명	변수값	단위	비고
LEN	배관길이	1	m	
D1	호칭지름	15	mm	
D2	바깥지름	15.88	mm	
T	두께	1.02	mm	
B	보온재두께	50	mm	

BC211.11050 옥내동관(일반배관 및 보온) / 고무발포보온재 / 동관 ø15mm, 보온두께 50mm이하							
< 공사비 산출 항목 >							
구분	품명/규격	단위	수량	단가	금액	표준시장단가 코드	비고
본체	동관옥내일반배관 D15mm	m	1	6,090	6,090	BC211.10000	
	관보온/고무발포보온재 보온두께50mm	m	1	11,891	11,891	DA718.10150	
	소계				17,981	[A]	
부대공	매직테이프 알루미늄밴드	sum	[A]의	1%	180	요율산출	
	소계				180	[B]	
합계					18,161	[A+B]	

< 객체단가 정의 및 해설 >

【단가정의】

① 이 단가는 자체추진고소작업대(시저형)을 사용하여 구리합금관의 옥내일반배관 및 보온을 기준한 것으로, 인서트(거푸집용 인서트), 지지철물 설치, 절단, 배관(가용접), 배관시험, 보온재 절단 및 설치, PVC보온테이프(매직테이프) 및 알루미늄 밴드마감 작업을 포함한다.

② 관접합, 슬리브 설치 비용은 제외되어 있다.

③ 재료비·운반비의 포함 및 제외 사항은 다음과 같다.

- 포함 : 마감재(매직테이프), 알루미늄밴드
- 제외 : 강관, 인서트, 지지철물, 관이음 부자재(엘보, 리듀서, 플랜지, 어댑터, 티 등), 보온재 재료비, 고소작업대의 이동을 위한 크레인 및 지게차 등 장비사용료

【적용기준】

① BIM라이브러리 정보

- 건축시설의 상세표준도 기반 BIM라이브러리(한국토지주택공사)

② BIM단가 상세설명서 활용방법

- 본 단가는 상기의 BIM라이브러리에 기준한 것으로, 제시된 기준이 당해공사의 시공규모 또는 현장여건 및 작업조건 등과 부합하지 않는 경우에는 BIM단가를 조정 산출하여 적용할 수 있다.
- BIM단가 상세설명서를 활용하여 수량정보 및 공사비 산출항목을 변경할 수 있으며, 공사비 산출항목의 변경시에는 본 단가집의 공종별 표준시장단가를 적용한다.

【기본산출변수 상세정보는 별첨자료 참고】

BC211.11125 옥내동관(일반배관 및 보온) / 고무발포보온재 / 동관 ø8mm, 보온두께 25mm이하	
코드	BC211.11125
명칭	옥내동관(일반배관 및 보온)
규격	고무발포보온재 / 동관 ø8mm, 보온두께 25mm이하
단위	m
적용단가(원)	11,986
노무비율(%)	94 %

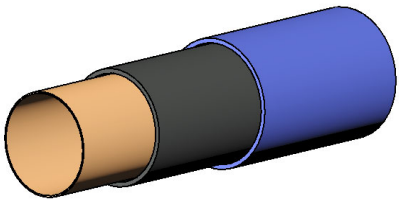

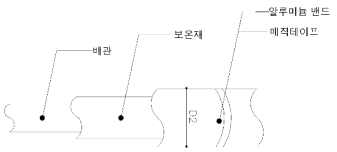

< 기본산출변수 >

산출변수	설명	변수값	단위	비고
LEN	배관길이	1	m	
D1	호칭지름	8	mm	
D2	바깥지름	9.52	mm	
T	두께	0.76	mm	
B	보온재두께	25	mm	

BC211.11125 옥내동관(일반배관 및 보온) / 고무발포보온재 / 동관 ø8mm, 보온두께 25mm이하							
< 공사비 산출 항목 >							
구분	품명/규격	단위	수량	단가	금액	표준시장단가 코드	비고
본체	동관옥내일반배관 D8mm	m	1	4,563	4,563	BC211.10008	
	관보온/고무발포보온재 보온두께25mm	m	1	7,304	7,304	DA518.10150	
	소계				11,867	[A]	
부대공	매직테이프 알루미늄밴드	sum	[A]의	1%	119	요율산출	
	소계				119	[B]	
합계					11,986	[A+B]	

< 객체단가 정의 및 해설 >

【단가정의】

① 이 단가는 자체추진고소작업대(시저형)을 사용하여 구리합금관의 옥내일반배관 및 보온을 기준한 것으로, 인서트(거푸집용 인서트), 지지철물 설치, 절단, 배관(가용접), 배관시험, 보온재 절단 및 설치, PVC보온테이프(매직테이프) 및 알루미늄 밴드마감 작업을 포함한다.

② 관접합, 슬리브 설치 비용은 제외되어 있다.

③ 재료비·운반비의 포함 및 제외 사항은 다음과 같다.

- 포함 : 마감재(매직테이프), 알루미늄밴드
- 제외 : 강관, 인서트, 지지철물, 관이음 부자재(엘보, 리듀서, 플랜지, 어댑터, 티 등), 보온재 재료비, 고소작업대의 이동을 위한 크레인 및 지게차 등 장비사용료

【적용기준】

① BIM라이브러리 정보

- 건축시설의 상세표준도 기반 BIM라이브러리(한국토지주택공사)

② BIM단가 상세설명서 활용방법

- 본 단가는 상기의 BIM라이브러리에 기준한 것으로, 제시된 기준이 당해공사의 시공규모 또는 현장여건 및 작업조건 등과 부합하지 않는 경우에는 BIM단가를 조정 산출하여 적용할 수 있다.
- BIM단가 상세설명서를 활용하여 수량정보 및 공사비 산출항목을 변경할 수 있으며, 공사비 산출항목의 변경시에는 본 단가집의 공종별 표준시장단가를 적용한다.

【기본산출변수 상세정보는 별첨자료 참고】

BC211.11150 옥내동관(일반배관 및 보온) / 고무발포보온재 / 동관 ø8mm, 보온두께 50mm이하	
코드	BC211.11150
명칭	옥내동관(일반배관 및 보온)
규격	고무발포보온재 / 동관 ø8mm, 보온두께 50mm이하
단위	m
적용단가(원)	16,619
노무비율(%)	94 %

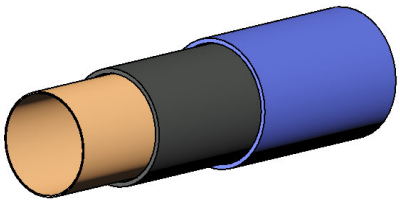

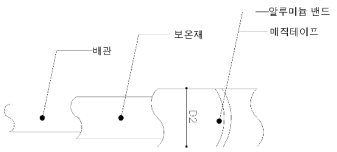

< 기본산출변수 >

산출변수	설명	변수값	단위	비고
LEN	배관길이	1	m	
D1	호칭지름	8	mm	
D2	바깥지름	9.52	mm	
T	두께	0.76	mm	
B	보온재두께	50	mm	

BC211.11150 옥내동관(일반배관 및 보온) / 고무발포보온재 / 동관 ø8mm, 보온두께 50mm이하							
< 공사비 산출 항목 >							
구분	품명/규격	단위	수량	단가	금액	표준시장단가 코드	비고
본체	동관옥내일반배관 D8mm	m	1	4,563	4,563	BC211.10008	
	관보온/고무발포보온재 보온두께50mm	m	1	11,891	11,891	DA718.10150	
	소계				16,454	[A]	
부대공	매직테이프 알루미늄밴드	sum	[A]의	1%	165	요율산출	
	소계				165	[B]	
합계					16,619	[A+B]	

< 객체단가 정의 및 해설 >

【단가정의】

① 이 단가는 자체추진고소작업대(시저형)을 사용하여 구리합금관의 옥내일반배관 및 보온을 기준한 것으로, 인서트(거푸집용 인서트), 지지철물 설치, 절단, 배관(가용접), 배관시험, 보온재 절단 및 설치, PVC보온테이프(매직테이프) 및 알루미늄 밴드마감 작업을 포함한다.

② 관접합, 슬리브 설치 비용은 제외되어 있다.

③ 재료비·운반비의 포함 및 제외 사항은 다음과 같다.

- 포함 : 마감재(매직테이프), 알루미늄밴드
- 제외 : 강관, 인서트, 지지철물, 관이음 부자재(엘보, 리듀서, 플랜지, 어댑터, 티 등), 보온재 재료비, 고소작업대의 이동을 위한 크레인 및 지게차 등 장비사용료

【적용기준】

① BIM라이브러리 정보

- 건축시설의 상세표준도 기반 BIM라이브러리(한국토지주택공사)

② BIM단가 상세설명서 활용방법

- 본 단가는 상기의 BIM라이브러리에 기준한 것으로, 제시된 기준이 당해공사의 시공규모 또는 현장여건 및 작업조건 등과 부합하지 않는 경우에는 BIM단가를 조정 산출하여 적용할 수 있다.
- BIM단가 상세설명서를 활용하여 수량정보 및 공사비 산출항목을 변경할 수 있으며, 공사비 산출항목의 변경시에는 본 단가집의 공종별 표준시장단가를 적용한다.

【기본산출변수 상세정보는 별첨자료 참고】

BC211.11225 옥내동관(일반배관 및 보온) / 고무발포보온재 / 동관 ø10mm, 보온두께 25mm이하	
코드	BC211.11225
명칭	옥내동관(일반배관 및 보온)
규격	고무발포보온재 / 동관 ø10mm, 보온두께 25mm이하
단위	m
적용단가(원)	12,828
노무비율(%)	93 %

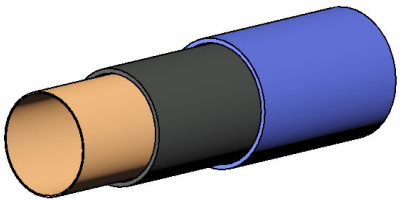

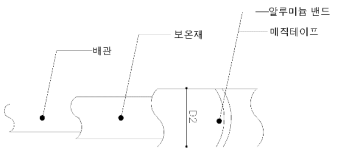

< 기본산출변수 >

산출변수	설명	변수값	단위	비고
LEN	배관길이	1	m	
D1	호칭지름	10	mm	
D2	바깥지름	12.7	mm	
T	두께	0.89	mm	
B	보온재두께	25	mm	

BC211.11225 옥내동관(일반배관 및 보온) / 고무발포보온재 / 동관 ø10mm, 보온두께 25mm이하							
< 공사비 산출 항목 >							
구분	품명/규격	단위	수량	단가	금액	표준시장단가 코드	비고
본체	동관옥내일반배관 D10mm	m	1	5,397	5,397	BC211.10010	
	관보온/고무발포보온재 보온두께25mm	m	1	7,304	7,304	DA518.10150	
	소계				12,701	[A]	
부대공	매직테이프 알루미늄밴드	sum	[A]의	1%	127	요율산출	
	소계				127	[B]	
합계					12,828	[A+B]	

< 객체단가 정의 및 해설 >

【단가정의】

① 이 단가는 자체추진고소작업대(시저형)을 사용하여 구리합금관의 옥내일반배관 및 보온을 기준한 것으로, 인서트(거푸집용 인서트), 지지철물 설치, 절단, 배관(가용접), 배관시험, 보온재 절단 및 설치, PVC보온테이프(매직테이프) 및 알루미늄 밴드마감 작업을 포함한다.

② 관접합, 슬리브 설치 비용은 제외되어 있다.

③ 재료비·운반비의 포함 및 제외 사항은 다음과 같다.

- 포함 : 마감재(매직테이프), 알루미늄밴드
- 제외 : 강관, 인서트, 지지철물, 관이음 부자재(엘보, 리듀서, 플랜지, 어댑터, 티 등), 보온재 재료비, 고소작업대의 이동을 위한 크레인 및 지게차 등 장비사용료

【적용기준】

① BIM라이브러리 정보

- 건축시설의 상세표준도 기반 BIM라이브러리(한국토지주택공사)

② BIM단가 상세설명서 활용방법

- 본 단가는 상기의 BIM라이브러리에 기준한 것으로, 제시된 기준이 당해공사의 시공규모 또는 현장여건 및 작업조건 등과 부합하지 않는 경우에는 BIM단가를 조정 산출하여 적용할 수 있다.
- BIM단가 상세설명서를 활용하여 수량정보 및 공사비 산출항목을 변경할 수 있으며, 공사비 산출항목의 변경시에는 본 단가집의 공종별 표준시장단가를 적용한다.

【기본산출변수 상세정보는 별첨자료 참고】

BC211.11250 옥내동관(일반배관 및 보온) / 고무발포보온재 / 동관 ø10mm, 보온두께 50mm이하	
코드	BC211.11250
명칭	옥내동관(일반배관 및 보온)
규격	고무발포보온재 / 동관 ø10mm, 보온두께 50mm이하
단위	m
적용단가(원)	17,461
노무비율(%)	94 %

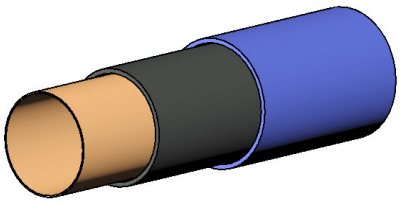

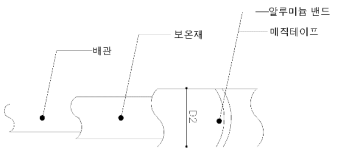

< 기본산출변수 >

산출변수	설명	변수값	단위	비고
LEN	배관길이	1	m	
D1	호칭지름	10	mm	
D2	바깥지름	12.7	mm	
T	두께	0.89	mm	
B	보온재두께	50	mm	

BC211.11250 옥내동관(일반배관 및 보온) / 고무발포보온재 / 동관 ø10mm, 보온두께 50mm이하							
< 공사비 산출 항목 >							
구분	품명/규격	단위	수량	단가	금액	표준시장단가 코드	비고
본체	동관옥내일반배관 D10mm	m	1	5,397	5,397	BC211.10010	
	관보온/고무발포보온재 보온두께50mm	m	1	11,891	11,891	DA718.10150	
	소계				17,288	[A]	
부대공	매직테이프 알루미늄밴드	sum	[A]의	1%	173	요율산출	
	소계				173	[B]	
합계					17,461	[A+B]	

< 객체단가 정의 및 해설 >

【단가정의】

① 이 단가는 자체추진고소작업대(시저형)을 사용하여 구리합금관의 옥내일반배관 및 보온을 기준한 것으로, 인서트(거푸집용 인서트), 지지철물 설치, 절단, 배관(가용접), 배관시험, 보온재 절단 및 설치, PVC보온테이프(매직테이프) 및 알루미늄 밴드마감 작업을 포함한다.

② 관접합, 슬리브 설치 비용은 제외되어 있다.

③ 재료비·운반비의 포함 및 제외 사항은 다음과 같다.

- 포함 : 마감재(매직테이프), 알루미늄밴드
- 제외 : 강관, 인서트, 지지철물, 관이음 부자재(엘보, 리듀서, 플랜지, 어댑터, 티 등), 보온재 재료비, 고소작업대의 이동을 위한 크레인 및 지게차 등 장비사용료

【적용기준】

① BIM라이브러리 정보

- 건축시설의 상세표준도 기반 BIM라이브러리(한국토지주택공사)

② BIM단가 상세설명서 활용방법

- 본 단가는 상기의 BIM라이브러리에 기준한 것으로, 제시된 기준이 당해공사의 시공규모 또는 현장여건 및 작업조건 등과 부합하지 않는 경우에는 BIM단가를 조정 산출하여 적용할 수 있다.
- BIM단가 상세설명서를 활용하여 수량정보 및 공사비 산출항목을 변경할 수 있으며, 공사비 산출항목의 변경시에는 본 단가집의 공종별 표준시장단가를 적용한다.

【기본산출변수 상세정보는 별첨자료 참고】

BC211.12025 옥내동관(일반배관 및 보온) / 유리솜보온재 / 동관 ø15mm, 보온두께 25mm이하	
코드	BC211.12025
명칭	옥내동관(일반배관 및 보온)
규격	유리솜보온재 / 동관 ø15mm, 보온두께 25mm이하
단위	m
적용단가(원)	12,789
노무비율(%)	93 %

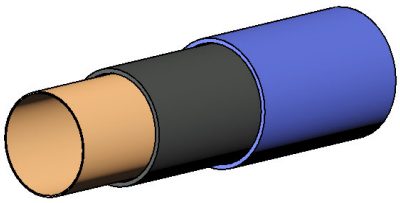

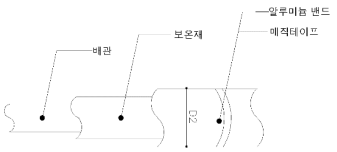

< 기본산출변수 >

산출변수	설명	변수값	단위	비고
LEN	배관길이	1	m	
D1	호칭지름	15	mm	
D2	바깥지름	15.88	mm	
T	두께	1.02	mm	
B	보온재두께	25	mm	

BC211.12025 옥내동관(일반배관 및 보온) / 유리솜보온재 / 동관 ø15mm, 보온두께 25mm이하							
< 공사비 산출 항목 >							
구분	품명/규격	단위	수량	단가	금액	표준시장단가 코드	비고
본체	동관옥내일반배관 D15mm	m	1	6,090	6,090	BC211.10000	
	관보온/유리솜 보온두께25mm이하,ø15	m	1	6,572	6,572	DA511.10150	
	소계				12,662	[A]	
부대공	매직테이프 알루미늄밴드	sum	[A]의	1%	127	요율산출	
	소계				127	[B]	
합계					12,789	[A+B]	

< 객체단가 정의 및 해설 >

【단가정의】

① 이 단가는 자체추진고소작업대(시저형)을 사용하여 구리합금관의 옥내일반배관 및 보온을 기준한 것으로, 인서트(거푸집용 인서트), 지지철물 설치, 절단, 배관(가용접), 배관시험, 보온재 절단 및 설치, PVC보온테이프(매직테이프) 및 알루미늄 밴드마감 작업을 포함한다.

② 관접합, 슬리브 설치 비용은 제외되어 있다.

③ 재료비·운반비의 포함 및 제외 사항은 다음과 같다.

- 포함 : 마감재(매직테이프), 알루미늄밴드
- 제외 : 강관, 인서트, 지지철물, 관이음 부자재(엘보, 리듀서, 플랜지, 어댑터, 티 등), 보온재 재료비, 고소작업대의 이동을 위한 크레인 및 지게차 등 장비사용료

【적용기준】

① BIM라이브러리 정보

- 건축시설의 상세표준도 기반 BIM라이브러리(한국토지주택공사)

② BIM단가 상세설명서 활용방법

- 본 단가는 상기의 BIM라이브러리에 기준한 것으로, 제시된 기준이 당해공사의 시공규모 또는 현장여건 및 작업조건 등과 부합하지 않는 경우에는 BIM단가를 조정 산출하여 적용할 수 있다.
- BIM단가 상세설명서를 활용하여 수량정보 및 공사비 산출항목을 변경할 수 있으며, 공사비 산출항목의 변경시에는 본 단가집의 공종별 표준시장단가를 적용한다.

【기본산출변수 상세정보는 별첨자료 참고】

BC211.12050 옥내동관(일반배관 및 보온) / 유리솜보온재 / 동관 ø15mm, 보온두께 50mm이하	
코드	BC211.12050
명칭	옥내동관(일반배관 및 보온)
규격	유리솜보온재 / 동관 ø15mm, 보온두께 50mm이하
단위	m
적용단가(원)	16,960
노무비율(%)	93 %

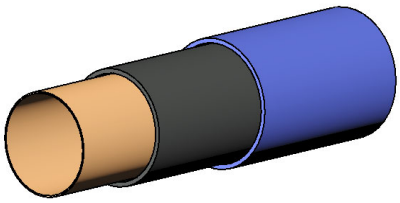

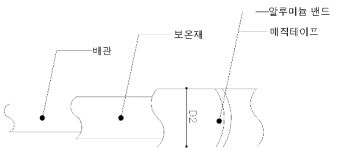

< 기본산출변수 >

산출변수	설명	변수값	단위	비고
LEN	배관길이	1	m	
D1	호칭지름	15	mm	
D2	바깥지름	15.88	mm	
T	두께	1.02	mm	
B	보온재두께	50	mm	

BC211.12050 옥내동관(일반배관 및 보온) / 유리솜보온재 / 동관 ø15mm, 보온두께 50mm이하							
< 공사비 산출 항목 >							
구분	품명/규격	단위	수량	단가	금액	표준시장단가 코드	비고
본체	동관옥내일반배관 D15mm	m	1	6,090	6,090	BC211.10000	
	관보온/유리솜 보온두께50mm이하,ø15	m	1	10,702	10,702	DA711.10150	
	소계				16,792	[A]	
부대공	매직테이프 알루미늄밴드	sum	[A]의	1%	168	요율산출	
	소계				168	[B]	
합계					16,960	[A+B]	

< 객체단가 정의 및 해설 >

【단가정의】

① 이 단가는 자체추진고소작업대(시저형)을 사용하여 구리합금관의 옥내일반배관 및 보온을 기준한 것으로, 인서트(거푸집용 인서트), 지지철물 설치, 절단, 배관(가용접), 배관시험, 보온재 절단 및 설치, PVC보온테이프(매직테이프) 및 알루미늄 밴드마감 작업을 포함한다.

② 관접합, 슬리브 설치 비용은 제외되어 있다.

③ 재료비·운반비의 포함 및 제외 사항은 다음과 같다.

- 포함 : 마감재(매직테이프), 알루미늄밴드
- 제외 : 강관, 인서트, 지지철물, 관이음 부자재(엘보, 리듀서, 플랜지, 어댑터, 티 등), 보온재 재료비, 고소작업대의 이동을 위한 크레인 및 지게차 등 장비사용료

【적용기준】

① BIM라이브러리 정보

- 건축시설의 상세표준도 기반 BIM라이브러리(한국토지주택공사)

② BIM단가 상세설명서 활용방법

- 본 단가는 상기의 BIM라이브러리에 기준한 것으로, 제시된 기준이 당해공사의 시공규모 또는 현장여건 및 작업조건 등과 부합하지 않는 경우에는 BIM단가를 조정 산출하여 적용할 수 있다.
- BIM단가 상세설명서를 활용하여 수량정보 및 공사비 산출항목을 변경할 수 있으며, 공사비 산출항목의 변경시에는 본 단가집의 공종별 표준시장단가를 적용한다.

【기본산출변수 상세정보는 별첨자료 참고】

BC211.12125 옥내동관(일반배관 및 보온) / 유리솜보온재 / 동관 ø8mm, 보온두께 25mm이하	
코드	BC211.12125
명칭	옥내동관(일반배관 및 보온)
규격	유리솜보온재 / 동관 ø8mm, 보온두께 25mm이하
단위	m
적용단가(원)	11,246
노무비율(%)	93 %

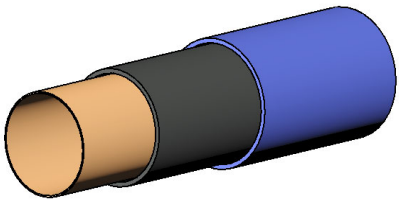

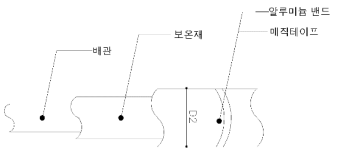

< 기본산출변수 >

산출변수	설명	변수값	단위	비고
LEN	배관길이	1	m	
D1	호칭지름	8	mm	
D2	바깥지름	9.52	mm	
T	두께	0.76	mm	
B	보온재두께	25	mm	

BC211.12125 옥내동관(일반배관 및 보온) / 유리솜보온재 / 동관 ø8mm, 보온두께 25mm이하							
< 공사비 산출 항목 >							
구분	품명/규격	단위	수량	단가	금액	표준시장단가 코드	비고
본체	동관옥내일반배관 D8mm	m	1	4,563	4,563	BC211.10008	
	관보온/유리솜 보온두께25mm이하,ø15	m	1	6,572	6,572	DA511.10150	
	소계				11,135	[A]	
부대공	매직테이프 알루미늄밴드	sum	[A]의	1%	111	요율산출	
	소계				111	[B]	
합계					11,246	[A+B]	

< 객체단가 정의 및 해설 >

【단가정의】

① 이 단가는 자체추진고소작업대(시저형)을 사용하여 구리합금관의 옥내일반배관 및 보온을 기준한 것으로, 인서트(거푸집용 인서트), 지지철물 설치, 절단, 배관(가용접), 배관시험, 보온재 절단 및 설치, PVC보온테이프(매직테이프) 및 알루미늄 밴드마감 작업을 포함한다.

② 관접합, 슬리브 설치 비용은 제외되어 있다.

③ 재료비·운반비의 포함 및 제외 사항은 다음과 같다.

- 포함 : 마감재(매직테이프), 알루미늄밴드
- 제외 : 강관, 인서트, 지지철물, 관이음 부자재(엘보, 리듀서, 플랜지, 어댑터, 티 등), 보온재 재료비, 고소작업대의 이동을 위한 크레인 및 지게차 등 장비사용료

【적용기준】

① BIM라이브러리 정보

- 건축시설의 상세표준도 기반 BIM라이브러리(한국토지주택공사)

② BIM단가 상세설명서 활용방법

- 본 단가는 상기의 BIM라이브러리에 기준한 것으로, 제시된 기준이 당해공사의 시공규모 또는 현장여건 및 작업조건 등과 부합하지 않는 경우에는 BIM단가를 조정 산출하여 적용할 수 있다.
- BIM단가 상세설명서를 활용하여 수량정보 및 공사비 산출항목을 변경할 수 있으며, 공사비 산출항목의 변경시에는 본 단가집의 공종별 표준시장단가를 적용한다.

【기본산출변수 상세정보는 별첨자료 참고】

BC211.12150 옥내동관(일반배관 및 보온) / 유리솜보온재 / 동관 ø8mm, 보온두께 50mm이하	
코드	BC211.12150
명칭	옥내동관(일반배관 및 보온)
규격	유리솜보온재 / 동관 ø8mm, 보온두께 50mm이하
단위	m
적용단가(원)	15,418
노무비율(%)	94 %

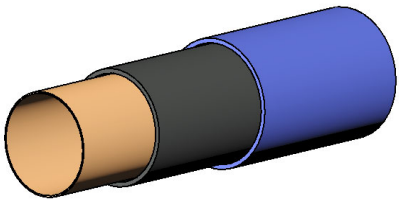

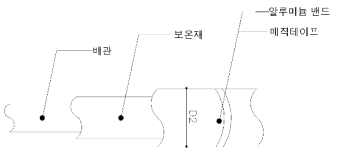

< 기본산출변수 >

산출변수	설명	변수값	단위	비고
LEN	배관길이	1	m	
D1	호칭지름	8	mm	
D2	바깥지름	9.52	mm	
T	두께	0.76	mm	
B	보온재두께	50	mm	

BC211.12150 옥내동관(일반배관 및 보온) / 유리솜보온재 / 동관 ø8mm, 보온두께 50mm이하							
< 공사비 산출 항목 >							
구분	품명/규격	단위	수량	단가	금액	표준시장단가 코드	비고
본체	동관옥내일반배관 D8mm	m	1	4,563	4,563	BC211.10008	
	관보온/유리솜 보온두께50mm이하,ø15	m	1	10,702	10,702	DA711.10150	
	소계				15,265	[A]	
부대공	매직테이프 알루미늄밴드	sum	[A]의	1%	153	요율산출	
	소계				153	[B]	
합계					15,418	[A+B]	

< 객체단가 정의 및 해설 >

【단가정의】

① 이 단가는 자체추진고소작업대(시저형)을 사용하여 구리합금관의 옥내일반배관 및 보온을 기준한 것으로, 인서트(거푸집용 인서트), 지지철물 설치, 절단, 배관(가용접), 배관시험, 보온재 절단 및 설치, PVC보온테이프(매직테이프) 및 알루미늄 밴드마감 작업을 포함한다.

② 관접합, 슬리브 설치 비용은 제외되어 있다.

③ 재료비·운반비의 포함 및 제외 사항은 다음과 같다.

- 포함 : 마감재(매직테이프), 알루미늄밴드
- 제외 : 강관, 인서트, 지지철물, 관이음 부자재(엘보, 리듀서, 플랜지, 어댑터, 티 등), 보온재 재료비, 고소작업대의 이동을 위한 크레인 및 지게차 등 장비사용료

【적용기준】

① BIM라이브러리 정보

- 건축시설의 상세표준도 기반 BIM라이브러리(한국토지주택공사)

② BIM단가 상세설명서 활용방법

- 본 단가는 상기의 BIM라이브러리에 기준한 것으로, 제시된 기준이 당해공사의 시공규모 또는 현장여건 및 작업조건 등과 부합하지 않는 경우에는 BIM단가를 조정 산출하여 적용할 수 있다.
- BIM단가 상세설명서를 활용하여 수량정보 및 공사비 산출항목을 변경할 수 있으며, 공사비 산출항목의 변경시에는 본 단가집의 공종별 표준시장단가를 적용한다.

【기본산출변수 상세정보는 별첨자료 참고】

BC211.12225 옥내동관(일반배관 및 보온) / 유리솜보온재 / 동관 ø10mm, 보온두께 25mm이하	
코드	BC211.12225
명칭	옥내동관(일반배관 및 보온)
규격	유리솜보온재 / 동관 ø10mm, 보온두께 25mm이하
단위	m
적용단가(원)	12,089
노무비율(%)	93 %

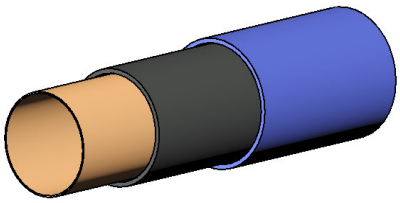

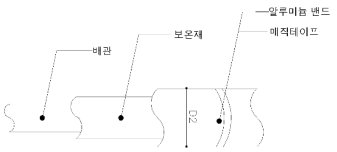

< 기본산출변수 >

산출변수	설명	변수값	단위	비고
LEN	배관길이	1	m	
D1	호칭지름	10	mm	
D2	바깥지름	12.7	mm	
T	두께	0.89	mm	
B	보온재두께	25	mm	

BC211.12225 옥내동관(일반배관 및 보온) / 유리솜보온재 / 동관 ø10mm, 보온두께 25mm이하							
< 공사비 산출 항목 >							
구분	품명/규격	단위	수량	단가	금액	표준시장단가 코드	비고
본체	동관옥내일반배관 D10mm	m	1	5,397	5,397	BC211.10010	
	관보온/유리솜 보온두께25mm이하,ø15	m	1	6,572	6,572	DA511.10150	
	소계				11,969	[A]	
부대공	매직테이프 알루미늄밴드	sum	[A]의	1%	120	요율산출	
	소계				120	[B]	
합계					12,089	[A+B]	

< 객체단가 정의 및 해설 >

【단가정의】

① 이 단가는 자체추진고소작업대(시저형)을 사용하여 구리합금관의 옥내일반배관 및 보온을 기준한 것으로, 인서트(거푸집용 인서트), 지지철물 설치, 절단, 배관(가용접), 배관시험, 보온재 절단 및 설치, PVC보온테이프(매직테이프) 및 알루미늄 밴드마감 작업을 포함한다.

② 관접합, 슬리브 설치 비용은 제외되어 있다.

③ 재료비·운반비의 포함 및 제외 사항은 다음과 같다.

- 포함 : 마감재(매직테이프), 알루미늄밴드
- 제외 : 강관, 인서트, 지지철물, 관이음 부자재(엘보, 리듀서, 플랜지, 어댑터, 티 등), 보온재 재료비, 고소작업대의 이동을 위한 크레인 및 지게차 등 장비사용료

【적용기준】

① BIM라이브러리 정보

- 건축시설의 상세표준도 기반 BIM라이브러리(한국토지주택공사)

② BIM단가 상세설명서 활용방법

- 본 단가는 상기의 BIM라이브러리에 기준한 것으로, 제시된 기준이 당해공사의 시공규모 또는 현장여건 및 작업조건 등과 부합하지 않는 경우에는 BIM단가를 조정 산출하여 적용할 수 있다.
- BIM단가 상세설명서를 활용하여 수량정보 및 공사비 산출항목을 변경할 수 있으며, 공사비 산출항목의 변경시에는 본 단가집의 공종별 표준시장단가를 적용한다.

【기본산출변수 상세정보는 별첨자료 참고】

BC211.12250 옥내동관(일반배관 및 보온) / 유리솜보온재 / 동관 ø10mm, 보온두께 50mm이하	
코드	BC211.12250
명칭	옥내동관(일반배관 및 보온)
규격	유리솜보온재 / 동관 ø10mm, 보온두께 50mm이하
단위	m
적용단가(원)	16,260
노무비율(%)	94 %

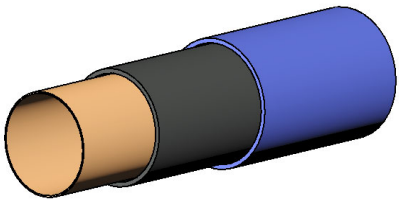

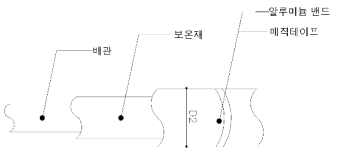

< 기본산출변수 >

산출변수	설명	변수값	단위	비고
LEN	배관길이	1	m	
D1	호칭지름	10	mm	
D2	바깥지름	12.7	mm	
T	두께	0.89	mm	
B	보온재두께	50	mm	

BC211.12250 옥내동관(일반배관 및 보온) / 유리솜보온재 / 동관 ø10mm, 보온두께 50mm이하							
< 공사비 산출 항목 >							
구분	품명/규격	단위	수량	단가	금액	표준시장단가 코드	비고
본체	동관옥내일반배관 D10mm	m	1	5,397	5,397	BC211.10010	
	관보온/유리솜 보온두께50mm이하,ø15	m	1	10,702	10,702	DA711.10150	
	소계				16,099	[A]	
부대공	매직테이프 알루미늄밴드	sum	[A]의	1%	161	요율산출	
	소계				161	[B]	
합계					16,260	[A+B]	

< 객체단가 정의 및 해설 >

【단가정의】

① 이 단가는 자체추진고소작업대(시저형)을 사용하여 구리합금관의 옥내일반배관 및 보온을 기준한 것으로, 인서트(거푸집용 인서트), 지지철물 설치, 절단, 배관(가용접), 배관시험, 보온재 절단 및 설치, PVC보온테이프(매직테이프) 및 알루미늄 밴드마감 작업을 포함한다.

② 관접합, 슬리브 설치 비용은 제외되어 있다.

③ 재료비·운반비의 포함 및 제외 사항은 다음과 같다.

- 포함 : 마감재(매직테이프), 알루미늄밴드
- 제외 : 강관, 인서트, 지지철물, 관이음 부자재(엘보, 리듀서, 플랜지, 어댑터, 티 등), 보온재 재료비, 고소작업대의 이동을 위한 크레인 및 지게차 등 장비사용료

【적용기준】

① BIM라이브러리 정보

- 건축시설의 상세표준도 기반 BIM라이브러리(한국토지주택공사)

② BIM단가 상세설명서 활용방법

- 본 단가는 상기의 BIM라이브러리에 기준한 것으로, 제시된 기준이 당해공사의 시공규모 또는 현장여건 및 작업조건 등과 부합하지 않는 경우에는 BIM단가를 조정 산출하여 적용할 수 있다.
- BIM단가 상세설명서를 활용하여 수량정보 및 공사비 산출항목을 변경할 수 있으며, 공사비 산출항목의 변경시에는 본 단가집의 공종별 표준시장단가를 적용한다.

【기본산출변수 상세정보는 별첨자료 참고】

BC211.13025 옥내동관(일반배관 및 보온) / 발포폴리에틸렌보온재 / 동관 ø15mm, 보온두께 25mm이하	
코드	BC211.13025
명칭	옥내동관(일반배관 및 보온)
규격	발포폴리에틸렌보온재 / 동관 ø15mm, 보온두께 25mm이하
단위	m
적용단가(원)	11,339
노무비율(%)	92 %

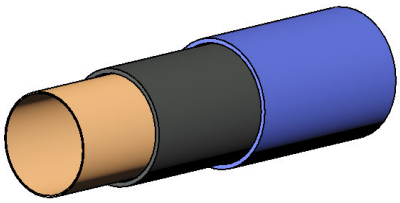

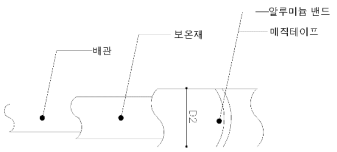

< 기본산출변수 >

산출변수	설명	변수값	단위	비고
LEN	배관길이	1	m	
D1	호칭지름	15	mm	
D2	바깥지름	15.88	mm	
T	두께	1.02	mm	
B	보온재두께	25	mm	

BC211.13025 옥내동관(일반배관 및 보온) / 발포폴리에틸렌보온재 / 동관 ø15mm, 보온두께 25mm이하							
< 공사비 산출 항목 >							
구분	품명/규격	단위	수량	단가	금액	표준시장단가 코드	비고
본체	동관옥내일반배관 D15mm	m	1	6,090	6,090	BC211.10000	
	관보온/발포폴리에틸렌보온재 보온두께	m	1	5,137	5,137	DA517.10150	
	소계				11,227	[A]	
부대공	매직테이프 알루미늄밴드	sum	[A]의	1%	112	요율산출	
	소계				112	[B]	
합계					11,339	[A+B]	

< 객체단가 정의 및 해설 >

【단가정의】

① 이 단가는 자체추진고소작업대(시저형)을 사용하여 구리합금관의 옥내일반배관 및 보온을 기준한 것으로, 인서트(거푸집용 인서트), 지지철물 설치, 절단, 배관(가용접), 배관시험, 보온재 절단 및 설치, PVC보온테이프(매직테이프) 및 알루미늄 밴드마감 작업을 포함한다.

② 관접합, 슬리브 설치 비용은 제외되어 있다.

③ 재료비·운반비의 포함 및 제외 사항은 다음과 같다.

- 포함 : 마감재(매직테이프), 알루미늄밴드
- 제외 : 강관, 인서트, 지지철물, 관이음 부자재(엘보, 리듀서, 플랜지, 어댑터, 티 등), 보온재 재료비, 고소작업대의 이동을 위한 크레인 및 지게차 등 장비사용료

【적용기준】

① BIM라이브러리 정보

- 건축시설의 상세표준도 기반 BIM라이브러리(한국토지주택공사)

② BIM단가 상세설명서 활용방법

- 본 단가는 상기의 BIM라이브러리에 기준한 것으로, 제시된 기준이 당해공사의 시공규모 또는 현장여건 및 작업조건 등과 부합하지 않는 경우에는 BIM단가를 조정 산출하여 적용할 수 있다.
- BIM단가 상세설명서를 활용하여 수량정보 및 공사비 산출항목을 변경할 수 있으며, 공사비 산출항목의 변경시에는 본 단가집의 공종별 표준시장단가를 적용한다.

【기본산출변수 상세정보는 별첨자료 참고】

BC211.13050 옥내동관(일반배관 및 보온) / 발포폴리에틸렌보온재 / 동관 ø15mm, 보온두께 50mm이하	
코드	BC211.13050
명칭	옥내동관(일반배관 및 보온)
규격	발포폴리에틸렌보온재 / 동관 ø15mm, 보온두께 50mm이하
단위	m
적용단가(원)	14,749
노무비율(%)	93 %

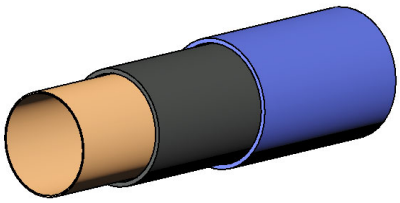

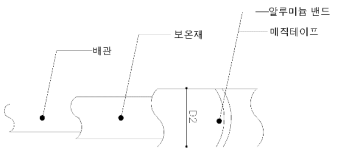

< 기본산출변수 >

산출변수	설명	변수값	단위	비고
LEN	배관길이	1	m	
D1	호칭지름	15	mm	
D2	바깥지름	15.88	mm	
T	두께	1.02	mm	
B	보온재두께	50	mm	

BC211.13050 옥내동관(일반배관 및 보온) / 발포폴리에틸렌보온재 / 동관 ø15mm, 보온두께 50mm이하							
< 공사비 산출 항목 >							
구분	품명/규격	단위	수량	단가	금액	표준시장단가 코드	비고
본체	동관옥내일반배관 D15mm	m	1	6,090	6,090	BC211.10000	
	관보온/발포폴리에틸렌보온재 보온두께	m	1	8,513	8,513	DA717.10150	
	소계				14,603	[A]	
부대공	매직테이프 알루미늄밴드	sum	[A]의	1%	146	요율산출	
	소계				146	[B]	
합계					14,749	[A+B]	

< 객체단가 정의 및 해설 >

【단가정의】

① 이 단가는 자체추진고소작업대(시저형)을 사용하여 구리합금관의 옥내일반배관 및 보온을 기준한 것으로, 인서트(거푸집용 인서트), 지지철물 설치, 절단, 배관(가용접), 배관시험, 보온재 절단 및 설치, PVC보온테이프(매직테이프) 및 알루미늄 밴드마감 작업을 포함한다.

② 관접합, 슬리브 설치 비용은 제외되어 있다.

③ 재료비·운반비의 포함 및 제외 사항은 다음과 같다.

- 포함 : 마감재(매직테이프), 알루미늄밴드
- 제외 : 강관, 인서트, 지지철물, 관이음 부자재(엘보, 리듀서, 플랜지, 어댑터, 티 등), 보온재 재료비, 고소작업대의 이동을 위한 크레인 및 지게차 등 장비사용료

【적용기준】

① BIM라이브러리 정보

- 건축시설의 상세표준도 기반 BIM라이브러리(한국토지주택공사)

② BIM단가 상세설명서 활용방법

- 본 단가는 상기의 BIM라이브러리에 기준한 것으로, 제시된 기준이 당해공사의 시공규모 또는 현장여건 및 작업조건 등과 부합하지 않는 경우에는 BIM단가를 조정 산출하여 적용할 수 있다.
- BIM단가 상세설명서를 활용하여 수량정보 및 공사비 산출항목을 변경할 수 있으며, 공사비 산출항목의 변경시에는 본 단가집의 공종별 표준시장단가를 적용한다.

【기본산출변수 상세정보는 별첨자료 참고】

BC211.13125 옥내동관(일반배관 및 보온) / 발포폴리에틸렌보온재 / 동관 ø8mm, 보온두께 25mm이하	
코드	BC211.13125
명칭	옥내동관(일반배관 및 보온)
규격	발포폴리에틸렌보온재 / 동관 ø8mm, 보온두께 25mm이하
단위	m
적용단가(원)	9,797
노무비율(%)	93 %

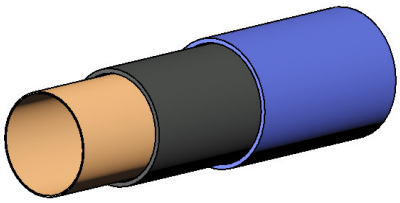

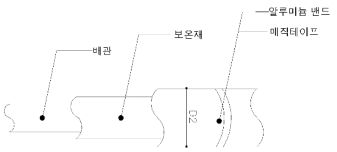

< 기본산출변수 >

산출변수	설명	변수값	단위	비고
LEN	배관길이	1	m	
D1	호칭지름	8	mm	
D2	바깥지름	9.52	mm	
T	두께	0.76	mm	
B	보온재두께	25	mm	

BC211.13125 옥내동관(일반배관 및 보온) / 발포폴리에틸렌보온재 / 동관 ø8mm, 보온두께 25mm이하							
< 공사비 산출 항목 >							
구분	품명/규격	단위	수량	단가	금액	표준시장단가 코드	비고
본체	동관옥내일반배관 D8mm	m	1	4,563	4,563	BC211.10008	
	관보온/발포폴리에틸렌보온재 보온두께	m	1	5,137	5,137	DA517.10150	
	소계				9,700	[A]	
부대공	매직테이프 알루미늄밴드	sum	[A]의	1%	97	요율산출	
	소계				97	[B]	
합계					9,797	[A+B]	

< 객체단가 정의 및 해설 >

【단가정의】

① 이 단가는 자체추진고소작업대(시저형)을 사용하여 구리합금관의 옥내일반배관 및 보온을 기준한 것으로, 인서트(거푸집용 인서트), 지지철물 설치, 절단, 배관(가용접), 배관시험, 보온재 절단 및 설치, PVC보온테이프(매직테이프) 및 알루미늄 밴드마감 작업을 포함한다.

② 관접합, 슬리브 설치 비용은 제외되어 있다.

③ 재료비·운반비의 포함 및 제외 사항은 다음과 같다.

- 포함 : 마감재(매직테이프), 알루미늄밴드
- 제외 : 강관, 인서트, 지지철물, 관이음 부자재(엘보, 리듀서, 플랜지, 어댑터, 티 등), 보온재 재료비, 고소작업대의 이동을 위한 크레인 및 지게차 등 장비사용료

【적용기준】

① BIM라이브러리 정보

- 건축시설의 상세표준도 기반 BIM라이브러리(한국토지주택공사)

② BIM단가 상세설명서 활용방법

- 본 단가는 상기의 BIM라이브러리에 기준한 것으로, 제시된 기준이 당해공사의 시공규모 또는 현장여건 및 작업조건 등과 부합하지 않는 경우에는 BIM단가를 조정 산출하여 적용할 수 있다.
- BIM단가 상세설명서를 활용하여 수량정보 및 공사비 산출항목을 변경할 수 있으며, 공사비 산출항목의 변경시에는 본 단가집의 공종별 표준시장단가를 적용한다.

【기본산출변수 상세정보는 별첨자료 참고】

BC211.13150 옥내동관(일반배관 및 보온) / 발포폴리에틸렌보온재 / 동관 ø8mm, 보온두께 50mm이하	
코드	BC211.13150
명칭	옥내동관(일반배관 및 보온)
규격	발포폴리에틸렌보온재 / 동관 ø8mm, 보온두께 50mm이하
단위	m
적용단가(원)	13,207
노무비율(%)	93 %

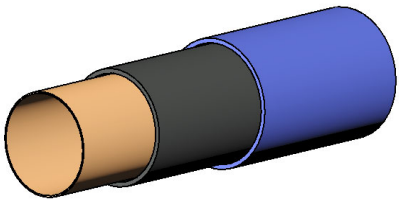

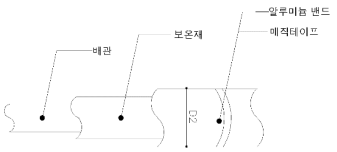

< 기본산출변수 >

산출변수	설명	변수값	단위	비고
LEN	배관길이	1	m	
D1	호칭지름	8	mm	
D2	바깥지름	9.52	mm	
T	두께	0.76	mm	
B	보온재두께	50	mm	

BC211.13150 옥내동관(일반배관 및 보온) / 발포폴리에틸렌보온재 / 동관 ø8mm, 보온두께 50mm이하							
< 공사비 산출 항목 >							
구분	품명/규격	단위	수량	단가	금액	표준시장단가 코드	비고
본체	동관옥내일반배관 D8mm	m	1	4,563	4,563	BC211.10008	
	관보온/발포폴리에틸렌보온재 보온두께	m	1	8,513	8,513	DA717.10150	
	소계				13,076	[A]	
부대공	매직테이프 알루미늄밴드	sum	[A]의	1%	131	요율산출	
	소계				131	[B]	
합계					13,207	[A+B]	

< 객체단가 정의 및 해설 >

【단가정의】

① 이 단가는 자체추진고소작업대(시저형)을 사용하여 구리합금관의 옥내일반배관 및 보온을 기준한 것으로, 인서트(거푸집용 인서트), 지지철물 설치, 절단, 배관(가용접), 배관시험, 보온재 절단 및 설치, PVC보온테이프(매직테이프) 및 알루미늄 밴드마감 작업을 포함한다.

② 관접합, 슬리브 설치 비용은 제외되어 있다.

③ 재료비·운반비의 포함 및 제외 사항은 다음과 같다.

- 포함 : 마감재(매직테이프), 알루미늄밴드
- 제외 : 강관, 인서트, 지지철물, 관이음 부자재(엘보, 리듀서, 플랜지, 어댑터, 티 등), 보온재 재료비, 고소작업대의 이동을 위한 크레인 및 지게차 등 장비사용료

【적용기준】

① BIM라이브러리 정보

- 건축시설의 상세표준도 기반 BIM라이브러리(한국토지주택공사)

② BIM단가 상세설명서 활용방법

- 본 단가는 상기의 BIM라이브러리에 기준한 것으로, 제시된 기준이 당해공사의 시공규모 또는 현장여건 및 작업조건 등과 부합하지 않는 경우에는 BIM단가를 조정 산출하여 적용할 수 있다.
- BIM단가 상세설명서를 활용하여 수량정보 및 공사비 산출항목을 변경할 수 있으며, 공사비 산출항목의 변경시에는 본 단가집의 공종별 표준시장단가를 적용한다.

【기본산출변수 상세정보는 별첨자료 참고】

BC211.13225 옥내동관(일반배관 및 보온) / 발포폴리에틸렌보온재 / 동관 ø10mm, 보온두께 25mm이하	
코드	BC211.13225
명칭	옥내동관(일반배관 및 보온)
규격	발포폴리에틸렌보온재 / 동관 ø10mm, 보온두께 25mm이하
단위	m
적용단가(원)	10,639
노무비율(%)	93 %

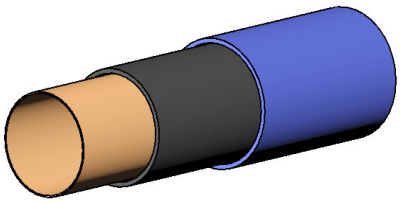

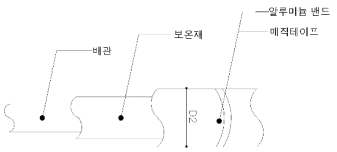

< 기본산출변수 >

산출변수	설명	변수값	단위	비고
LEN	배관길이	1	m	
D1	호칭지름	10	mm	
D2	바깥지름	12.7	mm	
T	두께	0.89	mm	
B	보온재두께	25	mm	

BC211.13225 옥내동관(일반배관 및 보온) / 발포폴리에틸렌보온재 / 동관 ø10mm, 보온두께 25mm이하							
< 공사비 산출 항목 >							
구분	품명/규격	단위	수량	단가	금액	표준시장단가 코드	비고
본체	동관옥내일반배관 D10mm	m	1	5,397	5,397	BC211.10010	
	관보온/발포폴리에틸렌보온재 보온두께	m	1	5,137	5,137	DA517.10150	
	소계				10,534	[A]	
부대공	매직테이프 알루미늄밴드	sum	[A]의	1%	105	요율산출	
	소계				105	[B]	
합계					10,639	[A+B]	

< 객체단가 정의 및 해설 >

【단가정의】

① 이 단가는 자체추진고소작업대(시저형)을 사용하여 구리합금관의 옥내일반배관 및 보온을 기준한 것으로, 인서트(거푸집용 인서트), 지지철물 설치, 절단, 배관(가용접), 배관시험, 보온재 절단 및 설치, PVC보온테이프(매직테이프) 및 알루미늄 밴드마감 작업을 포함한다.

② 관접합, 슬리브 설치 비용은 제외되어 있다.

③ 재료비·운반비의 포함 및 제외 사항은 다음과 같다.

- 포함 : 마감재(매직테이프), 알루미늄밴드
- 제외 : 강관, 인서트, 지지철물, 관이음 부자재(엘보, 리듀서, 플랜지, 어댑터, 티 등), 보온재 재료비, 고소작업대의 이동을 위한 크레인 및 지게차 등 장비사용료

【적용기준】

① BIM라이브러리 정보

- 건축시설의 상세표준도 기반 BIM라이브러리(한국토지주택공사)

② BIM단가 상세설명서 활용방법

- 본 단가는 상기의 BIM라이브러리에 기준한 것으로, 제시된 기준이 당해공사의 시공규모 또는 현장여건 및 작업조건 등과 부합하지 않는 경우에는 BIM단가를 조정 산출하여 적용할 수 있다.
- BIM단가 상세설명서를 활용하여 수량정보 및 공사비 산출항목을 변경할 수 있으며, 공사비 산출항목의 변경시에는 본 단가집의 공종별 표준시장단가를 적용한다.

【기본산출변수 상세정보는 별첨자료 참고】

BC211.13250 옥내동관(일반배관 및 보온) / 발포폴리에틸렌보온재 / 동관 ø10mm, 보온두께 50mm이하	
코드	BC211.13250
명칭	옥내동관(일반배관 및 보온)
규격	발포폴리에틸렌보온재 / 동관 ø10mm, 보온두께 50mm이하
단위	m
적용단가(원)	14,049
노무비율(%)	93 %

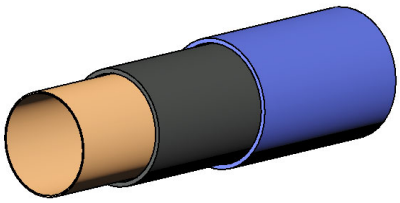

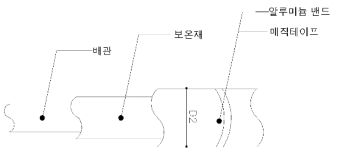

< 기본산출변수 >

산출변수	설명	변수값	단위	비고
LEN	배관길이	1	m	
D1	호칭지름	10	mm	
D2	바깥지름	12.7	mm	
T	두께	0.89	mm	
B	보온재두께	50	mm	

BC211.13250 옥내동관(일반배관 및 보온) / 발포폴리에틸렌보온재 / 동관 ø10mm, 보온두께 50mm이하							
< 공사비 산출 항목 >							
구분	품명/규격	단위	수량	단가	금액	표준시장단가 코드	비고
본체	동관옥내일반배관 D10mm	m	1	5,397	5,397	BC211.10010	
	관보온/발포폴리에틸렌보온재 보온두께	m	1	8,513	8,513	DA717.10150	
	소계				13,910	[A]	
부대공	매직테이프 알루미늄밴드	sum	[A]의	1%	139	요율산출	
	소계				139	[B]	
합계					14,049	[A+B]	

< 객체단가 정의 및 해설 >

【단가정의】

① 이 단가는 자체추진고소작업대(시저형)을 사용하여 구리합금관의 옥내일반배관 및 보온을 기준한 것으로, 인서트(거푸집용 인서트), 지지철물 설치, 절단, 배관(가용접), 배관시험, 보온재 절단 및 설치, PVC보온테이프(매직테이프) 및 알루미늄 밴드마감 작업을 포함한다.

② 관접합, 슬리브 설치 비용은 제외되어 있다.

③ 재료비·운반비의 포함 및 제외 사항은 다음과 같다.

- 포함 : 마감재(매직테이프), 알루미늄밴드
- 제외 : 강관, 인서트, 지지철물, 관이음 부자재(엘보, 리듀서, 플랜지, 어댑터, 티 등), 보온재 재료비, 고소작업대의 이동을 위한 크레인 및 지게차 등 장비사용료

【적용기준】

① BIM라이브러리 정보

- 건축시설의 상세표준도 기반 BIM라이브러리(한국토지주택공사)

② BIM단가 상세설명서 활용방법

- 본 단가는 상기의 BIM라이브러리에 기준한 것으로, 제시된 기준이 당해공사의 시공규모 또는 현장여건 및 작업조건 등과 부합하지 않는 경우에는 BIM단가를 조정 산출하여 적용할 수 있다.
- BIM단가 상세설명서를 활용하여 수량정보 및 공사비 산출항목을 변경할 수 있으며, 공사비 산출항목의 변경시에는 본 단가집의 공종별 표준시장단가를 적용한다.

【기본산출변수 상세정보는 별첨자료 참고】

BC221.11025 옥내동관(일반배관 및 보온) / 고무발포보온재 / 동관 ø20mm, 보온두께 25mm이하	
코드	BC221.11025
명칭	옥내동관(일반배관 및 보온)
규격	고무발포보온재 / 동관 ø20mm, 보온두께 25mm이하
단위	m
적용단가(원)	15,591
노무비율(%)	93 %

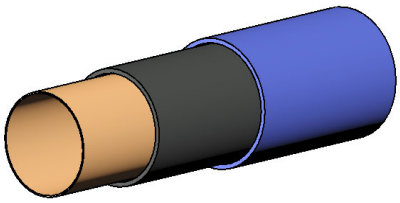

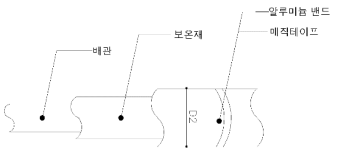

< 기본산출변수 >

산출변수	설명	변수값	단위	비고
LEN	배관길이	1	m	
D1	호칭지름	20	mm	
D2	바깥지름	22.22	mm	
T	두께	1.14	mm	
B	보온재두께	25	mm	

BC221.11025 옥내동관(일반배관 및 보온) / 고무발포보온재 / 동관 ø20mm, 보온두께 25mm이하							
< 공사비 산출 항목 >							
구분	품명/규격	단위	수량	단가	금액	표준시장단가 코드	비고
본체	동관옥내일반배관 D20mm	m	1	7,125	7,125	BC221.10000	
	관보온/고무발포보온재 보온두께25mm	m	1	8,312	8,312	DA528.10200	
	소계				15,437	[A]	
부대공	매직테이프 알루미늄밴드	sum	[A]의	1%	154	요율산출	
	소계				154	[B]	
합계					15,591	[A+B]	

< 객체단가 정의 및 해설 >

【단가정의】

① 이 단가는 자체추진고소작업대(시저형)을 사용하여 구리합금관의 옥내일반배관 및 보온을 기준한 것으로, 인서트(거푸집용 인서트), 지지철물 설치, 절단, 배관(가용접), 배관시험, 보온재 절단 및 설치, PVC보온테이프(매직테이프) 및 알루미늄 밴드마감 작업을 포함한다.

② 관접합, 슬리브 설치 비용은 제외되어 있다.

③ 재료비·운반비의 포함 및 제외 사항은 다음과 같다.

- 포함 : 마감재(매직테이프), 알루미늄밴드
- 제외 : 강관, 인서트, 지지철물, 관이음 부자재(엘보, 리듀서, 플랜지, 어댑터, 티 등), 보온재 재료비, 고소작업대의 이동을 위한 크레인 및 지게차 등 장비사용료

【적용기준】

① BIM라이브러리 정보

- 건축시설의 상세표준도 기반 BIM라이브러리(한국토지주택공사)

② BIM단가 상세설명서 활용방법

- 본 단가는 상기의 BIM라이브러리에 기준한 것으로, 제시된 기준이 당해공사의 시공규모 또는 현장여건 및 작업조건 등과 부합하지 않는 경우에는 BIM단가를 조정 산출하여 적용할 수 있다.
- BIM단가 상세설명서를 활용하여 수량정보 및 공사비 산출항목을 변경할 수 있으며, 공사비 산출항목의 변경시에는 본 단가집의 공종별 표준시장단가를 적용한다.

【기본산출변수 상세정보는 별첨자료 참고】

BC221.11050 옥내동관(일반배관 및 보온) / 고무발포보온재 / 동관 ø20mm, 보온두께 50mm이하	
코드	BC221.11050
명칭	옥내동관(일반배관 및 보온)
규격	고무발포보온재 / 동관 ø20mm, 보온두께 50mm이하
단위	m
적용단가(원)	20,836
노무비율(%)	94 %

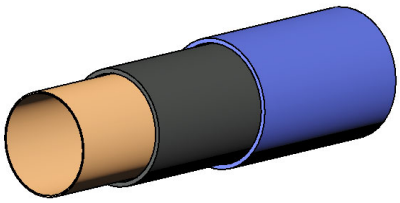

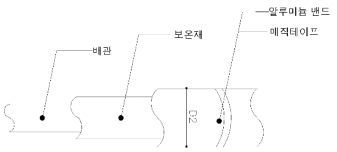

< 기본산출변수 >

산출변수	설명	변수값	단위	비고
LEN	배관길이	1	m	
D1	호칭지름	20	mm	
D2	바깥지름	22.22	mm	
T	두께	1.14	mm	
B	보온재두께	50	mm	

BC221.11050 옥내동관(일반배관 및 보온) / 고무발포보온재 / 동관 ø20mm, 보온두께 50mm이하							
< 공사비 산출 항목 >							
구분	품명/규격	단위	수량	단가	금액	표준시장단가 코드	비고
본체	동관옥내일반배관 D20mm	m	1	7,125	7,125	BC221.10000	
	관보온/고무발포보온재 보온두께50mm	m	1	13,505	13,505	DA728.10200	
	소계				20,630	[A]	
부대공	매직테이프 알루미늄밴드	sum	[A]의	1%	206	요율산출	
	소계				206	[B]	
합계					20,836	[A+B]	

< 객체단가 정의 및 해설 >

【단가정의】

① 이 단가는 자체추진고소작업대(시저형)을 사용하여 구리합금관의 옥내일반배관 및 보온을 기준한 것으로, 인서트(거푸집용 인서트), 지지철물 설치, 절단, 배관(가용접), 배관시험, 보온재 절단 및 설치, PVC보온테이프(매직테이프) 및 알루미늄 밴드마감 작업을 포함한다.

② 관접합, 슬리브 설치 비용은 제외되어 있다.

③ 재료비·운반비의 포함 및 제외 사항은 다음과 같다.

- 포함 : 마감재(매직테이프), 알루미늄밴드
- 제외 : 강관, 인서트, 지지철물, 관이음 부자재(엘보, 리듀서, 플랜지, 어댑터, 티 등), 보온재 재료비, 고소작업대의 이동을 위한 크레인 및 지게차 등 장비사용료

【적용기준】

① BIM라이브러리 정보

- 건축시설의 상세표준도 기반 BIM라이브러리(한국토지주택공사)

② BIM단가 상세설명서 활용방법

- 본 단가는 상기의 BIM라이브러리에 기준한 것으로, 제시된 기준이 당해공사의 시공규모 또는 현장여건 및 작업조건 등과 부합하지 않는 경우에는 BIM단가를 조정 산출하여 적용할 수 있다.
- BIM단가 상세설명서를 활용하여 수량정보 및 공사비 산출항목을 변경할 수 있으며, 공사비 산출항목의 변경시에는 본 단가집의 공종별 표준시장단가를 적용한다.

【기본산출변수 상세정보는 별첨자료 참고】

BC221.12025 옥내동관(일반배관 및 보온) / 유리솜보온재 / 동관 ø20mm, 보온두께 25mm이하	
코드	BC221.12025
명칭	옥내동관(일반배관 및 보온)
규격	유리솜보온재 / 동관 ø20mm, 보온두께 25mm이하
단위	m
적용단가(원)	14,751
노무비율(%)	93 %

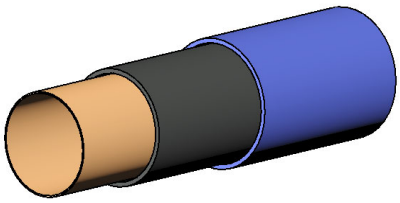

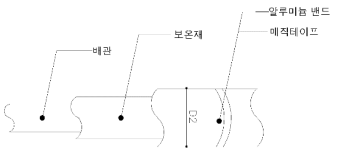

< 기본산출변수 >

산출변수	설명	변수값	단위	비고
LEN	배관길이	1	m	
D1	호칭지름	20	mm	
D2	바깥지름	22.22	mm	
T	두께	1.14	mm	
B	보온재두께	25	mm	

BC221.12025 옥내동관(일반배관 및 보온) / 유리솜보온재 / 동관 ø20mm, 보온두께 25mm이하							
< 공사비 산출 항목 >							
구분	품명/규격	단위	수량	단가	금액	표준시장단가 코드	비고
본체	동관옥내일반배관 D20mm	m	1	7,125	7,125	BC221.10000	
	관보온/유리솜 보온두께25mm이하,20r	m	1	7,480	7,480	DA521.10200	
	소계				14,605	[A]	
부대공	매직테이프 알루미늄밴드	sum	[A]의	1%	146	요율산출	
	소계				146	[B]	
합계					14,751	[A+B]	

< 객체단가 정의 및 해설 >

【단가정의】

① 이 단가는 자체추진고소작업대(시저형)을 사용하여 구리합금관의 옥내일반배관 및 보온을 기준한 것으로, 인서트(거푸집용 인서트), 지지철물 설치, 절단, 배관(가용접), 배관시험, 보온재 절단 및 설치, PVC보온테이프(매직테이프) 및 알루미늄 밴드마감 작업을 포함한다.

② 관접합, 슬리브 설치 비용은 제외되어 있다.

③ 재료비·운반비의 포함 및 제외 사항은 다음과 같다.

- 포함 : 마감재(매직테이프), 알루미늄밴드
- 제외 : 강관, 인서트, 지지철물, 관이음 부자재(엘보, 리듀서, 플랜지, 어댑터, 티 등), 보온재 재료비, 고소작업대의 이동을 위한 크레인 및 지게차 등 장비사용료

【적용기준】

① BIM라이브러리 정보

- 건축시설의 상세표준도 기반 BIM라이브러리(한국토지주택공사)

② BIM단가 상세설명서 활용방법

- 본 단가는 상기의 BIM라이브러리에 기준한 것으로, 제시된 기준이 당해공사의 시공규모 또는 현장여건 및 작업조건 등과 부합하지 않는 경우에는 BIM단가를 조정 산출하여 적용할 수 있다.
- BIM단가 상세설명서를 활용하여 수량정보 및 공사비 산출항목을 변경할 수 있으며, 공사비 산출항목의 변경시에는 본 단가집의 공종별 표준시장단가를 적용한다.

【기본산출변수 상세정보는 별첨자료 참고】

BC221.12050 옥내동관(일반배관 및 보온) / 유리솜보온재 / 동관 ø20mm, 보온두께 50mm이하	
코드	BC221.12050
명칭	옥내동관(일반배관 및 보온)
규격	유리솜보온재 / 동관 ø20mm, 보온두께 50mm이하
단위	m
적용단가(원)	19,472
노무비율(%)	94 %

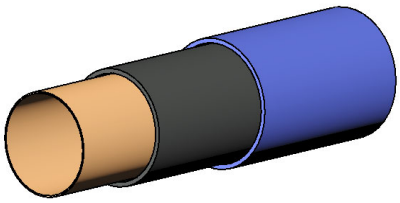

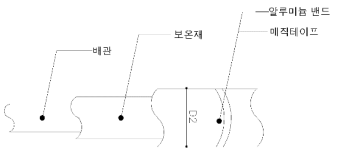

< 기본산출변수 >

산출변수	설명	변수값	단위	비고
LEN	배관길이	1	m	
D1	호칭지름	20	mm	
D2	바깥지름	22.22	mm	
T	두께	1.14	mm	
B	보온재두께	50	mm	

BC221.12050 옥내동관(일반배관 및 보온) / 유리솜보온재 / 동관 ø20mm, 보온두께 50mm이하							
< 공사비 산출 항목 >							
구분	품명/규격	단위	수량	단가	금액	표준시장단가 코드	비고
본체	동관옥내일반배관 D20mm	m	1	7,125	7,125	BC221.10000	
	관보온/유리솜 보온두께50mm이하,20r	m	1	12,154	12,154	DA721.10200	
	소계				19,279	[A]	
부대공	매직테이프 알루미늄밴드	sum	[A]의	1%	193	요율산출	
	소계				193	[B]	
합계					19,472	[A+B]	

< 객체단가 정의 및 해설 >

【단가정의】

① 이 단가는 자체추진고소작업대(시저형)을 사용하여 구리합금관의 옥내일반배관 및 보온을 기준한 것으로, 인서트(거푸집용 인서트), 지지철물 설치, 절단, 배관(가용접), 배관시험, 보온재 절단 및 설치, PVC보온테이프(매직테이프) 및 알루미늄 밴드마감 작업을 포함한다.

② 관접합, 슬리브 설치 비용은 제외되어 있다.

③ 재료비·운반비의 포함 및 제외 사항은 다음과 같다.

- 포함 : 마감재(매직테이프), 알루미늄밴드
- 제외 : 강관, 인서트, 지지철물, 관이음 부자재(엘보, 리듀서, 플랜지, 어댑터, 티 등), 보온재 재료비, 고소작업대의 이동을 위한 크레인 및 지게차 등 장비사용료

【적용기준】

① BIM라이브러리 정보

- 건축시설의 상세표준도 기반 BIM라이브러리(한국토지주택공사)

② BIM단가 상세설명서 활용방법

- 본 단가는 상기의 BIM라이브러리에 기준한 것으로, 제시된 기준이 당해공사의 시공규모 또는 현장여건 및 작업조건 등과 부합하지 않는 경우에는 BIM단가를 조정 산출하여 적용할 수 있다.
- BIM단가 상세설명서를 활용하여 수량정보 및 공사비 산출항목을 변경할 수 있으며, 공사비 산출항목의 변경시에는 본 단가집의 공종별 표준시장단가를 적용한다.

【기본산출변수 상세정보는 별첨자료 참고】

BC221.13025 옥내동관(일반배관 및 보온) / 발포폴리에틸렌보온재 / 동관 ø20mm, 보온두께 25mm이하	
코드	BC221.13025
명칭	옥내동관(일반배관 및 보온)
규격	발포폴리에틸렌보온재 / 동관 ø20mm, 보온두께 25mm이하
단위	m
적용단가(원)	13,201
노무비율(%)	92 %

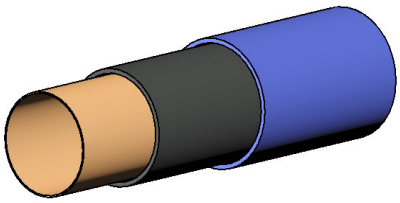

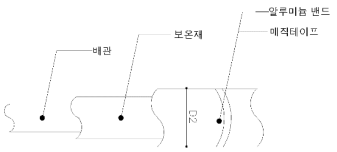

< 기본산출변수 >

산출변수	설명	변수값	단위	비고
LEN	배관길이	1	m	
D1	호칭지름	20	mm	
D2	바깥지름	22.22	mm	
T	두께	1.14	mm	
B	보온재두께	25	mm	

BC221.13025 옥내동관(일반배관 및 보온) / 발포폴리에틸렌보온재 / 동관 ø20mm, 보온두께 25mm이하							
< 공사비 산출 항목 >							
구분	품명/규격	단위	수량	단가	금액	표준시장단가 코드	비고
본체	동관옥내일반배관 D20mm	m	1	7,125	7,125	BC221.10000	
	관보온/발포폴리에틸렌보온재 보온두께	m	1	5,945	5,945	DA527.10200	
	소계				13,070	[A]	
부대공	매직테이프 알루미늄밴드	sum	[A]의	1%	131	요율산출	
	소계				131	[B]	
합계					13,201	[A+B]	

< 객체단가 정의 및 해설 >

【단가정의】

① 이 단가는 자체추진고소작업대(시저형)을 사용하여 구리합금관의 옥내일반배관 및 보온을 기준한 것으로, 인서트(거푸집용 인서트), 지지철물 설치, 절단, 배관(가용접), 배관시험, 보온재 절단 및 설치, PVC보온테이프(매직테이프) 및 알루미늄 밴드마감 작업을 포함한다.

② 관접합, 슬리브 설치 비용은 제외되어 있다.

③ 재료비·운반비의 포함 및 제외 사항은 다음과 같다.

- 포함 : 마감재(매직테이프), 알루미늄밴드
- 제외 : 강관, 인서트, 지지철물, 관이음 부자재(엘보, 리듀서, 플랜지, 어댑터, 티 등), 보온재 재료비, 고소작업대의 이동을 위한 크레인 및 지게차 등 장비사용료

【적용기준】

① BIM라이브러리 정보

- 건축시설의 상세표준도 기반 BIM라이브러리(한국토지주택공사)

② BIM단가 상세설명서 활용방법

- 본 단가는 상기의 BIM라이브러리에 기준한 것으로, 제시된 기준이 당해공사의 시공규모 또는 현장여건 및 작업조건 등과 부합하지 않는 경우에는 BIM단가를 조정 산출하여 적용할 수 있다.
- BIM단가 상세설명서를 활용하여 수량정보 및 공사비 산출항목을 변경할 수 있으며, 공사비 산출항목의 변경시에는 본 단가집의 공종별 표준시장단가를 적용한다.

【기본산출변수 상세정보는 별첨자료 참고】

BC221.13050 옥내동관(일반배관 및 보온) / 발포폴리에틸렌보온재 / 동관 ø20mm, 보온두께 50mm이하	
코드	BC221.13050
명칭	옥내동관(일반배관 및 보온)
규격	발포폴리에틸렌보온재 / 동관 ø20mm, 보온두께 50mm이하
단위	m
적용단가(원)	17,019
노무비율(%)	93 %

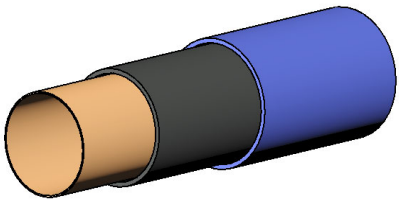

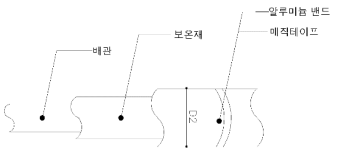

< 기본산출변수 >

산출변수	설명	변수값	단위	비고
LEN	배관길이	1	m	
D1	호칭지름	20	mm	
D2	바깥지름	22.22	mm	
T	두께	1.14	mm	
B	보온재두께	50	mm	

BC221.13050 옥내동관(일반배관 및 보온) / 발포폴리에틸렌보온재 / 동관 ø20mm, 보온두께 50mm이하							
< 공사비 산출 항목 >							
구분	품명/규격	단위	수량	단가	금액	표준시장단가 코드	비고
본체	동관옥내일반배관 D20mm	m	1	7,125	7,125	BC221.10000	
	관보온/발포폴리에틸렌보온재 보온두께	m	1	9,725	9,725	DA727.10200	
	소계				16,850	[A]	
부대공	매직테이프 알루미늄밴드	sum	[A]의	1%	169	요율산출	
	소계				169	[B]	
합계					17,019	[A+B]	

< 객체단가 정의 및 해설 >

【단가정의】

① 이 단가는 자체추진고소작업대(시저형)을 사용하여 구리합금관의 옥내일반배관 및 보온을 기준한 것으로, 인서트(거푸집용 인서트), 지지철물 설치, 절단, 배관(가용접), 배관시험, 보온재 절단 및 설치, PVC보온테이프(매직테이프) 및 알루미늄 밴드마감 작업을 포함한다.

② 관접합, 슬리브 설치 비용은 제외되어 있다.

③ 재료비·운반비의 포함 및 제외 사항은 다음과 같다.

- 포함 : 마감재(매직테이프), 알루미늄밴드
- 제외 : 강관, 인서트, 지지철물, 관이음 부자재(엘보, 리듀서, 플랜지, 어댑터, 티 등), 보온재 재료비, 고소작업대의 이동을 위한 크레인 및 지게차 등 장비사용료

【적용기준】

① BIM라이브러리 정보

- 건축시설의 상세표준도 기반 BIM라이브러리(한국토지주택공사)

② BIM단가 상세설명서 활용방법

- 본 단가는 상기의 BIM라이브러리에 기준한 것으로, 제시된 기준이 당해공사의 시공규모 또는 현장여건 및 작업조건 등과 부합하지 않는 경우에는 BIM단가를 조정 산출하여 적용할 수 있다.
- BIM단가 상세설명서를 활용하여 수량정보 및 공사비 산출항목을 변경할 수 있으며, 공사비 산출항목의 변경시에는 본 단가집의 공종별 표준시장단가를 적용한다.

【기본산출변수 상세정보는 별첨자료 참고】

BC231.11025 옥내동관(일반배관 및 보온) / 고무발포보온재 / 동관 ø25mm, 보온두께 25mm이하	
코드	BC231.11025
명칭	옥내동관(일반배관 및 보온)
규격	고무발포보온재 / 동관 ø25mm, 보온두께 25mm이하
단위	m
적용단가(원)	18,005
노무비율(%)	93 %

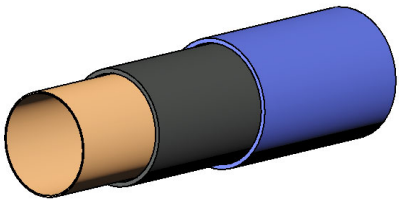

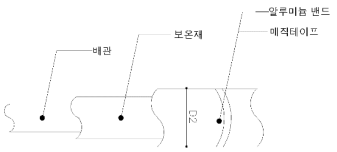

< 기본산출변수 >

산출변수	설명	변수값	단위	비고
LEN	배관길이	1	m	
D1	호칭지름	25	mm	
D2	바깥지름	28.58	mm	
T	두께	1.27	mm	
B	보온재두께	25	mm	

BC231.11025 옥내동관(일반배관 및 보온) / 고무발포보온재 / 동관 ø25mm, 보온두께 25mm이하							
< 공사비 산출 항목 >							
구분	품명/규격	단위	수량	단가	금액	표준시장단가 코드	비고
본체	동관옥내일반배관 D25mm	m	1	8,708	8,708	BC231.10000	
	관보온/고무발포보온재 보온두께25mm	m	1	9,119	9,119	DA538.10250	
	소계				17,827	[A]	
부대공	매직테이프 알루미늄밴드	sum	[A]의	1%	178	요율산출	
	소계				178	[B]	
합계					18,005	[A+B]	

< 객체단가 정의 및 해설 >

【단가정의】

① 이 단가는 자체추진고소작업대(시저형)을 사용하여 구리합금관의 옥내일반배관 및 보온을 기준한 것으로, 인서트(거푸집용 인서트), 지지철물 설치, 절단, 배관(가용접), 배관시험, 보온재 절단 및 설치, PVC보온테이프(매직테이프) 및 알루미늄 밴드마감 작업을 포함한다.

② 관접합, 슬리브 설치 비용은 제외되어 있다.

③ 재료비·운반비의 포함 및 제외 사항은 다음과 같다.

- 포함 : 마감재(매직테이프), 알루미늄밴드
- 제외 : 강관, 인서트, 지지철물, 관이음 부자재(엘보, 리듀서, 플랜지, 어댑터, 티 등), 보온재 재료비, 고소작업대의 이동을 위한 크레인 및 지게차 등 장비사용료

【적용기준】

① BIM라이브러리 정보

- 건축시설의 상세표준도 기반 BIM라이브러리(한국토지주택공사)

② BIM단가 상세설명서 활용방법

- 본 단가는 상기의 BIM라이브러리에 기준한 것으로, 제시된 기준이 당해공사의 시공규모 또는 현장여건 및 작업조건 등과 부합하지 않는 경우에는 BIM단가를 조정 산출하여 적용할 수 있다.
- BIM단가 상세설명서를 활용하여 수량정보 및 공사비 산출항목을 변경할 수 있으며, 공사비 산출항목의 변경시에는 본 단가집의 공종별 표준시장단가를 적용한다.

【기본산출변수 상세정보는 별첨자료 참고】

BC231.11050 옥내동관(일반배관 및 보온) / 고무발포보온재 / 동관 ø25mm, 보온두께 50mm이하	
코드	BC231.11050
명칭	옥내동관(일반배관 및 보온)
규격	고무발포보온재 / 동관 ø25mm, 보온두께 50mm이하
단위	m
적용단가(원)	23,044
노무비율(%)	94 %

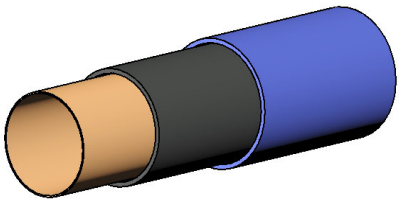

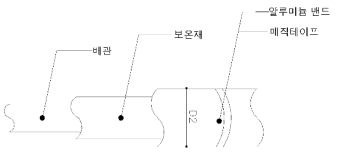

< 기본산출변수 >

산출변수	설명	변수값	단위	비고
LEN	배관길이	1	m	
D1	호칭지름	25	mm	
D2	바깥지름	28.58	mm	
T	두께	1.27	mm	
B	보온재두께	50	mm	

BC231.11050 옥내동관(일반배관 및 보온) / 고무발포보온재 / 동관 ø25mm, 보온두께 50mm이하							
< 공사비 산출 항목 >							
구분	품명/규격	단위	수량	단가	금액	표준시장단가 코드	비고
본체	동관옥내일반배관 D25mm	m	1	8,708	8,708	BC231.10000	
	관보온/고무발포보온재 보온두께50mm	m	1	14,108	14,108	DA738.10250	
	소계				22,816	[A]	
부대공	매직테이프 알루미늄밴드	sum	[A]의	1%	228	요율산출	
	소계				228	[B]	
합계					23,044	[A+B]	

< 객체단가 정의 및 해설 >

【단가정의】

① 이 단가는 자체추진고소작업대(시저형)을 사용하여 구리합금관의 옥내일반배관 및 보온을 기준한 것으로, 인서트(거푸집용 인서트), 지지철물 설치, 절단, 배관(가용접), 배관시험, 보온재 절단 및 설치, PVC보온테이프(매직테이프) 및 알루미늄 밴드마감 작업을 포함한다.

② 관접합, 슬리브 설치 비용은 제외되어 있다.

③ 재료비·운반비의 포함 및 제외 사항은 다음과 같다.

- 포함 : 마감재(매직테이프), 알루미늄밴드
- 제외 : 강관, 인서트, 지지철물, 관이음 부자재(엘보, 리듀서, 플랜지, 어댑터, 티 등), 보온재 재료비, 고소작업대의 이동을 위한 크레인 및 지게차 등 장비사용료

【적용기준】

① BIM라이브러리 정보

- 건축시설의 상세표준도 기반 BIM라이브러리(한국토지주택공사)

② BIM단가 상세설명서 활용방법

- 본 단가는 상기의 BIM라이브러리에 기준한 것으로, 제시된 기준이 당해공사의 시공규모 또는 현장여건 및 작업조건 등과 부합하지 않는 경우에는 BIM단가를 조정 산출하여 적용할 수 있다.
- BIM단가 상세설명서를 활용하여 수량정보 및 공사비 산출항목을 변경할 수 있으며, 공사비 산출항목의 변경시에는 본 단가집의 공종별 표준시장단가를 적용한다.

【기본산출변수 상세정보는 별첨자료 참고】

BC231.12025 옥내동관(일반배관 및 보온) / 유리솜보온재 / 동관 ø25mm, 보온두께 25mm이하	
코드	BC231.12025
명칭	옥내동관(일반배관 및 보온)
규격	유리솜보온재 / 동관 ø25mm, 보온두께 25mm이하
단위	m
적용단가(원)	17,085
노무비율(%)	93 %

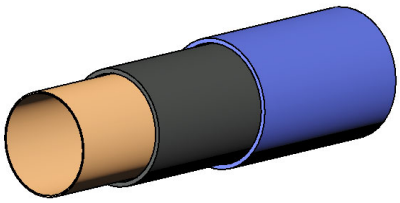

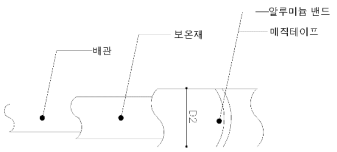

< 기본산출변수 >

산출변수	설명	변수값	단위	비고
LEN	배관길이	1	m	
D1	호칭지름	25	mm	
D2	바깥지름	28.58	mm	
T	두께	1.27	mm	
B	보온재두께	25	mm	

BC231.12025 옥내동관(일반배관 및 보온) / 유리솜보온재 / 동관 ø25mm, 보온두께 25mm이하							
< 공사비 산출 항목 >							
구분	품명/규격	단위	수량	단가	금액	표준시장단가 코드	비고
본체	동관옥내일반배관 D25mm	m	1	8,708	8,708	BC231.10000	
	관보온/유리솜 보온두께25mm이하,25r	m	1	8,208	8,208	DA531.10250	
	소계				16,916	[A]	
부대공	매직테이프 알루미늄밴드	sum	[A]의	1%	169	요율산출	
	소계				169	[B]	
합계					17,085	[A+B]	

< 객체단가 정의 및 해설 >

【단가정의】

① 이 단가는 자체추진고소작업대(시저형)을 사용하여 구리합금관의 옥내일반배관 및 보온을 기준한 것으로, 인서트(거푸집용 인서트), 지지철물 설치, 절단, 배관(가용접), 배관시험, 보온재 절단 및 설치, PVC보온테이프(매직테이프) 및 알루미늄 밴드마감 작업을 포함한다.

② 관접합, 슬리브 설치 비용은 제외되어 있다.

③ 재료비·운반비의 포함 및 제외 사항은 다음과 같다.

- 포함 : 마감재(매직테이프), 알루미늄밴드
- 제외 : 강관, 인서트, 지지철물, 관이음 부자재(엘보, 리듀서, 플랜지, 어댑터, 티 등), 보온재 재료비, 고소작업대의 이동을 위한 크레인 및 지게차 등 장비사용료

【적용기준】

① BIM라이브러리 정보

- 건축시설의 상세표준도 기반 BIM라이브러리(한국토지주택공사)

② BIM단가 상세설명서 활용방법

- 본 단가는 상기의 BIM라이브러리에 기준한 것으로, 제시된 기준이 당해공사의 시공규모 또는 현장여건 및 작업조건 등과 부합하지 않는 경우에는 BIM단가를 조정 산출하여 적용할 수 있다.
- BIM단가 상세설명서를 활용하여 수량정보 및 공사비 산출항목을 변경할 수 있으며, 공사비 산출항목의 변경시에는 본 단가집의 공종별 표준시장단가를 적용한다.

【기본산출변수 상세정보는 별첨자료 참고】

BC231.12050 옥내동관(일반배관 및 보온) / 유리솜보온재 / 동관 ø25mm, 보온두께 50mm이하	
코드	BC231.12050
명칭	옥내동관(일반배관 및 보온)
규격	유리솜보온재 / 동관 ø25mm, 보온두께 50mm이하
단위	m
적용단가(원)	21,623
노무비율(%)	93 %

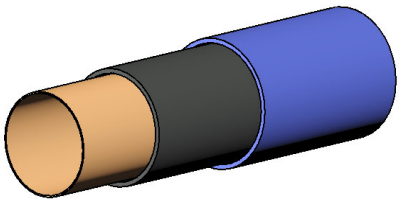

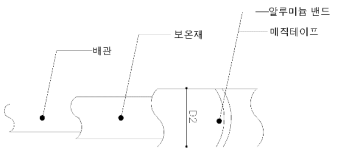

< 기본산출변수 >

산출변수	설명	변수값	단위	비고
LEN	배관길이	1	m	
D1	호칭지름	25	mm	
D2	바깥지름	28.58	mm	
T	두께	1.27	mm	
B	보온재두께	50	mm	

BC231.12050 옥내동관(일반배관 및 보온) / 유리솜보온재 / 동관 ø25mm, 보온두께 50mm이하							
< 공사비 산출 항목 >							
구분	품명/규격	단위	수량	단가	금액	표준시장단가 코드	비고
본체	동관옥내일반배관 D25mm	m	1	8,708	8,708	BC231.10000	
	관보온/유리솜 보온두께50mm이하,25r	m	1	12,701	12,701	DA731.10250	
	소계				21,409	[A]	
부대공	매직테이프 알루미늄밴드	sum	[A]의	1%	214	요율산출	
	소계				214	[B]	
합계					21,623	[A+B]	

< 객체단가 정의 및 해설 >

【단가정의】

① 이 단가는 자체추진고소작업대(시저형)을 사용하여 구리합금관의 옥내일반배관 및 보온을 기준한 것으로, 인서트(거푸집용 인서트), 지지철물 설치, 절단, 배관(가용접), 배관시험, 보온재 절단 및 설치, PVC보온테이프(매직테이프) 및 알루미늄 밴드마감 작업을 포함한다.

② 관접합, 슬리브 설치 비용은 제외되어 있다.

③ 재료비·운반비의 포함 및 제외 사항은 다음과 같다.

- 포함 : 마감재(매직테이프), 알루미늄밴드
- 제외 : 강관, 인서트, 지지철물, 관이음 부자재(엘보, 리듀서, 플랜지, 어댑터, 티 등), 보온재 재료비, 고소작업대의 이동을 위한 크레인 및 지게차 등 장비사용료

【적용기준】

① BIM라이브러리 정보

- 건축시설의 상세표준도 기반 BIM라이브러리(한국토지주택공사)

② BIM단가 상세설명서 활용방법

- 본 단가는 상기의 BIM라이브러리에 기준한 것으로, 제시된 기준이 당해공사의 시공규모 또는 현장여건 및 작업조건 등과 부합하지 않는 경우에는 BIM단가를 조정 산출하여 적용할 수 있다.
- BIM단가 상세설명서를 활용하여 수량정보 및 공사비 산출항목을 변경할 수 있으며, 공사비 산출항목의 변경시에는 본 단가집의 공종별 표준시장단가를 적용한다.

【기본산출변수 상세정보는 별첨자료 참고】

BC231.13025 옥내동관(일반배관 및 보온) / 발포폴리에틸렌보온재 / 동관 ø25mm, 보온두께 25mm이하	
코드	BC231.13025
명칭	옥내동관(일반배관 및 보온)
규격	발포폴리에틸렌보온재 / 동관 ø25mm, 보온두께 25mm이하
단위	m
적용단가(원)	15,411
노무비율(%)	92 %

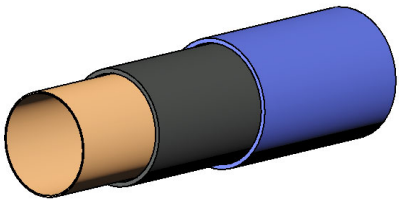

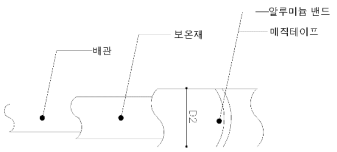

< 기본산출변수 >

산출변수	설명	변수값	단위	비고
LEN	배관길이	1	m	
D1	호칭지름	25	mm	
D2	바깥지름	28.58	mm	
T	두께	1.27	mm	
B	보온재두께	25	mm	

BC231.13025 옥내동관(일반배관 및 보온) / 발포폴리에틸렌보온재 / 동관 ø25mm, 보온두께 25mm이하							
< 공사비 산출 항목 >							
구분	품명/규격	단위	수량	단가	금액	표준시장단가 코드	비고
본체	동관옥내일반배관 D25mm	m	1	8,708	8,708	BC231.10000	
	관보온/발포폴리에틸렌보온재 보온두께	m	1	6,550	6,550	DA537.10250	
	소계				15,258	[A]	
부대공	매직테이프 알루미늄밴드	sum	[A]의	1%	153	요율산출	
	소계				153	[B]	
합계					15,411	[A+B]	

< 객체단가 정의 및 해설 >

【단가정의】

① 이 단가는 자체추진고소작업대(시저형)을 사용하여 구리합금관의 옥내일반배관 및 보온을 기준한 것으로, 인서트(거푸집용 인서트), 지지철물 설치, 절단, 배관(가용접), 배관시험, 보온재 절단 및 설치, PVC보온테이프(매직테이프) 및 알루미늄 밴드마감 작업을 포함한다.

② 관접합, 슬리브 설치 비용은 제외되어 있다.

③ 재료비·운반비의 포함 및 제외 사항은 다음과 같다.

- 포함 : 마감재(매직테이프), 알루미늄밴드
- 제외 : 강관, 인서트, 지지철물, 관이음 부자재(엘보, 리듀서, 플랜지, 어댑터, 티 등), 보온재 재료비, 고소작업대의 이동을 위한 크레인 및 지게차 등 장비사용료

【적용기준】

① BIM라이브러리 정보

- 건축시설의 상세표준도 기반 BIM라이브러리(한국토지주택공사)

② BIM단가 상세설명서 활용방법

- 본 단가는 상기의 BIM라이브러리에 기준한 것으로, 제시된 기준이 당해공사의 시공규모 또는 현장여건 및 작업조건 등과 부합하지 않는 경우에는 BIM단가를 조정 산출하여 적용할 수 있다.
- BIM단가 상세설명서를 활용하여 수량정보 및 공사비 산출항목을 변경할 수 있으며, 공사비 산출항목의 변경시에는 본 단가집의 공종별 표준시장단가를 적용한다.

【기본산출변수 상세정보는 별첨자료 참고】

BC231.13050 옥내동관(일반배관 및 보온) / 발포폴리에틸렌보온재 / 동관 ø25mm, 보온두께 50mm이하	
코드	BC231.13050
명칭	옥내동관(일반배관 및 보온)
규격	발포폴리에틸렌보온재 / 동관 ø25mm, 보온두께 50mm이하
단위	m
적용단가(원)	19,027
노무비율(%)	93 %

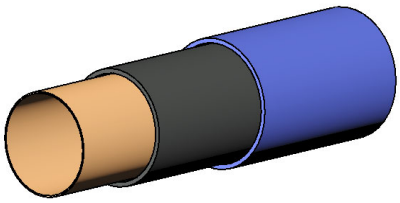

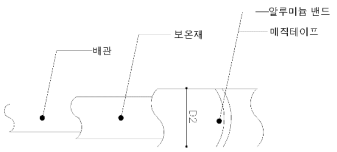

< 기본산출변수 >

산출변수	설명	변수값	단위	비고
LEN	배관길이	1	m	
D1	호칭지름	25	mm	
D2	바깥지름	28.58	mm	
T	두께	1.27	mm	
B	보온재두께	50	mm	

BC231.13050 옥내동관(일반배관 및 보온) / 발포폴리에틸렌보온재 / 동관 ø25mm, 보온두께 50mm이하							
< 공사비 산출 항목 >							
구분	품명/규격	단위	수량	단가	금액	표준시장단가 코드	비고
본체	동관옥내일반배관 D25mm	m	1	8,708	8,708	BC231.10000	
	관보온/발포폴리에틸렌보온재 보온두께	m	1	10,131	10,131	DA737.10250	
	소계				18,839	[A]	
부대공	매직테이프 알루미늄밴드	sum	[A]의	1%	188	요율산출	
	소계				188	[B]	
합계					19,027	[A+B]	

< 객체단가 정의 및 해설 >

【단가정의】

① 이 단가는 자체추진고소작업대(시저형)을 사용하여 구리합금관의 옥내일반배관 및 보온을 기준한 것으로, 인서트(거푸집용 인서트), 지지철물 설치, 절단, 배관(가용접), 배관시험, 보온재 절단 및 설치, PVC보온테이프(매직테이프) 및 알루미늄 밴드마감 작업을 포함한다.

② 관접합, 슬리브 설치 비용은 제외되어 있다.

③ 재료비·운반비의 포함 및 제외 사항은 다음과 같다.

- 포함 : 마감재(매직테이프), 알루미늄밴드
- 제외 : 강관, 인서트, 지지철물, 관이음 부자재(엘보, 리듀서, 플랜지, 어댑터, 티 등), 보온재 재료비, 고소작업대의 이동을 위한 크레인 및 지게차 등 장비사용료

【적용기준】

① BIM라이브러리 정보

- 건축시설의 상세표준도 기반 BIM라이브러리(한국토지주택공사)

② BIM단가 상세설명서 활용방법

- 본 단가는 상기의 BIM라이브러리에 기준한 것으로, 제시된 기준이 당해공사의 시공규모 또는 현장여건 및 작업조건 등과 부합하지 않는 경우에는 BIM단가를 조정 산출하여 적용할 수 있다.
- BIM단가 상세설명서를 활용하여 수량정보 및 공사비 산출항목을 변경할 수 있으며, 공사비 산출항목의 변경시에는 본 단가집의 공종별 표준시장단가를 적용한다.

【기본산출변수 상세정보는 별첨자료 참고】

BC241.11025 옥내동관(일반배관 및 보온) / 고무발포보온재 / 동관 ø32mm, 보온두께 25mm이하	
코드	BC241.11025
명칭	옥내동관(일반배관 및 보온)
규격	고무발포보온재 / 동관 ø32mm, 보온두께 25mm이하
단위	m
적용단가(원)	21,436
노무비율(%)	93 %

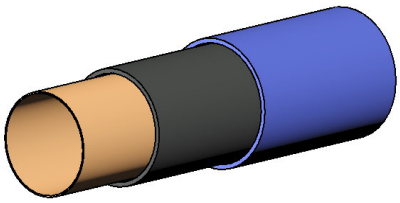

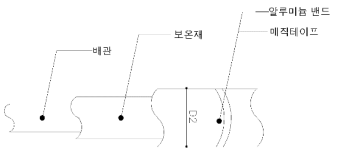

< 기본산출변수 >

산출변수	설명	변수값	단위	비고
LEN	배관길이	1	m	
D1	호칭지름	32	mm	
D2	바깥지름	34.92	mm	
T	두께	1.4	mm	
B	보온재두께	25	mm	

BC241.11025 옥내동관(일반배관 및 보온) / 고무발포보온재 / 동관 ø32mm, 보온두께 25mm이하							
< 공사비 산출 항목 >							
구분	품명/규격	단위	수량	단가	금액	표준시장단가 코드	비고
본체	동관옥내일반배관 D32mm	m	1	10,543	10,543	BC241.10000	
	관보온/고무발포보온재 보온두께25mm	m	1	10,681	10,681	DA548.10320	
	소계				21,224	[A]	
부대공	매직테이프 알루미늄밴드	sum	[A]의	1%	212	요율산출	
	소계				212	[B]	
합계					21,436	[A+B]	

< 객체단가 정의 및 해설 >

【단가정의】

① 이 단가는 자체추진고소작업대(시저형)을 사용하여 구리합금관의 옥내일반배관 및 보온을 기준한 것으로, 인서트(거푸집용 인서트), 지지철물 설치, 절단, 배관(가용접), 배관시험, 보온재 절단 및 설치, PVC보온테이프(매직테이프) 및 알루미늄 밴드마감 작업을 포함한다.

② 관접합, 슬리브 설치 비용은 제외되어 있다.

③ 재료비·운반비의 포함 및 제외 사항은 다음과 같다.

- 포함 : 마감재(매직테이프), 알루미늄밴드
- 제외 : 강관, 인서트, 지지철물, 관이음 부자재(엘보, 리듀서, 플랜지, 어댑터, 티 등), 보온재 재료비, 고소작업대의 이동을 위한 크레인 및 지게차 등 장비사용료

【적용기준】

① BIM라이브러리 정보

- 건축시설의 상세표준도 기반 BIM라이브러리(한국토지주택공사)

② BIM단가 상세설명서 활용방법

- 본 단가는 상기의 BIM라이브러리에 기준한 것으로, 제시된 기준이 당해공사의 시공규모 또는 현장여건 및 작업조건 등과 부합하지 않는 경우에는 BIM단가를 조정 산출하여 적용할 수 있다.
- BIM단가 상세설명서를 활용하여 수량정보 및 공사비 산출항목을 변경할 수 있으며, 공사비 산출항목의 변경시에는 본 단가집의 공종별 표준시장단가를 적용한다.

【기본산출변수 상세정보는 별첨자료 참고】

BC241.11050 옥내동관(일반배관 및 보온) / 고무발포보온재 / 동관 ø32mm, 보온두께 50mm이하	
코드	BC241.11050
명칭	옥내동관(일반배관 및 보온)
규격	고무발포보온재 / 동관 ø32mm, 보온두께 50mm이하
단위	m
적용단가(원)	27,386
노무비율(%)	94 %

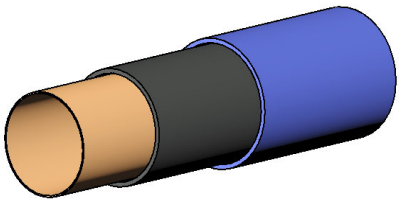

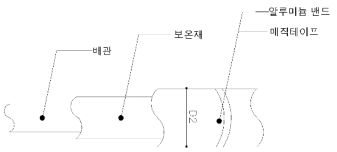

< 기본산출변수 >

산출변수	설명	변수값	단위	비고
LEN	배관길이	1	m	
D1	호칭지름	32	mm	
D2	바깥지름	34.92	mm	
T	두께	1.4	mm	
B	보온재두께	50	mm	

BC241.11050 옥내동관(일반배관 및 보온) / 고무발포보온재 / 동관 ø32mm, 보온두께 50mm이하							
< 공사비 산출 항목 >							
구분	품명/규격	단위	수량	단가	금액	표준시장단가 코드	비고
본체	동관옥내일반배관 D32mm	m	1	10,543	10,543	BC241.10000	
	관보온/고무발포보온재 보온두께50mm	m	1	16,572	16,572	DA748.10320	
	소계				27,115	[A]	
부대공	매직테이프 알루미늄밴드	sum	[A]의	1%	271	요율산출	
	소계				271	[B]	
합계					27,386	[A+B]	

< 객체단가 정의 및 해설 >

【단가정의】

① 이 단가는 자체추진고소작업대(시저형)을 사용하여 구리합금관의 옥내일반배관 및 보온을 기준한 것으로, 인서트(거푸집용 인서트), 지지철물 설치, 절단, 배관(가용접), 배관시험, 보온재 절단 및 설치, PVC보온테이프(매직테이프) 및 알루미늄 밴드마감 작업을 포함한다.

② 관접합, 슬리브 설치 비용은 제외되어 있다.

③ 재료비·운반비의 포함 및 제외 사항은 다음과 같다.

- 포함 : 마감재(매직테이프), 알루미늄밴드
- 제외 : 강관, 인서트, 지지철물, 관이음 부자재(엘보, 리듀서, 플랜지, 어댑터, 티 등), 보온재 재료비, 고소작업대의 이동을 위한 크레인 및 지게차 등 장비사용료

【적용기준】

① BIM라이브러리 정보

- 건축시설의 상세표준도 기반 BIM라이브러리(한국토지주택공사)

② BIM단가 상세설명서 활용방법

- 본 단가는 상기의 BIM라이브러리에 기준한 것으로, 제시된 기준이 당해공사의 시공규모 또는 현장여건 및 작업조건 등과 부합하지 않는 경우에는 BIM단가를 조정 산출하여 적용할 수 있다.
- BIM단가 상세설명서를 활용하여 수량정보 및 공사비 산출항목을 변경할 수 있으며, 공사비 산출항목의 변경시에는 본 단가집의 공종별 표준시장단가를 적용한다.

【기본산출변수 상세정보는 별첨자료 참고】

BC241.12025 옥내동관(일반배관 및 보온) / 유리솜보온재 / 동관 ø32mm, 보온두께 25mm이하	
코드	BC241.12025
명칭	옥내동관(일반배관 및 보온)
규격	유리솜보온재 / 동관 ø32mm, 보온두께 25mm이하
단위	m
적용단가(원)	20,358
노무비율(%)	93 %

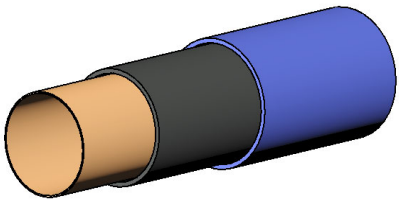

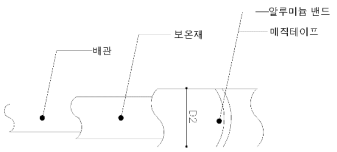

< 기본산출변수 >

산출변수	설명	변수값	단위	비고
LEN	배관길이	1	m	
D1	호칭지름	32	mm	
D2	바깥지름	34.92	mm	
T	두께	1.4	mm	
B	보온재두께	25	mm	

BC241.12025 옥내동관(일반배관 및 보온) / 유리솜보온재 / 동관 ø32mm, 보온두께 25mm이하							
< 공사비 산출 항목 >							
구분	품명/규격	단위	수량	단가	금액	표준시장단가 코드	비고
본체	동관옥내일반배관 D32mm	m	1	10,543	10,543	BC241.10000	
	관보온/유리솜 보온두께25mm이하,32r	m	1	9,613	9,613	DA541.10320	
	소계				20,156	[A]	
부대공	매직테이프 알루미늄밴드	sum	[A]의	1%	202	요율산출	
	소계				202	[B]	
합계					20,358	[A+B]	

< 객체단가 정의 및 해설 >

【단가정의】

① 이 단가는 자체추진고소작업대(시저형)을 사용하여 구리합금관의 옥내일반배관 및 보온을 기준한 것으로, 인서트(거푸집용 인서트), 지지철물 설치, 절단, 배관(가용접), 배관시험, 보온재 절단 및 설치, PVC보온테이프(매직테이프) 및 알루미늄 밴드마감 작업을 포함한다.

② 관접합, 슬리브 설치 비용은 제외되어 있다.

③ 재료비·운반비의 포함 및 제외 사항은 다음과 같다.

- 포함 : 마감재(매직테이프), 알루미늄밴드
- 제외 : 강관, 인서트, 지지철물, 관이음 부자재(엘보, 리듀서, 플랜지, 어댑터, 티 등), 보온재 재료비, 고소작업대의 이동을 위한 크레인 및 지게차 등 장비사용료

【적용기준】

① BIM라이브러리 정보

- 건축시설의 상세표준도 기반 BIM라이브러리(한국토지주택공사)

② BIM단가 상세설명서 활용방법

- 본 단가는 상기의 BIM라이브러리에 기준한 것으로, 제시된 기준이 당해공사의 시공규모 또는 현장여건 및 작업조건 등과 부합하지 않는 경우에는 BIM단가를 조정 산출하여 적용할 수 있다.
- BIM단가 상세설명서를 활용하여 수량정보 및 공사비 산출항목을 변경할 수 있으며, 공사비 산출항목의 변경시에는 본 단가집의 공종별 표준시장단가를 적용한다.

【기본산출변수 상세정보는 별첨자료 참고】

BC241.12050 옥내동관(일반배관 및 보온) / 유리솜보온재 / 동관 ø32mm, 보온두께 50mm이하	
코드	BC241.12050
명칭	옥내동관(일반배관 및 보온)
규격	유리솜보온재 / 동관 ø32mm, 보온두께 50mm이하
단위	m
적용단가(원)	25,714
노무비율(%)	93 %

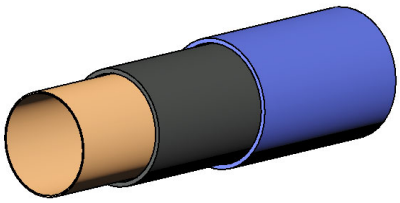

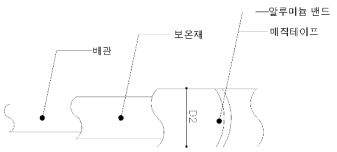

< 기본산출변수 >

산출변수	설명	변수값	단위	비고
LEN	배관길이	1	m	
D1	호칭지름	32	mm	
D2	바깥지름	34.92	mm	
T	두께	1.4	mm	
B	보온재두께	50	mm	

BC241.12050 옥내동관(일반배관 및 보온) / 유리솜보온재 / 동관 ø32mm, 보온두께 50mm이하							
< 공사비 산출 항목 >							
구분	품명/규격	단위	수량	단가	금액	표준시장단가 코드	비고
본체	동관옥내일반배관 D32mm	m	1	10,543	10,543	BC241.10000	
	관보온/유리솜 보온두께50mm이하,32r	m	1	14,916	14,916	DA741.10320	
	소계				25,459	[A]	
부대공	매직테이프 알루미늄밴드	sum	[A]의	1%	255	요율산출	
	소계				255	[B]	
합계					25,714	[A+B]	

< 객체단가 정의 및 해설 >

【단가정의】

① 이 단가는 자체추진고소작업대(시저형)을 사용하여 구리합금관의 옥내일반배관 및 보온을 기준한 것으로, 인서트(거푸집용 인서트), 지지철물 설치, 절단, 배관(가용접), 배관시험, 보온재 절단 및 설치, PVC보온테이프(매직테이프) 및 알루미늄 밴드마감 작업을 포함한다.

② 관접합, 슬리브 설치 비용은 제외되어 있다.

③ 재료비·운반비의 포함 및 제외 사항은 다음과 같다.

- 포함 : 마감재(매직테이프), 알루미늄밴드
- 제외 : 강관, 인서트, 지지철물, 관이음 부자재(엘보, 리듀서, 플랜지, 어댑터, 티 등), 보온재 재료비, 고소작업대의 이동을 위한 크레인 및 지게차 등 장비사용료

【적용기준】

① BIM라이브러리 정보

- 건축시설의 상세표준도 기반 BIM라이브러리(한국토지주택공사)

② BIM단가 상세설명서 활용방법

- 본 단가는 상기의 BIM라이브러리에 기준한 것으로, 제시된 기준이 당해공사의 시공규모 또는 현장여건 및 작업조건 등과 부합하지 않는 경우에는 BIM단가를 조정 산출하여 적용할 수 있다.
- BIM단가 상세설명서를 활용하여 수량정보 및 공사비 산출항목을 변경할 수 있으며, 공사비 산출항목의 변경시에는 본 단가집의 공종별 표준시장단가를 적용한다.

【기본산출변수 상세정보는 별첨자료 참고】

BC241.13025 옥내동관(일반배관 및 보온) / 발포폴리에틸렌보온재 / 동관 ø32mm, 보온두께 25mm이하	
코드	BC241.13025
명칭	옥내동관(일반배관 및 보온)
규격	발포폴리에틸렌보온재 / 동관 ø32mm, 보온두께 25mm이하
단위	m
적용단가(원)	18,431
노무비율(%)	92 %

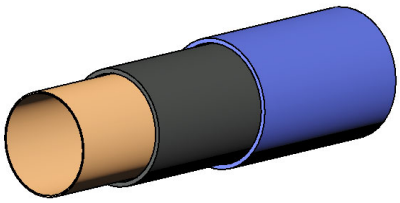

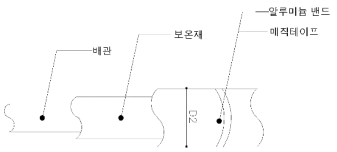

< 기본산출변수 >

산출변수	설명	변수값	단위	비고
LEN	배관길이	1	m	
D1	호칭지름	32	mm	
D2	바깥지름	34.92	mm	
T	두께	1.4	mm	
B	보온재두께	25	mm	

BC241.13025 옥내동관(일반배관 및 보온) / 발포폴리에틸렌보온재 / 동관 ø32mm, 보온두께 25mm이하							
< 공사비 산출 항목 >							
구분	품명/규격	단위	수량	단가	금액	표준시장단가 코드	비고
본체	동관옥내일반배관 D32mm	m	1	10,543	10,543	BC241.10000	
	관보온/발포폴리에틸렌보온재 보온두께	m	1	7,706	7,706	DA547.10320	
	소계				18,249	[A]	
부대공	매직테이프 알루미늄밴드	sum	[A]의	1%	182	요율산출	
	소계				182	[B]	
합계					18,431	[A+B]	

< 객체단가 정의 및 해설 >

【단가정의】

① 이 단가는 자체추진고소작업대(시저형)을 사용하여 구리합금관의 옥내일반배관 및 보온을 기준한 것으로, 인서트(거푸집용 인서트), 지지철물 설치, 절단, 배관(가용접), 배관시험, 보온재 절단 및 설치, PVC보온테이프(매직테이프) 및 알루미늄 밴드마감 작업을 포함한다.

② 관접합, 슬리브 설치 비용은 제외되어 있다.

③ 재료비·운반비의 포함 및 제외 사항은 다음과 같다.

- 포함 : 마감재(매직테이프), 알루미늄밴드
- 제외 : 강관, 인서트, 지지철물, 관이음 부자재(엘보, 리듀서, 플랜지, 어댑터, 티 등), 보온재 재료비, 고소작업대의 이동을 위한 크레인 및 지게차 등 장비사용료

【적용기준】

① BIM라이브러리 정보

- 건축시설의 상세표준도 기반 BIM라이브러리(한국토지주택공사)

② BIM단가 상세설명서 활용방법

- 본 단가는 상기의 BIM라이브러리에 기준한 것으로, 제시된 기준이 당해공사의 시공규모 또는 현장여건 및 작업조건 등과 부합하지 않는 경우에는 BIM단가를 조정 산출하여 적용할 수 있다.
- BIM단가 상세설명서를 활용하여 수량정보 및 공사비 산출항목을 변경할 수 있으며, 공사비 산출항목의 변경시에는 본 단가집의 공종별 표준시장단가를 적용한다.

【기본산출변수 상세정보는 별첨자료 참고】

BC241.13050 옥내동관(일반배관 및 보온) / 발포폴리에틸렌보온재 / 동관 ø32mm, 보온두께 50mm이하	
코드	BC241.13050
명칭	옥내동관(일반배관 및 보온)
규격	발포폴리에틸렌보온재 / 동관 ø32mm, 보온두께 50mm이하
단위	m
적용단가(원)	22,604
노무비율(%)	93 %

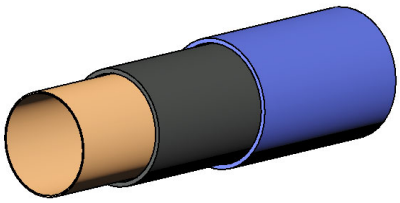

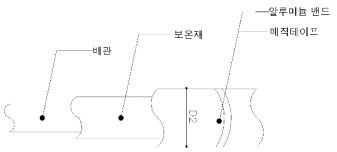

< 기본산출변수 >

산출변수	설명	변수값	단위	비고
LEN	배관길이	1	m	
D1	호칭지름	32	mm	
D2	바깥지름	34.92	mm	
T	두께	1.4	mm	
B	보온재두께	50	mm	

BC241.13050 옥내동관(일반배관 및 보온) / 발포폴리에틸렌보온재 / 동관 ø32mm, 보온두께 50mm이하							
< 공사비 산출 항목 >							
구분	품명/규격	단위	수량	단가	금액	표준시장단가 코드	비고
본체	동관옥내일반배관 D32mm	m	1	10,543	10,543	BC241.10000	
	관보온/발포폴리에틸렌보온재 보온두께	m	1	11,837	11,837	DA747.10320	
	소계				22,380	[A]	
부대공	매직테이프 알루미늄밴드	sum	[A]의	1%	224	요율산출	
	소계				224	[B]	
합계					22,604	[A+B]	

< 객체단가 정의 및 해설 >

【단가정의】

① 이 단가는 자체추진고소작업대(시저형)을 사용하여 구리합금관의 옥내일반배관 및 보온을 기준한 것으로, 인서트(거푸집용 인서트), 지지철물 설치, 절단, 배관(가용접), 배관시험, 보온재 절단 및 설치, PVC보온테이프(매직테이프) 및 알루미늄 밴드마감 작업을 포함한다.

② 관접합, 슬리브 설치 비용은 제외되어 있다.

③ 재료비·운반비의 포함 및 제외 사항은 다음과 같다.

- 포함 : 마감재(매직테이프), 알루미늄밴드
- 제외 : 강관, 인서트, 지지철물, 관이음 부자재(엘보, 리듀서, 플랜지, 어댑터, 티 등), 보온재 재료비, 고소작업대의 이동을 위한 크레인 및 지게차 등 장비사용료

【적용기준】

① BIM라이브러리 정보

- 건축시설의 상세표준도 기반 BIM라이브러리(한국토지주택공사)

② BIM단가 상세설명서 활용방법

- 본 단가는 상기의 BIM라이브러리에 기준한 것으로, 제시된 기준이 당해공사의 시공규모 또는 현장여건 및 작업조건 등과 부합하지 않는 경우에는 BIM단가를 조정 산출하여 적용할 수 있다.
- BIM단가 상세설명서를 활용하여 수량정보 및 공사비 산출항목을 변경할 수 있으며, 공사비 산출항목의 변경시에는 본 단가집의 공종별 표준시장단가를 적용한다.

【기본산출변수 상세정보는 별첨자료 참고】

BC251.11025 옥내동관(일반배관 및 보온) / 고무발포보온재 / 동관 ø40mm, 보온두께 25mm이하	
코드	BC251.11025
명칭	옥내동관(일반배관 및 보온)
규격	고무발포보온재 / 동관 ø40mm, 보온두께 25mm이하
단위	m
적용단가(원)	25,070
노무비율(%)	93 %

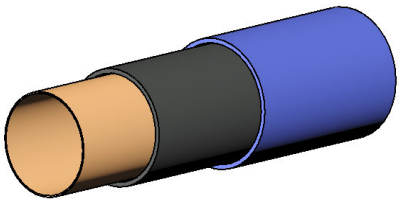

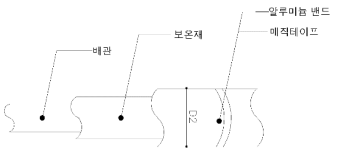

< 기본산출변수 >

산출변수	설명	변수값	단위	비고
LEN	배관길이	1	m	
D1	호칭지름	40	mm	
D2	바깥지름	41.28	mm	
T	두께	1.52	mm	
B	보온재두께	25	mm	

BC251.11025 옥내동관(일반배관 및 보온) / 고무발포보온재 / 동관 ø40mm, 보온두께 25mm이하							
< 공사비 산출 항목 >							
구분	품명/규격	단위	수량	단가	금액	표준시장단가 코드	비고
본체	동관옥내일반배관 D40mm	m	1	12,325	12,325	BC251.10000	
	관보온/고무발포보온재 보온두께25mm	m	1	12,497	12,497	DA558.10400	
	소계				24,822	[A]	
부대공	매직테이프 알루미늄밴드	sum	[A]의	1%	248	요율산출	
	소계				248	[B]	
합계					25,070	[A+B]	

< 객체단가 정의 및 해설 >

【단가정의】

① 이 단가는 자체추진고소작업대(시저형)을 사용하여 구리합금관의 옥내일반배관 및 보온을 기준한 것으로, 인서트(거푸집용 인서트), 지지철물 설치, 절단, 배관(가용접), 배관시험, 보온재 절단 및 설치, PVC보온테이프(매직테이프) 및 알루미늄 밴드마감 작업을 포함한다.

② 관접합, 슬리브 설치 비용은 제외되어 있다.

③ 재료비·운반비의 포함 및 제외 사항은 다음과 같다.

- 포함 : 마감재(매직테이프), 알루미늄밴드
- 제외 : 강관, 인서트, 지지철물, 관이음 부자재(엘보, 리듀서, 플랜지, 어댑터, 티 등), 보온재 재료비, 고소작업대의 이동을 위한 크레인 및 지게차 등 장비사용료

【적용기준】

① BIM라이브러리 정보

- 건축시설의 상세표준도 기반 BIM라이브러리(한국토지주택공사)

② BIM단가 상세설명서 활용방법

- 본 단가는 상기의 BIM라이브러리에 기준한 것으로, 제시된 기준이 당해공사의 시공규모 또는 현장여건 및 작업조건 등과 부합하지 않는 경우에는 BIM단가를 조정 산출하여 적용할 수 있다.
- BIM단가 상세설명서를 활용하여 수량정보 및 공사비 산출항목을 변경할 수 있으며, 공사비 산출항목의 변경시에는 본 단가집의 공종별 표준시장단가를 적용한다.

【기본산출변수 상세정보는 별첨자료 참고】

BC251.11050 옥내동관(일반배관 및 보온) / 고무발포보온재 / 동관 ø40mm, 보온두께 50mm이하	
코드	BC251.11050
명칭	옥내동관(일반배관 및 보온)
규격	고무발포보온재 / 동관 ø40mm, 보온두께 50mm이하
단위	m
적용단가(원)	31,835
노무비율(%)	94 %

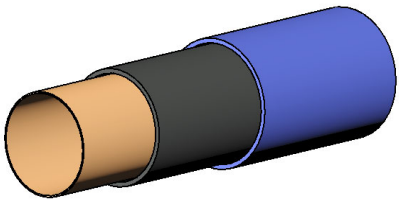

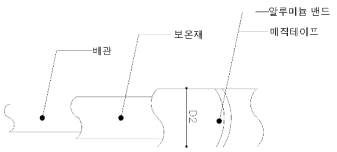

< 기본산출변수 >

산출변수	설명	변수값	단위	비고
LEN	배관길이	1	m	
D1	호칭지름	40	mm	
D2	바깥지름	41.28	mm	
T	두께	1.52	mm	
B	보온재두께	50	mm	

BC251.11050 옥내동관(일반배관 및 보온) / 고무발포보온재 / 동관 ø40mm, 보온두께 50mm이하							
< 공사비 산출 항목 >							
구분	품명/규격	단위	수량	단가	금액	표준시장단가 코드	비고
본체	동관옥내일반배관 D40mm	m	1	12,325	12,325	BC251.10000	
	관보온/고무발포보온재 보온두께50mm	m	1	19,195	19,195	DA758.10400	
	소계				31,520	[A]	
부대공	매직테이프 알루미늄밴드	sum	[A]의	1%	315	요율산출	
	소계				315	[B]	
합계					31,835	[A+B]	

< 객체단가 정의 및 해설 >

【단가정의】

① 이 단가는 자체추진고소작업대(시저형)을 사용하여 구리합금관의 옥내일반배관 및 보온을 기준한 것으로, 인서트(거푸집용 인서트), 지지철물 설치, 절단, 배관(가용접), 배관시험, 보온재 절단 및 설치, PVC보온테이프(매직테이프) 및 알루미늄 밴드마감 작업을 포함한다.

② 관접합, 슬리브 설치 비용은 제외되어 있다.

③ 재료비·운반비의 포함 및 제외 사항은 다음과 같다.

- 포함 : 마감재(매직테이프), 알루미늄밴드
- 제외 : 강관, 인서트, 지지철물, 관이음 부자재(엘보, 리듀서, 플랜지, 어댑터, 티 등), 보온재 재료비, 고소작업대의 이동을 위한 크레인 및 지게차 등 장비사용료

【적용기준】

① BIM라이브러리 정보

- 건축시설의 상세표준도 기반 BIM라이브러리(한국토지주택공사)

② BIM단가 상세설명서 활용방법

- 본 단가는 상기의 BIM라이브러리에 기준한 것으로, 제시된 기준이 당해공사의 시공규모 또는 현장여건 및 작업조건 등과 부합하지 않는 경우에는 BIM단가를 조정 산출하여 적용할 수 있다.
- BIM단가 상세설명서를 활용하여 수량정보 및 공사비 산출항목을 변경할 수 있으며, 공사비 산출항목의 변경시에는 본 단가집의 공종별 표준시장단가를 적용한다.

【기본산출변수 상세정보는 별첨자료 참고】

BC251.12025 옥내동관(일반배관 및 보온) / 유리솜보온재 / 동관 ø40mm, 보온두께 25mm이하	
코드	BC251.12025
명칭	옥내동관(일반배관 및 보온)
규격	유리솜보온재 / 동관 ø40mm, 보온두께 25mm이하
단위	m
적용단가(원)	23,808
노무비율(%)	93 %

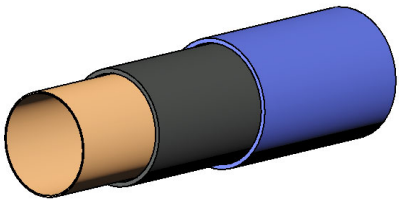

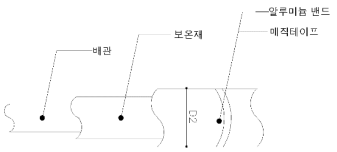

< 기본산출변수 >

산출변수	설명	변수값	단위	비고
LEN	배관길이	1	m	
D1	호칭지름	40	mm	
D2	바깥지름	41.28	mm	
T	두께	1.52	mm	
B	보온재두께	25	mm	

BC251.12025 옥내동관(일반배관 및 보온) / 유리솜보온재 / 동관 ø40mm, 보온두께 25mm이하							
< 공사비 산출 항목 >							
구분	품명/규격	단위	수량	단가	금액	표준시장단가 코드	비고
본체	동관옥내일반배관 D40mm	m	1	12,325	12,325	BC251.10000	
	관보온/유리솜 보온두께25mm이하,40r	m	1	11,247	11,247	DA551.10400	
	소계				23,572	[A]	
부대공	매직테이프 알루미늄밴드	sum	[A]의	1%	236	요율산출	
	소계				236	[B]	
합계					23,808	[A+B]	

< 객체단가 정의 및 해설 >

【단가정의】

① 이 단가는 자체추진고소작업대(시저형)을 사용하여 구리합금관의 옥내일반배관 및 보온을 기준한 것으로, 인서트(거푸집용 인서트), 지지철물 설치, 절단, 배관(가용접), 배관시험, 보온재 절단 및 설치, PVC보온테이프(매직테이프) 및 알루미늄 밴드마감 작업을 포함한다.

② 관접합, 슬리브 설치 비용은 제외되어 있다.

③ 재료비·운반비의 포함 및 제외 사항은 다음과 같다.

- 포함 : 마감재(매직테이프), 알루미늄밴드
- 제외 : 강관, 인서트, 지지철물, 관이음 부자재(엘보, 리듀서, 플랜지, 어댑터, 티 등), 보온재 재료비, 고소작업대의 이동을 위한 크레인 및 지게차 등 장비사용료

【적용기준】

① BIM라이브러리 정보

- 건축시설의 상세표준도 기반 BIM라이브러리(한국토지주택공사)

② BIM단가 상세설명서 활용방법

- 본 단가는 상기의 BIM라이브러리에 기준한 것으로, 제시된 기준이 당해공사의 시공규모 또는 현장여건 및 작업조건 등과 부합하지 않는 경우에는 BIM단가를 조정 산출하여 적용할 수 있다.
- BIM단가 상세설명서를 활용하여 수량정보 및 공사비 산출항목을 변경할 수 있으며, 공사비 산출항목의 변경시에는 본 단가집의 공종별 표준시장단가를 적용한다.

【기본산출변수 상세정보는 별첨자료 참고】

BC251.12050 옥내동관(일반배관 및 보온) / 유리솜보온재 / 동관 ø40mm, 보온두께 50mm이하	
코드	BC251.12050
명칭	옥내동관(일반배관 및 보온)
규격	유리솜보온재 / 동관 ø40mm, 보온두께 50mm이하
단위	m
적용단가(원)	29,895
노무비율(%)	94 %

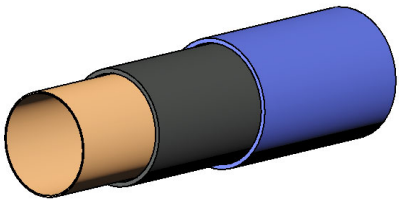

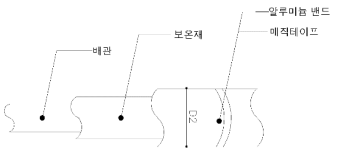

< 기본산출변수 >

산출변수	설명	변수값	단위	비고
LEN	배관길이	1	m	
D1	호칭지름	40	mm	
D2	바깥지름	41.28	mm	
T	두께	1.52	mm	
B	보온재두께	50	mm	

BC251.12050 옥내동관(일반배관 및 보온) / 유리솜보온재 / 동관 ø40mm, 보온두께 50mm이하							
< 공사비 산출 항목 >							
구분	품명/규격	단위	수량	단가	금액	표준시장단가 코드	비고
본체	동관옥내일반배관 D40mm	m	1	12,325	12,325	BC251.10000	
	관보온/유리솜 보온두께50mm이하,40r	m	1	17,274	17,274	DA751.10400	
	소계				29,599	[A]	
부대공	매직테이프 알루미늄밴드	sum	[A]의	1%	296	요율산출	
	소계				296	[B]	
합계					29,895	[A+B]	

< 객체단가 정의 및 해설 >

【단가정의】

① 이 단가는 자체추진고소작업대(시저형)을 사용하여 구리합금관의 옥내일반배관 및 보온을 기준한 것으로, 인서트(거푸집용 인서트), 지지철물 설치, 절단, 배관(가용접), 배관시험, 보온재 절단 및 설치, PVC보온테이프(매직테이프) 및 알루미늄 밴드마감 작업을 포함한다.

② 관접합, 슬리브 설치 비용은 제외되어 있다.

③ 재료비·운반비의 포함 및 제외 사항은 다음과 같다.

- 포함 : 마감재(매직테이프), 알루미늄밴드
- 제외 : 강관, 인서트, 지지철물, 관이음 부자재(엘보, 리듀서, 플랜지, 어댑터, 티 등), 보온재 재료비, 고소작업대의 이동을 위한 크레인 및 지게차 등 장비사용료

【적용기준】

① BIM라이브러리 정보

- 건축시설의 상세표준도 기반 BIM라이브러리(한국토지주택공사)

② BIM단가 상세설명서 활용방법

- 본 단가는 상기의 BIM라이브러리에 기준한 것으로, 제시된 기준이 당해공사의 시공규모 또는 현장여건 및 작업조건 등과 부합하지 않는 경우에는 BIM단가를 조정 산출하여 적용할 수 있다.
- BIM단가 상세설명서를 활용하여 수량정보 및 공사비 산출항목을 변경할 수 있으며, 공사비 산출항목의 변경시에는 본 단가집의 공종별 표준시장단가를 적용한다.

【기본산출변수 상세정보는 별첨자료 참고】

BC251.13025 옥내동관(일반배관 및 보온) / 발포폴리에틸렌보온재 / 동관 ø40mm, 보온두께 25mm이하	
코드	BC251.13025
명칭	옥내동관(일반배관 및 보온)
규격	발포폴리에틸렌보온재 / 동관 ø40mm, 보온두께 25mm이하
단위	m
적용단가(원)	21,453
노무비율(%)	93 %

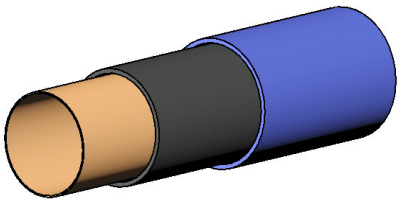

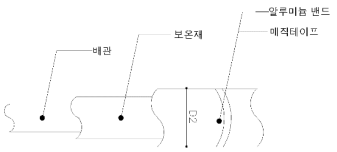

< 기본산출변수 >

산출변수	설명	변수값	단위	비고
LEN	배관길이	1	m	
D1	호칭지름	40	mm	
D2	바깥지름	41.28	mm	
T	두께	1.52	mm	
B	보온재두께	25	mm	

BC251.13025 옥내동관(일반배관 및 보온) / 발포폴리에틸렌보온재 / 동관 ø40mm, 보온두께 25mm이하							
< 공사비 산출 항목 >							
구분	품명/규격	단위	수량	단가	금액	표준시장단가 코드	비고
본체	동관옥내일반배관 D40mm	m	1	12,325	12,325	BC251.10000	
	관보온/발포폴리에틸렌보온재 보온두께	m	1	8,916	8,916	DA557.10400	
	소계				21,241	[A]	
부대공	매직테이프 알루미늄밴드	sum	[A]의	1%	212	요율산출	
	소계				212	[B]	
합계					21,453	[A+B]	

< 객체단가 정의 및 해설 >

【단가정의】

① 이 단가는 자체추진고소작업대(시저형)을 사용하여 구리합금관의 옥내일반배관 및 보온을 기준한 것으로, 인서트(거푸집용 인서트), 지지철물 설치, 절단, 배관(가용접), 배관시험, 보온재 절단 및 설치, PVC보온테이프(매직테이프) 및 알루미늄 밴드마감 작업을 포함한다.

② 관접합, 슬리브 설치 비용은 제외되어 있다.

③ 재료비·운반비의 포함 및 제외 사항은 다음과 같다.

- 포함 : 마감재(매직테이프), 알루미늄밴드
- 제외 : 강관, 인서트, 지지철물, 관이음 부자재(엘보, 리듀서, 플랜지, 어댑터, 티 등), 보온재 재료비, 고소작업대의 이동을 위한 크레인 및 지게차 등 장비사용료

【적용기준】

① BIM라이브러리 정보

- 건축시설의 상세표준도 기반 BIM라이브러리(한국토지주택공사)

② BIM단가 상세설명서 활용방법

- 본 단가는 상기의 BIM라이브러리에 기준한 것으로, 제시된 기준이 당해공사의 시공규모 또는 현장여건 및 작업조건 등과 부합하지 않는 경우에는 BIM단가를 조정 산출하여 적용할 수 있다.
- BIM단가 상세설명서를 활용하여 수량정보 및 공사비 산출항목을 변경할 수 있으며, 공사비 산출항목의 변경시에는 본 단가집의 공종별 표준시장단가를 적용한다.

【기본산출변수 상세정보는 별첨자료 참고】

BC251.13050 옥내동관(일반배관 및 보온) / 발포폴리에틸렌보온재 / 동관 ø40mm, 보온두께 50mm이하	
코드	BC251.13050
명칭	옥내동관(일반배관 및 보온)
규격	발포폴리에틸렌보온재 / 동관 ø40mm, 보온두께 50mm이하
단위	m
적용단가(원)	26,238
노무비율(%)	93 %

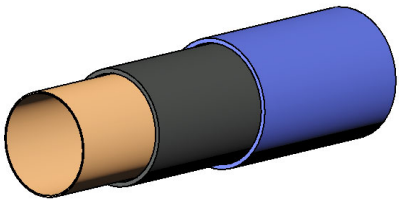

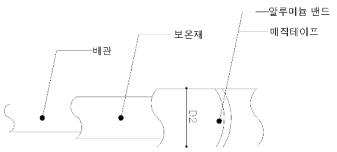

< 기본산출변수 >

산출변수	설명	변수값	단위	비고
LEN	배관길이	1	m	
D1	호칭지름	40	mm	
D2	바깥지름	41.28	mm	
T	두께	1.52	mm	
B	보온재두께	50	mm	

BC251.13050 옥내동관(일반배관 및 보온) / 발포폴리에틸렌보온재 / 동관 ø40mm, 보온두께 50mm이하							
< 공사비 산출 항목 >							
구분	품명/규격	단위	수량	단가	금액	표준시장단가 코드	비고
본체	동관옥내일반배관 D40mm	m	1	12,325	12,325	BC251.10000	
	관보온/발포폴리에틸렌보온재 보온두께	m	1	13,653	13,653	DA757.10400	
	소계				25,978	[A]	
부대공	매직테이프 알루미늄밴드	sum	[A]의	1%	260	요율산출	
	소계				260	[B]	
합계					26,238	[A+B]	

< 객체단가 정의 및 해설 >

【단가정의】

① 이 단가는 자체추진고소작업대(시저형)을 사용하여 구리합금관의 옥내일반배관 및 보온을 기준한 것으로, 인서트(거푸집용 인서트), 지지철물 설치, 절단, 배관(가용접), 배관시험, 보온재 절단 및 설치, PVC보온테이프(매직테이프) 및 알루미늄 밴드마감 작업을 포함한다.

② 관접합, 슬리브 설치 비용은 제외되어 있다.

③ 재료비·운반비의 포함 및 제외 사항은 다음과 같다.

- 포함 : 마감재(매직테이프), 알루미늄밴드
- 제외 : 강관, 인서트, 지지철물, 관이음 부자재(엘보, 리듀서, 플랜지, 어댑터, 티 등), 보온재 재료비, 고소작업대의 이동을 위한 크레인 및 지게차 등 장비사용료

【적용기준】

① BIM라이브러리 정보

- 건축시설의 상세표준도 기반 BIM라이브러리(한국토지주택공사)

② BIM단가 상세설명서 활용방법

- 본 단가는 상기의 BIM라이브러리에 기준한 것으로, 제시된 기준이 당해공사의 시공규모 또는 현장여건 및 작업조건 등과 부합하지 않는 경우에는 BIM단가를 조정 산출하여 적용할 수 있다.
- BIM단가 상세설명서를 활용하여 수량정보 및 공사비 산출항목을 변경할 수 있으며, 공사비 산출항목의 변경시에는 본 단가집의 공종별 표준시장단가를 적용한다.

【기본산출변수 상세정보는 별첨자료 참고】

BC261.11025 옥내동관(일반배관 및 보온) / 고무발포보온재 / 동관 ø50mm, 보온두께 25mm이하	
코드	BC261.11025
명칭	옥내동관(일반배관 및 보온)
규격	고무발포보온재 / 동관 ø50mm, 보온두께 25mm이하
단위	m
적용단가(원)	31,263
노무비율(%)	93 %

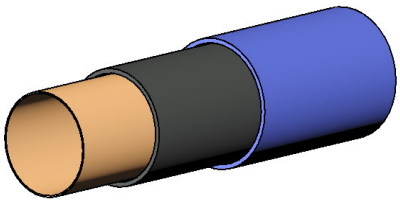

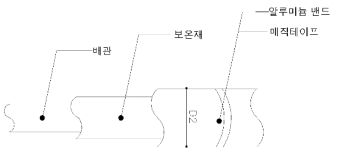

< 기본산출변수 >

산출변수	설명	변수값	단위	비고
LEN	배관길이	1	m	
D1	호칭지름	50	mm	
D2	바깥지름	53.98	mm	
T	두께	1.78	mm	
B	보온재두께	25	mm	

BC261.11025 옥내동관(일반배관 및 보온) / 고무발포보온재 / 동관 ø50mm, 보온두께 25mm이하							
< 공사비 산출 항목 >							
구분	품명/규격	단위	수량	단가	금액	표준시장단가 코드	비고
본체	동관옥내일반배관 D50mm	m	1	16,141	16,141	BC261.10000	
	관보온/고무발포보온재 보온두께25mm	m	1	14,812	14,812	DA568.10500	
	소계				30,953	[A]	
부대공	매직테이프 알루미늄밴드	sum	[A]의	1%	310	요율산출	
	소계				310	[B]	
합계					31,263	[A+B]	

< 객체단가 정의 및 해설 >

【단가정의】

① 이 단가는 자체추진고소작업대(시저형)을 사용하여 구리합금관의 옥내일반배관 및 보온을 기준한 것으로, 인서트(거푸집용 인서트), 지지철물 설치, 절단, 배관(가용접), 배관시험, 보온재 절단 및 설치, PVC보온테이프(매직테이프) 및 알루미늄 밴드마감 작업을 포함한다.

② 관접합, 슬리브 설치 비용은 제외되어 있다.

③ 재료비·운반비의 포함 및 제외 사항은 다음과 같다.

- 포함 : 마감재(매직테이프), 알루미늄밴드
- 제외 : 강관, 인서트, 지지철물, 관이음 부자재(엘보, 리듀서, 플랜지, 어댑터, 티 등), 보온재 재료비, 고소작업대의 이동을 위한 크레인 및 지게차 등 장비사용료

【적용기준】

① BIM라이브러리 정보

- 건축시설의 상세표준도 기반 BIM라이브러리(한국토지주택공사)

② BIM단가 상세설명서 활용방법

- 본 단가는 상기의 BIM라이브러리에 기준한 것으로, 제시된 기준이 당해공사의 시공규모 또는 현장여건 및 작업조건 등과 부합하지 않는 경우에는 BIM단가를 조정 산출하여 적용할 수 있다.
- BIM단가 상세설명서를 활용하여 수량정보 및 공사비 산출항목을 변경할 수 있으며, 공사비 산출항목의 변경시에는 본 단가집의 공종별 표준시장단가를 적용한다.

【기본산출변수 상세정보는 별첨자료 참고】

BC261.11050 옥내동관(일반배관 및 보온) / 고무발포보온재 / 동관 ø50mm, 보온두께 50mm이하	
코드	BC261.11050
명칭	옥내동관(일반배관 및 보온)
규격	고무발포보온재 / 동관 ø50mm, 보온두께 50mm이하
단위	m
적용단가(원)	38,896
노무비율(%)	94 %

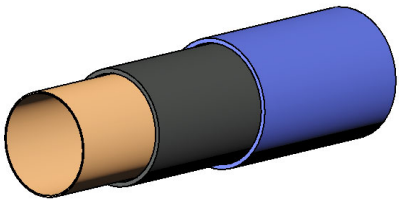

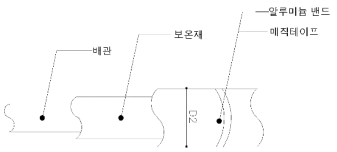

< 기본산출변수 >

산출변수	설명	변수값	단위	비고
LEN	배관길이	1	m	
D1	호칭지름	50	mm	
D2	바깥지름	53.98	mm	
T	두께	1.78	mm	
B	보온재두께	50	mm	

BC261.11050 옥내동관(일반배관 및 보온) / 고무발포보온재 / 동관 ø50mm, 보온두께 50mm이하							
< 공사비 산출 항목 >							
구분	품명/규격	단위	수량	단가	금액	표준시장단가 코드	비고
본체	동관옥내일반배관 D50mm	m	1	16,141	16,141	BC261.10000	
	관보온/고무발포보온재 보온두께50mm	m	1	22,370	22,370	DA768.10500	
	소계				38,511	[A]	
부대공	매직테이프 알루미늄밴드	sum	[A]의	1%	385	요율산출	
	소계				385	[B]	
합계					38,896	[A+B]	

< 객체단가 정의 및 해설 >

【단가정의】

① 이 단가는 자체추진고소작업대(시저형)을 사용하여 구리합금관의 옥내일반배관 및 보온을 기준한 것으로, 인서트(거푸집용 인서트), 지지철물 설치, 절단, 배관(가용접), 배관시험, 보온재 절단 및 설치, PVC보온테이프(매직테이프) 및 알루미늄 밴드마감 작업을 포함한다.

② 관접합, 슬리브 설치 비용은 제외되어 있다.

③ 재료비·운반비의 포함 및 제외 사항은 다음과 같다.

- 포함 : 마감재(매직테이프), 알루미늄밴드
- 제외 : 강관, 인서트, 지지철물, 관이음 부자재(엘보, 리듀서, 플랜지, 어댑터, 티 등), 보온재 재료비, 고소작업대의 이동을 위한 크레인 및 지게차 등 장비사용료

【적용기준】

① BIM라이브러리 정보

- 건축시설의 상세표준도 기반 BIM라이브러리(한국토지주택공사)

② BIM단가 상세설명서 활용방법

- 본 단가는 상기의 BIM라이브러리에 기준한 것으로, 제시된 기준이 당해공사의 시공규모 또는 현장여건 및 작업조건 등과 부합하지 않는 경우에는 BIM단가를 조정 산출하여 적용할 수 있다.
- BIM단가 상세설명서를 활용하여 수량정보 및 공사비 산출항목을 변경할 수 있으며, 공사비 산출항목의 변경시에는 본 단가집의 공종별 표준시장단가를 적용한다.

【기본산출변수 상세정보는 별첨자료 참고】

BC261.12025 옥내동관(일반배관 및 보온) / 유리솜보온재 / 동관 ø50mm, 보온두께 25mm이하	
코드	BC261.12025
명칭	옥내동관(일반배관 및 보온)
규격	유리솜보온재 / 동관 ø50mm, 보온두께 25mm이하
단위	m
적용단가(원)	29,764
노무비율(%)	93 %

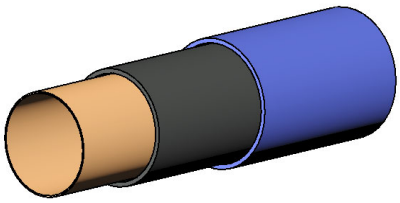

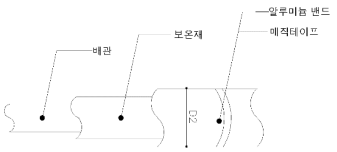

< 기본산출변수 >

산출변수	설명	변수값	단위	비고
LEN	배관길이	1	m	
D1	호칭지름	50	mm	
D2	바깥지름	53.98	mm	
T	두께	1.78	mm	
B	보온재두께	25	mm	

BC261.12025 옥내동관(일반배관 및 보온) / 유리솜보온재 / 동관 ø50mm, 보온두께 25mm이하							
< 공사비 산출 항목 >							
구분	품명/규격	단위	수량	단가	금액	표준시장단가 코드	비고
본체	동관옥내일반배관 D50mm	m	1	16,141	16,141	BC261.10000	
	관보온/유리솜 보온두께25mm이하,50r	m	1	13,328	13,328	DA561.10500	
	소계				29,469	[A]	
부대공	매직테이프 알루미늄밴드	sum	[A]의	1%	295	요율산출	
	소계				295	[B]	
합계					29,764	[A+B]	

< 객체단가 정의 및 해설 >

【단가정의】

① 이 단가는 자체추진고소작업대(시저형)을 사용하여 구리합금관의 옥내일반배관 및 보온을 기준한 것으로, 인서트(거푸집용 인서트), 지지철물 설치, 절단, 배관(가용접), 배관시험, 보온재 절단 및 설치, PVC보온테이프(매직테이프) 및 알루미늄 밴드마감 작업을 포함한다.

② 관접합, 슬리브 설치 비용은 제외되어 있다.

③ 재료비·운반비의 포함 및 제외 사항은 다음과 같다.

- 포함 : 마감재(매직테이프), 알루미늄밴드
- 제외 : 강관, 인서트, 지지철물, 관이음 부자재(엘보, 리듀서, 플랜지, 어댑터, 티 등), 보온재 재료비, 고소작업대의 이동을 위한 크레인 및 지게차 등 장비사용료

【적용기준】

① BIM라이브러리 정보

- 건축시설의 상세표준도 기반 BIM라이브러리(한국토지주택공사)

② BIM단가 상세설명서 활용방법

- 본 단가는 상기의 BIM라이브러리에 기준한 것으로, 제시된 기준이 당해공사의 시공규모 또는 현장여건 및 작업조건 등과 부합하지 않는 경우에는 BIM단가를 조정 산출하여 적용할 수 있다.
- BIM단가 상세설명서를 활용하여 수량정보 및 공사비 산출항목을 변경할 수 있으며, 공사비 산출항목의 변경시에는 본 단가집의 공종별 표준시장단가를 적용한다.

【기본산출변수 상세정보는 별첨자료 참고】

BC261.12050 옥내동관(일반배관 및 보온) / 유리솜보온재 / 동관 ø50mm, 보온두께 50mm이하	
코드	BC261.12050
명칭	옥내동관(일반배관 및 보온)
규격	유리솜보온재 / 동관 ø50mm, 보온두께 50mm이하
단위	m
적용단가(원)	36,637
노무비율(%)	94 %

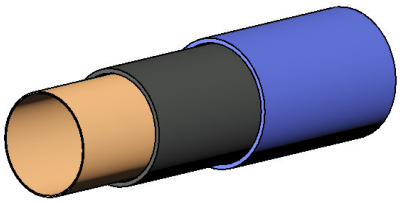

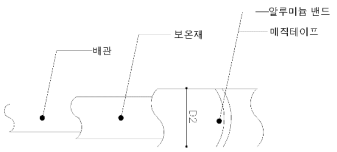

< 기본산출변수 >

산출변수	설명	변수값	단위	비고
LEN	배관길이	1	m	
D1	호칭지름	50	mm	
D2	바깥지름	53.98	mm	
T	두께	1.78	mm	
B	보온재두께	50	mm	

BC261.12050 옥내동관(일반배관 및 보온) / 유리솜보온재 / 동관 ø50mm, 보온두께 50mm이하							
< 공사비 산출 항목 >							
구분	품명/규격	단위	수량	단가	금액	표준시장단가 코드	비고
본체	동관옥내일반배관 D50mm	m	1	16,141	16,141	BC261.10000	
	관보온/유리솜 보온두께50mm이하,50r	m	1	20,133	20,133	DA761.10500	
	소계				36,274	[A]	
부대공	매직테이프 알루미늄밴드	sum	[A]의	1%	363	요율산출	
	소계				363	[B]	
합계					36,637	[A+B]	

< 객체단가 정의 및 해설 >

【단가정의】

① 이 단가는 자체추진고소작업대(시저형)을 사용하여 구리합금관의 옥내일반배관 및 보온을 기준한 것으로, 인서트(거푸집용 인서트), 지지철물 설치, 절단, 배관(가용접), 배관시험, 보온재 절단 및 설치, PVC보온테이프(매직테이프) 및 알루미늄 밴드마감 작업을 포함한다.

② 관접합, 슬리브 설치 비용은 제외되어 있다.

③ 재료비·운반비의 포함 및 제외 사항은 다음과 같다.

- 포함 : 마감재(매직테이프), 알루미늄밴드
- 제외 : 강관, 인서트, 지지철물, 관이음 부자재(엘보, 리듀서, 플랜지, 어댑터, 티 등), 보온재 재료비, 고소작업대의 이동을 위한 크레인 및 지게차 등 장비사용료

【적용기준】

① BIM라이브러리 정보

- 건축시설의 상세표준도 기반 BIM라이브러리(한국토지주택공사)

② BIM단가 상세설명서 활용방법

- 본 단가는 상기의 BIM라이브러리에 기준한 것으로, 제시된 기준이 당해공사의 시공규모 또는 현장여건 및 작업조건 등과 부합하지 않는 경우에는 BIM단가를 조정 산출하여 적용할 수 있다.
- BIM단가 상세설명서를 활용하여 수량정보 및 공사비 산출항목을 변경할 수 있으며, 공사비 산출항목의 변경시에는 본 단가집의 공종별 표준시장단가를 적용한다.

【기본산출변수 상세정보는 별첨자료 참고】

BC261.13025 옥내동관(일반배관 및 보온) / 발포폴리에틸렌보온재 / 동관 ø50mm, 보온두께 25mm이하	
코드	BC261.13025
명칭	옥내동관(일반배관 및 보온)
규격	발포폴리에틸렌보온재 / 동관 ø50mm, 보온두께 25mm이하
단위	m
적용단가(원)	26,885
노무비율(%)	92 %

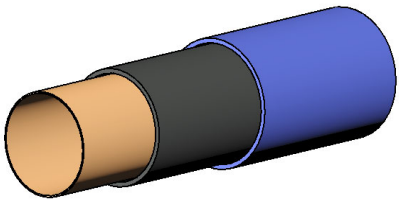

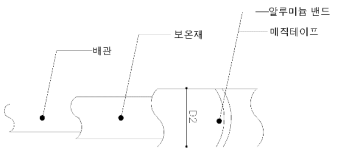

< 기본산출변수 >

산출변수	설명	변수값	단위	비고
LEN	배관길이	1	m	
D1	호칭지름	50	mm	
D2	바깥지름	53.98	mm	
T	두께	1.78	mm	
B	보온재두께	25	mm	

BC261.13025 옥내동관(일반배관 및 보온) / 발포폴리에틸렌보온재 / 동관 ø50mm, 보온두께 25mm이하							
< 공사비 산출 항목 >							
구분	품명/규격	단위	수량	단가	금액	표준시장단가 코드	비고
본체	동관옥내일반배관 D50mm	m	1	16,141	16,141	BC261.10000	
	관보온/발포폴리에틸렌보온재 보온두께	m	1	10,478	10,478	DA567.10500	
	소계				26,619	[A]	
부대공	매직테이프 알루미늄밴드	sum	[A]의	1%	266	요율산출	
	소계				266	[B]	
합계					26,885	[A+B]	

< 객체단가 정의 및 해설 >

【단가정의】

① 이 단가는 자체추진고소작업대(시저형)을 사용하여 구리합금관의 옥내일반배관 및 보온을 기준한 것으로, 인서트(거푸집용 인서트), 지지철물 설치, 절단, 배관(가용접), 배관시험, 보온재 절단 및 설치, PVC보온테이프(매직테이프) 및 알루미늄 밴드마감 작업을 포함한다.

② 관접합, 슬리브 설치 비용은 제외되어 있다.

③ 재료비·운반비의 포함 및 제외 사항은 다음과 같다.

- 포함 : 마감재(매직테이프), 알루미늄밴드
- 제외 : 강관, 인서트, 지지철물, 관이음 부자재(엘보, 리듀서, 플랜지, 어댑터, 티 등), 보온재 재료비, 고소작업대의 이동을 위한 크레인 및 지게차 등 장비사용료

【적용기준】

① BIM라이브러리 정보

- 건축시설의 상세표준도 기반 BIM라이브러리(한국토지주택공사)

② BIM단가 상세설명서 활용방법

- 본 단가는 상기의 BIM라이브러리에 기준한 것으로, 제시된 기준이 당해공사의 시공규모 또는 현장여건 및 작업조건 등과 부합하지 않는 경우에는 BIM단가를 조정 산출하여 적용할 수 있다.
- BIM단가 상세설명서를 활용하여 수량정보 및 공사비 산출항목을 변경할 수 있으며, 공사비 산출항목의 변경시에는 본 단가집의 공종별 표준시장단가를 적용한다.

【기본산출변수 상세정보는 별첨자료 참고】

BC261.13050 옥내동관(일반배관 및 보온) / 발포폴리에틸렌보온재 / 동관 ø50mm, 보온두께 50mm이하	
코드	BC261.13050
명칭	옥내동관(일반배관 및 보온)
규격	발포폴리에틸렌보온재 / 동관 ø50mm, 보온두께 50mm이하
단위	m
적용단가(원)	32,485
노무비율(%)	93 %

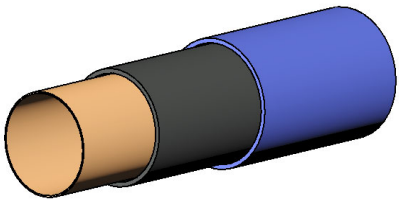

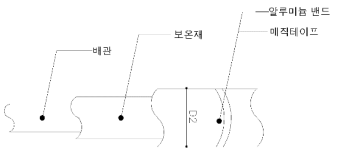

< 기본산출변수 >

산출변수	설명	변수값	단위	비고
LEN	배관길이	1	m	
D1	호칭지름	50	mm	
D2	바깥지름	53.98	mm	
T	두께	1.78	mm	
B	보온재두께	50	mm	

BC261.13050 옥내동관(일반배관 및 보온) / 발포폴리에틸렌보온재 / 동관 ø50mm, 보온두께 50mm이하							
< 공사비 산출 항목 >							
구분	품명/규격	단위	수량	단가	금액	표준시장단가 코드	비고
본체	동관옥내일반배관 D50mm	m	1	16,141	16,141	BC261.10000	
	관보온/발포폴리에틸렌보온재 보온두께	m	1	16,022	16,022	DA767.10500	
	소계				32,163	[A]	
부대공	매직테이프 알루미늄밴드	sum	[A]의	1%	322	요율산출	
	소계				322	[B]	
합계					32,485	[A+B]	

< 객체단가 정의 및 해설 >

【단가정의】

① 이 단가는 자체추진고소작업대(시저형)을 사용하여 구리합금관의 옥내일반배관 및 보온을 기준한 것으로, 인서트(거푸집용 인서트), 지지철물 설치, 절단, 배관(가용접), 배관시험, 보온재 절단 및 설치, PVC보온테이프(매직테이프) 및 알루미늄 밴드마감 작업을 포함한다.

② 관접합, 슬리브 설치 비용은 제외되어 있다.

③ 재료비·운반비의 포함 및 제외 사항은 다음과 같다.

- 포함 : 마감재(매직테이프), 알루미늄밴드
- 제외 : 강관, 인서트, 지지철물, 관이음 부자재(엘보, 리듀서, 플랜지, 어댑터, 티 등), 보온재 재료비, 고소작업대의 이동을 위한 크레인 및 지게차 등 장비사용료

【적용기준】

① BIM라이브러리 정보

- 건축시설의 상세표준도 기반 BIM라이브러리(한국토지주택공사)

② BIM단가 상세설명서 활용방법

- 본 단가는 상기의 BIM라이브러리에 기준한 것으로, 제시된 기준이 당해공사의 시공규모 또는 현장여건 및 작업조건 등과 부합하지 않는 경우에는 BIM단가를 조정 산출하여 적용할 수 있다.
- BIM단가 상세설명서를 활용하여 수량정보 및 공사비 산출항목을 변경할 수 있으며, 공사비 산출항목의 변경시에는 본 단가집의 공종별 표준시장단가를 적용한다.

【기본산출변수 상세정보는 별첨자료 참고】

BC271.11025 옥내동관(일반배관 및 보온) / 고무발포보온재 / 동관 ø65mm, 보온두께 25mm이하	
코드	BC271.11025
명칭	옥내동관(일반배관 및 보온)
규격	고무발포보온재 / 동관 ø65mm, 보온두께 25mm이하
단위	m
적용단가(원)	37,075
노무비율(%)	93 %

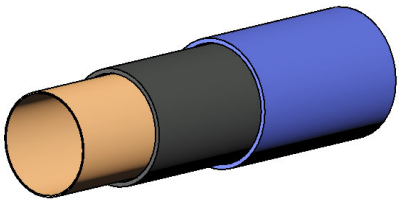

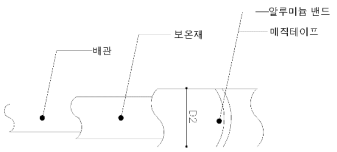

< 기본산출변수 >

산출변수	설명	변수값	단위	비고
LEN	배관길이	1	m	
D1	호칭지름	65	mm	
D2	바깥지름	66.68	mm	
T	두께	2.03	mm	
B	보온재두께	25	mm	

BC271.11025 옥내동관(일반배관 및 보온) / 고무발포보온재 / 동관 ø65mm, 보온두께 25mm이하							
< 공사비 산출 항목 >							
구분	품명/규격	단위	수량	단가	금액	표준시장단가 코드	비고
본체	동관옥내일반배관 D65mm	m	1	18,925	18,925	BC271.10000	
	관보온/고무발포보온재 보온두께25mm	m	1	17,783	17,783	DA578.10650	
	소계				36,708	[A]	
부대공	매직테이프 알루미늄밴드	sum	[A]의	1%	367	요율산출	
	소계				367	[B]	
합계					37,075	[A+B]	

< 객체단가 정의 및 해설 >

【단가정의】

① 이 단가는 자체추진고소작업대(시저형)을 사용하여 구리합금관의 옥내일반배관 및 보온을 기준한 것으로, 인서트(거푸집용 인서트), 지지철물 설치, 절단, 배관(가용접), 배관시험, 보온재 절단 및 설치, PVC보온테이프(매직테이프) 및 알루미늄 밴드마감 작업을 포함한다.

② 관접합, 슬리브 설치 비용은 제외되어 있다.

③ 재료비·운반비의 포함 및 제외 사항은 다음과 같다.

- 포함 : 마감재(매직테이프), 알루미늄밴드
- 제외 : 강관, 인서트, 지지철물, 관이음 부자재(엘보, 리듀서, 플랜지, 어댑터, 티 등), 보온재 재료비, 고소작업대의 이동을 위한 크레인 및 지게차 등 장비사용료

【적용기준】

① BIM라이브러리 정보

- 건축시설의 상세표준도 기반 BIM라이브러리(한국토지주택공사)

② BIM단가 상세설명서 활용방법

- 본 단가는 상기의 BIM라이브러리에 기준한 것으로, 제시된 기준이 당해공사의 시공규모 또는 현장여건 및 작업조건 등과 부합하지 않는 경우에는 BIM단가를 조정 산출하여 적용할 수 있다.
- BIM단가 상세설명서를 활용하여 수량정보 및 공사비 산출항목을 변경할 수 있으며, 공사비 산출항목의 변경시에는 본 단가집의 공종별 표준시장단가를 적용한다.

【기본산출변수 상세정보는 별첨자료 참고】

BC271.11050 옥내동관(일반배관 및 보온) / 고무발포보온재 / 동관 ø65mm, 보온두께 50mm이하	
코드	BC271.11050
명칭	옥내동관(일반배관 및 보온)
규격	고무발포보온재 / 동관 ø65mm, 보온두께 50mm이하
단위	m
적용단가(원)	43,435
노무비율(%)	94 %

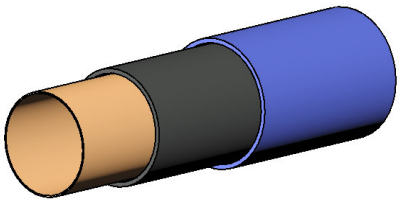

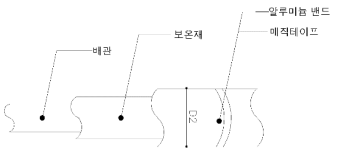

< 기본산출변수 >

산출변수	설명	변수값	단위	비고
LEN	배관길이	1	m	
D1	호칭지름	65	mm	
D2	바깥지름	66.68	mm	
T	두께	2.03	mm	
B	보온재두께	50	mm	

BC271.11050 옥내동관(일반배관 및 보온) / 고무발포보온재 / 동관 ø65mm, 보온두께 50mm이하							
< 공사비 산출 항목 >							
구분	품명/규격	단위	수량	단가	금액	표준시장단가 코드	비고
본체	동관옥내일반배관 D65mm	m	1	18,925	18,925	BC271.10000	
	관보온/고무발포보온재 보온두께50mm	m	1	24,080	24,080	DA778.10650	
	소계				43,005	[A]	
부대공	매직테이프 알루미늄밴드	sum	[A]의	1%	430	요율산출	
	소계				430	[B]	
합계					43,435	[A+B]	

< 객체단가 정의 및 해설 >

【단가정의】

① 이 단가는 자체추진고소작업대(시저형)을 사용하여 구리합금관의 옥내일반배관 및 보온을 기준한 것으로, 인서트(거푸집용 인서트), 지지철물 설치, 절단, 배관(가용접), 배관시험, 보온재 절단 및 설치, PVC보온테이프(매직테이프) 및 알루미늄 밴드마감 작업을 포함한다.

② 관접합, 슬리브 설치 비용은 제외되어 있다.

③ 재료비·운반비의 포함 및 제외 사항은 다음과 같다.

- 포함 : 마감재(매직테이프), 알루미늄밴드
- 제외 : 강관, 인서트, 지지철물, 관이음 부자재(엘보, 리듀서, 플랜지, 어댑터, 티 등), 보온재 재료비, 고소작업대의 이동을 위한 크레인 및 지게차 등 장비사용료

【적용기준】

① BIM라이브러리 정보

- 건축시설의 상세표준도 기반 BIM라이브러리(한국토지주택공사)

② BIM단가 상세설명서 활용방법

- 본 단가는 상기의 BIM라이브러리에 기준한 것으로, 제시된 기준이 당해공사의 시공규모 또는 현장여건 및 작업조건 등과 부합하지 않는 경우에는 BIM단가를 조정 산출하여 적용할 수 있다.
- BIM단가 상세설명서를 활용하여 수량정보 및 공사비 산출항목을 변경할 수 있으며, 공사비 산출항목의 변경시에는 본 단가집의 공종별 표준시장단가를 적용한다.

【기본산출변수 상세정보는 별첨자료 참고】

BC271.12025 옥내동관(일반배관 및 보온) / 유리솜보온재 / 동관 ø65mm, 보온두께 25mm이하	
코드	BC271.12025
명칭	옥내동관(일반배관 및 보온)
규격	유리솜보온재 / 동관 ø65mm, 보온두께 25mm이하
단위	m
적용단가(원)	35,280
노무비율(%)	93 %

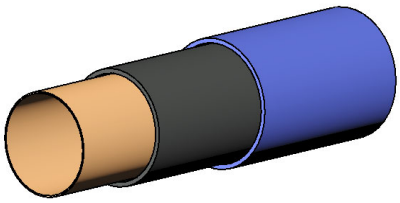

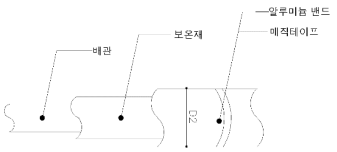

< 기본산출변수 >

산출변수	설명	변수값	단위	비고
LEN	배관길이	1	m	
D1	호칭지름	65	mm	
D2	바깥지름	66.68	mm	
T	두께	2.03	mm	
B	보온재두께	25	mm	

BC271.12025 옥내동관(일반배관 및 보온) / 유리솜보온재 / 동관 ø65mm, 보온두께 25mm이하							
< 공사비 산출 항목 >							
구분	품명/규격	단위	수량	단가	금액	표준시장단가 코드	비고
본체	동관옥내일반배관 D65mm	m	1	18,925	18,925	BC271.10000	
	관보온/유리솜 보온두께25mm이하,65r	m	1	16,006	16,006	DA571.10650	
	소계				34,931	[A]	
부대공	매직테이프 알루미늄밴드	sum	[A]의	1%	349	요율산출	
	소계				349	[B]	
합계					35,280	[A+B]	

< 객체단가 정의 및 해설 >

【단가정의】

① 이 단가는 자체추진고소작업대(시저형)을 사용하여 구리합금관의 옥내일반배관 및 보온을 기준한 것으로, 인서트(거푸집용 인서트), 지지철물 설치, 절단, 배관(가용접), 배관시험, 보온재 절단 및 설치, PVC보온테이프(매직테이프) 및 알루미늄 밴드마감 작업을 포함한다.

② 관접합, 슬리브 설치 비용은 제외되어 있다.

③ 재료비·운반비의 포함 및 제외 사항은 다음과 같다.

- 포함 : 마감재(매직테이프), 알루미늄밴드
- 제외 : 강관, 인서트, 지지철물, 관이음 부자재(엘보, 리듀서, 플랜지, 어댑터, 티 등), 보온재 재료비, 고소작업대의 이동을 위한 크레인 및 지게차 등 장비사용료

【적용기준】

① BIM라이브러리 정보

- 건축시설의 상세표준도 기반 BIM라이브러리(한국토지주택공사)

② BIM단가 상세설명서 활용방법

- 본 단가는 상기의 BIM라이브러리에 기준한 것으로, 제시된 기준이 당해공사의 시공규모 또는 현장여건 및 작업조건 등과 부합하지 않는 경우에는 BIM단가를 조정 산출하여 적용할 수 있다.
- BIM단가 상세설명서를 활용하여 수량정보 및 공사비 산출항목을 변경할 수 있으며, 공사비 산출항목의 변경시에는 본 단가집의 공종별 표준시장단가를 적용한다.

【기본산출변수 상세정보는 별첨자료 참고】

BC271.12050 옥내동관(일반배관 및 보온) / 유리솜보온재 / 동관 ø65mm, 보온두께 50mm이하	
코드	BC271.12050
명칭	옥내동관(일반배관 및 보온)
규격	유리솜보온재 / 동관 ø65mm, 보온두께 50mm이하
단위	m
적용단가(원)	41,003
노무비율(%)	93 %

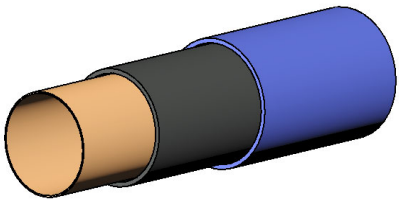

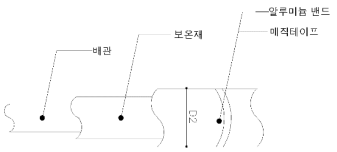

< 기본산출변수 >

산출변수	설명	변수값	단위	비고
LEN	배관길이	1	m	
D1	호칭지름	65	mm	
D2	바깥지름	66.68	mm	
T	두께	2.03	mm	
B	보온재두께	50	mm	

BC271.12050 옥내동관(일반배관 및 보온) / 유리솜보온재 / 동관 ø65mm, 보온두께 50mm이하							
< 공사비 산출 항목 >							
구분	품명/규격	단위	수량	단가	금액	표준시장단가 코드	비고
본체	동관옥내일반배관 D65mm	m	1	18,925	18,925	BC271.10000	
	관보온/유리솜 보온두께50mm이하,65r	m	1	21,672	21,672	DA771.10650	
	소계				40,597	[A]	
부대공	매직테이프 알루미늄밴드	sum	[A]의	1%	406	요율산출	
	소계				406	[B]	
합계					41,003	[A+B]	

< 객체단가 정의 및 해설 >

【단가정의】

① 이 단가는 자체추진고소작업대(시저형)을 사용하여 구리합금관의 옥내일반배관 및 보온을 기준한 것으로, 인서트(거푸집용 인서트), 지지철물 설치, 절단, 배관(가용접), 배관시험, 보온재 절단 및 설치, PVC보온테이프(매직테이프) 및 알루미늄 밴드마감 작업을 포함한다.

② 관접합, 슬리브 설치 비용은 제외되어 있다.

③ 재료비·운반비의 포함 및 제외 사항은 다음과 같다.

- 포함 : 마감재(매직테이프), 알루미늄밴드
- 제외 : 강관, 인서트, 지지철물, 관이음 부자재(엘보, 리듀서, 플랜지, 어댑터, 티 등), 보온재 재료비, 고소작업대의 이동을 위한 크레인 및 지게차 등 장비사용료

【적용기준】

① BIM라이브러리 정보

- 건축시설의 상세표준도 기반 BIM라이브러리(한국토지주택공사)

② BIM단가 상세설명서 활용방법

- 본 단가는 상기의 BIM라이브러리에 기준한 것으로, 제시된 기준이 당해공사의 시공규모 또는 현장여건 및 작업조건 등과 부합하지 않는 경우에는 BIM단가를 조정 산출하여 적용할 수 있다.
- BIM단가 상세설명서를 활용하여 수량정보 및 공사비 산출항목을 변경할 수 있으며, 공사비 산출항목의 변경시에는 본 단가집의 공종별 표준시장단가를 적용한다.

【기본산출변수 상세정보는 별첨자료 참고】

BC271.13025 옥내동관(일반배관 및 보온) / 발포폴리에틸렌보온재 / 동관 ø65mm, 보온두께 25mm이하	
코드	BC271.13025
명칭	옥내동관(일반배관 및 보온)
규격	발포폴리에틸렌보온재 / 동관 ø65mm, 보온두께 25mm이하
단위	m
적용단가(원)	31,886
노무비율(%)	93 %

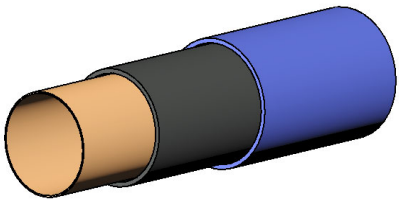

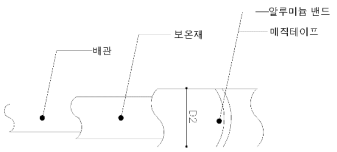

< 기본산출변수 >

산출변수	설명	변수값	단위	비고
LEN	배관길이	1	m	
D1	호칭지름	65	mm	
D2	바깥지름	66.68	mm	
T	두께	2.03	mm	
B	보온재두께	25	mm	

BC271.13025 옥내동관(일반배관 및 보온) / 발포폴리에틸렌보온재 / 동관 ø65mm, 보온두께 25mm이하							
< 공사비 산출 항목 >							
구분	품명/규격	단위	수량	단가	금액	표준시장단가 코드	비고
본체	동관옥내일반배관 D65mm	m	1	18,925	18,925	BC271.10000	
	관보온/발포폴리에틸렌보온재 보온두께	m	1	12,645	12,645	DA577.10650	
	소계				31,570	[A]	
부대공	매직테이프 알루미늄밴드	sum	[A]의	1%	316	요율산출	
	소계				316	[B]	
합계					31,886	[A+B]	

< 객체단가 정의 및 해설 >

【단가정의】

① 이 단가는 자체추진고소작업대(시저형)을 사용하여 구리합금관의 옥내일반배관 및 보온을 기준한 것으로, 인서트(거푸집용 인서트), 지지철물 설치, 절단, 배관(가용접), 배관시험, 보온재 절단 및 설치, PVC보온테이프(매직테이프) 및 알루미늄 밴드마감 작업을 포함한다.

② 관접합, 슬리브 설치 비용은 제외되어 있다.

③ 재료비·운반비의 포함 및 제외 사항은 다음과 같다.

- 포함 : 마감재(매직테이프), 알루미늄밴드
- 제외 : 강관, 인서트, 지지철물, 관이음 부자재(엘보, 리듀서, 플랜지, 어댑터, 티 등), 보온재 재료비, 고소작업대의 이동을 위한 크레인 및 지게차 등 장비사용료

【적용기준】

① BIM라이브러리 정보

- 건축시설의 상세표준도 기반 BIM라이브러리(한국토지주택공사)

② BIM단가 상세설명서 활용방법

- 본 단가는 상기의 BIM라이브러리에 기준한 것으로, 제시된 기준이 당해공사의 시공규모 또는 현장여건 및 작업조건 등과 부합하지 않는 경우에는 BIM단가를 조정 산출하여 적용할 수 있다.
- BIM단가 상세설명서를 활용하여 수량정보 및 공사비 산출항목을 변경할 수 있으며, 공사비 산출항목의 변경시에는 본 단가집의 공종별 표준시장단가를 적용한다.

【기본산출변수 상세정보는 별첨자료 참고】

BC271.13050 옥내동관(일반배관 및 보온) / 발포폴리에틸렌보온재 / 동관 ø65mm, 보온두께 50mm이하	
코드	BC271.13050
명칭	옥내동관(일반배관 및 보온)
규격	발포폴리에틸렌보온재 / 동관 ø65mm, 보온두께 50mm이하
단위	m
적용단가(원)	36,463
노무비율(%)	93 %

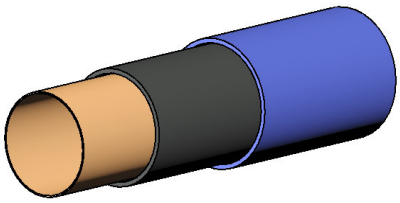

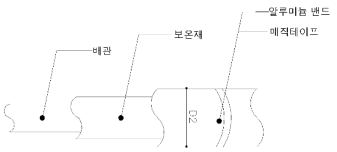

< 기본산출변수 >

산출변수	설명	변수값	단위	비고
LEN	배관길이	1	m	
D1	호칭지름	65	mm	
D2	바깥지름	66.68	mm	
T	두께	2.03	mm	
B	보온재두께	50	mm	

BC271.13050 옥내동관(일반배관 및 보온) / 발포폴리에틸렌보온재 / 동관 ø65mm, 보온두께 50mm이하							
< 공사비 산출 항목 >							
구분	품명/규격	단위	수량	단가	금액	표준시장단가 코드	비고
본체	동관옥내일반배관 D65mm	m	1	18,925	18,925	BC271.10000	
	관보온/발포폴리에틸렌보온재 보온두께	m	1	17,177	17,177	DA777.10650	
	소계				36,102	[A]	
부대공	매직테이프 알루미늄밴드	sum	[A]의	1%	361	요율산출	
	소계				361	[B]	
합계					36,463	[A+B]	

< 객체단가 정의 및 해설 >

【단가정의】

① 이 단가는 자체추진고소작업대(시저형)을 사용하여 구리합금관의 옥내일반배관 및 보온을 기준한 것으로, 인서트(거푸집용 인서트), 지지철물 설치, 절단, 배관(가용접), 배관시험, 보온재 절단 및 설치, PVC보온테이프(매직테이프) 및 알루미늄 밴드마감 작업을 포함한다.

② 관접합, 슬리브 설치 비용은 제외되어 있다.

③ 재료비·운반비의 포함 및 제외 사항은 다음과 같다.

- 포함 : 마감재(매직테이프), 알루미늄밴드
- 제외 : 강관, 인서트, 지지철물, 관이음 부자재(엘보, 리듀서, 플랜지, 어댑터, 티 등), 보온재 재료비, 고소작업대의 이동을 위한 크레인 및 지게차 등 장비사용료

【적용기준】

① BIM라이브러리 정보

- 건축시설의 상세표준도 기반 BIM라이브러리(한국토지주택공사)

② BIM단가 상세설명서 활용방법

- 본 단가는 상기의 BIM라이브러리에 기준한 것으로, 제시된 기준이 당해공사의 시공규모 또는 현장여건 및 작업조건 등과 부합하지 않는 경우에는 BIM단가를 조정 산출하여 적용할 수 있다.
- BIM단가 상세설명서를 활용하여 수량정보 및 공사비 산출항목을 변경할 수 있으며, 공사비 산출항목의 변경시에는 본 단가집의 공종별 표준시장단가를 적용한다.

【기본산출변수 상세정보는 별첨자료 참고】

BC281.11025 옥내동관(일반배관 및 보온) / 고무발포보온재 / 동관 ø80mm, 보온두께 25mm이하	
코드	BC281.11025
명칭	옥내동관(일반배관 및 보온)
규격	고무발포보온재 / 동관 ø80mm, 보온두께 25mm이하
단위	m
적용단가(원)	45,029
노무비율(%)	93 %

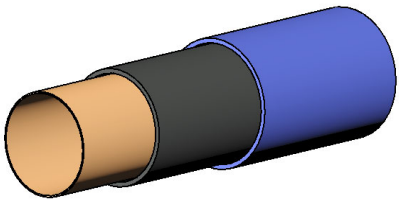

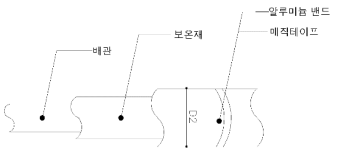

< 기본산출변수 >

산출변수	설명	변수값	단위	비고
LEN	배관길이	1	m	
D1	호칭지름	80	mm	
D2	바깥지름	79.38	mm	
T	두께	2.29	mm	
B	보온재두께	25	mm	

BC281.11025 옥내동관(일반배관 및 보온) / 고무발포보온재 / 동관 ø80mm, 보온두께 25mm이하							
< 공사비 산출 항목 >							
구분	품명/규격	단위	수량	단가	금액	표준시장단가 코드	비고
본체	동관옥내일반배관 D80mm	m	1	23,774	23,774	BC281.10000	
	관보온/고무발포보온재 보온두께25mm	m	1	20,809	20,809	DA588.10800	
	소계				44,583	[A]	
부대공	매직테이프 알루미늄밴드	sum	[A]의	1%	446	요율산출	
	소계				446	[B]	
합계					45,029	[A+B]	

< 객체단가 정의 및 해설 >

【단가정의】

① 이 단가는 자체추진고소작업대(시저형)을 사용하여 구리합금관의 옥내일반배관 및 보온을 기준한 것으로, 인서트(거푸집용 인서트), 지지철물 설치, 절단, 배관(가용접), 배관시험, 보온재 절단 및 설치, PVC보온테이프(매직테이프) 및 알루미늄 밴드마감 작업을 포함한다.

② 관접합, 슬리브 설치 비용은 제외되어 있다.

③ 재료비·운반비의 포함 및 제외 사항은 다음과 같다.

- 포함 : 마감재(매직테이프), 알루미늄밴드
- 제외 : 강관, 인서트, 지지철물, 관이음 부자재(엘보, 리듀서, 플랜지, 어댑터, 티 등), 보온재 재료비, 고소작업대의 이동을 위한 크레인 및 지게차 등 장비사용료

【적용기준】

① BIM라이브러리 정보

- 건축시설의 상세표준도 기반 BIM라이브러리(한국토지주택공사)

② BIM단가 상세설명서 활용방법

- 본 단가는 상기의 BIM라이브러리에 기준한 것으로, 제시된 기준이 당해공사의 시공규모 또는 현장여건 및 작업조건 등과 부합하지 않는 경우에는 BIM단가를 조정 산출하여 적용할 수 있다.
- BIM단가 상세설명서를 활용하여 수량정보 및 공사비 산출항목을 변경할 수 있으며, 공사비 산출항목의 변경시에는 본 단가집의 공종별 표준시장단가를 적용한다.

【기본산출변수 상세정보는 별첨자료 참고】

BC281.11050 옥내동관(일반배관 및 보온) / 고무발포보온재 / 동관 ø80mm, 보온두께 50mm이하	
코드	BC281.11050
명칭	옥내동관(일반배관 및 보온)
규격	고무발포보온재 / 동관 ø80mm, 보온두께 50mm이하
단위	m
적용단가(원)	51,798
노무비율(%)	94 %

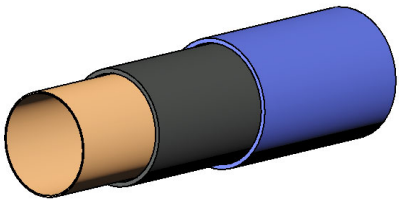

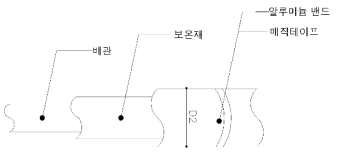

< 기본산출변수 >

산출변수	설명	변수값	단위	비고
LEN	배관길이	1	m	
D1	호칭지름	80	mm	
D2	바깥지름	79.38	mm	
T	두께	2.29	mm	
B	보온재두께	50	mm	

BC281.11050 옥내동관(일반배관 및 보온) / 고무발포보온재 / 동관 ø80mm, 보온두께 50mm이하							
< 공사비 산출 항목 >							
구분	품명/규격	단위	수량	단가	금액	표준시장단가 코드	비고
본체	동관옥내일반배관 D80mm	m	1	23,774	23,774	BC281.10000	
	관보온/고무발포보온재 보온두께50mm	m	1	27,511	27,511	DA788.10800	
	소계				51,285	[A]	
부대공	매직테이프 알루미늄밴드	sum	[A]의	1%	513	요율산출	
	소계				513	[B]	
합계					51,798	[A+B]	

< 객체단가 정의 및 해설 >

【단가정의】

① 이 단가는 자체추진고소작업대(시저형)을 사용하여 구리합금관의 옥내일반배관 및 보온을 기준한 것으로, 인서트(거푸집용 인서트), 지지철물 설치, 절단, 배관(가용접), 배관시험, 보온재 절단 및 설치, PVC보온테이프(매직테이프) 및 알루미늄 밴드마감 작업을 포함한다.

② 관접합, 슬리브 설치 비용은 제외되어 있다.

③ 재료비·운반비의 포함 및 제외 사항은 다음과 같다.

- 포함 : 마감재(매직테이프), 알루미늄밴드
- 제외 : 강관, 인서트, 지지철물, 관이음 부자재(엘보, 리듀서, 플랜지, 어댑터, 티 등), 보온재 재료비, 고소작업대의 이동을 위한 크레인 및 지게차 등 장비사용료

【적용기준】

① BIM라이브러리 정보

- 건축시설의 상세표준도 기반 BIM라이브러리(한국토지주택공사)

② BIM단가 상세설명서 활용방법

- 본 단가는 상기의 BIM라이브러리에 기준한 것으로, 제시된 기준이 당해공사의 시공규모 또는 현장여건 및 작업조건 등과 부합하지 않는 경우에는 BIM단가를 조정 산출하여 적용할 수 있다.
- BIM단가 상세설명서를 활용하여 수량정보 및 공사비 산출항목을 변경할 수 있으며, 공사비 산출항목의 변경시에는 본 단가집의 공종별 표준시장단가를 적용한다.

【기본산출변수 상세정보는 별첨자료 참고】

BC281.12025 옥내동관(일반배관 및 보온) / 유리솜보온재 / 동관 ø80mm, 보온두께 25mm이하	
코드	BC281.12025
명칭	옥내동관(일반배관 및 보온)
규격	유리솜보온재 / 동관 ø80mm, 보온두께 25mm이하
단위	m
적용단가(원)	42,927
노무비율(%)	93 %

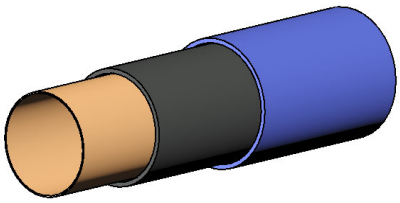

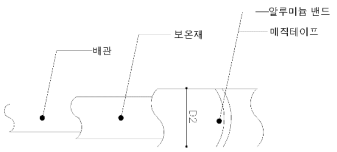

< 기본산출변수 >

산출변수	설명	변수값	단위	비고
LEN	배관길이	1	m	
D1	호칭지름	80	mm	
D2	바깥지름	79.38	mm	
T	두께	2.29	mm	
B	보온재두께	25	mm	

BC281.12025 옥내동관(일반배관 및 보온) / 유리솜보온재 / 동관 ø80mm, 보온두께 25mm이하							
< 공사비 산출 항목 >							
구분	품명/규격	단위	수량	단가	금액	표준시장단가 코드	비고
본체	동관옥내일반배관 D80mm	m	1	23,774	23,774	BC281.10000	
	관보온/유리솜 보온두께25mm이하,80r	m	1	18,728	18,728	DA581.10800	
	소계				42,502	[A]	
부대공	매직테이프 알루미늄밴드	sum	[A]의	1%	425	요율산출	
	소계				425	[B]	
합계					42,927	[A+B]	

< 객체단가 정의 및 해설 >

【단가정의】

① 이 단가는 자체추진고소작업대(시저형)을 사용하여 구리합금관의 옥내일반배관 및 보온을 기준한 것으로, 인서트(거푸집용 인서트), 지지철물 설치, 절단, 배관(가용접), 배관시험, 보온재 절단 및 설치, PVC보온테이프(매직테이프) 및 알루미늄 밴드마감 작업을 포함한다.

② 관접합, 슬리브 설치 비용은 제외되어 있다.

③ 재료비·운반비의 포함 및 제외 사항은 다음과 같다.

- 포함 : 마감재(매직테이프), 알루미늄밴드
- 제외 : 강관, 인서트, 지지철물, 관이음 부자재(엘보, 리듀서, 플랜지, 어댑터, 티 등), 보온재 재료비, 고소작업대의 이동을 위한 크레인 및 지게차 등 장비사용료

【적용기준】

① BIM라이브러리 정보

- 건축시설의 상세표준도 기반 BIM라이브러리(한국토지주택공사)

② BIM단가 상세설명서 활용방법

- 본 단가는 상기의 BIM라이브러리에 기준한 것으로, 제시된 기준이 당해공사의 시공규모 또는 현장여건 및 작업조건 등과 부합하지 않는 경우에는 BIM단가를 조정 산출하여 적용할 수 있다.
- BIM단가 상세설명서를 활용하여 수량정보 및 공사비 산출항목을 변경할 수 있으며, 공사비 산출항목의 변경시에는 본 단가집의 공종별 표준시장단가를 적용한다.

【기본산출변수 상세정보는 별첨자료 참고】

BC281.12050 옥내동관(일반배관 및 보온) / 유리솜보온재 / 동관 ø80mm, 보온두께 50mm이하	
코드	BC281.12050
명칭	옥내동관(일반배관 및 보온)
규격	유리솜보온재 / 동관 ø80mm, 보온두께 50mm이하
단위	m
적용단가(원)	49,016
노무비율(%)	93 %

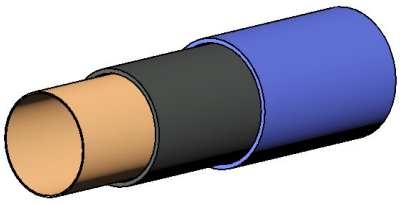

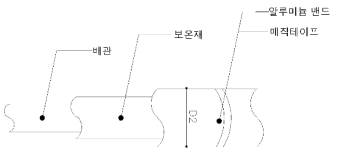

< 기본산출변수 >

산출변수	설명	변수값	단위	비고
LEN	배관길이	1	m	
D1	호칭지름	80	mm	
D2	바깥지름	79.38	mm	
T	두께	2.29	mm	
B	보온재두께	50	mm	

BC281.12050 옥내동관(일반배관 및 보온) / 유리솜보온재 / 동관 ø80mm, 보온두께 50mm이하							
< 공사비 산출 항목 >							
구분	품명/규격	단위	수량	단가	금액	표준시장단가 코드	비고
본체	동관옥내일반배관 D80mm	m	1	23,774	23,774	BC281.10000	
	관보온/유리솜 보온두께50mm이하,80r	m	1	24,757	24,757	DA781.10800	
	소계				48,531	[A]	
부대공	매직테이프 알루미늄밴드	sum	[A]의	1%	485	요율산출	
	소계				485	[B]	
합계					49,016	[A+B]	

< 객체단가 정의 및 해설 >

【단가정의】

① 이 단가는 자체추진고소작업대(시저형)을 사용하여 구리합금관의 옥내일반배관 및 보온을 기준한 것으로, 인서트(거푸집용 인서트), 지지철물 설치, 절단, 배관(가용접), 배관시험, 보온재 절단 및 설치, PVC보온테이프(매직테이프) 및 알루미늄 밴드마감 작업을 포함한다.

② 관접합, 슬리브 설치 비용은 제외되어 있다.

③ 재료비·운반비의 포함 및 제외 사항은 다음과 같다.

- 포함 : 마감재(매직테이프), 알루미늄밴드
- 제외 : 강관, 인서트, 지지철물, 관이음 부자재(엘보, 리듀서, 플랜지, 어댑터, 티 등), 보온재 재료비, 고소작업대의 이동을 위한 크레인 및 지게차 등 장비사용료

【적용기준】

① BIM라이브러리 정보

- 건축시설의 상세표준도 기반 BIM라이브러리(한국토지주택공사)

② BIM단가 상세설명서 활용방법

- 본 단가는 상기의 BIM라이브러리에 기준한 것으로, 제시된 기준이 당해공사의 시공규모 또는 현장여건 및 작업조건 등과 부합하지 않는 경우에는 BIM단가를 조정 산출하여 적용할 수 있다.
- BIM단가 상세설명서를 활용하여 수량정보 및 공사비 산출항목을 변경할 수 있으며, 공사비 산출항목의 변경시에는 본 단가집의 공종별 표준시장단가를 적용한다.

【기본산출변수 상세정보는 별첨자료 참고】

BC281.13025 옥내동관(일반배관 및 보온) / 발포폴리에틸렌보온재 / 동관 ø80mm, 보온두께 25mm이하	
코드	BC281.13025
명칭	옥내동관(일반배관 및 보온)
규격	발포폴리에틸렌보온재 / 동관 ø80mm, 보온두께 25mm이하
단위	m
적용단가(원)	39,023
노무비율(%)	92 %

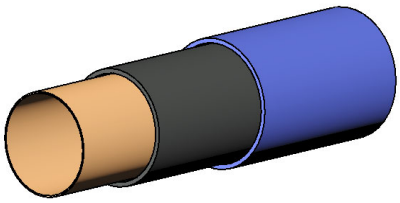

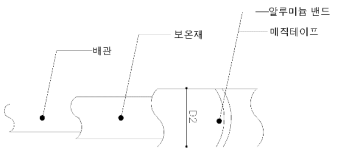

< 기본산출변수 >

산출변수	설명	변수값	단위	비고
LEN	배관길이	1	m	
D1	호칭지름	80	mm	
D2	바깥지름	79.38	mm	
T	두께	2.29	mm	
B	보온재두께	25	mm	

BC281.13025 옥내동관(일반배관 및 보온) / 발포폴리에틸렌보온재 / 동관 ø80mm, 보온두께 25mm이하							
< 공사비 산출 항목 >							
구분	품명/규격	단위	수량	단가	금액	표준시장단가 코드	비고
본체	동관옥내일반배관 D80mm	m	1	23,774	23,774	BC281.10000	
	관보온/발포폴리에틸렌보온재 보온두께	m	1	14,863	14,863	DA587.10800	
	소계				38,637	[A]	
부대공	매직테이프 알루미늄밴드	sum	[A]의	1%	386	요율산출	
	소계				386	[B]	
합계					39,023	[A+B]	

< 객체단가 정의 및 해설 >

【단가정의】

① 이 단가는 자체추진고소작업대(시저형)을 사용하여 구리합금관의 옥내일반배관 및 보온을 기준한 것으로, 인서트(거푸집용 인서트), 지지철물 설치, 절단, 배관(가용접), 배관시험, 보온재 절단 및 설치, PVC보온테이프(매직테이프) 및 알루미늄 밴드마감 작업을 포함한다.

② 관접합, 슬리브 설치 비용은 제외되어 있다.

③ 재료비·운반비의 포함 및 제외 사항은 다음과 같다.

- 포함 : 마감재(매직테이프), 알루미늄밴드
- 제외 : 강관, 인서트, 지지철물, 관이음 부자재(엘보, 리듀서, 플랜지, 어댑터, 티 등), 보온재 재료비, 고소작업대의 이동을 위한 크레인 및 지게차 등 장비사용료

【적용기준】

① BIM라이브러리 정보

- 건축시설의 상세표준도 기반 BIM라이브러리(한국토지주택공사)

② BIM단가 상세설명서 활용방법

- 본 단가는 상기의 BIM라이브러리에 기준한 것으로, 제시된 기준이 당해공사의 시공규모 또는 현장여건 및 작업조건 등과 부합하지 않는 경우에는 BIM단가를 조정 산출하여 적용할 수 있다.
- BIM단가 상세설명서를 활용하여 수량정보 및 공사비 산출항목을 변경할 수 있으며, 공사비 산출항목의 변경시에는 본 단가집의 공종별 표준시장단가를 적용한다.

【기본산출변수 상세정보는 별첨자료 참고】

BC281.13050 옥내동관(일반배관 및 보온) / 발포폴리에틸렌보온재 / 동관 ø80mm, 보온두께 50mm이하	
코드	BC281.13050
명칭	옥내동관(일반배관 및 보온)
규격	발포폴리에틸렌보온재 / 동관 ø80mm, 보온두께 50mm이하
단위	m
적용단가(원)	43,808
노무비율(%)	93 %

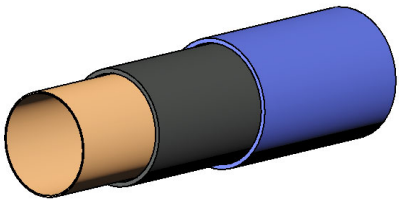

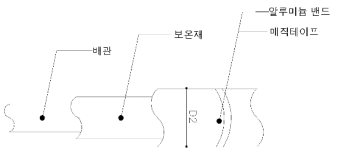

< 기본산출변수 >

산출변수	설명	변수값	단위	비고
LEN	배관길이	1	m	
D1	호칭지름	80	mm	
D2	바깥지름	79.38	mm	
T	두께	2.29	mm	
B	보온재두께	50	mm	

BC281.13050 옥내동관(일반배관 및 보온) / 발포폴리에틸렌보온재 / 동관 ø80mm, 보온두께 50mm이하							
< 공사비 산출 항목 >							
구분	품명/규격	단위	수량	단가	금액	표준시장단가 코드	비고
본체	동관옥내일반배관 D80mm	m	1	23,774	23,774	BC281.10000	
	관보온/발포폴리에틸렌보온재 보온두께	m	1	19,600	19,600	DA787.10800	
	소계				43,374	[A]	
부대공	매직테이프 알루미늄밴드	sum	[A]의	1%	434	요율산출	
	소계				434	[B]	
합계					43,808	[A+B]	

< 객체단가 정의 및 해설 >

【단가정의】

① 이 단가는 자체추진고소작업대(시저형)을 사용하여 구리합금관의 옥내일반배관 및 보온을 기준한 것으로, 인서트(거푸집용 인서트), 지지철물 설치, 절단, 배관(가용접), 배관시험, 보온재 절단 및 설치, PVC보온테이프(매직테이프) 및 알루미늄 밴드마감 작업을 포함한다.

② 관접합, 슬리브 설치 비용은 제외되어 있다.

③ 재료비·운반비의 포함 및 제외 사항은 다음과 같다.

- 포함 : 마감재(매직테이프), 알루미늄밴드
- 제외 : 강관, 인서트, 지지철물, 관이음 부자재(엘보, 리듀서, 플랜지, 어댑터, 티 등), 보온재 재료비, 고소작업대의 이동을 위한 크레인 및 지게차 등 장비사용료

【적용기준】

① BIM라이브러리 정보

- 건축시설의 상세표준도 기반 BIM라이브러리(한국토지주택공사)

② BIM단가 상세설명서 활용방법

- 본 단가는 상기의 BIM라이브러리에 기준한 것으로, 제시된 기준이 당해공사의 시공규모 또는 현장여건 및 작업조건 등과 부합하지 않는 경우에는 BIM단가를 조정 산출하여 적용할 수 있다.
- BIM단가 상세설명서를 활용하여 수량정보 및 공사비 산출항목을 변경할 수 있으며, 공사비 산출항목의 변경시에는 본 단가집의 공종별 표준시장단가를 적용한다.

【기본산출변수 상세정보는 별첨자료 참고】

BD211.11025 옥내동관(일반배관 및 보온) / 고무발포보온재 / 동관 ø100mm, 보온두께 25mm이하	
코드	BD211.11025
명칭	옥내동관(일반배관 및 보온)
규격	고무발포보온재 / 동관 ø100mm, 보온두께 25mm이하
단위	m
적용단가(원)	57,778
노무비율(%)	93 %

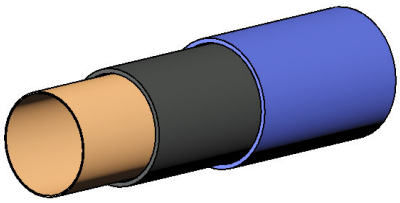

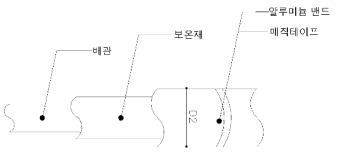

< 기본산출변수 >

산출변수	설명	변수값	단위	비고
LEN	배관길이	1	m	
D1	호칭지름	100	mm	
D2	바깥지름	104.78	mm	
T	두께	2.79	mm	
B	보온재두께	25	mm	

BD211.11025 옥내동관(일반배관 및 보온) / 고무발포보온재 / 동관 ø100mm, 보온두께 25mm이하							
< 공사비 산출 항목 >							
구분	품명/규격	단위	수량	단가	금액	표준시장단가 코드	비고
본체	동관옥내일반배관 D100mm	m	1	32,212	32,212	BD211.10000	
	관보온/고무발포보온재 보온두께25mm	m	1	24,994	24,994	DB518.11000	
	소계				57,206	[A]	
부대공	매직테이프 알루미늄밴드	sum	[A]의	1%	572	요율산출	
	소계				572	[B]	
합계					57,778	[A+B]	

< 객체단가 정의 및 해설 >

【단가정의】

① 이 단가는 자체추진고소작업대(시저형)을 사용하여 구리합금관의 옥내일반배관 및 보온을 기준한 것으로, 인서트(거푸집용 인서트), 지지철물 설치, 절단, 배관(가용접), 배관시험, 보온재 절단 및 설치, PVC보온테이프(매직테이프) 및 알루미늄 밴드마감 작업을 포함한다.

② 관접합, 슬리브 설치 비용은 제외되어 있다.

③ 재료비·운반비의 포함 및 제외 사항은 다음과 같다.

- 포함 : 마감재(매직테이프), 알루미늄밴드
- 제외 : 강관, 인서트, 지지철물, 관이음 부자재(엘보, 리듀서, 플랜지, 어댑터, 티 등), 보온재 재료비, 고소작업대의 이동을 위한 크레인 및 지게차 등 장비사용료

【적용기준】

① BIM라이브러리 정보

- 건축시설의 상세표준도 기반 BIM라이브러리(한국토지주택공사)

② BIM단가 상세설명서 활용방법

- 본 단가는 상기의 BIM라이브러리에 기준한 것으로, 제시된 기준이 당해공사의 시공규모 또는 현장여건 및 작업조건 등과 부합하지 않는 경우에는 BIM단가를 조정 산출하여 적용할 수 있다.
- BIM단가 상세설명서를 활용하여 수량정보 및 공사비 산출항목을 변경할 수 있으며, 공사비 산출항목의 변경시에는 본 단가집의 공종별 표준시장단가를 적용한다.

【기본산출변수 상세정보는 별첨자료 참고】

BD211.11050 옥내동관(일반배관 및 보온) / 고무발포보온재 / 동관 ø100mm, 보온두께 50mm이하	
코드	BD211.11050
명칭	옥내동관(일반배관 및 보온)
규격	고무발포보온재 / 동관 ø100mm, 보온두께 50mm이하
단위	m
적용단가(원)	64,136
노무비율(%)	93 %

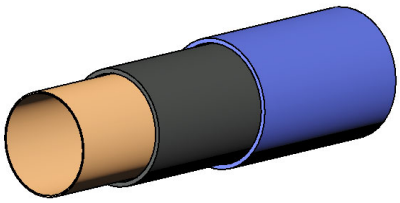

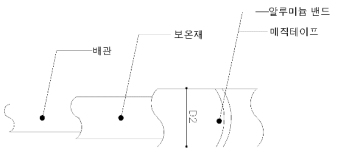

< 기본산출변수 >

산출변수	설명	변수값	단위	비고
LEN	배관길이	1	m	
D1	호칭지름	100	mm	
D2	바깥지름	104.78	mm	
T	두께	2.79	mm	
B	보온재두께	50	mm	

BD211.11050 옥내동관(일반배관 및 보온) / 고무발포보온재 / 동관 ø100mm, 보온두께 50mm이하							
< 공사비 산출 항목 >							
구분	품명/규격	단위	수량	단가	금액	표준시장단가 코드	비고
본체	동관옥내일반배관 D100mm	m	1	32,212	32,212	BD211.10000	
	관보온/고무발포보온재 보온두께50mm	m	1	31,289	31,289	DB718.11000	
	소계				63,501	[A]	
부대공	매직테이프 알루미늄밴드	sum	[A]의	1%	635	요율산출	
	소계				635	[B]	
합계					64,136	[A+B]	

< 객체단가 정의 및 해설 >

【단가정의】

① 이 단가는 자체추진고소작업대(시저형)을 사용하여 구리합금관의 옥내일반배관 및 보온을 기준한 것으로, 인서트(거푸집용 인서트), 지지철물 설치, 절단, 배관(가용접), 배관시험, 보온재 절단 및 설치, PVC보온테이프(매직테이프) 및 알루미늄 밴드마감 작업을 포함한다.

② 관접합, 슬리브 설치 비용은 제외되어 있다.

③ 재료비·운반비의 포함 및 제외 사항은 다음과 같다.

- 포함 : 마감재(매직테이프), 알루미늄밴드
- 제외 : 강관, 인서트, 지지철물, 관이음 부자재(엘보, 리듀서, 플랜지, 어댑터, 티 등), 보온재 재료비, 고소작업대의 이동을 위한 크레인 및 지게차 등 장비사용료

【적용기준】

① BIM라이브러리 정보

- 건축시설의 상세표준도 기반 BIM라이브러리(한국토지주택공사)

② BIM단가 상세설명서 활용방법

- 본 단가는 상기의 BIM라이브러리에 기준한 것으로, 제시된 기준이 당해공사의 시공규모 또는 현장여건 및 작업조건 등과 부합하지 않는 경우에는 BIM단가를 조정 산출하여 적용할 수 있다.
- BIM단가 상세설명서를 활용하여 수량정보 및 공사비 산출항목을 변경할 수 있으며, 공사비 산출항목의 변경시에는 본 단가집의 공종별 표준시장단가를 적용한다.

【기본산출변수 상세정보는 별첨자료 참고】

BD211.12025 옥내동관(일반배관 및 보온) / 유리솜보온재 / 동관 ø100mm, 보온두께 25mm이하	
코드	BD211.12025
명칭	옥내동관(일반배관 및 보온)
규격	유리솜보온재 / 동관 ø100mm, 보온두께 25mm이하
단위	m
적용단가(원)	55,252
노무비율(%)	93 %

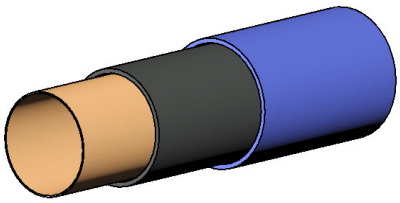

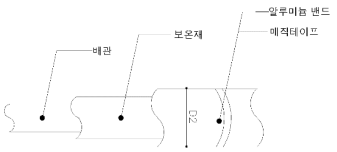

< 기본산출변수 >

산출변수	설명	변수값	단위	비고
LEN	배관길이	1	m	
D1	호칭지름	100	mm	
D2	바깥지름	104.78	mm	
T	두께	2.79	mm	
B	보온재두께	25	mm	

BD211.12025 옥내동관(일반배관 및 보온) / 유리솜보온재 / 동관 ø100mm, 보온두께 25mm이하							
< 공사비 산출 항목 >							
구분	품명/규격	단위	수량	단가	금액	표준시장단가 코드	비고
본체	동관옥내일반배관 D100mm	m	1	32,212	32,212	BD211.10000	
	관보온/유리솜 보온두께25mm이하,100	m	1	22,493	22,493	DB511.11000	
	소계				54,705	[A]	
부대공	매직테이프 알루미늄밴드	sum	[A]의	1%	547	요율산출	
	소계				547	[B]	
합계					55,252	[A+B]	

< 객체단가 정의 및 해설 >

【단가정의】

① 이 단가는 자체추진고소작업대(시저형)을 사용하여 구리합금관의 옥내일반배관 및 보온을 기준한 것으로, 인서트(거푸집용 인서트), 지지철물 설치, 절단, 배관(가용접), 배관시험, 보온재 절단 및 설치, PVC보온테이프(매직테이프) 및 알루미늄 밴드마감 작업을 포함한다.

② 관접합, 슬리브 설치 비용은 제외되어 있다.

③ 재료비·운반비의 포함 및 제외 사항은 다음과 같다.

- 포함 : 마감재(매직테이프), 알루미늄밴드
- 제외 : 강관, 인서트, 지지철물, 관이음 부자재(엘보, 리듀서, 플랜지, 어댑터, 티 등), 보온재 재료비, 고소작업대의 이동을 위한 크레인 및 지게차 등 장비사용료

【적용기준】

① BIM라이브러리 정보

- 건축시설의 상세표준도 기반 BIM라이브러리(한국토지주택공사)

② BIM단가 상세설명서 활용방법

- 본 단가는 상기의 BIM라이브러리에 기준한 것으로, 제시된 기준이 당해공사의 시공규모 또는 현장여건 및 작업조건 등과 부합하지 않는 경우에는 BIM단가를 조정 산출하여 적용할 수 있다.
- BIM단가 상세설명서를 활용하여 수량정보 및 공사비 산출항목을 변경할 수 있으며, 공사비 산출항목의 변경시에는 본 단가집의 공종별 표준시장단가를 적용한다.

【기본산출변수 상세정보는 별첨자료 참고】

BD211.12050 옥내동관(일반배관 및 보온) / 유리솜보온재 / 동관 ø100mm, 보온두께 50mm이하	
코드	BD211.12050
명칭	옥내동관(일반배관 및 보온)
규격	유리솜보온재 / 동관 ø100mm, 보온두께 50mm이하
단위	m
적용단가(원)	60,975
노무비율(%)	93 %

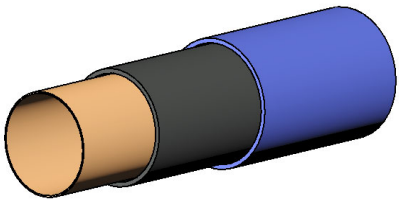

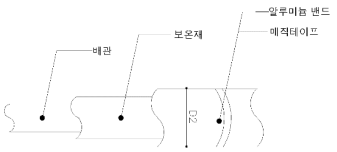

< 기본산출변수 >

산출변수	설명	변수값	단위	비고
LEN	배관길이	1	m	
D1	호칭지름	100	mm	
D2	바깥지름	104.78	mm	
T	두께	2.79	mm	
B	보온재두께	50	mm	

BD211.12050 옥내동관(일반배관 및 보온) / 유리솜보온재 / 동관 ø100mm, 보온두께 50mm이하							
< 공사비 산출 항목 >							
구분	품명/규격	단위	수량	단가	금액	표준시장단가 코드	비고
본체	동관옥내일반배관 D100mm	m	1	32,212	32,212	BD211.10000	
	관보온/유리솜 보온두께50mm이하,100	m	1	28,159	28,159	DB711.11000	
	소계				60,371	[A]	
부대공	매직테이프 알루미늄밴드	sum	[A]의	1%	604	요율산출	
	소계				604	[B]	
합계					60,975	[A+B]	

< 객체단가 정의 및 해설 >

【단가정의】

① 이 단가는 자체추진고소작업대(시저형)을 사용하여 구리합금관의 옥내일반배관 및 보온을 기준한 것으로, 인서트(거푸집용 인서트), 지지철물 설치, 절단, 배관(가용접), 배관시험, 보온재 절단 및 설치, PVC보온테이프(매직테이프) 및 알루미늄 밴드마감 작업을 포함한다.

② 관접합, 슬리브 설치 비용은 제외되어 있다.

③ 재료비·운반비의 포함 및 제외 사항은 다음과 같다.

- 포함 : 마감재(매직테이프), 알루미늄밴드
- 제외 : 강관, 인서트, 지지철물, 관이음 부자재(엘보, 리듀서, 플랜지, 어댑터, 티 등), 보온재 재료비, 고소작업대의 이동을 위한 크레인 및 지게차 등 장비사용료

【적용기준】

① BIM라이브러리 정보

- 건축시설의 상세표준도 기반 BIM라이브러리(한국토지주택공사)

② BIM단가 상세설명서 활용방법

- 본 단가는 상기의 BIM라이브러리에 기준한 것으로, 제시된 기준이 당해공사의 시공규모 또는 현장여건 및 작업조건 등과 부합하지 않는 경우에는 BIM단가를 조정 산출하여 적용할 수 있다.
- BIM단가 상세설명서를 활용하여 수량정보 및 공사비 산출항목을 변경할 수 있으며, 공사비 산출항목의 변경시에는 본 단가집의 공종별 표준시장단가를 적용한다.

【기본산출변수 상세정보는 별첨자료 참고】

BD211.13025 옥내동관(일반배관 및 보온) / 발포폴리에틸렌보온재 / 동관 ø100mm, 보온두께 25mm이하	
코드	BD211.13025
명칭	옥내동관(일반배관 및 보온)
규격	발포폴리에틸렌보온재 / 동관 ø100mm, 보온두께 25mm이하
단위	m
적용단가(원)	50,551
노무비율(%)	92 %

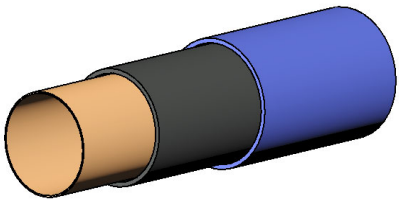

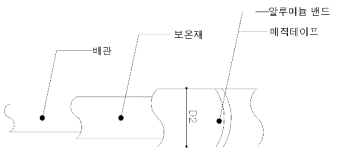

< 기본산출변수 >

산출변수	설명	변수값	단위	비고
LEN	배관길이	1	m	
D1	호칭지름	100	mm	
D2	바깥지름	104.78	mm	
T	두께	2.79	mm	
B	보온재두께	25	mm	

BD211.13025 옥내동관(일반배관 및 보온) / 발포폴리에틸렌보온재 / 동관 ø100mm, 보온두께 25mm이하							
< 공사비 산출 항목 >							
구분	품명/규격	단위	수량	단가	금액	표준시장단가 코드	비고
본체	동관옥내일반배관 D100mm	m	1	32,212	32,212	BD211.10000	
	관보온/발포폴리에틸렌보온재 보온두께	m	1	17,838	17,838	DB517.11000	
	소계				50,050	[A]	
부대공	매직테이프 알루미늄밴드	sum	[A]의	1%	501	요율산출	
	소계				501	[B]	
합계					50,551	[A+B]	

< 객체단가 정의 및 해설 >

【단가정의】

① 이 단가는 자체추진고소작업대(시저형)을 사용하여 구리합금관의 옥내일반배관 및 보온을 기준한 것으로, 인서트(거푸집용 인서트), 지지철물 설치, 절단, 배관(가용접), 배관시험, 보온재 절단 및 설치, PVC보온테이프(매직테이프) 및 알루미늄 밴드마감 작업을 포함한다.

② 관접합, 슬리브 설치 비용은 제외되어 있다.

③ 재료비·운반비의 포함 및 제외 사항은 다음과 같다.

- 포함 : 마감재(매직테이프), 알루미늄밴드
- 제외 : 강관, 인서트, 지지철물, 관이음 부자재(엘보, 리듀서, 플랜지, 어댑터, 티 등), 보온재 재료비, 고소작업대의 이동을 위한 크레인 및 지게차 등 장비사용료

【적용기준】

① BIM라이브러리 정보

- 건축시설의 상세표준도 기반 BIM라이브러리(한국토지주택공사)

② BIM단가 상세설명서 활용방법

- 본 단가는 상기의 BIM라이브러리에 기준한 것으로, 제시된 기준이 당해공사의 시공규모 또는 현장여건 및 작업조건 등과 부합하지 않는 경우에는 BIM단가를 조정 산출하여 적용할 수 있다.
- BIM단가 상세설명서를 활용하여 수량정보 및 공사비 산출항목을 변경할 수 있으며, 공사비 산출항목의 변경시에는 본 단가집의 공종별 표준시장단가를 적용한다.

【기본산출변수 상세정보는 별첨자료 참고】

BD211.13050 옥내동관(일반배관 및 보온) / 발포폴리에틸렌보온재 / 동관 ø100mm, 보온두께 50mm이하	
코드	BD211.13050
명칭	옥내동관(일반배관 및 보온)
규격	발포폴리에틸렌보온재 / 동관 ø100mm, 보온두께 50mm이하
단위	m
적용단가(원)	55,128
노무비율(%)	93 %

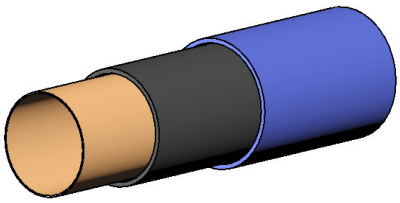

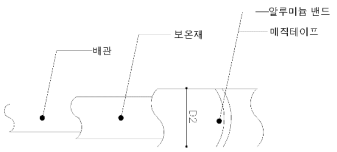

< 기본산출변수 >

산출변수	설명	변수값	단위	비고
LEN	배관길이	1	m	
D1	호칭지름	100	mm	
D2	바깥지름	104.78	mm	
T	두께	2.79	mm	
B	보온재두께	50	mm	

BD211.13050 옥내동관(일반배관 및 보온) / 발포폴리에틸렌보온재 / 동관 ø100mm, 보온두께 50mm이하							
< 공사비 산출 항목 >							
구분	품명/규격	단위	수량	단가	금액	표준시장단가 코드	비고
본체	동관옥내일반배관 D100mm	m	1	32,212	32,212	BD211.10000	
	관보온/발포폴리에틸렌보온재 보온두께	m	1	22,370	22,370	DB717.11000	
	소계				54,582	[A]	
부대공	매직테이프 알루미늄밴드	sum	[A]의	1%	546	요율산출	
	소계				546	[B]	
합계					55,128	[A+B]	

< 객체단가 정의 및 해설 >

【단가정의】

① 이 단가는 자체추진고소작업대(시저형)을 사용하여 구리합금관의 옥내일반배관 및 보온을 기준한 것으로, 인서트(거푸집용 인서트), 지지철물 설치, 절단, 배관(가용접), 배관시험, 보온재 절단 및 설치, PVC보온테이프(매직테이프) 및 알루미늄 밴드마감 작업을 포함한다.

② 관접합, 슬리브 설치 비용은 제외되어 있다.

③ 재료비·운반비의 포함 및 제외 사항은 다음과 같다.

- 포함 : 마감재(매직테이프), 알루미늄밴드
- 제외 : 강관, 인서트, 지지철물, 관이음 부자재(엘보, 리듀서, 플랜지, 어댑터, 티 등), 보온재 재료비, 고소작업대의 이동을 위한 크레인 및 지게차 등 장비사용료

【적용기준】

① BIM라이브러리 정보

- 건축시설의 상세표준도 기반 BIM라이브러리(한국토지주택공사)

② BIM단가 상세설명서 활용방법

- 본 단가는 상기의 BIM라이브러리에 기준한 것으로, 제시된 기준이 당해공사의 시공규모 또는 현장여건 및 작업조건 등과 부합하지 않는 경우에는 BIM단가를 조정 산출하여 적용할 수 있다.
- BIM단가 상세설명서를 활용하여 수량정보 및 공사비 산출항목을 변경할 수 있으며, 공사비 산출항목의 변경시에는 본 단가집의 공종별 표준시장단가를 적용한다.

【기본산출변수 상세정보는 별첨자료 참고】

BD221.11025 옥내동관(일반배관 및 보온) / 고무발포보온재 / 동관 ø125mm, 보온두께 25mm이하	
코드	BD221.11025
명칭	옥내동관(일반배관 및 보온)
규격	고무발포보온재 / 동관 ø125mm, 보온두께 25mm이하
단위	m
적용단가(원)	70,884
노무비율(%)	93 %

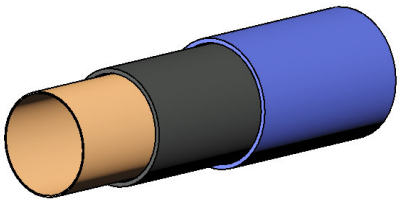

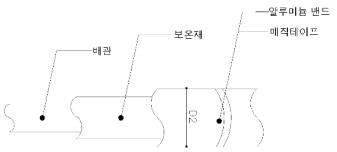

< 기본산출변수 >

산출변수	설명	변수값	단위	비고
LEN	배관길이	1	m	
D1	호칭지름	125	mm	
D2	바깥지름	130.18	mm	
T	두께	3.18	mm	
B	보온재두께	25	mm	

BD221.11025 옥내동관(일반배관 및 보온) / 고무발포보온재 / 동관 ø125mm, 보온두께 25mm이하							
< 공사비 산출 항목 >							
구분	품명/규격	단위	수량	단가	금액	표준시장단가 코드	비고
본체	동관옥내일반배관 D125mm	m	1	40,103	40,103	BD221.10000	
	관보온/고무발포보온재 보온두께25mm	m	1	30,079	30,079	DB528.11250	
	소계				70,182	[A]	
부대공	매직테이프 알루미늄밴드	sum	[A]의	1%	702	요율산출	
	소계				702	[B]	
합계					70,884	[A+B]	

< 객체단가 정의 및 해설 >

【단가정의】

① 이 단가는 자체추진고소작업대(시저형)을 사용하여 구리합금관의 옥내일반배관 및 보온을 기준한 것으로, 인서트(거푸집용 인서트), 지지철물 설치, 절단, 배관(가용접), 배관시험, 보온재 절단 및 설치, PVC보온테이프(매직테이프) 및 알루미늄 밴드마감 작업을 포함한다.

② 관접합, 슬리브 설치 비용은 제외되어 있다.

③ 재료비·운반비의 포함 및 제외 사항은 다음과 같다.

- 포함 : 마감재(매직테이프), 알루미늄밴드
- 제외 : 강관, 인서트, 지지철물, 관이음 부자재(엘보, 리듀서, 플랜지, 어댑터, 티 등), 보온재 재료비, 고소작업대의 이동을 위한 크레인 및 지게차 등 장비사용료

【적용기준】

① BIM라이브러리 정보

- 건축시설의 상세표준도 기반 BIM라이브러리(한국토지주택공사)

② BIM단가 상세설명서 활용방법

- 본 단가는 상기의 BIM라이브러리에 기준한 것으로, 제시된 기준이 당해공사의 시공규모 또는 현장여건 및 작업조건 등과 부합하지 않는 경우에는 BIM단가를 조정 산출하여 적용할 수 있다.
- BIM단가 상세설명서를 활용하여 수량정보 및 공사비 산출항목을 변경할 수 있으며, 공사비 산출항목의 변경시에는 본 단가집의 공종별 표준시장단가를 적용한다.

【기본산출변수 상세정보는 별첨자료 참고】

BD221.11050 옥내동관(일반배관 및 보온) / 고무발포보온재 / 동관 ø125mm, 보온두께 50mm이하	
코드	BD221.11050
명칭	옥내동관(일반배관 및 보온)
규격	고무발포보온재 / 동관 ø125mm, 보온두께 50mm이하
단위	m
적용단가(원)	78,467
노무비율(%)	93 %

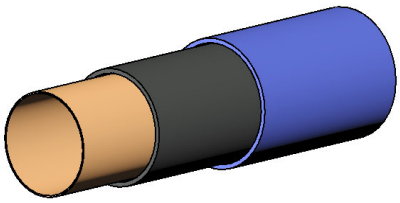

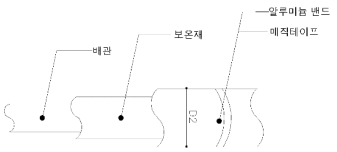

< 기본산출변수 >

산출변수	설명	변수값	단위	비고
LEN	배관길이	1	m	
D1	호칭지름	125	mm	
D2	바깥지름	130.18	mm	
T	두께	3.18	mm	
B	보온재두께	50	mm	

BD221.11050 옥내동관(일반배관 및 보온) / 고무발포보온재 / 동관 ø125mm, 보온두께 50mm이하							
< 공사비 산출 항목 >							
구분	품명/규격	단위	수량	단가	금액	표준시장단가 코드	비고
본체	동관옥내일반배관 D125mm	m	1	40,103	40,103	BD221.10000	
	관보온/고무발포보온재 보온두께50mm	m	1	37,587	37,587	DB728.11250	
	소계				77,690	[A]	
부대공	매직테이프 알루미늄밴드	sum	[A]의	1%	777	요율산출	
	소계				777	[B]	
합계					78,467	[A+B]	

< 객체단가 정의 및 해설 >

【단가정의】

① 이 단가는 자체추진고소작업대(시저형)을 사용하여 구리합금관의 옥내일반배관 및 보온을 기준한 것으로, 인서트(거푸집용 인서트), 지지철물 설치, 절단, 배관(가용접), 배관시험, 보온재 절단 및 설치, PVC보온테이프(매직테이프) 및 알루미늄 밴드마감 작업을 포함한다.

② 관접합, 슬리브 설치 비용은 제외되어 있다.

③ 재료비·운반비의 포함 및 제외 사항은 다음과 같다.

- 포함 : 마감재(매직테이프), 알루미늄밴드
- 제외 : 강관, 인서트, 지지철물, 관이음 부자재(엘보, 리듀서, 플랜지, 어댑터, 티 등), 보온재 재료비, 고소작업대의 이동을 위한 크레인 및 지게차 등 장비사용료

【적용기준】

① BIM라이브러리 정보

- 건축시설의 상세표준도 기반 BIM라이브러리(한국토지주택공사)

② BIM단가 상세설명서 활용방법

- 본 단가는 상기의 BIM라이브러리에 기준한 것으로, 제시된 기준이 당해공사의 시공규모 또는 현장여건 및 작업조건 등과 부합하지 않는 경우에는 BIM단가를 조정 산출하여 적용할 수 있다.
- BIM단가 상세설명서를 활용하여 수량정보 및 공사비 산출항목을 변경할 수 있으며, 공사비 산출항목의 변경시에는 본 단가집의 공종별 표준시장단가를 적용한다.

【기본산출변수 상세정보는 별첨자료 참고】

BD221.12025 옥내동관(일반배관 및 보온) / 유리솜보온재 / 동관 ø125mm, 보온두께 25mm이하	
코드	BD221.12025
명칭	옥내동관(일반배관 및 보온)
규격	유리솜보온재 / 동관 ø125mm, 보온두께 25mm이하
단위	m
적용단가(원)	67,847
노무비율(%)	93 %

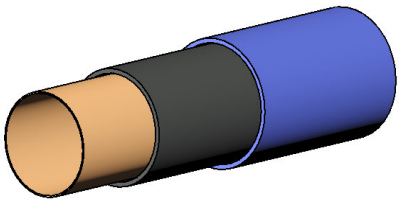

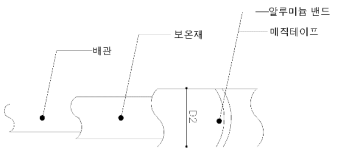

< 기본산출변수 >

산출변수	설명	변수값	단위	비고
LEN	배관길이	1	m	
D1	호칭지름	125	mm	
D2	바깥지름	130.18	mm	
T	두께	3.18	mm	
B	보온재두께	25	mm	

BD221.12025 옥내동관(일반배관 및 보온) / 유리솜보온재 / 동관 ø125mm, 보온두께 25mm이하							
< 공사비 산출 항목 >							
구분	품명/규격	단위	수량	단가	금액	표준시장단가 코드	비고
본체	동관옥내일반배관 D125mm	m	1	40,103	40,103	BD221.10000	
	관보온/유리솜 보온두께25mm이하,125	m	1	27,072	27,072	DB521.11250	
	소계				67,175	[A]	
부대공	매직테이프 알루미늄밴드	sum	[A]의	1%	672	요율산출	
	소계				672	[B]	
합계					67,847	[A+B]	

< 객체단가 정의 및 해설 >

【단가정의】

① 이 단가는 자체추진고소작업대(시저형)을 사용하여 구리합금관의 옥내일반배관 및 보온을 기준한 것으로, 인서트(거푸집용 인서트), 지지철물 설치, 절단, 배관(가용접), 배관시험, 보온재 절단 및 설치, PVC보온테이프(매직테이프) 및 알루미늄 밴드마감 작업을 포함한다.

② 관접합, 슬리브 설치 비용은 제외되어 있다.

③ 재료비·운반비의 포함 및 제외 사항은 다음과 같다.

- 포함 : 마감재(매직테이프), 알루미늄밴드
- 제외 : 강관, 인서트, 지지철물, 관이음 부자재(엘보, 리듀서, 플랜지, 어댑터, 티 등), 보온재 재료비, 고소작업대의 이동을 위한 크레인 및 지게차 등 장비사용료

【적용기준】

① BIM라이브러리 정보

- 건축시설의 상세표준도 기반 BIM라이브러리(한국토지주택공사)

② BIM단가 상세설명서 활용방법

- 본 단가는 상기의 BIM라이브러리에 기준한 것으로, 제시된 기준이 당해공사의 시공규모 또는 현장여건 및 작업조건 등과 부합하지 않는 경우에는 BIM단가를 조정 산출하여 적용할 수 있다.
- BIM단가 상세설명서를 활용하여 수량정보 및 공사비 산출항목을 변경할 수 있으며, 공사비 산출항목의 변경시에는 본 단가집의 공종별 표준시장단가를 적용한다.

【기본산출변수 상세정보는 별첨자료 참고】

BD221.12050 옥내동관(일반배관 및 보온) / 유리솜보온재 / 동관 ø125mm, 보온두께 50mm이하	
코드	BD221.12050
명칭	옥내동관(일반배관 및 보온)
규격	유리솜보온재 / 동관 ø125mm, 보온두께 50mm이하
단위	m
적용단가(원)	74,670
노무비율(%)	93 %

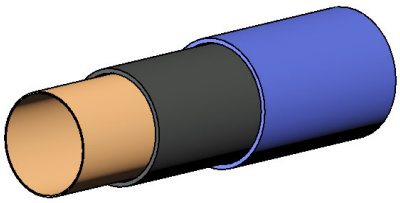

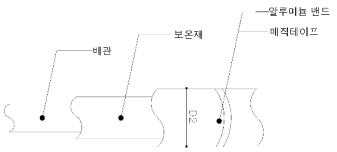

< 기본산출변수 >

산출변수	설명	변수값	단위	비고
LEN	배관길이	1	m	
D1	호칭지름	125	mm	
D2	바깥지름	130.18	mm	
T	두께	3.18	mm	
B	보온재두께	50	mm	

BD221.12050 옥내동관(일반배관 및 보온) / 유리솜보온재 / 동관 ø125mm, 보온두께 50mm이하							
< 공사비 산출 항목 >							
구분	품명/규격	단위	수량	단가	금액	표준시장단가 코드	비고
본체	동관옥내일반배관 D125mm	m	1	40,103	40,103	BD221.10000	
	관보온/유리솜 보온두께50mm이하,125	m	1	33,828	33,828	DB721.11250	
	소계				73,931	[A]	
부대공	매직테이프 알루미늄밴드	sum	[A]의	1%	739	요율산출	
	소계				739	[B]	
합계					74,670	[A+B]	

< 객체단가 정의 및 해설 >

【단가정의】

① 이 단가는 자체추진고소작업대(시저형)을 사용하여 구리합금관의 옥내일반배관 및 보온을 기준한 것으로, 인서트(거푸집용 인서트), 지지철물 설치, 절단, 배관(가용접), 배관시험, 보온재 절단 및 설치, PVC보온테이프(매직테이프) 및 알루미늄 밴드마감 작업을 포함한다.

② 관접합, 슬리브 설치 비용은 제외되어 있다.

③ 재료비·운반비의 포함 및 제외 사항은 다음과 같다.

- 포함 : 마감재(매직테이프), 알루미늄밴드
- 제외 : 강관, 인서트, 지지철물, 관이음 부자재(엘보, 리듀서, 플랜지, 어댑터, 티 등), 보온재 재료비, 고소작업대의 이동을 위한 크레인 및 지게차 등 장비사용료

【적용기준】

① BIM라이브러리 정보

- 건축시설의 상세표준도 기반 BIM라이브러리(한국토지주택공사)

② BIM단가 상세설명서 활용방법

- 본 단가는 상기의 BIM라이브러리에 기준한 것으로, 제시된 기준이 당해공사의 시공규모 또는 현장여건 및 작업조건 등과 부합하지 않는 경우에는 BIM단가를 조정 산출하여 적용할 수 있다.
- BIM단가 상세설명서를 활용하여 수량정보 및 공사비 산출항목을 변경할 수 있으며, 공사비 산출항목의 변경시에는 본 단가집의 공종별 표준시장단가를 적용한다.

【기본산출변수 상세정보는 별첨자료 참고】

BD221.13025 옥내동관(일반배관 및 보온) / 발포폴리에틸렌보온재 / 동관 ø125mm, 보온두께 25mm이하	
코드	BD221.13025
명칭	옥내동관(일반배관 및 보온)
규격	발포폴리에틸렌보온재 / 동관 ø125mm, 보온두께 25mm이하
단위	m
적용단가(원)	62,284
노무비율(%)	92 %

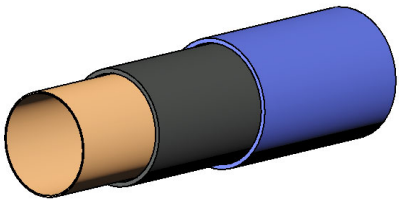

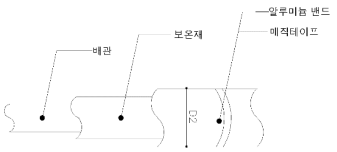

< 기본산출변수 >

산출변수	설명	변수값	단위	비고
LEN	배관길이	1	m	
D1	호칭지름	125	mm	
D2	바깥지름	130.18	mm	
T	두께	3.18	mm	
B	보온재두께	25	mm	

BD221.13025 옥내동관(일반배관 및 보온) / 발포폴리에틸렌보온재 / 동관 ø125mm, 보온두께 25mm이하							
< 공사비 산출 항목 >							
구분	품명/규격	단위	수량	단가	금액	표준시장단가 코드	비고
본체	동관옥내일반배관 D125mm	m	1	40,103	40,103	BD221.10000	
	관보온/발포폴리에틸렌보온재 보온두께	m	1	21,564	21,564	DB527.11250	
	소계				61,667	[A]	
부대공	매직테이프 알루미늄밴드	sum	[A]의	1%	617	요율산출	
	소계				617	[B]	
합계					62,284	[A+B]	

< 객체단가 정의 및 해설 >

【단가정의】

① 이 단가는 자체추진고소작업대(시저형)을 사용하여 구리합금관의 옥내일반배관 및 보온을 기준한 것으로, 인서트(거푸집용 인서트), 지지철물 설치, 절단, 배관(가용접), 배관시험, 보온재 절단 및 설치, PVC보온테이프(매직테이프) 및 알루미늄 밴드마감 작업을 포함한다.

② 관접합, 슬리브 설치 비용은 제외되어 있다.

③ 재료비·운반비의 포함 및 제외 사항은 다음과 같다.

- 포함 : 마감재(매직테이프), 알루미늄밴드
- 제외 : 강관, 인서트, 지지철물, 관이음 부자재(엘보, 리듀서, 플랜지, 어댑터, 티 등), 보온재 재료비, 고소작업대의 이동을 위한 크레인 및 지게차 등 장비사용료

【적용기준】

① BIM라이브러리 정보

- 건축시설의 상세표준도 기반 BIM라이브러리(한국토지주택공사)

② BIM단가 상세설명서 활용방법

- 본 단가는 상기의 BIM라이브러리에 기준한 것으로, 제시된 기준이 당해공사의 시공규모 또는 현장여건 및 작업조건 등과 부합하지 않는 경우에는 BIM단가를 조정 산출하여 적용할 수 있다.
- BIM단가 상세설명서를 활용하여 수량정보 및 공사비 산출항목을 변경할 수 있으며, 공사비 산출항목의 변경시에는 본 단가집의 공종별 표준시장단가를 적용한다.

【기본산출변수 상세정보는 별첨자료 참고】

BD221.13050 옥내동관(일반배관 및 보온) / 발포폴리에틸렌보온재 / 동관 ø125mm, 보온두께 50mm이하	
코드	BD221.13050
명칭	옥내동관(일반배관 및 보온)
규격	발포폴리에틸렌보온재 / 동관 ø125mm, 보온두께 50mm이하
단위	m
적용단가(원)	67,677
노무비율(%)	93 %

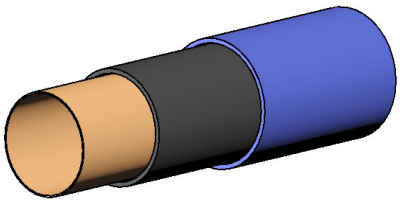

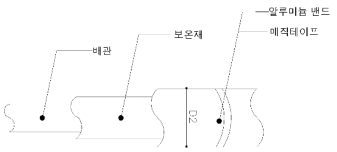

< 기본산출변수 >

산출변수	설명	변수값	단위	비고
LEN	배관길이	1	m	
D1	호칭지름	125	mm	
D2	바깥지름	130.18	mm	
T	두께	3.18	mm	
B	보온재두께	50	mm	

BD221.13050 옥내동관(일반배관 및 보온) / 발포폴리에틸렌보온재 / 동관 ø125mm, 보온두께 50mm이하							
< 공사비 산출 항목 >							
구분	품명/규격	단위	수량	단가	금액	표준시장단가 코드	비고
본체	동관옥내일반배관 D125mm	m	1	40,103	40,103	BD221.10000	
	관보온/발포폴리에틸렌보온재 보온두께	m	1	26,904	26,904	DB727.11250	
	소계				67,007	[A]	
부대공	매직테이프 알루미늄밴드	sum	[A]의	1%	670	요율산출	
	소계				670	[B]	
합계					67,677	[A+B]	

< 객체단가 정의 및 해설 >

【단가정의】

① 이 단가는 자체추진고소작업대(시저형)을 사용하여 구리합금관의 옥내일반배관 및 보온을 기준한 것으로, 인서트(거푸집용 인서트), 지지철물 설치, 절단, 배관(가용접), 배관시험, 보온재 절단 및 설치, PVC보온테이프(매직테이프) 및 알루미늄 밴드마감 작업을 포함한다.

② 관접합, 슬리브 설치 비용은 제외되어 있다.

③ 재료비·운반비의 포함 및 제외 사항은 다음과 같다.

- 포함 : 마감재(매직테이프), 알루미늄밴드
- 제외 : 강관, 인서트, 지지철물, 관이음 부자재(엘보, 리듀서, 플랜지, 어댑터, 티 등), 보온재 재료비, 고소작업대의 이동을 위한 크레인 및 지게차 등 장비사용료

【적용기준】

① BIM라이브러리 정보

- 건축시설의 상세표준도 기반 BIM라이브러리(한국토지주택공사)

② BIM단가 상세설명서 활용방법

- 본 단가는 상기의 BIM라이브러리에 기준한 것으로, 제시된 기준이 당해공사의 시공규모 또는 현장여건 및 작업조건 등과 부합하지 않는 경우에는 BIM단가를 조정 산출하여 적용할 수 있다.
- BIM단가 상세설명서를 활용하여 수량정보 및 공사비 산출항목을 변경할 수 있으며, 공사비 산출항목의 변경시에는 본 단가집의 공종별 표준시장단가를 적용한다.

【기본산출변수 상세정보는 별첨자료 참고】

BD231.11025 옥내동관(일반배관 및 보온) / 고무발포보온재 / 동관 ø150mm, 보온두께 25mm이하	
코드	BD231.11025
명칭	옥내동관(일반배관 및 보온)
규격	고무발포보온재 / 동관 ø150mm, 보온두께 25mm이하
단위	m
적용단가(원)	84,716
노무비율(%)	93 %

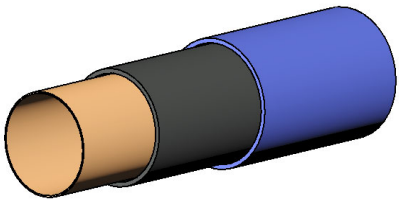

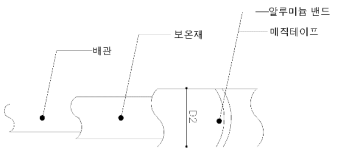

< 기본산출변수 >

산출변수	설명	변수값	단위	비고
LEN	배관길이	1	m	
D1	호칭지름	150	mm	
D2	바깥지름	155.58	mm	
T	두께	3.56	mm	
B	보온재두께	25	mm	

BD231.11025 옥내동관(일반배관 및 보온) / 고무발포보온재 / 동관 ø150mm, 보온두께 25mm이하							
< 공사비 산출 항목 >							
구분	품명/규격	단위	수량	단가	금액	표준시장단가 코드	비고
본체	동관옥내일반배관 D150mm	m	1	48,257	48,257	BD231.10000	
	관보온/고무발포보온재 보온두께25mm	m	1	35,620	35,620	DB538.11500	
	소계				83,877	[A]	
부대공	매직테이프 알루미늄밴드	sum	[A]의	1%	839	요율산출	
	소계				839	[B]	
합계					84,716	[A+B]	

< 객체단가 정의 및 해설 >

【단가정의】

① 이 단가는 자체추진고소작업대(시저형)을 사용하여 구리합금관의 옥내일반배관 및 보온을 기준한 것으로, 인서트(거푸집용 인서트), 지지철물 설치, 절단, 배관(가용접), 배관시험, 보온재 절단 및 설치, PVC보온테이프(매직테이프) 및 알루미늄 밴드마감 작업을 포함한다.

② 관접합, 슬리브 설치 비용은 제외되어 있다.

③ 재료비·운반비의 포함 및 제외 사항은 다음과 같다.

- 포함 : 마감재(매직테이프), 알루미늄밴드
- 제외 : 강관, 인서트, 지지철물, 관이음 부자재(엘보, 리듀서, 플랜지, 어댑터, 티 등), 보온재 재료비, 고소작업대의 이동을 위한 크레인 및 지게차 등 장비사용료

【적용기준】

① BIM라이브러리 정보

- 건축시설의 상세표준도 기반 BIM라이브러리(한국토지주택공사)

② BIM단가 상세설명서 활용방법

- 본 단가는 상기의 BIM라이브러리에 기준한 것으로, 제시된 기준이 당해공사의 시공규모 또는 현장여건 및 작업조건 등과 부합하지 않는 경우에는 BIM단가를 조정 산출하여 적용할 수 있다.
- BIM단가 상세설명서를 활용하여 수량정보 및 공사비 산출항목을 변경할 수 있으며, 공사비 산출항목의 변경시에는 본 단가집의 공종별 표준시장단가를 적용한다.

【기본산출변수 상세정보는 별첨자료 참고】

BD231.11050 옥내동관(일반배관 및 보온) / 고무발포보온재 / 동관 ø150mm, 보온두께 50mm이하	
코드	BD231.11050
명칭	옥내동관(일반배관 및 보온)
규격	고무발포보온재 / 동관 ø150mm, 보온두께 50mm이하
단위	m
적용단가(원)	92,964
노무비율(%)	93 %

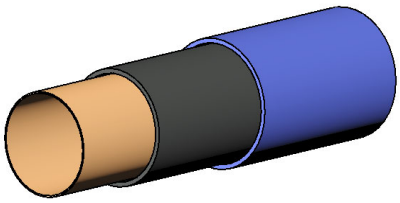

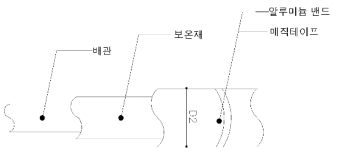

< 기본산출변수 >

산출변수	설명	변수값	단위	비고
LEN	배관길이	1	m	
D1	호칭지름	150	mm	
D2	바깥지름	155.58	mm	
T	두께	3.56	mm	
B	보온재두께	50	mm	

BD231.11050 옥내동관(일반배관 및 보온) / 고무발포보온재 / 동관 ø150mm, 보온두께 50mm이하							
< 공사비 산출 항목 >							
구분	품명/규격	단위	수량	단가	금액	표준시장단가 코드	비고
본체	동관옥내일반배관 D150mm	m	1	48,257	48,257	BD231.10000	
	관보온/고무발포보온재 보온두께50mm	m	1	43,787	43,787	DB738.11500	
	소계				92,044	[A]	
부대공	매직테이프 알루미늄밴드	sum	[A]의	1%	920	요율산출	
	소계				920	[B]	
합계					92,964	[A+B]	

< 객체단가 정의 및 해설 >

【단가정의】

① 이 단가는 자체추진고소작업대(시저형)을 사용하여 구리합금관의 옥내일반배관 및 보온을 기준한 것으로, 인서트(거푸집용 인서트), 지지철물 설치, 절단, 배관(가용접), 배관시험, 보온재 절단 및 설치, PVC보온테이프(매직테이프) 및 알루미늄 밴드마감 작업을 포함한다.

② 관접합, 슬리브 설치 비용은 제외되어 있다.

③ 재료비·운반비의 포함 및 제외 사항은 다음과 같다.

- 포함 : 마감재(매직테이프), 알루미늄밴드
- 제외 : 강관, 인서트, 지지철물, 관이음 부자재(엘보, 리듀서, 플랜지, 어댑터, 티 등), 보온재 재료비, 고소작업대의 이동을 위한 크레인 및 지게차 등 장비사용료

【적용기준】

① BIM라이브러리 정보

- 건축시설의 상세표준도 기반 BIM라이브러리(한국토지주택공사)

② BIM단가 상세설명서 활용방법

- 본 단가는 상기의 BIM라이브러리에 기준한 것으로, 제시된 기준이 당해공사의 시공규모 또는 현장여건 및 작업조건 등과 부합하지 않는 경우에는 BIM단가를 조정 산출하여 적용할 수 있다.
- BIM단가 상세설명서를 활용하여 수량정보 및 공사비 산출항목을 변경할 수 있으며, 공사비 산출항목의 변경시에는 본 단가집의 공종별 표준시장단가를 적용한다.

【기본산출변수 상세정보는 별첨자료 참고】

BD231.12025 옥내동관(일반배관 및 보온) / 유리솜보온재 / 동관 ø150mm, 보온두께 25mm이하	
코드	BD231.12025
명칭	옥내동관(일반배관 및 보온)
규격	유리솜보온재 / 동관 ø150mm, 보온두께 25mm이하
단위	m
적용단가(원)	81,121
노무비율(%)	93 %

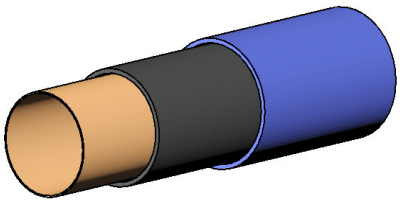

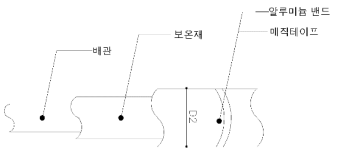

< 기본산출변수 >

산출변수	설명	변수값	단위	비고
LEN	배관길이	1	m	
D1	호칭지름	150	mm	
D2	바깥지름	155.58	mm	
T	두께	3.56	mm	
B	보온재두께	25	mm	

BD231.12025 옥내동관(일반배관 및 보온) / 유리솜보온재 / 동관 ø150mm, 보온두께 25mm이하							
< 공사비 산출 항목 >							
구분	품명/규격	단위	수량	단가	금액	표준시장단가 코드	비고
본체	동관옥내일반배관 D150mm	m	1	48,257	48,257	BD231.10000	
	관보온/유리솜 보온두께25mm이하,150	m	1	32,061	32,061	DB531.11500	
	소계				80,318	[A]	
부대공	매직테이프 알루미늄밴드	sum	[A]의	1%	803	요율산출	
	소계				803	[B]	
합계					81,121	[A+B]	

< 객체단가 정의 및 해설 >

【단가정의】

① 이 단가는 자체추진고소작업대(시저형)을 사용하여 구리합금관의 옥내일반배관 및 보온을 기준한 것으로, 인서트(거푸집용 인서트), 지지철물 설치, 절단, 배관(가용접), 배관시험, 보온재 절단 및 설치, PVC보온테이프(매직테이프) 및 알루미늄 밴드마감 작업을 포함한다.

② 관접합, 슬리브 설치 비용은 제외되어 있다.

③ 재료비·운반비의 포함 및 제외 사항은 다음과 같다.

- 포함 : 마감재(매직테이프), 알루미늄밴드
- 제외 : 강관, 인서트, 지지철물, 관이음 부자재(엘보, 리듀서, 플랜지, 어댑터, 티 등), 보온재 재료비, 고소작업대의 이동을 위한 크레인 및 지게차 등 장비사용료

【적용기준】

① BIM라이브러리 정보

- 건축시설의 상세표준도 기반 BIM라이브러리(한국토지주택공사)

② BIM단가 상세설명서 활용방법

- 본 단가는 상기의 BIM라이브러리에 기준한 것으로, 제시된 기준이 당해공사의 시공규모 또는 현장여건 및 작업조건 등과 부합하지 않는 경우에는 BIM단가를 조정 산출하여 적용할 수 있다.
- BIM단가 상세설명서를 활용하여 수량정보 및 공사비 산출항목을 변경할 수 있으며, 공사비 산출항목의 변경시에는 본 단가집의 공종별 표준시장단가를 적용한다.

【기본산출변수 상세정보는 별첨자료 참고】

BD231.12050 옥내동관(일반배관 및 보온) / 유리솜보온재 / 동관 ø150mm, 보온두께 50mm이하	
코드	BD231.12050
명칭	옥내동관(일반배관 및 보온)
규격	유리솜보온재 / 동관 ø150mm, 보온두께 50mm이하
단위	m
적용단가(원)	88,542
노무비율(%)	93 %

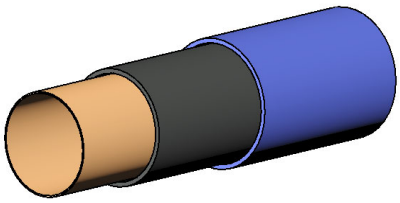

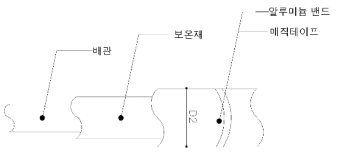

< 기본산출변수 >

산출변수	설명	변수값	단위	비고
LEN	배관길이	1	m	
D1	호칭지름	150	mm	
D2	바깥지름	155.58	mm	
T	두께	3.56	mm	
B	보온재두께	50	mm	

BD231.12050 옥내동관(일반배관 및 보온) / 유리솜보온재 / 동관 ø150mm, 보온두께 50mm이하							
< 공사비 산출 항목 >							
구분	품명/규격	단위	수량	단가	금액	표준시장단가 코드	비고
본체	동관옥내일반배관 D150mm	m	1	48,257	48,257	BD231.10000	
	관보온/유리솜 보온두께50mm이하,150	m	1	39,408	39,408	DB731.11500	
	소계				87,665	[A]	
부대공	매직테이프 알루미늄밴드	sum	[A]의	1%	877	요율산출	
	소계				877	[B]	
합계					88,542	[A+B]	

< 객체단가 정의 및 해설 >

【단가정의】

① 이 단가는 자체추진고소작업대(시저형)을 사용하여 구리합금관의 옥내일반배관 및 보온을 기준한 것으로, 인서트(거푸집용 인서트), 지지철물 설치, 절단, 배관(가용접), 배관시험, 보온재 절단 및 설치, PVC보온테이프(매직테이프) 및 알루미늄 밴드마감 작업을 포함한다.

② 관접합, 슬리브 설치 비용은 제외되어 있다.

③ 재료비·운반비의 포함 및 제외 사항은 다음과 같다.

- 포함 : 마감재(매직테이프), 알루미늄밴드
- 제외 : 강관, 인서트, 지지철물, 관이음 부자재(엘보, 리듀서, 플랜지, 어댑터, 티 등), 보온재 재료비, 고소작업대의 이동을 위한 크레인 및 지게차 등 장비사용료

【적용기준】

① BIM라이브러리 정보

- 건축시설의 상세표준도 기반 BIM라이브러리(한국토지주택공사)

② BIM단가 상세설명서 활용방법

- 본 단가는 상기의 BIM라이브러리에 기준한 것으로, 제시된 기준이 당해공사의 시공규모 또는 현장여건 및 작업조건 등과 부합하지 않는 경우에는 BIM단가를 조정 산출하여 적용할 수 있다.
- BIM단가 상세설명서를 활용하여 수량정보 및 공사비 산출항목을 변경할 수 있으며, 공사비 산출항목의 변경시에는 본 단가집의 공종별 표준시장단가를 적용한다.

【기본산출변수 상세정보는 별첨자료 참고】

BD231.13025 옥내동관(일반배관 및 보온) / 발포폴리에틸렌보온재 / 동관 ø150mm, 보온두께 25mm이하	
코드	BD231.13025
명칭	옥내동관(일반배관 및 보온)
규격	발포폴리에틸렌보온재 / 동관 ø150mm, 보온두께 25mm이하
단위	m
적용단가(원)	74,335
노무비율(%)	92 %

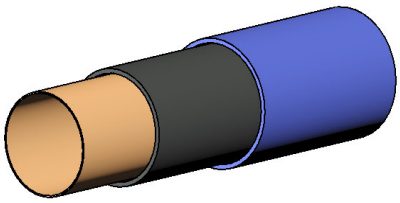

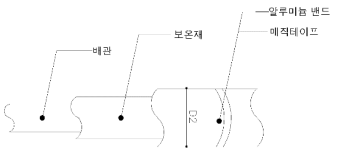

< 기본산출변수 >

산출변수	설명	변수값	단위	비고
LEN	배관길이	1	m	
D1	호칭지름	150	mm	
D2	바깥지름	155.58	mm	
T	두께	3.56	mm	
B	보온재두께	25	mm	

BD231.13025 옥내동관(일반배관 및 보온) / 발포폴리에틸렌보온재 / 동관 ø150mm, 보온두께 25mm이하							
< 공사비 산출 항목 >							
구분	품명/규격	단위	수량	단가	금액	표준시장단가 코드	비고
본체	동관옥내일반배관 D150mm	m	1	48,257	48,257	BD231.10000	
	관보온/발포폴리에틸렌보온재 보온두께	m	1	25,342	25,342	DB537.11500	
	소계				73,599	[A]	
부대공	매직테이프 알루미늄밴드	sum	[A]의	1%	736	요율산출	
	소계				736	[B]	
합계					74,335	[A+B]	

< 객체단가 정의 및 해설 >

【단가정의】

① 이 단가는 자체추진고소작업대(시저형)을 사용하여 구리합금관의 옥내일반배관 및 보온을 기준한 것으로, 인서트(거푸집용 인서트), 지지철물 설치, 절단, 배관(가용접), 배관시험, 보온재 절단 및 설치, PVC보온테이프(매직테이프) 및 알루미늄 밴드마감 작업을 포함한다.

② 관접합, 슬리브 설치 비용은 제외되어 있다.

③ 재료비·운반비의 포함 및 제외 사항은 다음과 같다.

- 포함 : 마감재(매직테이프), 알루미늄밴드
- 제외 : 강관, 인서트, 지지철물, 관이음 부자재(엘보, 리듀서, 플랜지, 어댑터, 티 등), 보온재 재료비, 고소작업대의 이동을 위한 크레인 및 지게차 등 장비사용료

【적용기준】

① BIM라이브러리 정보

- 건축시설의 상세표준도 기반 BIM라이브러리(한국토지주택공사)

② BIM단가 상세설명서 활용방법

- 본 단가는 상기의 BIM라이브러리에 기준한 것으로, 제시된 기준이 당해공사의 시공규모 또는 현장여건 및 작업조건 등과 부합하지 않는 경우에는 BIM단가를 조정 산출하여 적용할 수 있다.
- BIM단가 상세설명서를 활용하여 수량정보 및 공사비 산출항목을 변경할 수 있으며, 공사비 산출항목의 변경시에는 본 단가집의 공종별 표준시장단가를 적용한다.

【기본산출변수 상세정보는 별첨자료 참고】

BD231.13050 옥내동관(일반배관 및 보온) / 발포폴리에틸렌보온재 / 동관 ø150mm, 보온두께 50mm이하	
코드	BD231.13050
명칭	옥내동관(일반배관 및 보온)
규격	발포폴리에틸렌보온재 / 동관 ø150mm, 보온두께 50mm이하
단위	m
적용단가(원)	80,341
노무비율(%)	93 %

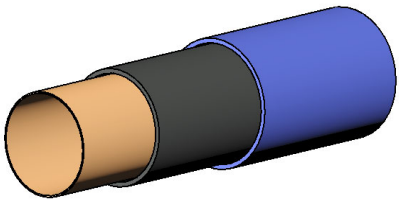

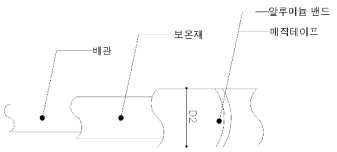

< 기본산출변수 >

산출변수	설명	변수값	단위	비고
LEN	배관길이	1	m	
D1	호칭지름	150	mm	
D2	바깥지름	155.58	mm	
T	두께	3.56	mm	
B	보온재두께	50	mm	

BD231.13050 옥내동관(일반배관 및 보온) / 발포폴리에틸렌보온재 / 동관 ø150mm, 보온두께 50mm이하							
< 공사비 산출 항목 >							
구분	품명/규격	단위	수량	단가	금액	표준시장단가 코드	비고
본체	동관옥내일반배관 D150mm	m	1	48,257	48,257	BD231.10000	
	관보온/발포폴리에틸렌보온재 보온두께	m	1	31,289	31,289	DB737.11500	
	소계				79,546	[A]	
부대공	매직테이프 알루미늄밴드	sum	[A]의	1%	795	요율산출	
	소계				795	[B]	
합계					80,341	[A+B]	

< 객체단가 정의 및 해설 >

【단가정의】

① 이 단가는 자체추진고소작업대(시저형)을 사용하여 구리합금관의 옥내일반배관 및 보온을 기준한 것으로, 인서트(거푸집용 인서트), 지지철물 설치, 절단, 배관(가용접), 배관시험, 보온재 절단 및 설치, PVC보온테이프(매직테이프) 및 알루미늄 밴드마감 작업을 포함한다.

② 관접합, 슬리브 설치 비용은 제외되어 있다.

③ 재료비·운반비의 포함 및 제외 사항은 다음과 같다.

- 포함 : 마감재(매직테이프), 알루미늄밴드
- 제외 : 강관, 인서트, 지지철물, 관이음 부자재(엘보, 리듀서, 플랜지, 어댑터, 티 등), 보온재 재료비, 고소작업대의 이동을 위한 크레인 및 지게차 등 장비사용료

【적용기준】

① BIM라이브러리 정보

- 건축시설의 상세표준도 기반 BIM라이브러리(한국토지주택공사)

② BIM단가 상세설명서 활용방법

- 본 단가는 상기의 BIM라이브러리에 기준한 것으로, 제시된 기준이 당해공사의 시공규모 또는 현장여건 및 작업조건 등과 부합하지 않는 경우에는 BIM단가를 조정 산출하여 적용할 수 있다.
- BIM단가 상세설명서를 활용하여 수량정보 및 공사비 산출항목을 변경할 수 있으며, 공사비 산출항목의 변경시에는 본 단가집의 공종별 표준시장단가를 적용한다.

【기본산출변수 상세정보는 별첨자료 참고】

BD241.11025 옥내동관(일반배관 및 보온) / 고무발포보온재 / 동관 ø200mm, 보온두께 25mm이하	
코드	BD241.11025
명칭	옥내동관(일반배관 및 보온)
규격	고무발포보온재 / 동관 ø200mm, 보온두께 25mm이하
단위	m
적용단가(원)	118,950
노무비율(%)	93 %

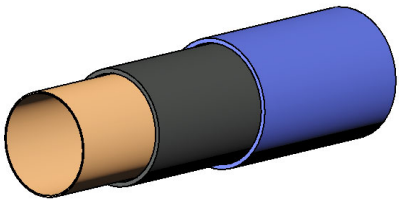

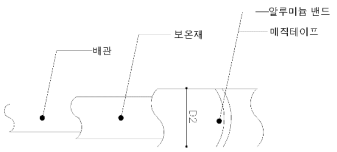

< 기본산출변수 >

산출변수	설명	변수값	단위	비고
LEN	배관길이	1	m	
D1	호칭지름	200	mm	
D2	바깥지름	206.38	mm	
T	두께	5.08	mm	
B	보온재두께	25	mm	

BD241.11025 옥내동관(일반배관 및 보온) / 고무발포보온재 / 동관 ø200mm, 보온두께 25mm이하							
< 공사비 산출 항목 >							
구분	품명/규격	단위	수량	단가	금액	표준시장단가 코드	비고
본체	동관옥내일반배관 D200mm	m	1	71,670	71,670	BD241.10000	
	관보온/고무발포보온재 보온두께25mm	m	1	46,102	46,102	DB548.12000	
	소계				117,772	[A]	
부대공	매직테이프 알루미늄밴드	sum	[A]의	1%	1,178	요율산출	
	소계				1,178	[B]	
합계					118,950	[A+B]	

< 객체단가 정의 및 해설 >

【단가정의】

① 이 단가는 자체추진고소작업대(시저형)을 사용하여 구리합금관의 옥내일반배관 및 보온을 기준한 것으로, 인서트(거푸집용 인서트), 지지철물 설치, 절단, 배관(가용접), 배관시험, 보온재 절단 및 설치, PVC보온테이프(매직테이프) 및 알루미늄 밴드마감 작업을 포함한다.

② 관접합, 슬리브 설치 비용은 제외되어 있다.

③ 재료비·운반비의 포함 및 제외 사항은 다음과 같다.

- 포함 : 마감재(매직테이프), 알루미늄밴드
- 제외 : 강관, 인서트, 지지철물, 관이음 부자재(엘보, 리듀서, 플랜지, 어댑터, 티 등), 보온재 재료비, 고소작업대의 이동을 위한 크레인 및 지게차 등 장비사용료

【적용기준】

① BIM라이브러리 정보

- 건축시설의 상세표준도 기반 BIM라이브러리(한국토지주택공사)

② BIM단가 상세설명서 활용방법

- 본 단가는 상기의 BIM라이브러리에 기준한 것으로, 제시된 기준이 당해공사의 시공규모 또는 현장여건 및 작업조건 등과 부합하지 않는 경우에는 BIM단가를 조정 산출하여 적용할 수 있다.
- BIM단가 상세설명서를 활용하여 수량정보 및 공사비 산출항목을 변경할 수 있으며, 공사비 산출항목의 변경시에는 본 단가집의 공종별 표준시장단가를 적용한다.

【기본산출변수 상세정보는 별첨자료 참고】

BD241.11050 옥내동관(일반배관 및 보온) / 고무발포보온재 / 동관 ø200mm, 보온두께 50mm이하	
코드	BD241.11050
명칭	옥내동관(일반배관 및 보온)
규격	고무발포보온재 / 동관 ø200mm, 보온두께 50mm이하
단위	m
적용단가(원)	125,307
노무비율(%)	93 %

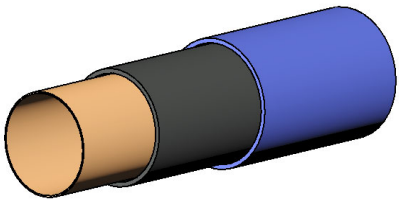

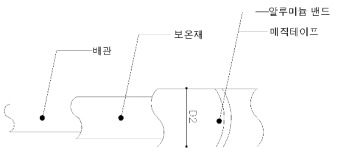

< 기본산출변수 >

산출변수	설명	변수값	단위	비고
LEN	배관길이	1	m	
D1	호칭지름	200	mm	
D2	바깥지름	206.38	mm	
T	두께	5.08	mm	
B	보온재두께	50	mm	

BD241.11050 옥내동관(일반배관 및 보온) / 고무발포보온재 / 동관 ø200mm, 보온두께 50mm이하							
< 공사비 산출 항목 >							
구분	품명/규격	단위	수량	단가	금액	표준시장단가 코드	비고
본체	동관옥내일반배관 D200mm	m	1	71,670	71,670	BD241.10000	
	관보온/고무발포보온재 보온두께50mm	m	1	52,396	52,396	DB748.12000	
	소계				124,066	[A]	
부대공	매직테이프 알루미늄밴드	sum	[A]의	1%	1,241	요율산출	
	소계				1,241	[B]	
합계					125,307	[A+B]	

< 객체단가 정의 및 해설 >

【단가정의】

① 이 단가는 자체추진고소작업대(시저형)을 사용하여 구리합금관의 옥내일반배관 및 보온을 기준한 것으로, 인서트(거푸집용 인서트), 지지철물 설치, 절단, 배관(가용접), 배관시험, 보온재 절단 및 설치, PVC보온테이프(매직테이프) 및 알루미늄 밴드마감 작업을 포함한다.

② 관접합, 슬리브 설치 비용은 제외되어 있다.

③ 재료비·운반비의 포함 및 제외 사항은 다음과 같다.

- 포함 : 마감재(매직테이프), 알루미늄밴드
- 제외 : 강관, 인서트, 지지철물, 관이음 부자재(엘보, 리듀서, 플랜지, 어댑터, 티 등), 보온재 재료비, 고소작업대의 이동을 위한 크레인 및 지게차 등 장비사용료

【적용기준】

① BIM라이브러리 정보

- 건축시설의 상세표준도 기반 BIM라이브러리(한국토지주택공사)

② BIM단가 상세설명서 활용방법

- 본 단가는 상기의 BIM라이브러리에 기준한 것으로, 제시된 기준이 당해공사의 시공규모 또는 현장여건 및 작업조건 등과 부합하지 않는 경우에는 BIM단가를 조정 산출하여 적용할 수 있다.
- BIM단가 상세설명서를 활용하여 수량정보 및 공사비 산출항목을 변경할 수 있으며, 공사비 산출항목의 변경시에는 본 단가집의 공종별 표준시장단가를 적용한다.

【기본산출변수 상세정보는 별첨자료 참고】

BD241.12025 옥내동관(일반배관 및 보온) / 유리솜보온재 / 동관 ø200mm, 보온두께 25mm이하	
코드	BD241.12025
명칭	옥내동관(일반배관 및 보온)
규격	유리솜보온재 / 동관 ø200mm, 보온두께 25mm이하
단위	m
적용단가(원)	114,293
노무비율(%)	93 %

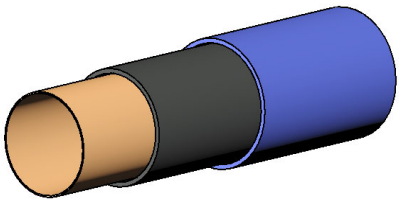

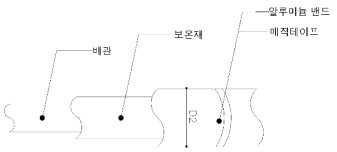

< 기본산출변수 >

산출변수	설명	변수값	단위	비고
LEN	배관길이	1	m	
D1	호칭지름	200	mm	
D2	바깥지름	206.38	mm	
T	두께	5.08	mm	
B	보온재두께	25	mm	

BD241.12025 옥내동관(일반배관 및 보온) / 유리솜보온재 / 동관 ø200mm, 보온두께 25mm이하							
< 공사비 산출 항목 >							
구분	품명/규격	단위	수량	단가	금액	표준시장단가 코드	비고
본체	동관옥내일반배관 D200mm	m	1	71,670	71,670	BD241.10000	
	관보온/유리솜 보온두께25mm이하,200	m	1	41,491	41,491	DB541.12000	
	소계				113,161	[A]	
부대공	매직테이프 알루미늄밴드	sum	[A]의	1%	1,132	요율산출	
	소계				1,132	[B]	
합계					114,293	[A+B]	

< 객체단가 정의 및 해설 >

【단가정의】

① 이 단가는 자체추진고소작업대(시저형)을 사용하여 구리합금관의 옥내일반배관 및 보온을 기준한 것으로, 인서트(거푸집용 인서트), 지지철물 설치, 절단, 배관(가용접), 배관시험, 보온재 절단 및 설치, PVC보온테이프(매직테이프) 및 알루미늄 밴드마감 작업을 포함한다.

② 관접합, 슬리브 설치 비용은 제외되어 있다.

③ 재료비·운반비의 포함 및 제외 사항은 다음과 같다.

- 포함 : 마감재(매직테이프), 알루미늄밴드
- 제외 : 강관, 인서트, 지지철물, 관이음 부자재(엘보, 리듀서, 플랜지, 어댑터, 티 등), 보온재 재료비, 고소작업대의 이동을 위한 크레인 및 지게차 등 장비사용료

【적용기준】

① BIM라이브러리 정보

- 건축시설의 상세표준도 기반 BIM라이브러리(한국토지주택공사)

② BIM단가 상세설명서 활용방법

- 본 단가는 상기의 BIM라이브러리에 기준한 것으로, 제시된 기준이 당해공사의 시공규모 또는 현장여건 및 작업조건 등과 부합하지 않는 경우에는 BIM단가를 조정 산출하여 적용할 수 있다.
- BIM단가 상세설명서를 활용하여 수량정보 및 공사비 산출항목을 변경할 수 있으며, 공사비 산출항목의 변경시에는 본 단가집의 공종별 표준시장단가를 적용한다.

【기본산출변수 상세정보는 별첨자료 참고】

BD241.12050 옥내동관(일반배관 및 보온) / 유리솜보온재 / 동관 ø200mm, 보온두께 50mm이하	
코드	BD241.12050
명칭	옥내동관(일반배관 및 보온)
규격	유리솜보온재 / 동관 ø200mm, 보온두께 50mm이하
단위	m
적용단가(원)	120,014
노무비율(%)	93 %

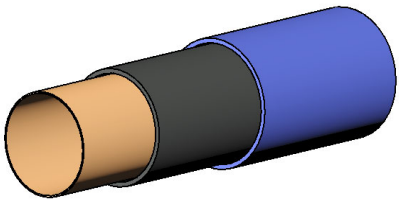

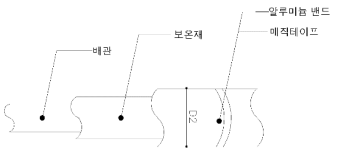

< 기본산출변수 >

산출변수	설명	변수값	단위	비고
LEN	배관길이	1	m	
D1	호칭지름	200	mm	
D2	바깥지름	206.38	mm	
T	두께	5.08	mm	
B	보온재두께	50	mm	

BD241.12050 옥내동관(일반배관 및 보온) / 유리솜보온재 / 동관 ø200mm, 보온두께 50mm이하							
< 공사비 산출 항목 >							
구분	품명/규격	단위	수량	단가	금액	표준시장단가 코드	비고
본체	동관옥내일반배관 D200mm	m	1	71,670	71,670	BD241.10000	
	관보온/유리솜 보온두께50mm이하,200	m	1	47,156	47,156	DB741.12000	
	소계				118,826	[A]	
부대공	매직테이프 알루미늄밴드	sum	[A]의	1%	1,188	요율산출	
	소계				1,188	[B]	
합계					120,014	[A+B]	

< 객체단가 정의 및 해설 >

【단가정의】

① 이 단가는 자체추진고소작업대(시저형)을 사용하여 구리합금관의 옥내일반배관 및 보온을 기준한 것으로, 인서트(거푸집용 인서트), 지지철물 설치, 절단, 배관(가용접), 배관시험, 보온재 절단 및 설치, PVC보온테이프(매직테이프) 및 알루미늄 밴드마감 작업을 포함한다.

② 관접합, 슬리브 설치 비용은 제외되어 있다.

③ 재료비·운반비의 포함 및 제외 사항은 다음과 같다.

- 포함 : 마감재(매직테이프), 알루미늄밴드
- 제외 : 강관, 인서트, 지지철물, 관이음 부자재(엘보, 리듀서, 플랜지, 어댑터, 티 등), 보온재 재료비, 고소작업대의 이동을 위한 크레인 및 지게차 등 장비사용료

【적용기준】

① BIM라이브러리 정보

- 건축시설의 상세표준도 기반 BIM라이브러리(한국토지주택공사)

② BIM단가 상세설명서 활용방법

- 본 단가는 상기의 BIM라이브러리에 기준한 것으로, 제시된 기준이 당해공사의 시공규모 또는 현장여건 및 작업조건 등과 부합하지 않는 경우에는 BIM단가를 조정 산출하여 적용할 수 있다.
- BIM단가 상세설명서를 활용하여 수량정보 및 공사비 산출항목을 변경할 수 있으며, 공사비 산출항목의 변경시에는 본 단가집의 공종별 표준시장단가를 적용한다.

【기본산출변수 상세정보는 별첨자료 참고】

BD241.13025 옥내동관(일반배관 및 보온) / 발포폴리에틸렌보온재 / 동관 ø200mm, 보온두께 25mm이하	
코드	BD241.13025
명칭	옥내동관(일반배관 및 보온)
규격	발포폴리에틸렌보온재 / 동관 ø200mm, 보온두께 25mm이하
단위	m
적용단가(원)	105,566
노무비율(%)	92 %

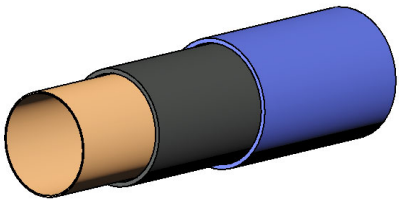

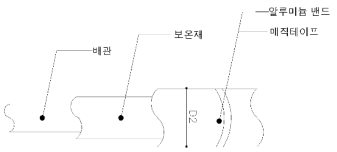

< 기본산출변수 >

산출변수	설명	변수값	단위	비고
LEN	배관길이	1	m	
D1	호칭지름	200	mm	
D2	바깥지름	206.38	mm	
T	두께	5.08	mm	
B	보온재두께	25	mm	

BD241.13025 옥내동관(일반배관 및 보온) / 발포폴리에틸렌보온재 / 동관 ø200mm, 보온두께 25mm이하							
< 공사비 산출 항목 >							
구분	품명/규격	단위	수량	단가	금액	표준시장단가 코드	비고
본체	동관옥내일반배관 D200mm	m	1	71,670	71,670	BD241.10000	
	관보온/발포폴리에틸렌보온재 보온두께	m	1	32,851	32,851	DB547.12000	
	소계				104,521	[A]	
부대공	매직테이프 알루미늄밴드	sum	[A]의	1%	1,045	요율산출	
	소계				1,045	[B]	
합계					105,566	[A+B]	

< 객체단가 정의 및 해설 >

【단가정의】

① 이 단가는 자체추진고소작업대(시저형)을 사용하여 구리합금관의 옥내일반배관 및 보온을 기준한 것으로, 인서트(거푸집용 인서트), 지지철물 설치, 절단, 배관(가용접), 배관시험, 보온재 절단 및 설치, PVC보온테이프(매직테이프) 및 알루미늄 밴드마감 작업을 포함한다.

② 관접합, 슬리브 설치 비용은 제외되어 있다.

③ 재료비·운반비의 포함 및 제외 사항은 다음과 같다.

- 포함 : 마감재(매직테이프), 알루미늄밴드
- 제외 : 강관, 인서트, 지지철물, 관이음 부자재(엘보, 리듀서, 플랜지, 어댑터, 티 등), 보온재 재료비, 고소작업대의 이동을 위한 크레인 및 지게차 등 장비사용료

【적용기준】

① BIM라이브러리 정보

- 건축시설의 상세표준도 기반 BIM라이브러리(한국토지주택공사)

② BIM단가 상세설명서 활용방법

- 본 단가는 상기의 BIM라이브러리에 기준한 것으로, 제시된 기준이 당해공사의 시공규모 또는 현장여건 및 작업조건 등과 부합하지 않는 경우에는 BIM단가를 조정 산출하여 적용할 수 있다.
- BIM단가 상세설명서를 활용하여 수량정보 및 공사비 산출항목을 변경할 수 있으며, 공사비 산출항목의 변경시에는 본 단가집의 공종별 표준시장단가를 적용한다.

【기본산출변수 상세정보는 별첨자료 참고】

BD241.13050 옥내동관(일반배관 및 보온) / 발포폴리에틸렌보온재 / 동관 ø200mm, 보온두께 50mm이하	
코드	BD241.13050
명칭	옥내동관(일반배관 및 보온)
규격	발포폴리에틸렌보온재 / 동관 ø200mm, 보온두께 50mm이하
단위	m
적용단가(원)	110,146
노무비율(%)	92 %

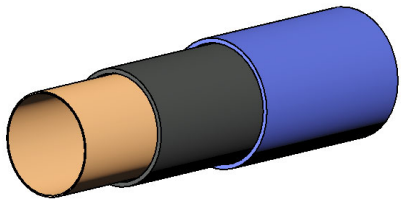

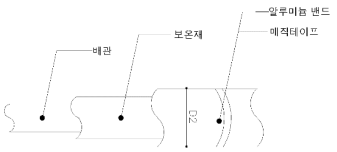

< 기본산출변수 >

산출변수	설명	변수값	단위	비고
LEN	배관길이	1	m	
D1	호칭지름	200	mm	
D2	바깥지름	206.38	mm	
T	두께	5.08	mm	
B	보온재두께	50	mm	

BD241.13050 옥내동관(일반배관 및 보온) / 발포폴리에틸렌보온재 / 동관 ø200mm, 보온두께 50mm이하							
< 공사비 산출 항목 >							
구분	품명/규격	단위	수량	단가	금액	표준시장단가 코드	비고
본체	동관옥내일반배관 D200mm	m	1	71,670	71,670	BD241.10000	
	관보온/발포폴리에틸렌보온재 보온두께	m	1	37,385	37,385	DB747.12000	
	소계				109,055	[A]	
부대공	매직테이프 알루미늄밴드	sum	[A]의	1%	1,091	요율산출	
	소계				1,091	[B]	
합계					110,146	[A+B]	

< 객체단가 정의 및 해설 >

【단가정의】

① 이 단가는 자체추진고소작업대(시저형)을 사용하여 구리합금관의 옥내일반배관 및 보온을 기준한 것으로, 인서트(거푸집용 인서트), 지지철물 설치, 절단, 배관(가용접), 배관시험, 보온재 절단 및 설치, PVC보온테이프(매직테이프) 및 알루미늄 밴드마감 작업을 포함한다.

② 관접합, 슬리브 설치 비용은 제외되어 있다.

③ 재료비·운반비의 포함 및 제외 사항은 다음과 같다.

- 포함 : 마감재(매직테이프), 알루미늄밴드
- 제외 : 강관, 인서트, 지지철물, 관이음 부자재(엘보, 리듀서, 플랜지, 어댑터, 티 등), 보온재 재료비, 고소작업대의 이동을 위한 크레인 및 지게차 등 장비사용료

【적용기준】

① BIM라이브러리 정보

- 건축시설의 상세표준도 기반 BIM라이브러리(한국토지주택공사)

② BIM단가 상세설명서 활용방법

- 본 단가는 상기의 BIM라이브러리에 기준한 것으로, 제시된 기준이 당해공사의 시공규모 또는 현장여건 및 작업조건 등과 부합하지 않는 경우에는 BIM단가를 조정 산출하여 적용할 수 있다.
- BIM단가 상세설명서를 활용하여 수량정보 및 공사비 산출항목을 변경할 수 있으며, 공사비 산출항목의 변경시에는 본 단가집의 공종별 표준시장단가를 적용한다.

【기본산출변수 상세정보는 별첨자료 참고】

BD251.11025 옥내동관(일반배관 및 보온) / 고무발포보온재 / 동관 ø250mm, 보온두께 25mm이하	
코드	BD251.11025
명칭	옥내동관(일반배관 및 보온)
규격	고무발포보온재 / 동관 ø250mm, 보온두께 25mm이하
단위	m
적용단가(원)	151,628
노무비율(%)	93 %

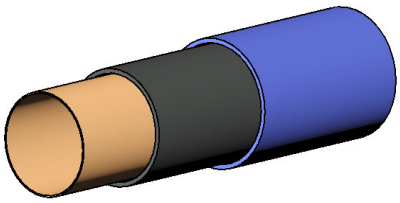

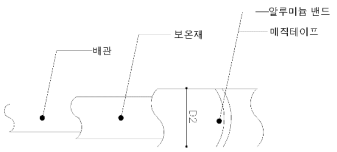

< 기본산출변수 >

산출변수	설명	변수값	단위	비고
LEN	배관길이	1	m	
D1	호칭지름	250	mm	
D2	바깥지름	257.18	mm	
T	두께	6.35	mm	
B	보온재두께	25	mm	

BD251.11025 옥내동관(일반배관 및 보온) / 고무발포보온재 / 동관 ø250mm, 보온두께 25mm이하							
< 공사비 산출 항목 >							
구분	품명/규격	단위	수량	단가	금액	표준시장단가 코드	비고
본체	동관옥내일반배관 D250mm	m	1	94,703	94,703	BD251.10000	
	관보온/고무발포보온재 보온두께25mm	m	1	55,424	55,424	DB558.12500	
	소계				150,127	[A]	
부대공	매직테이프 알루미늄밴드	sum	[A]의	1%	1,501	요율산출	
	소계				1,501	[B]	
합계					151,628	[A+B]	

< 객체단가 정의 및 해설 >

【단가정의】

① 이 단가는 자체추진고소작업대(시저형)을 사용하여 구리합금관의 옥내일반배관 및 보온을 기준한 것으로, 인서트(거푸집용 인서트), 지지철물 설치, 절단, 배관(가용접), 배관시험, 보온재 절단 및 설치, PVC보온테이프(매직테이프) 및 알루미늄 밴드마감 작업을 포함한다.

② 관접합, 슬리브 설치 비용은 제외되어 있다.

③ 재료비·운반비의 포함 및 제외 사항은 다음과 같다.

- 포함 : 마감재(매직테이프), 알루미늄밴드
- 제외 : 강관, 인서트, 지지철물, 관이음 부자재(엘보, 리듀서, 플랜지, 어댑터, 티 등), 보온재 재료비, 고소작업대의 이동을 위한 크레인 및 지게차 등 장비사용료

【적용기준】

① BIM라이브러리 정보

- 건축시설의 상세표준도 기반 BIM라이브러리(한국토지주택공사)

② BIM단가 상세설명서 활용방법

- 본 단가는 상기의 BIM라이브러리에 기준한 것으로, 제시된 기준이 당해공사의 시공규모 또는 현장여건 및 작업조건 등과 부합하지 않는 경우에는 BIM단가를 조정 산출하여 적용할 수 있다.
- BIM단가 상세설명서를 활용하여 수량정보 및 공사비 산출항목을 변경할 수 있으며, 공사비 산출항목의 변경시에는 본 단가집의 공종별 표준시장단가를 적용한다.

【기본산출변수 상세정보는 별첨자료 참고】

BD251.11050 옥내동관(일반배관 및 보온) / 고무발포보온재 / 동관 ø250mm, 보온두께 50mm이하	
코드	BD251.11050
명칭	옥내동관(일반배관 및 보온)
규격	고무발포보온재 / 동관 ø250mm, 보온두께 50mm이하
단위	m
적용단가(원)	156,464
노무비율(%)	93 %

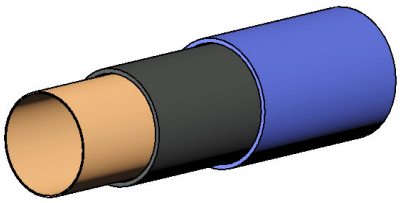

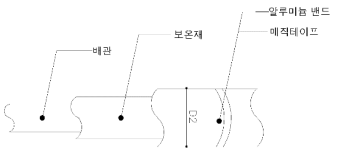

< 기본산출변수 >

산출변수	설명	변수값	단위	비고
LEN	배관길이	1	m	
D1	호칭지름	250	mm	
D2	바깥지름	257.18	mm	
T	두께	6.35	mm	
B	보온재두께	50	mm	

BD251.11050 옥내동관(일반배관 및 보온) / 고무발포보온재 / 동관 ø250mm, 보온두께 50mm이하							
< 공사비 산출 항목 >							
구분	품명/규격	단위	수량	단가	금액	표준시장단가 코드	비고
본체	동관옥내일반배관 D250mm	m	1	94,703	94,703	BD251.10000	
	관보온/고무발포보온재 보온두께50mm	m	1	60,212	60,212	DB758.12500	
	소계				154,915	[A]	
부대공	매직테이프 알루미늄밴드	sum	[A]의	1%	1,549	요율산출	
	소계				1,549	[B]	
합계					156,464	[A+B]	

< 객체단가 정의 및 해설 >

【단가정의】

① 이 단가는 자체추진고소작업대(시저형)을 사용하여 구리합금관의 옥내일반배관 및 보온을 기준한 것으로, 인서트(거푸집용 인서트), 지지철물 설치, 절단, 배관(가용접), 배관시험, 보온재 절단 및 설치, PVC보온테이프(매직테이프) 및 알루미늄 밴드마감 작업을 포함한다.

② 관접합, 슬리브 설치 비용은 제외되어 있다.

③ 재료비·운반비의 포함 및 제외 사항은 다음과 같다.

- 포함 : 마감재(매직테이프), 알루미늄밴드
- 제외 : 강관, 인서트, 지지철물, 관이음 부자재(엘보, 리듀서, 플랜지, 어댑터, 티 등), 보온재 재료비, 고소작업대의 이동을 위한 크레인 및 지게차 등 장비사용료

【적용기준】

① BIM라이브러리 정보

- 건축시설의 상세표준도 기반 BIM라이브러리(한국토지주택공사)

② BIM단가 상세설명서 활용방법

- 본 단가는 상기의 BIM라이브러리에 기준한 것으로, 제시된 기준이 당해공사의 시공규모 또는 현장여건 및 작업조건 등과 부합하지 않는 경우에는 BIM단가를 조정 산출하여 적용할 수 있다.
- BIM단가 상세설명서를 활용하여 수량정보 및 공사비 산출항목을 변경할 수 있으며, 공사비 산출항목의 변경시에는 본 단가집의 공종별 표준시장단가를 적용한다.

【기본산출변수 상세정보는 별첨자료 참고】

BD251.12025 옥내동관(일반배관 및 보온) / 유리솜보온재 / 동관 ø250mm, 보온두께 25mm이하	
코드	BD251.12025
명칭	옥내동관(일반배관 및 보온)
규격	유리솜보온재 / 동관 ø250mm, 보온두께 25mm이하
단위	m
적용단가(원)	146,031
노무비율(%)	93 %

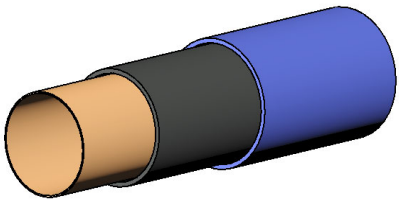

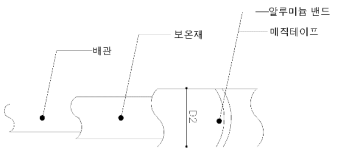

< 기본산출변수 >

산출변수	설명	변수값	단위	비고
LEN	배관길이	1	m	
D1	호칭지름	250	mm	
D2	바깥지름	257.18	mm	
T	두께	6.35	mm	
B	보온재두께	25	mm	

BD251.12025 옥내동관(일반배관 및 보온) / 유리솜보온재 / 동관 ø250mm, 보온두께 25mm이하							
< 공사비 산출 항목 >							
구분	품명/규격	단위	수량	단가	금액	표준시장단가 코드	비고
본체	동관옥내일반배관 D250mm	m	1	94,703	94,703	BD251.10000	
	관보온/유리솜 보온두께25mm이하,250	m	1	49,882	49,882	DB551.12500	
	소계				144,585	[A]	
부대공	매직테이프 알루미늄밴드	sum	[A]의	1%	1,446	요율산출	
	소계				1,446	[B]	
합계					146,031	[A+B]	

< 객체단가 정의 및 해설 >

【단가정의】

① 이 단가는 자체추진고소작업대(시저형)을 사용하여 구리합금관의 옥내일반배관 및 보온을 기준한 것으로, 인서트(거푸집용 인서트), 지지철물 설치, 절단, 배관(가용접), 배관시험, 보온재 절단 및 설치, PVC보온테이프(매직테이프) 및 알루미늄 밴드마감 작업을 포함한다.

② 관접합, 슬리브 설치 비용은 제외되어 있다.

③ 재료비·운반비의 포함 및 제외 사항은 다음과 같다.

- 포함 : 마감재(매직테이프), 알루미늄밴드
- 제외 : 강관, 인서트, 지지철물, 관이음 부자재(엘보, 리듀서, 플랜지, 어댑터, 티 등), 보온재 재료비, 고소작업대의 이동을 위한 크레인 및 지게차 등 장비사용료

【적용기준】

① BIM라이브러리 정보

- 건축시설의 상세표준도 기반 BIM라이브러리(한국토지주택공사)

② BIM단가 상세설명서 활용방법

- 본 단가는 상기의 BIM라이브러리에 기준한 것으로, 제시된 기준이 당해공사의 시공규모 또는 현장여건 및 작업조건 등과 부합하지 않는 경우에는 BIM단가를 조정 산출하여 적용할 수 있다.
- BIM단가 상세설명서를 활용하여 수량정보 및 공사비 산출항목을 변경할 수 있으며, 공사비 산출항목의 변경시에는 본 단가집의 공종별 표준시장단가를 적용한다.

【기본산출변수 상세정보는 별첨자료 참고】

BD251.12050 옥내동관(일반배관 및 보온) / 유리솜보온재 / 동관 ø250mm, 보온두께 50mm이하	
코드	BD251.12050
명칭	옥내동관(일반배관 및 보온)
규격	유리솜보온재 / 동관 ø250mm, 보온두께 50mm이하
단위	m
적용단가(원)	150,382
노무비율(%)	93 %

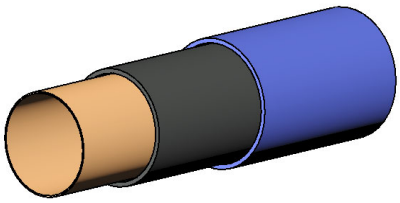

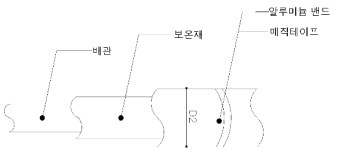

< 기본산출변수 >

산출변수	설명	변수값	단위	비고
LEN	배관길이	1	m	
D1	호칭지름	250	mm	
D2	바깥지름	257.18	mm	
T	두께	6.35	mm	
B	보온재두께	50	mm	

BD251.12050 옥내동관(일반배관 및 보온) / 유리솜보온재 / 동관 ø250mm, 보온두께 50mm이하							
< 공사비 산출 항목 >							
구분	품명/규격	단위	수량	단가	금액	표준시장단가 코드	비고
본체	동관옥내일반배관 D250mm	m	1	94,703	94,703	BD251.10000	
	관보온/유리솜 보온두께50mm이하,250	m	1	54,190	54,190	DB751.12500	
	소계				148,893	[A]	
부대공	매직테이프 알루미늄밴드	sum	[A]의	1%	1,489	요율산출	
	소계				1,489	[B]	
합계					150,382	[A+B]	

< 객체단가 정의 및 해설 >

【단가정의】

① 이 단가는 자체추진고소작업대(시저형)을 사용하여 구리합금관의 옥내일반배관 및 보온을 기준한 것으로, 인서트(거푸집용 인서트), 지지철물 설치, 절단, 배관(가용접), 배관시험, 보온재 절단 및 설치, PVC보온테이프(매직테이프) 및 알루미늄 밴드마감 작업을 포함한다.

② 관접합, 슬리브 설치 비용은 제외되어 있다.

③ 재료비·운반비의 포함 및 제외 사항은 다음과 같다.

- 포함 : 마감재(매직테이프), 알루미늄밴드
- 제외 : 강관, 인서트, 지지철물, 관이음 부자재(엘보, 리듀서, 플랜지, 어댑터, 티 등), 보온재 재료비, 고소작업대의 이동을 위한 크레인 및 지게차 등 장비사용료

【적용기준】

① BIM라이브러리 정보

- 건축시설의 상세표준도 기반 BIM라이브러리(한국토지주택공사)

② BIM단가 상세설명서 활용방법

- 본 단가는 상기의 BIM라이브러리에 기준한 것으로, 제시된 기준이 당해공사의 시공규모 또는 현장여건 및 작업조건 등과 부합하지 않는 경우에는 BIM단가를 조정 산출하여 적용할 수 있다.
- BIM단가 상세설명서를 활용하여 수량정보 및 공사비 산출항목을 변경할 수 있으며, 공사비 산출항목의 변경시에는 본 단가집의 공종별 표준시장단가를 적용한다.

【기본산출변수 상세정보는 별첨자료 참고】

BD251.13025 옥내동관(일반배관 및 보온) / 발포폴리에틸렌보온재 / 동관 ø250mm, 보온두께 25mm이하	
코드	BD251.13025
명칭	옥내동관(일반배관 및 보온)
규격	발포폴리에틸렌보온재 / 동관 ø250mm, 보온두께 25mm이하
단위	m
적용단가(원)	135,651
노무비율(%)	92 %

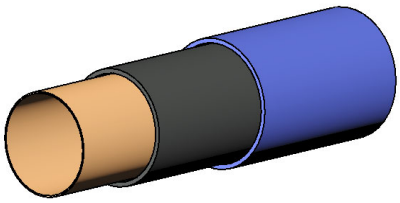

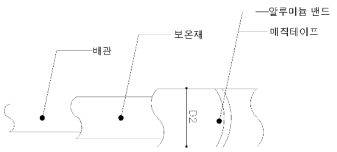

< 기본산출변수 >

산출변수	설명	변수값	단위	비고
LEN	배관길이	1	m	
D1	호칭지름	250	mm	
D2	바깥지름	257.18	mm	
T	두께	6.35	mm	
B	보온재두께	25	mm	

BD251.13025 옥내동관(일반배관 및 보온) / 발포폴리에틸렌보온재 / 동관 ø250mm, 보온두께 25mm이하							
< 공사비 산출 항목 >							
구분	품명/규격	단위	수량	단가	금액	표준시장단가 코드	비고
본체	동관옥내일반배관 D250mm	m	1	94,703	94,703	BD251.10000	
	관보온/발포폴리에틸렌보온재 보온두께	m	1	39,605	39,605	DB557.12500	
	소계				134,308	[A]	
부대공	매직테이프 알루미늄밴드	sum	[A]의	1%	1,343	요율산출	
	소계				1,343	[B]	
합계					135,651	[A+B]	

< 객체단가 정의 및 해설 >

【단가정의】

① 이 단가는 자체추진고소작업대(시저형)을 사용하여 구리합금관의 옥내일반배관 및 보온을 기준한 것으로, 인서트(거푸집용 인서트), 지지철물 설치, 절단, 배관(가용접), 배관시험, 보온재 절단 및 설치, PVC보온테이프(매직테이프) 및 알루미늄 밴드마감 작업을 포함한다.

② 관접합, 슬리브 설치 비용은 제외되어 있다.

③ 재료비·운반비의 포함 및 제외 사항은 다음과 같다.

- 포함 : 마감재(매직테이프), 알루미늄밴드
- 제외 : 강관, 인서트, 지지철물, 관이음 부자재(엘보, 리듀서, 플랜지, 어댑터, 티 등), 보온재 재료비, 고소작업대의 이동을 위한 크레인 및 지게차 등 장비사용료

【적용기준】

① BIM라이브러리 정보

- 건축시설의 상세표준도 기반 BIM라이브러리(한국토지주택공사)

② BIM단가 상세설명서 활용방법

- 본 단가는 상기의 BIM라이브러리에 기준한 것으로, 제시된 기준이 당해공사의 시공규모 또는 현장여건 및 작업조건 등과 부합하지 않는 경우에는 BIM단가를 조정 산출하여 적용할 수 있다.
- BIM단가 상세설명서를 활용하여 수량정보 및 공사비 산출항목을 변경할 수 있으며, 공사비 산출항목의 변경시에는 본 단가집의 공종별 표준시장단가를 적용한다.

【기본산출변수 상세정보는 별첨자료 참고】

BD251.13050 옥내동관(일반배관 및 보온) / 발포폴리에틸렌보온재 / 동관 ø250mm, 보온두께 50mm이하	
코드	BD251.13050
명칭	옥내동관(일반배관 및 보온)
규격	발포폴리에틸렌보온재 / 동관 ø250mm, 보온두께 50mm이하
단위	m
적용단가(원)	139,062
노무비율(%)	92 %

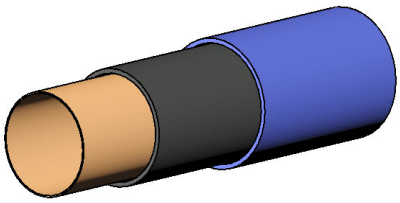

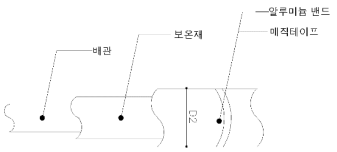

< 기본산출변수 >

산출변수	설명	변수값	단위	비고
LEN	배관길이	1	m	
D1	호칭지름	250	mm	
D2	바깥지름	257.18	mm	
T	두께	6.35	mm	
B	보온재두께	50	mm	

BD251.13050 옥내동관(일반배관 및 보온) / 발포폴리에틸렌보온재 / 동관 ø250mm, 보온두께 50mm이하							
< 공사비 산출 항목 >							
구분	품명/규격	단위	수량	단가	금액	표준시장단가 코드	비고
본체	동관옥내일반배관 D250mm	m	1	94,703	94,703	BD251.10000	
	관보온/발포폴리에틸렌보온재 보온두께	m	1	42,982	42,982	DB757.12500	
	소계				137,685	[A]	
부대공	매직테이프 알루미늄밴드	sum	[A]의	1%	1,377	요율산출	
	소계				1,377	[B]	
합계					139,062	[A+B]	

< 객체단가 정의 및 해설 >

【단가정의】

① 이 단가는 자체추진고소작업대(시저형)을 사용하여 구리합금관의 옥내일반배관 및 보온을 기준한 것으로, 인서트(거푸집용 인서트), 지지철물 설치, 절단, 배관(가용접), 배관시험, 보온재 절단 및 설치, PVC보온테이프(매직테이프) 및 알루미늄 밴드마감 작업을 포함한다.

② 관접합, 슬리브 설치 비용은 제외되어 있다.

③ 재료비·운반비의 포함 및 제외 사항은 다음과 같다.

- 포함 : 마감재(매직테이프), 알루미늄밴드
- 제외 : 강관, 인서트, 지지철물, 관이음 부자재(엘보, 리듀서, 플랜지, 어댑터, 티 등), 보온재 재료비, 고소작업대의 이동을 위한 크레인 및 지게차 등 장비사용료

【적용기준】

① BIM라이브러리 정보

- 건축시설의 상세표준도 기반 BIM라이브러리(한국토지주택공사)

② BIM단가 상세설명서 활용방법

- 본 단가는 상기의 BIM라이브러리에 기준한 것으로, 제시된 기준이 당해공사의 시공규모 또는 현장여건 및 작업조건 등과 부합하지 않는 경우에는 BIM단가를 조정 산출하여 적용할 수 있다.
- BIM단가 상세설명서를 활용하여 수량정보 및 공사비 산출항목을 변경할 수 있으며, 공사비 산출항목의 변경시에는 본 단가집의 공종별 표준시장단가를 적용한다.

【기본산출변수 상세정보는 별첨자료 참고】

[별첨]

역T형 옹벽(사면경사 - LEVEL)

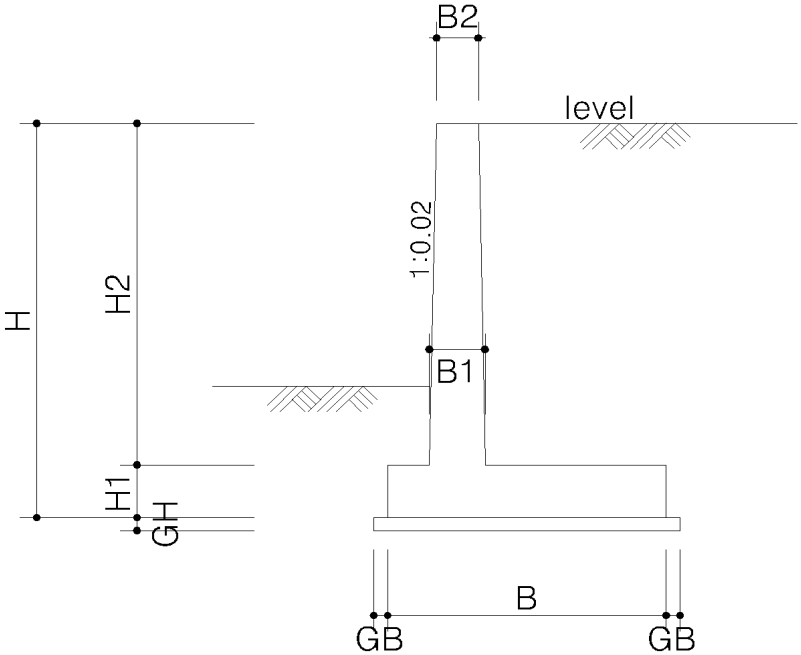

역T형 옹벽(사면경사 - 1:1.8)

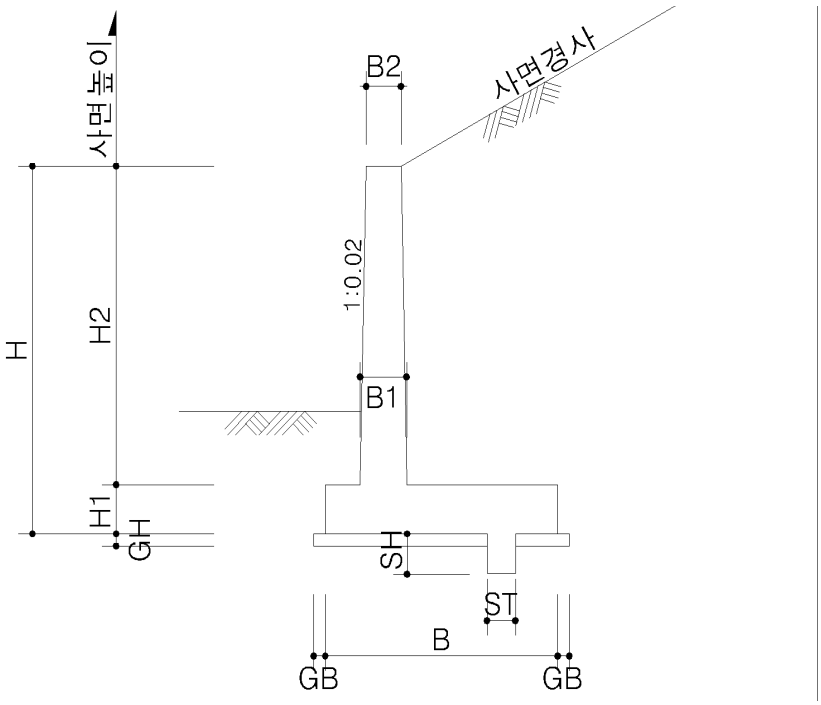

역T형 옹벽(사면경사 - 1:1.5)

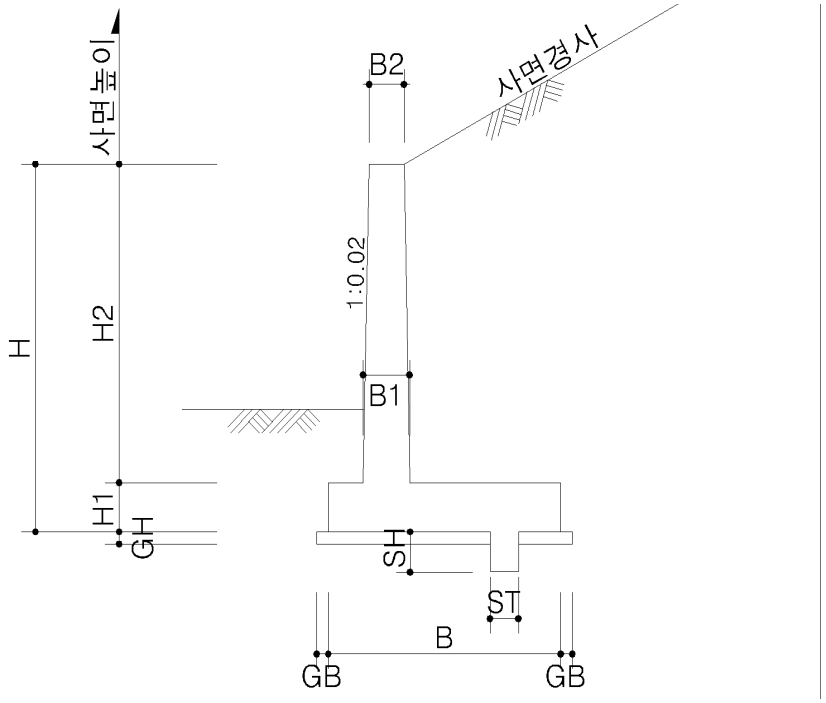

흙쌓기부 도수로

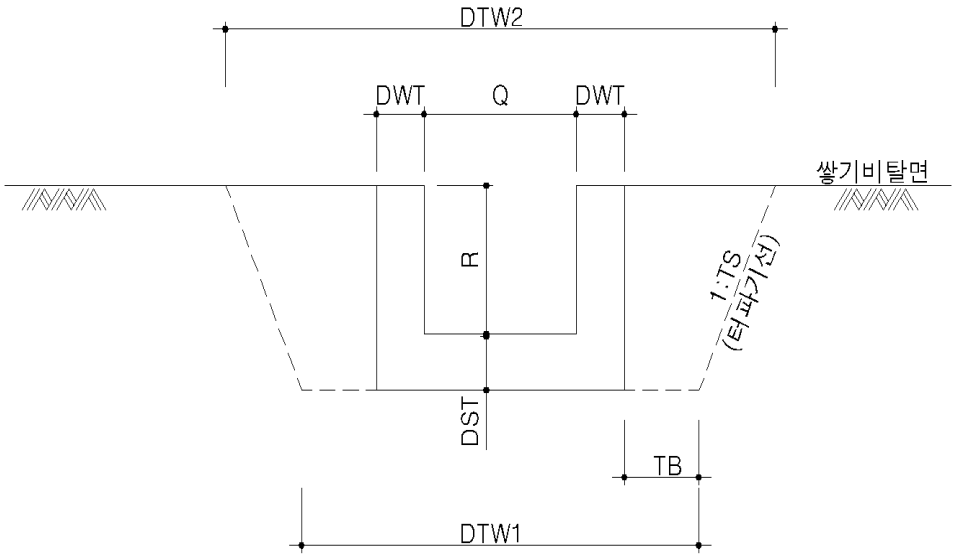

흙깎기부 도수로

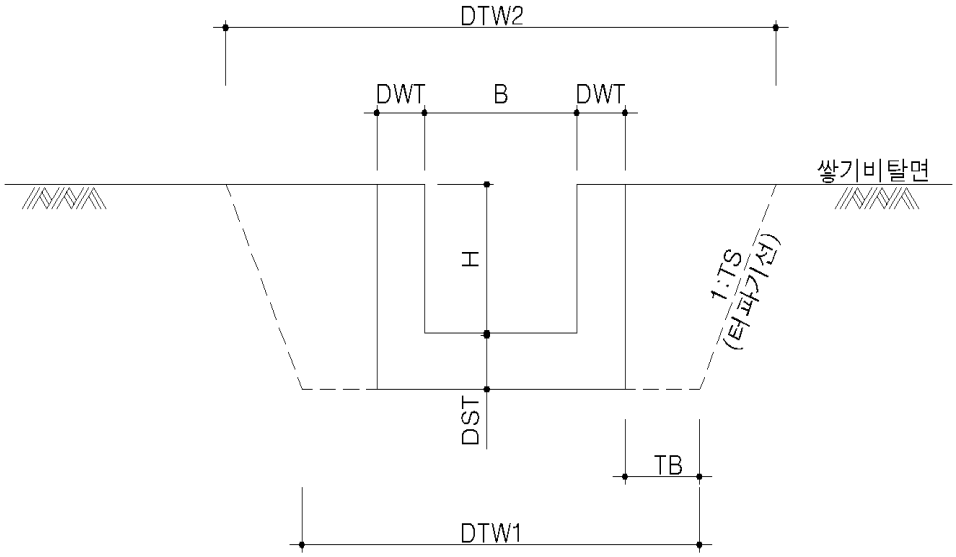

배수관날개벽(1련)

평면도

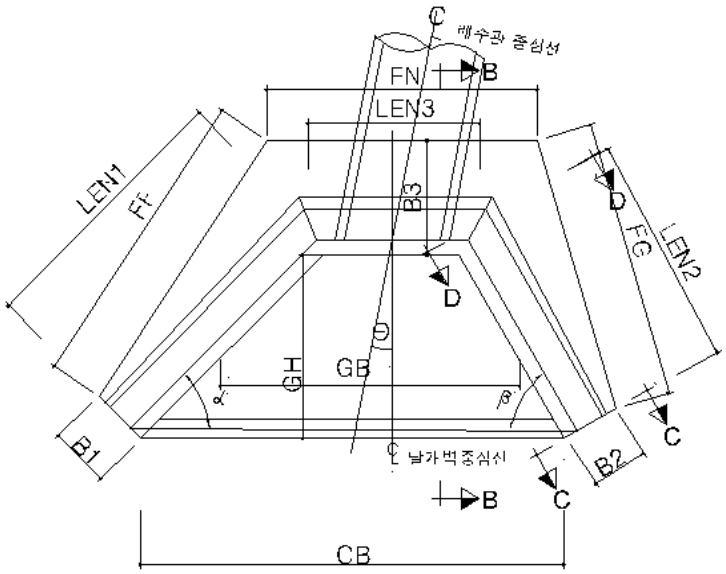

단 면 B – B

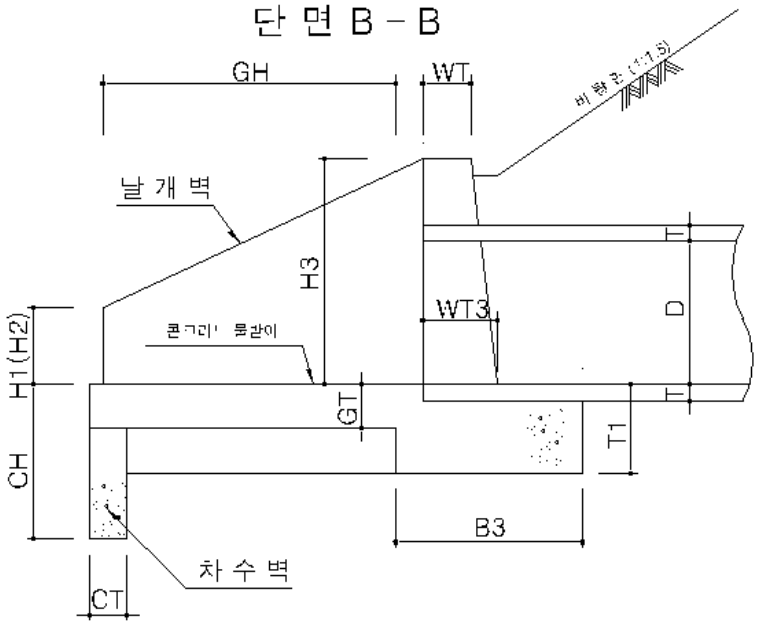

배수관날개벽(1련) - 계속

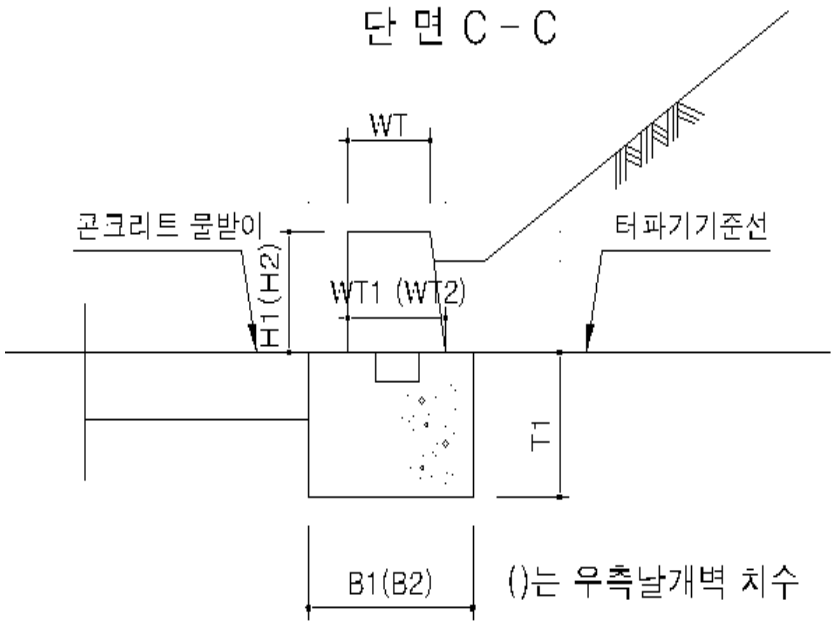
단 면 C - C
WT
콘크리트 물받이
터파기기준선
H1(H2)
WT1 (WT2)
T1
B1(B2)
()는 우측날개벽 치수

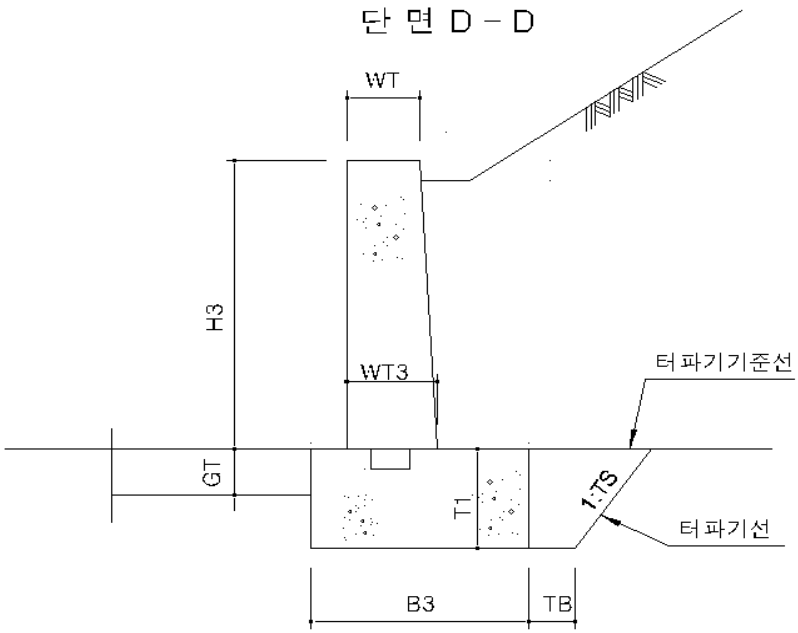
단 면 D - D
WT
H3
WT3
터파기기준선
GT
T1
1:TS
터파기선
B3
TB

배수관날개벽(2련)

평면도

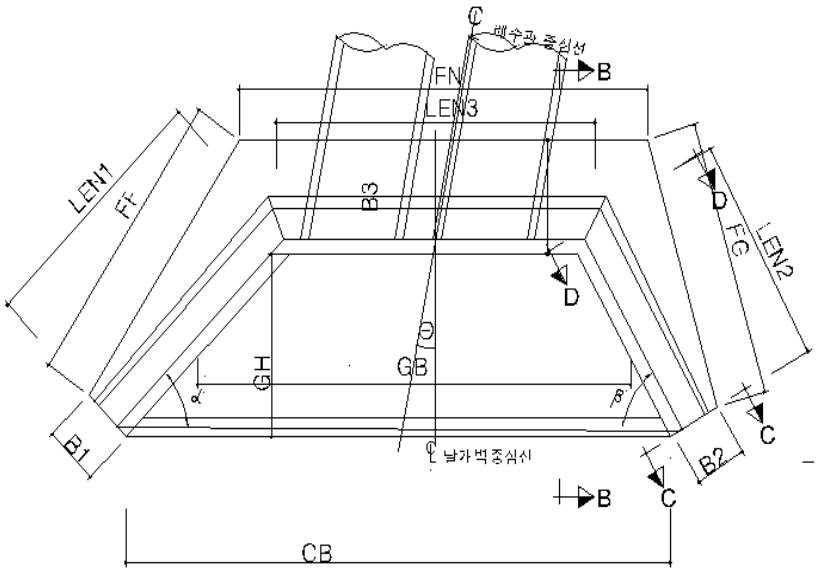

단 면 B – B

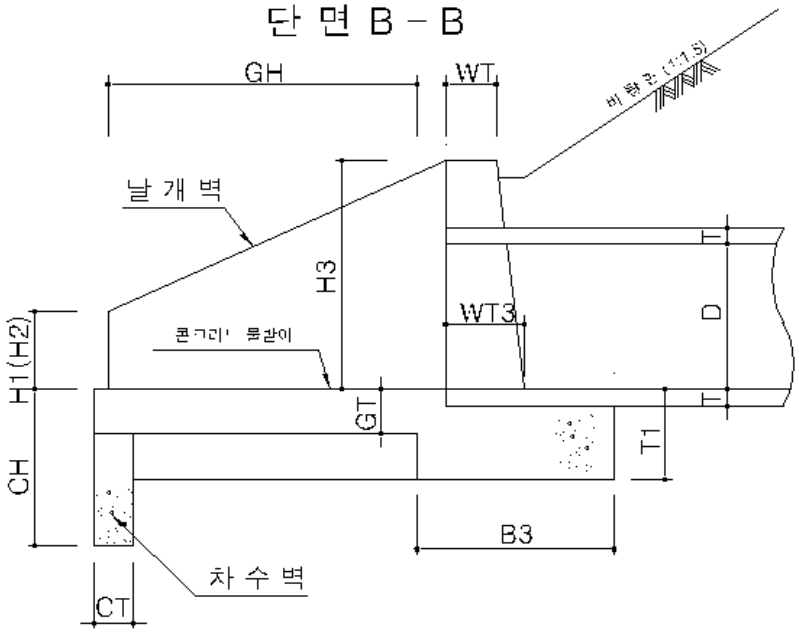

배수관날개벽(2련) - 계속

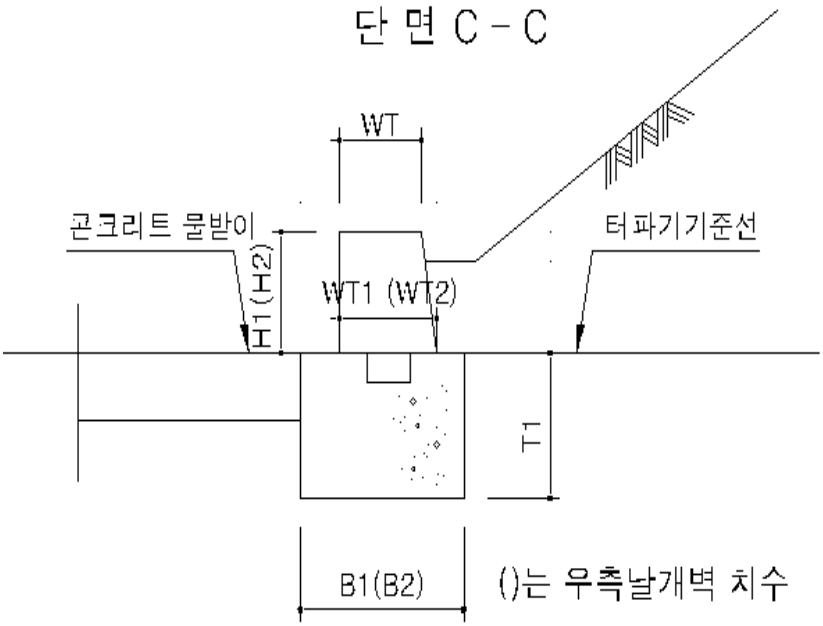
단 면 C - C
WT
콘크리트 물받이
터파기기준선
H1(H2)
WT1 (WT2)
T1
B1(B2)
()는 우측날개벽 치수

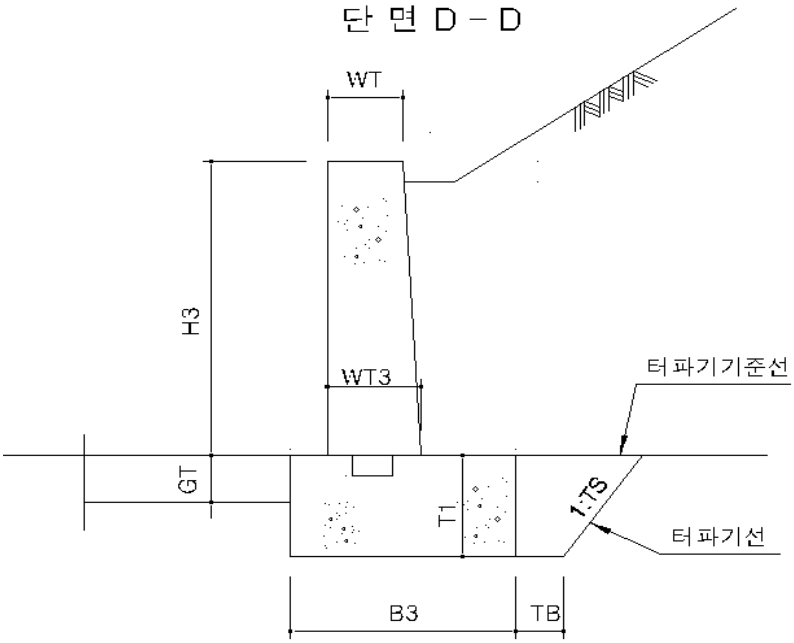
단 면 D - D
WT
H3
WT3
터파기기준선
GT
T1
1:TS
터파기선
B3
TB

V형측구

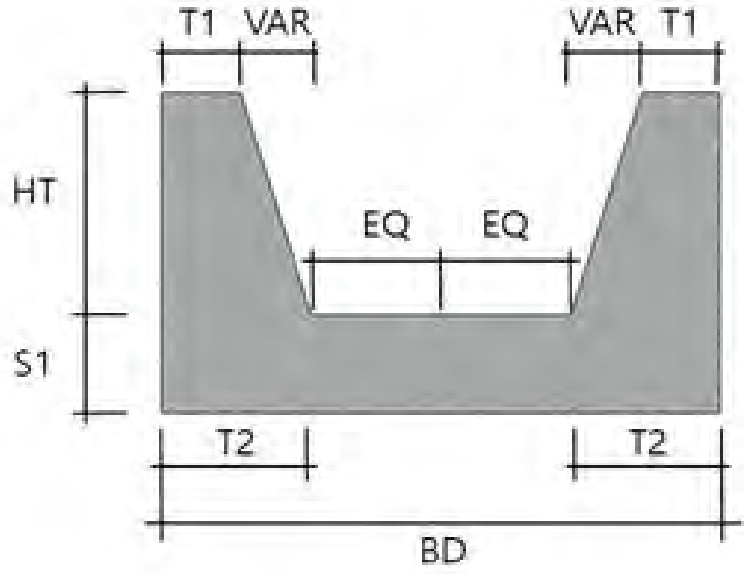
T1
VAR
VAR
T1
HT
EQ
EQ
S1
T2
T2
BD

산마루측구

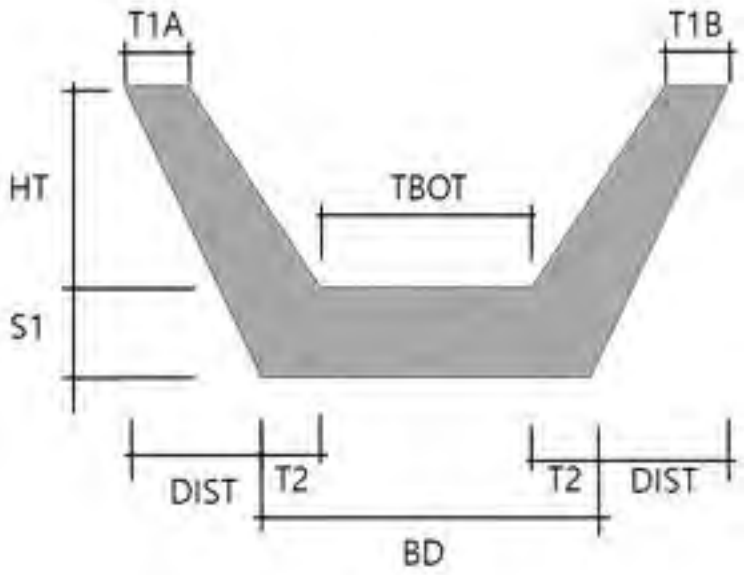
T1A
T1B
HT
TBOT
S1
DIST
T2
T2
DIST
BD

L형측구 Type-1

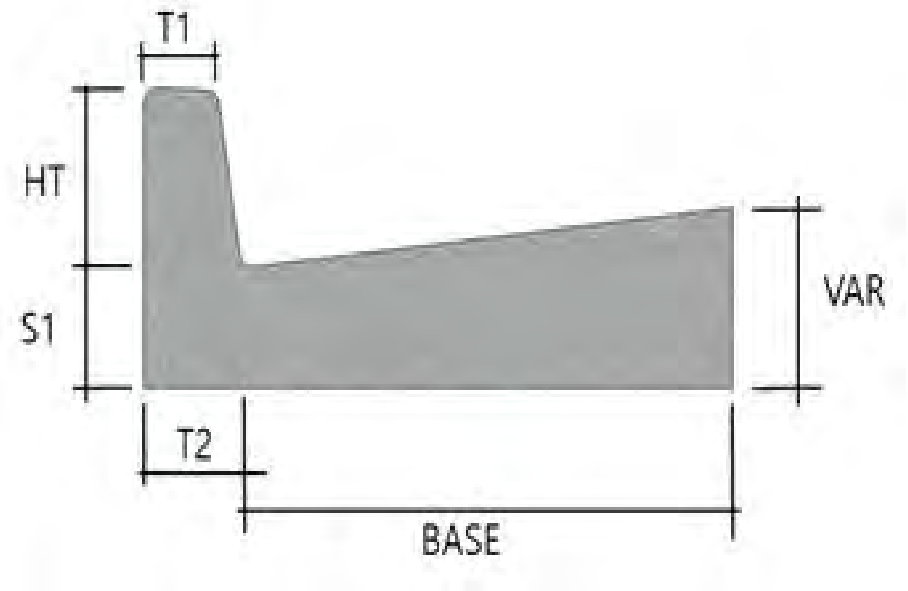

L형측구 Type-2

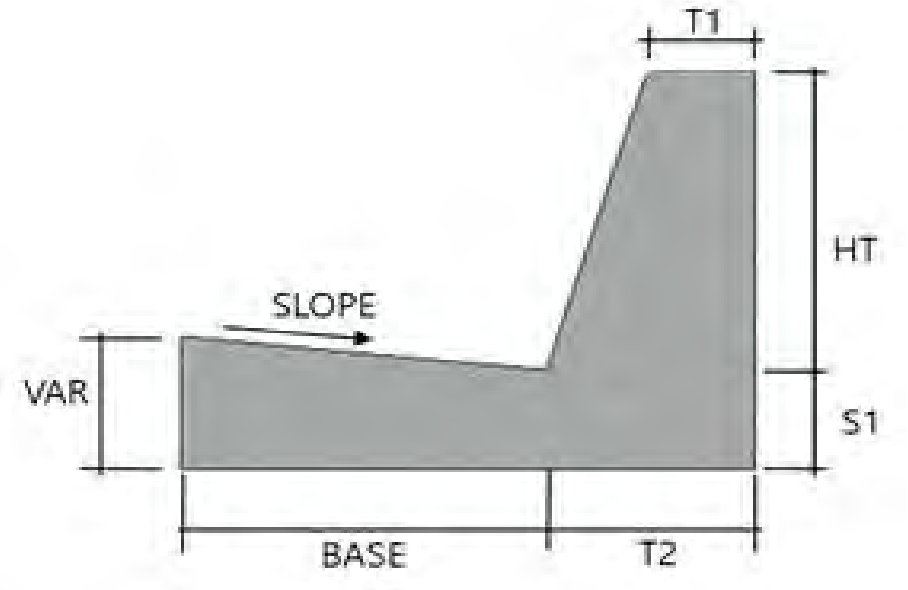

L형측구 Type-4

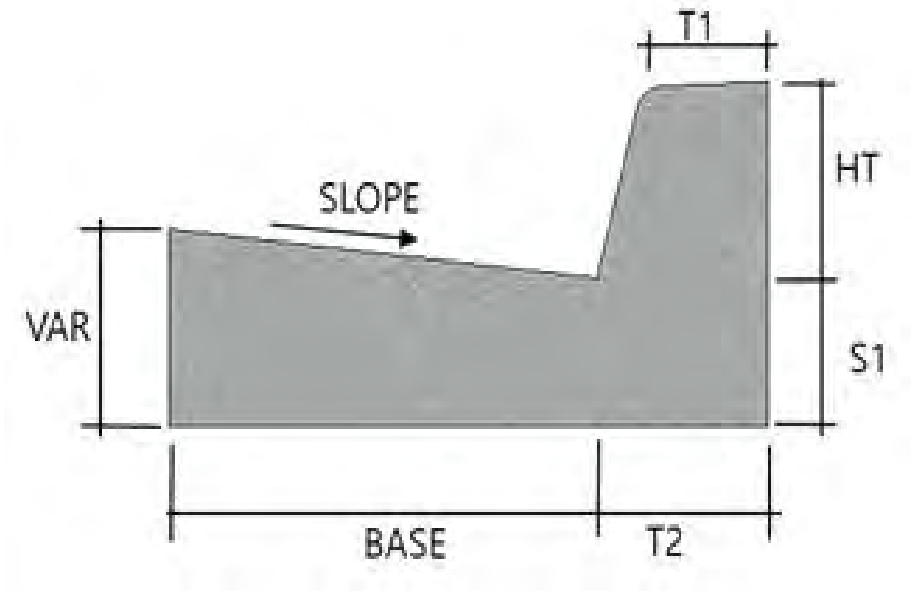

L형측구 포설식 형식1

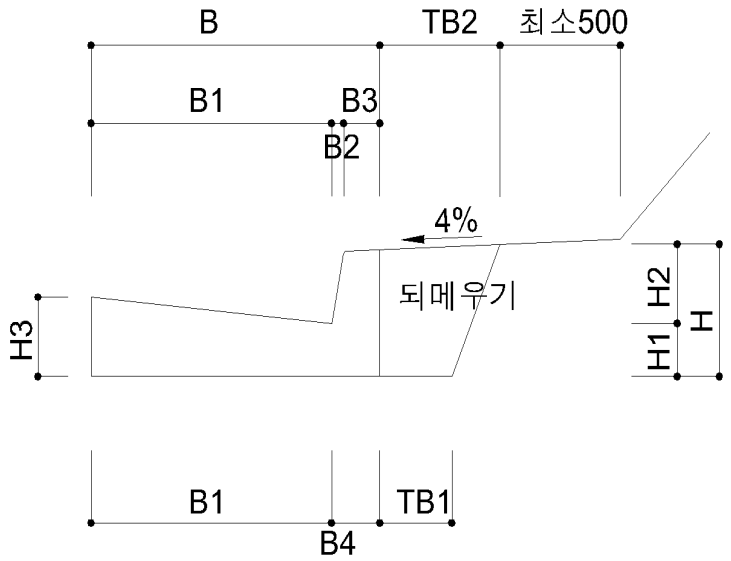

L형측구 포설식 형식2

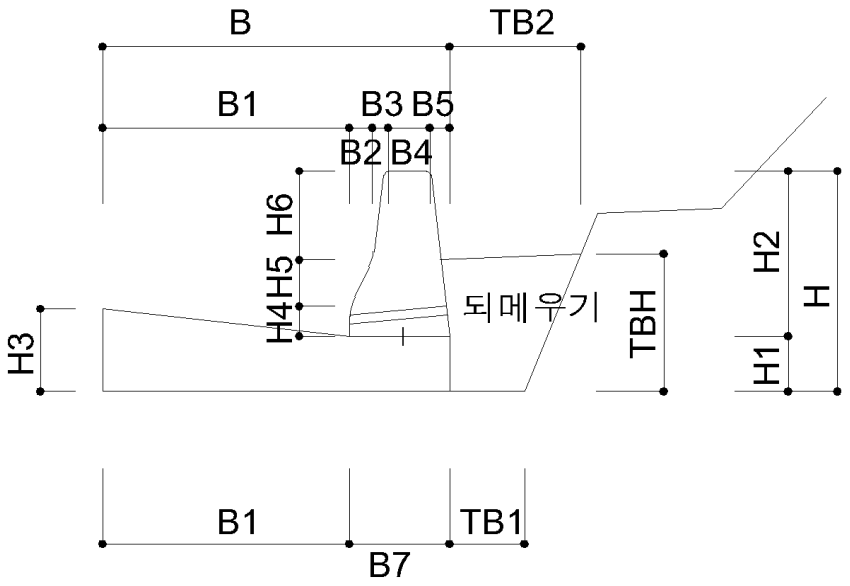

U형측구 Type-1

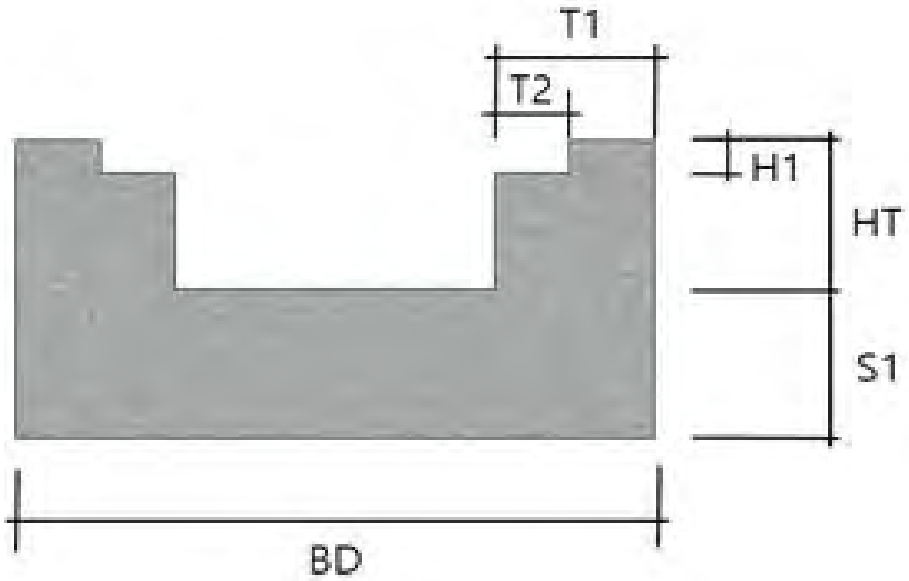

U형측구 Type-2, 3, 4

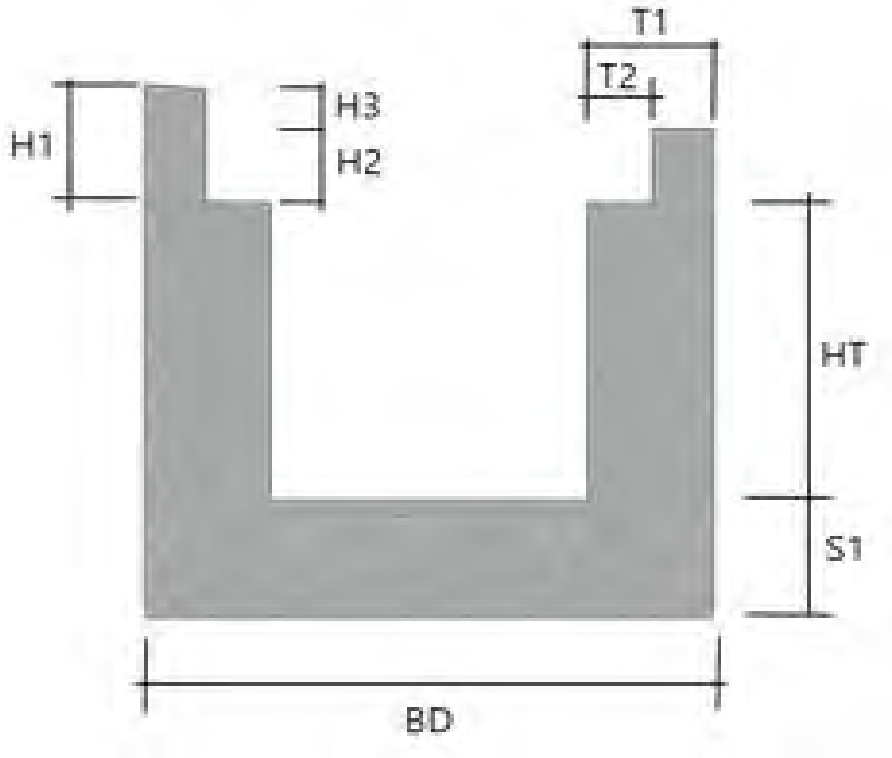

보강배수관(흄관)

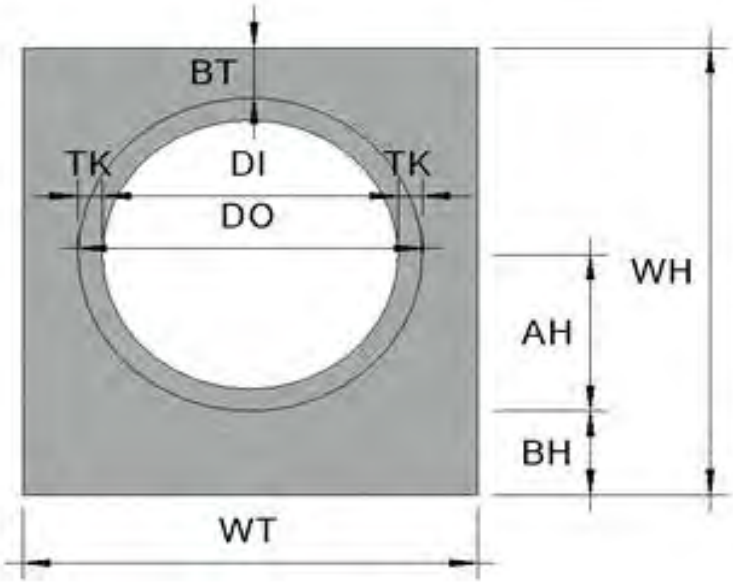

보강배수관(VR관)

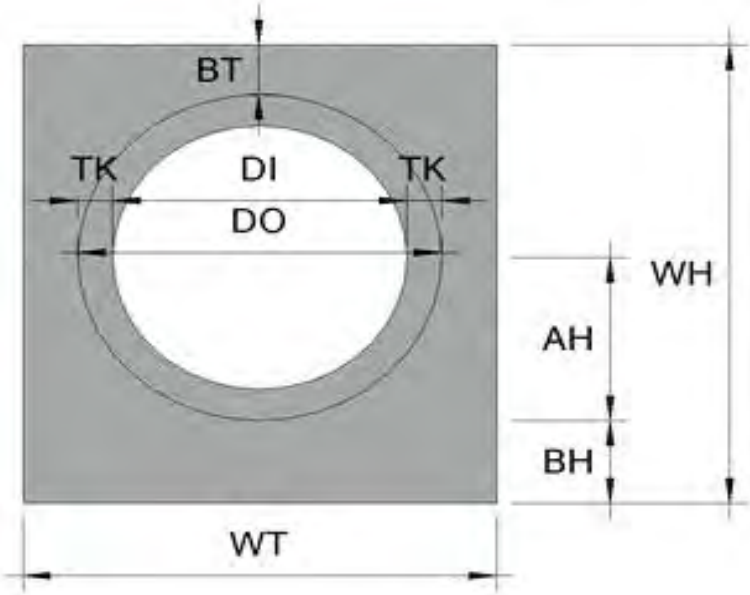

흙쌓기부 집수정(형식1)

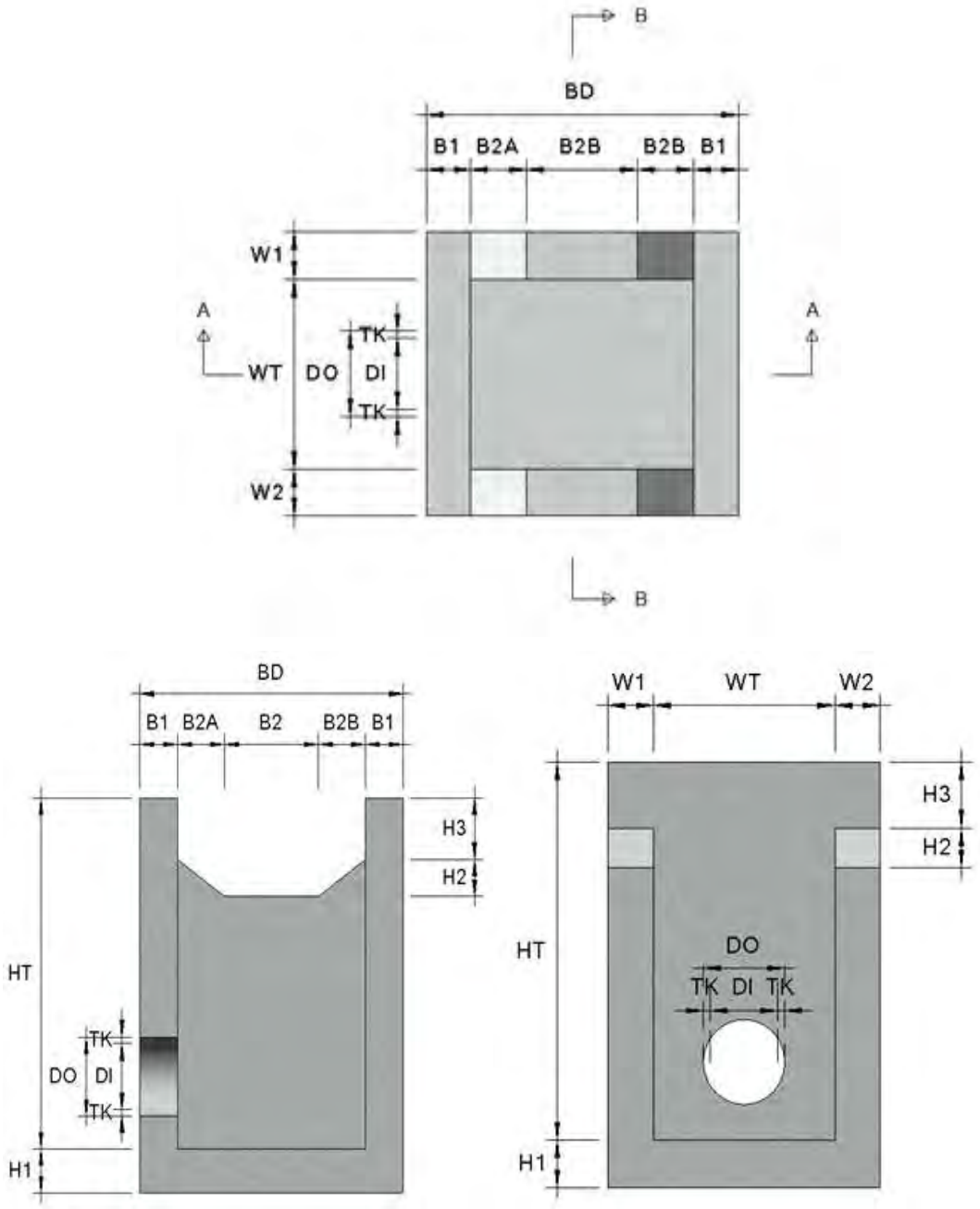
B
BD
B1 B2A B2B B2B B1
W1
A
A
TK
WT DO DI
TK
W2
B
BD
B1 B2A B2 B2B B1
H3
H2
HT
TK
DO DI
TK
H1
W1 WT W2
H3
H2
HT
DO
TK DI TK
H1

흙쌓기부 집수정(형식2)

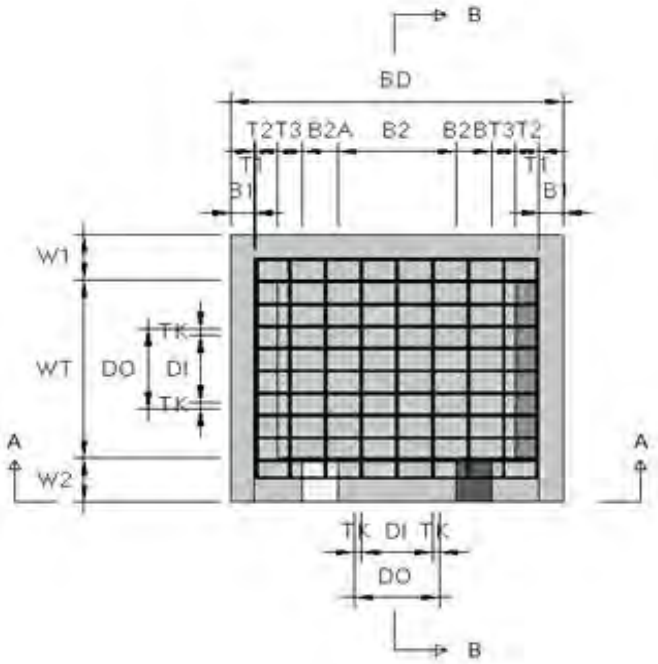
B
BD
T2T3B2A B2 B2BT3T2
T1
B1
W1
WT
DO
DI
TK
A
W2
DO

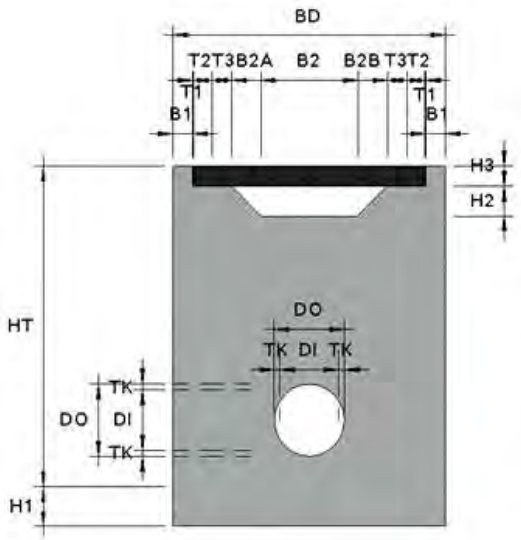
BD
T2T3B2A B2 B2B T3T2
T1
B1
H3
H2
HT
DO
TK DI TK
DI
H1

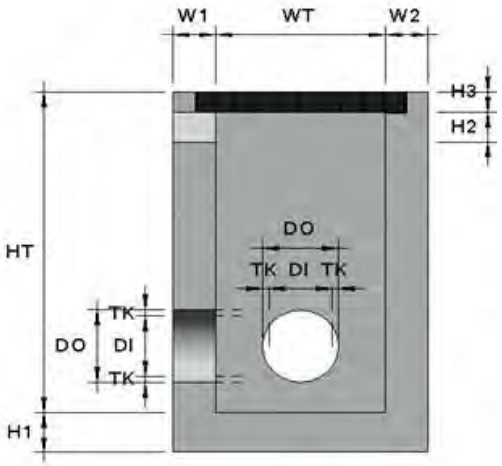
W1
WT
W2
H3
H2
HT
DO
TK DI TK
DI
H1

흙깎기부 집수정(형식1)

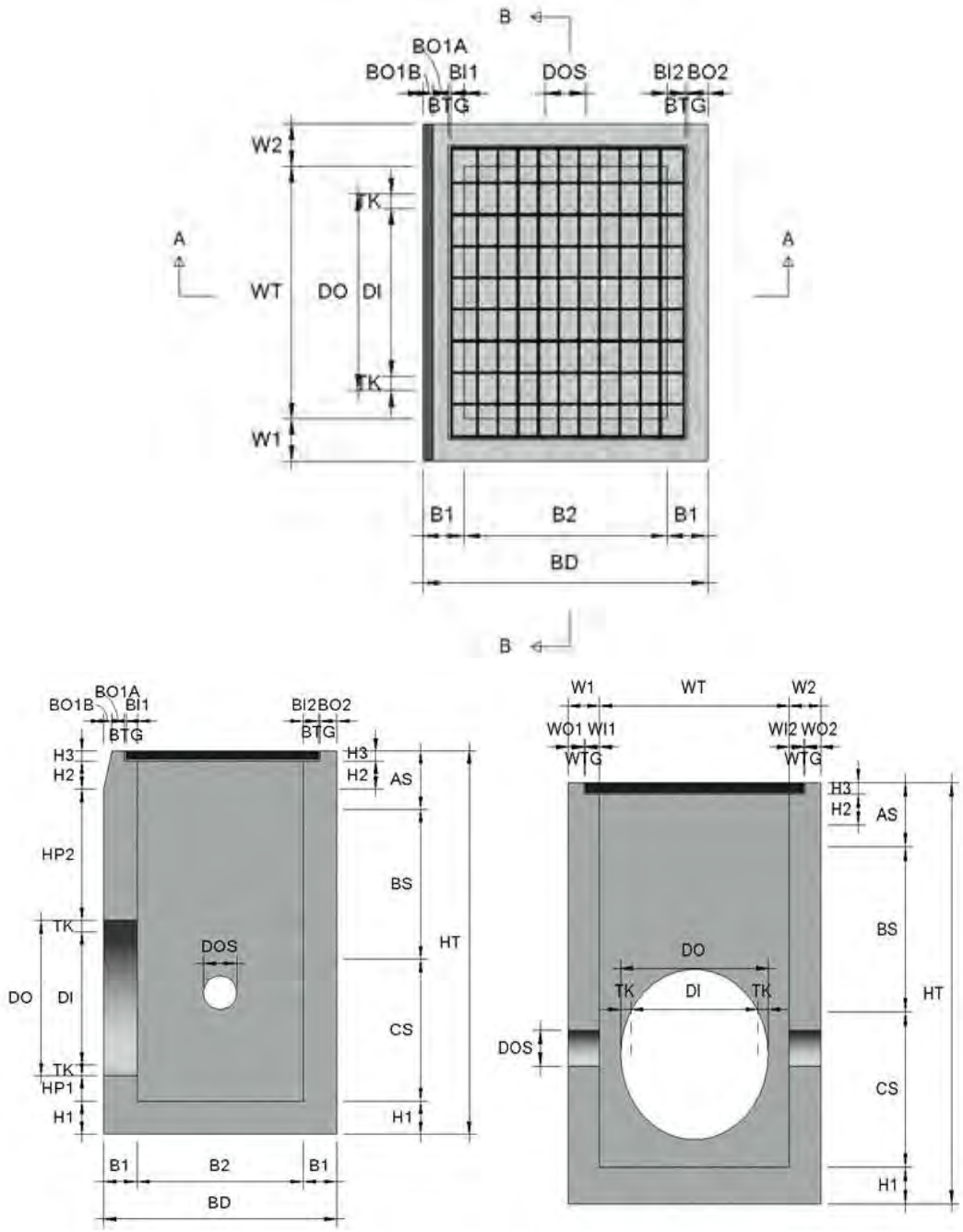
B
BO1A
BO1B
BI1
DOS
BI2 BO2
BTG
BTG
W2
TK
A
A
WT
DO
DI
TK
W1
B1
B2
B1
BD
B
BO1A
BO1B
BI1
BTG
BI2BO2
BTG
H3
H2
H3
H2
AS
HP2
BS
TK
DOS
HT
DO
DI
CS
TK
HP1
H1
H1
B1
B2
B1
BD
W1
WT
W2
WO1 WI1
WTG
WI2 WO2
WTG
H3
H2
AS
BS
DO
TK
DI
TK
HT
DOS
CS
H1

흙깎기부 집수정(형식2, D300)

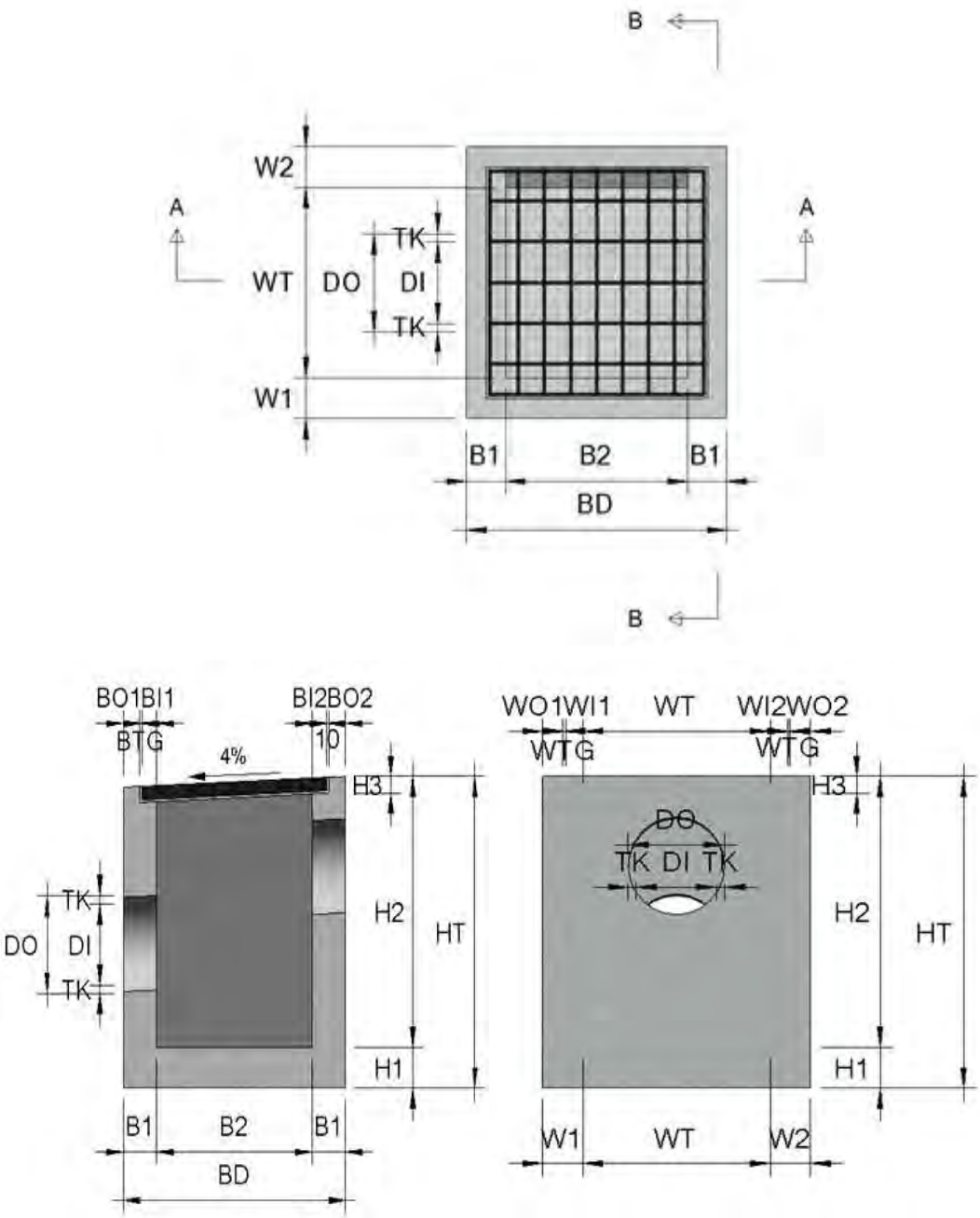

흙깎기부 집수정(형식2, 700×200)

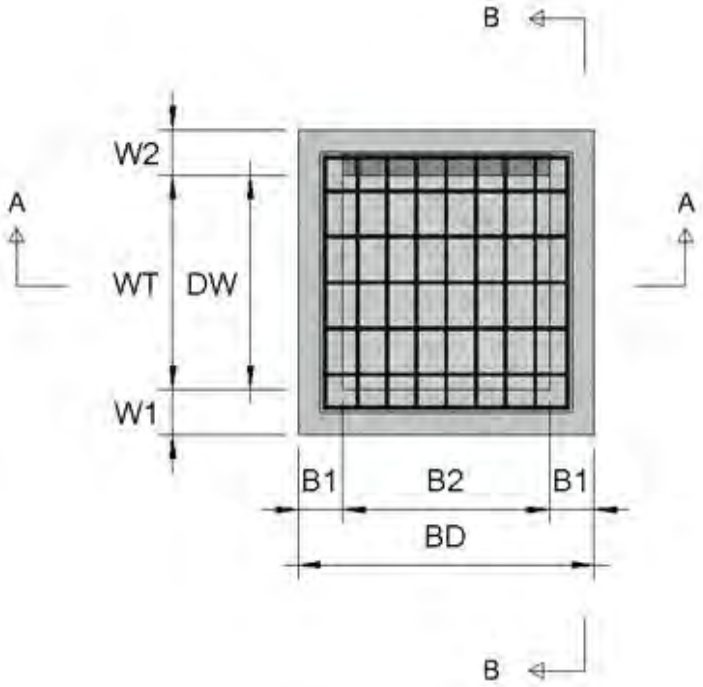

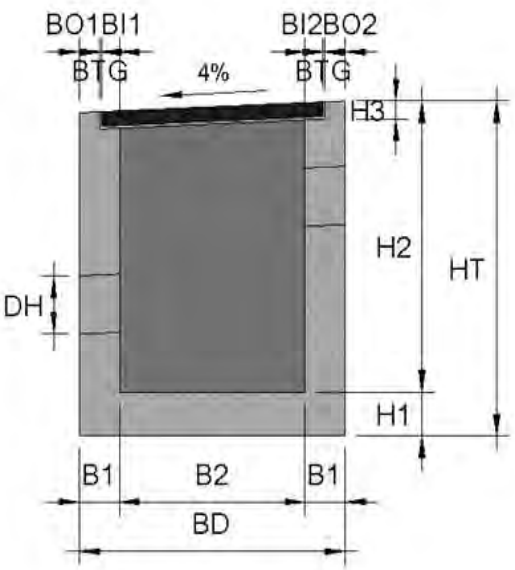

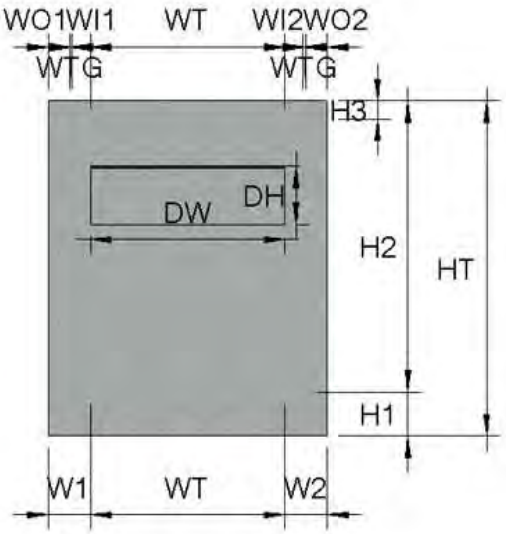

흙깎기부 집수정(형식3)

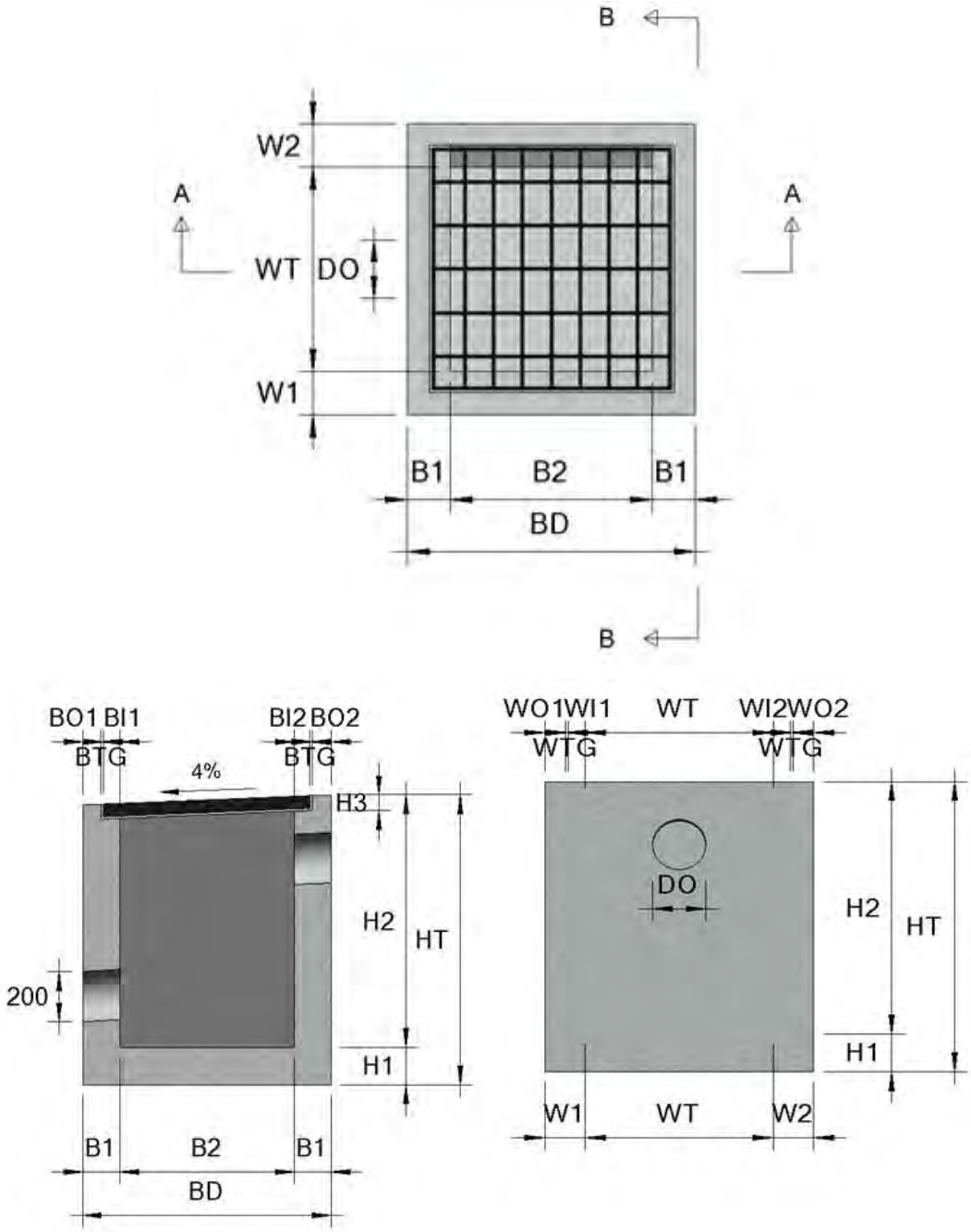
B
W2
A
A
WT
DO
W1
B1
B2
B1
BD
B
BO1 BI1
BTG
BI2 BO2
BTG
4%
H3
H2
HT
200
H1
B1
B2
B1
BD
WO1 WI1
WT
WI2 WO2
WTG
WTG
DO
H2
HT
H1
W1
WT
W2

흙깎기부 집수정(형식4)

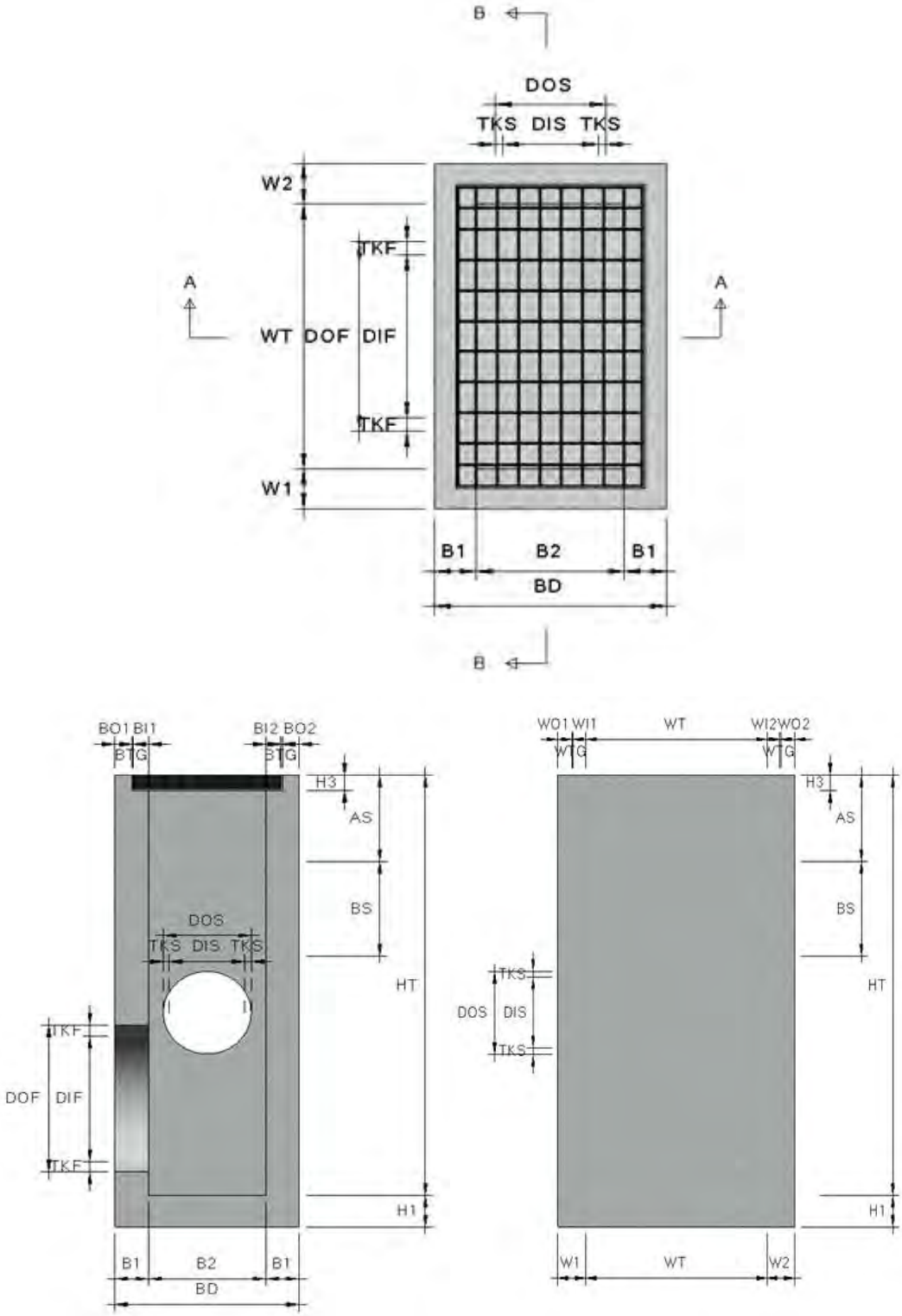
B
DOS
TKS DIS TKS
W2
TKF
A
A
WT DOF DIF
TKF
W1
B1 B2 B1
BD
B
BO1 BI1
BTG
BI2 BO2
BTG
H3
AS
BS
DOS
TKS DIS TKS
HT
TKF
DOF DIF
TKF
H1
B1 B2 B1
BD
WO1 WI1
WTG
WT
WI2 WO2
WTG
H3
AS
BS
TKS
DOS DIS
TKS
HT
H1
W1 WT W2

흙깎기부 집수정(형식5)

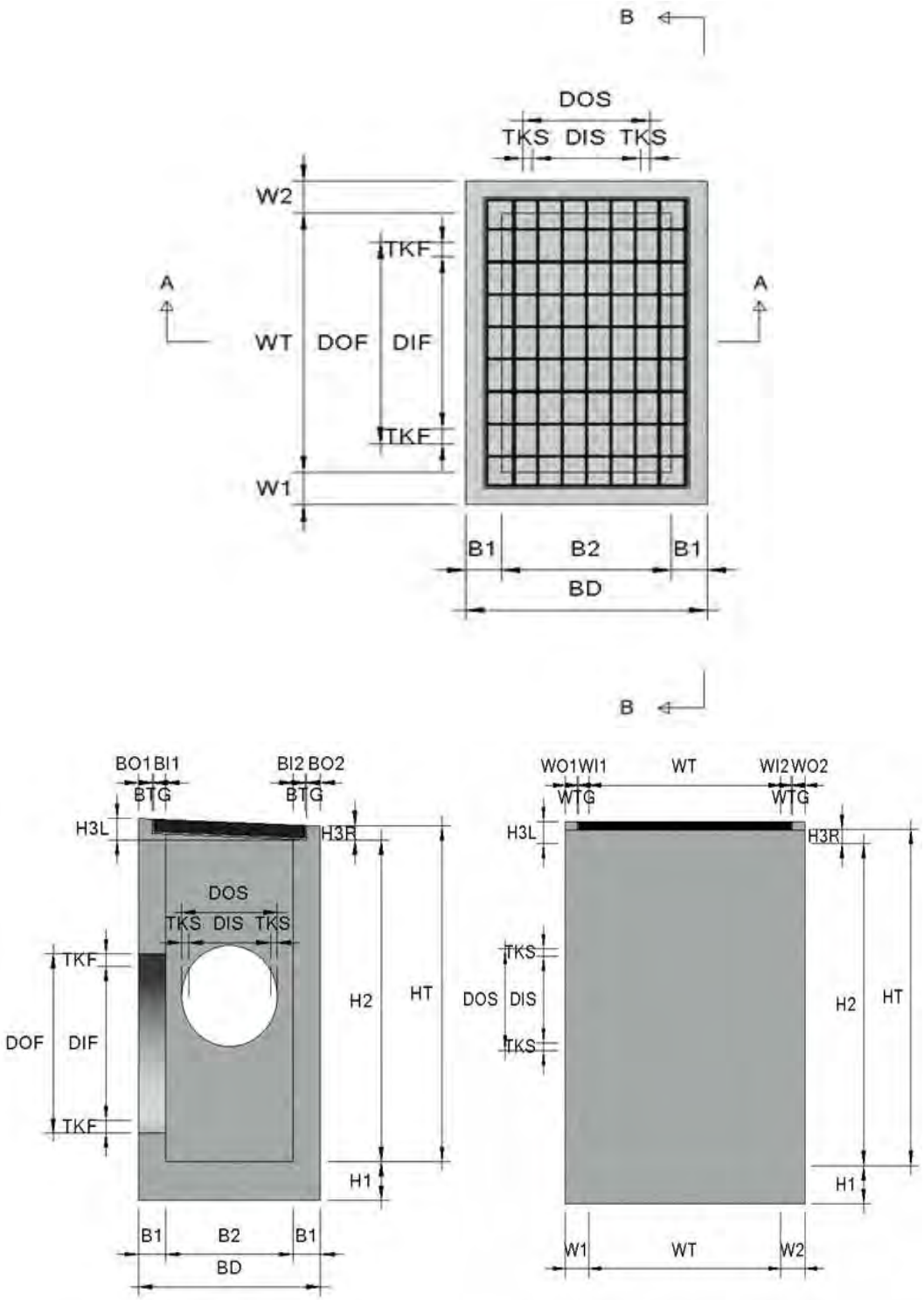
B
DOS
TKS DIS TKS
W2
TKF
A
A
WT DOF DIF
TKF
W1
B1 B2 B1
BD
B
BO1 BI1
BTG
BI2 BO2
BTG
H3L
H3R
DOS
TKS DIS TKS
TKF
DOF DIF
TKF
H2
HT
H1
B1 B2 B1
BD
WO1 WI1
WTG
WT
WI2 WO2
WTG
H3L
H3R
TKS
DOS DIS
TKS
H2
HT
H1
W1 WT W2

용수개거

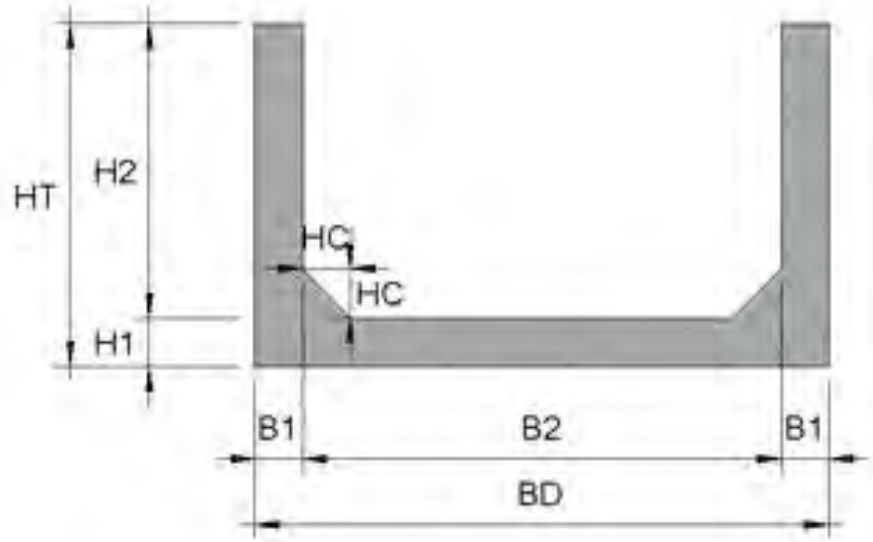

수로암거(1련)

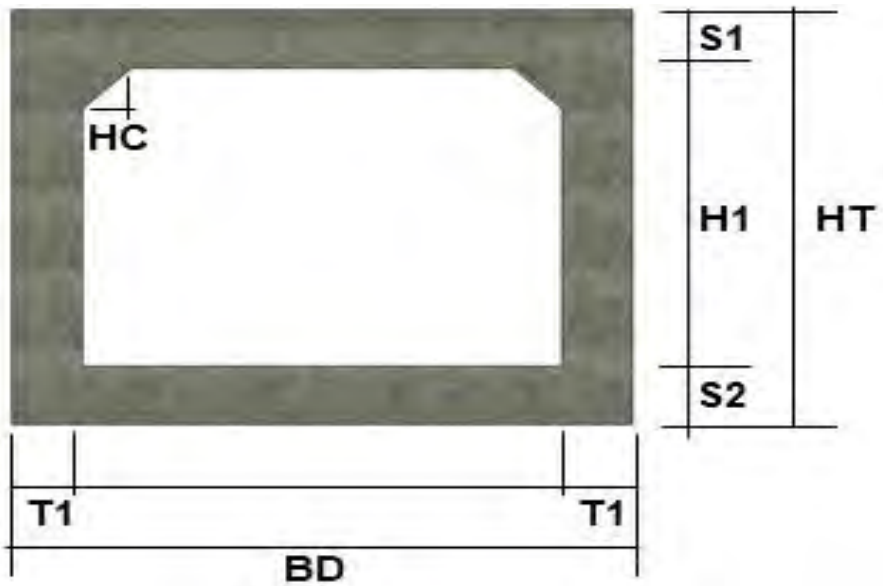

수로암거(2련)

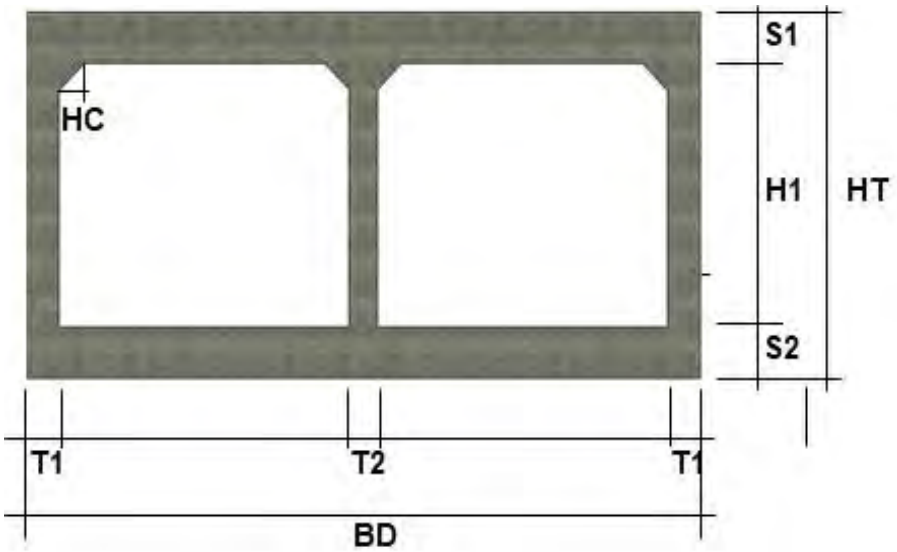

수로암거(3련)

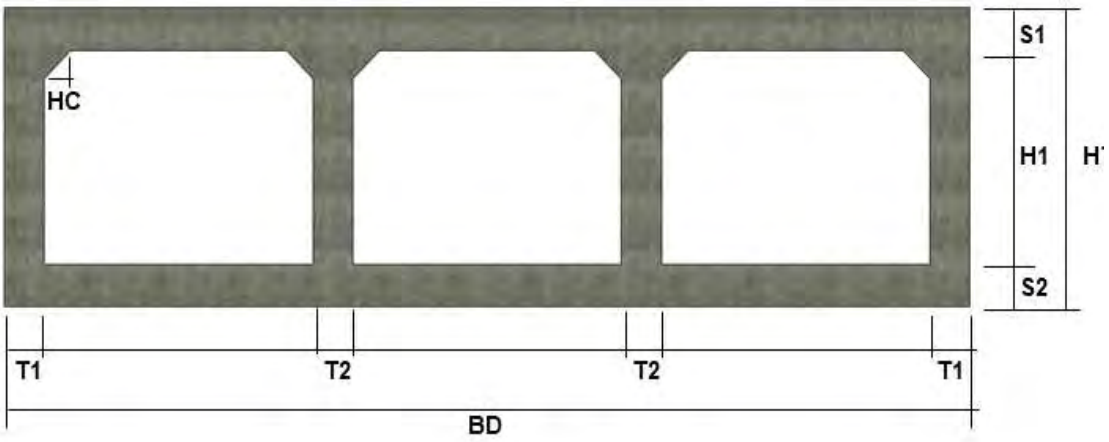

통로암거(1련)

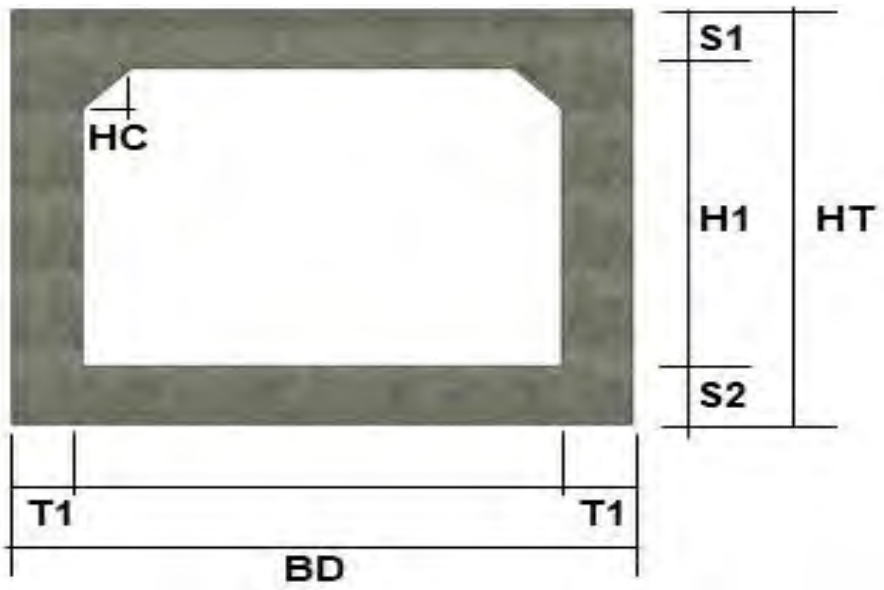

통로암거(2련)

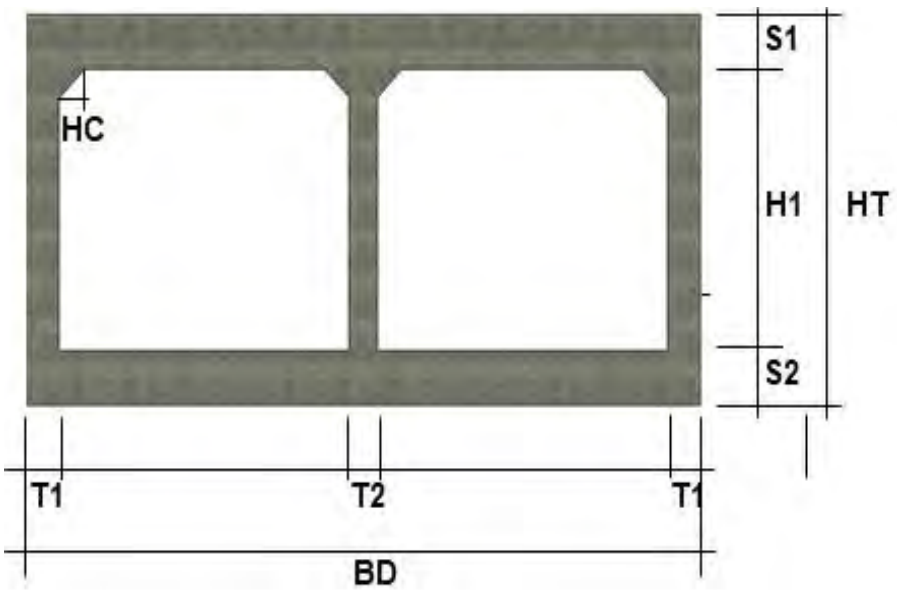

중앙분리대

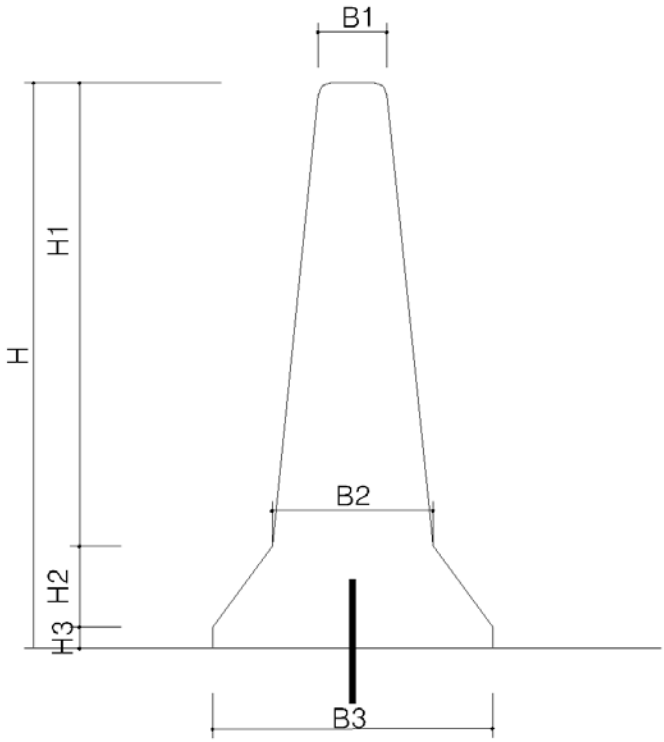

고속도로 아스팔트포장

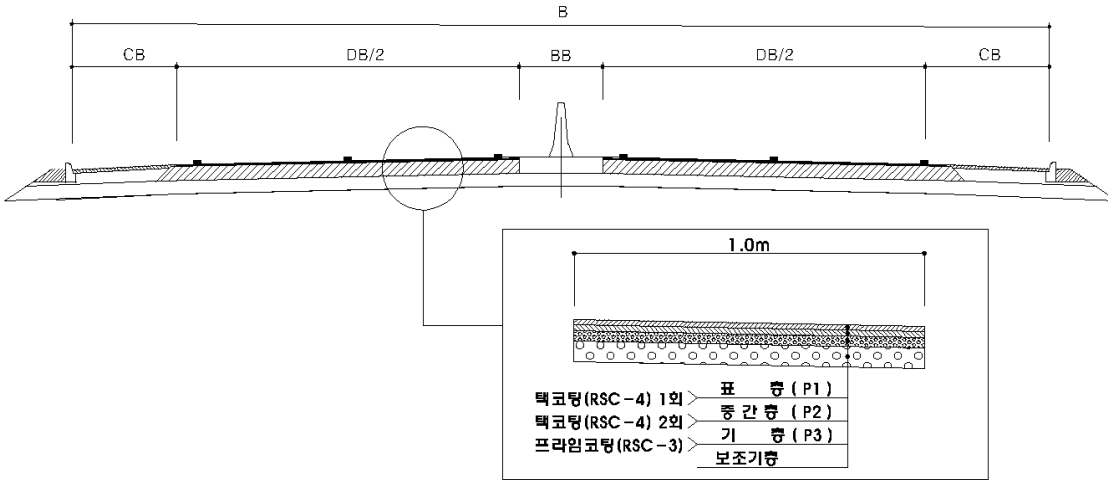

고속도로 아스팔트포장(양방향 분리)

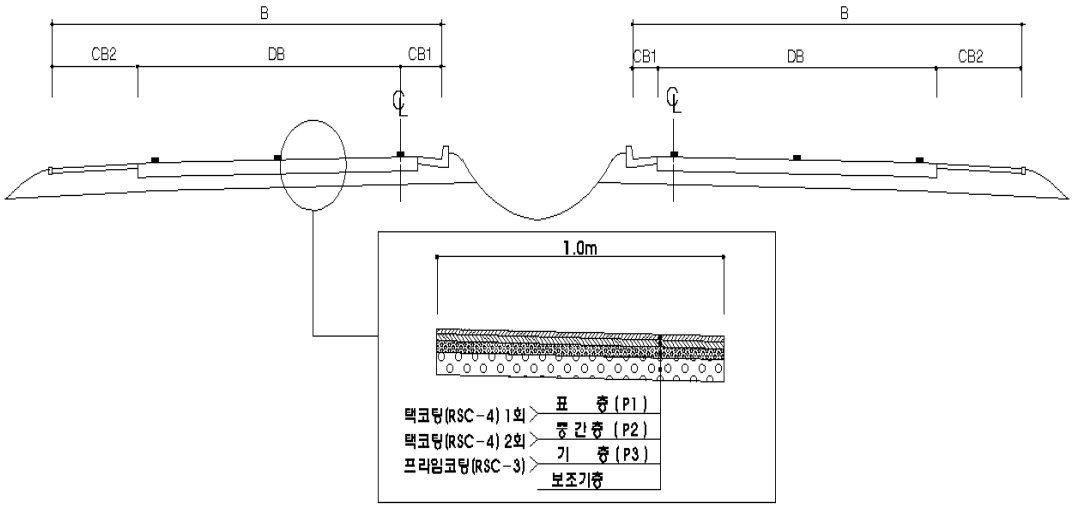

고속도로 아스팔트포장(연결로 1방향)

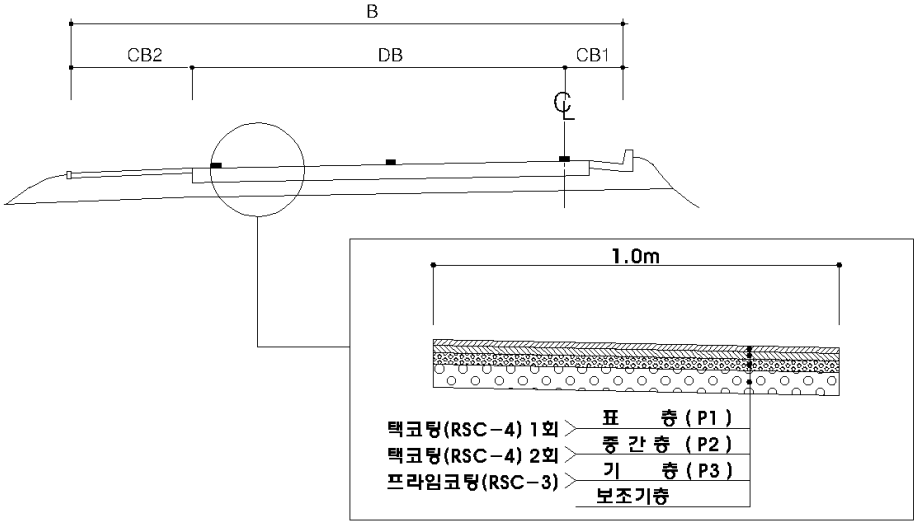

고속도로 아스팔트포장(연결로 양방향)

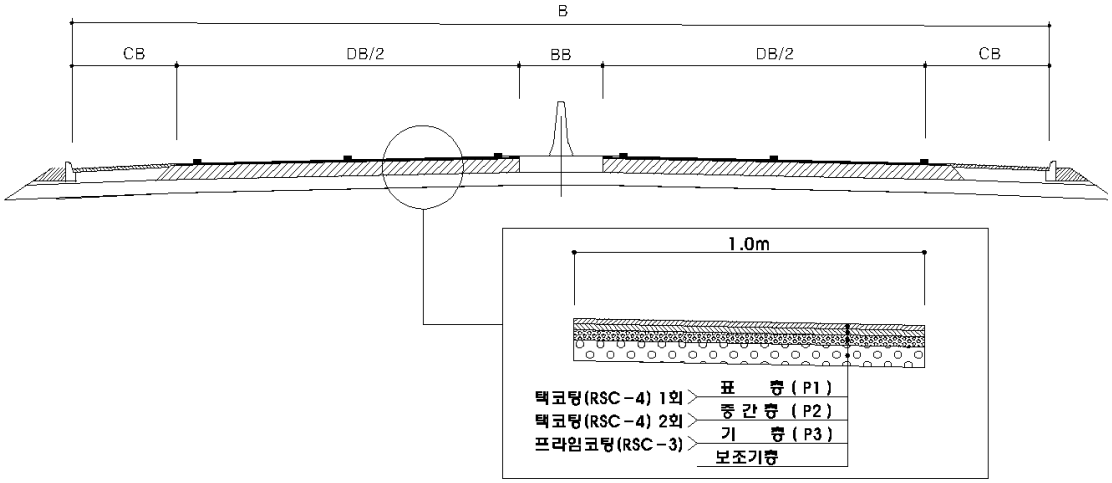

고속도로 콘크리트포장

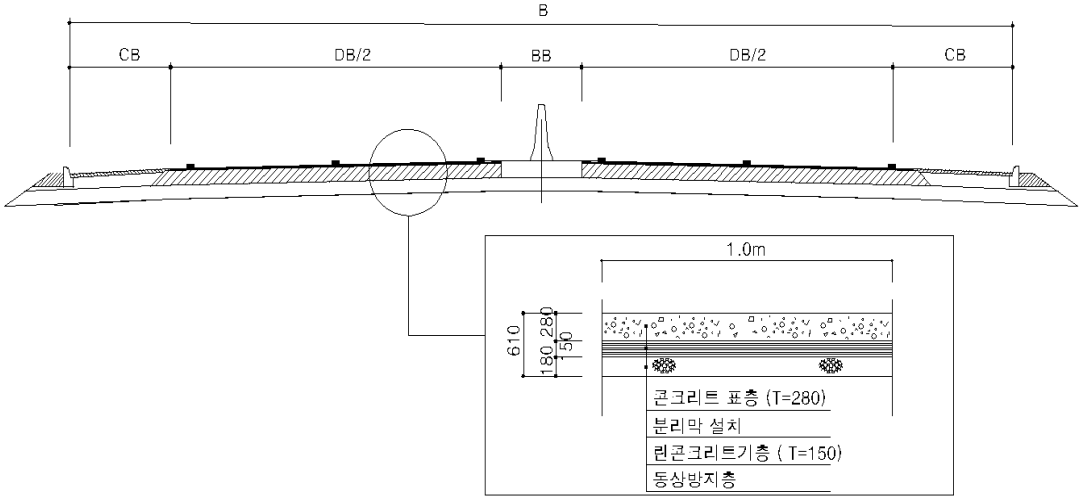

고속도로 콘크리트포장(양방향 분리)

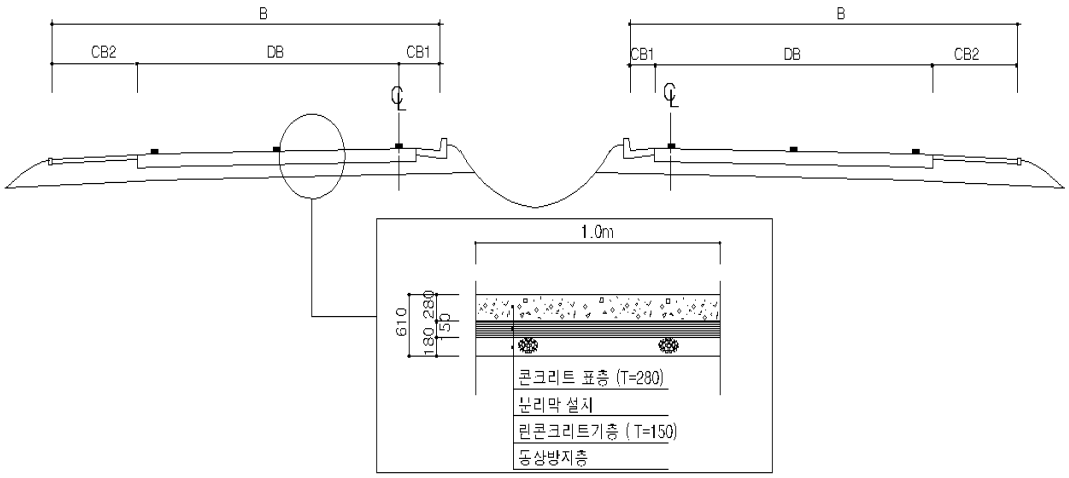

국도 아스팔트포장

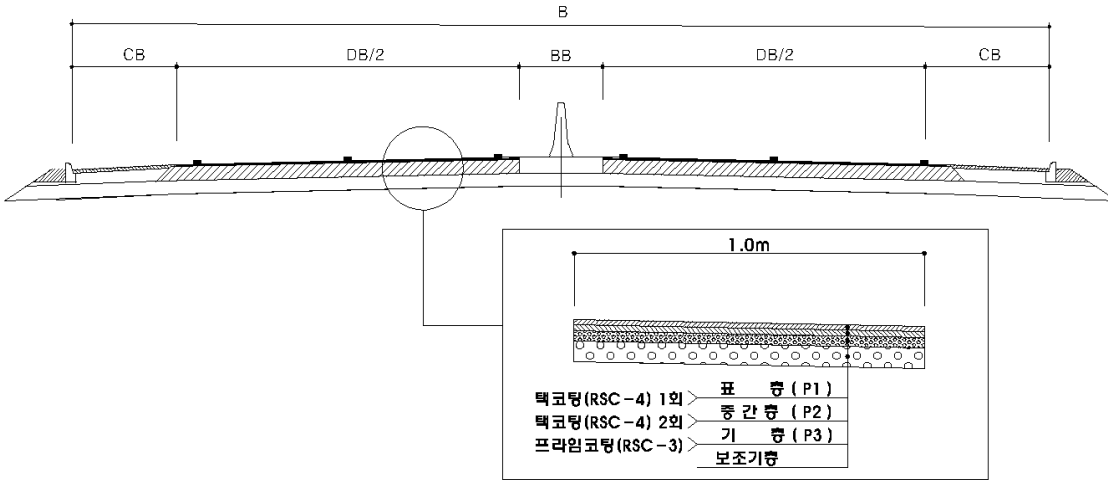

국도 아스팔트포장(양방향 분리)

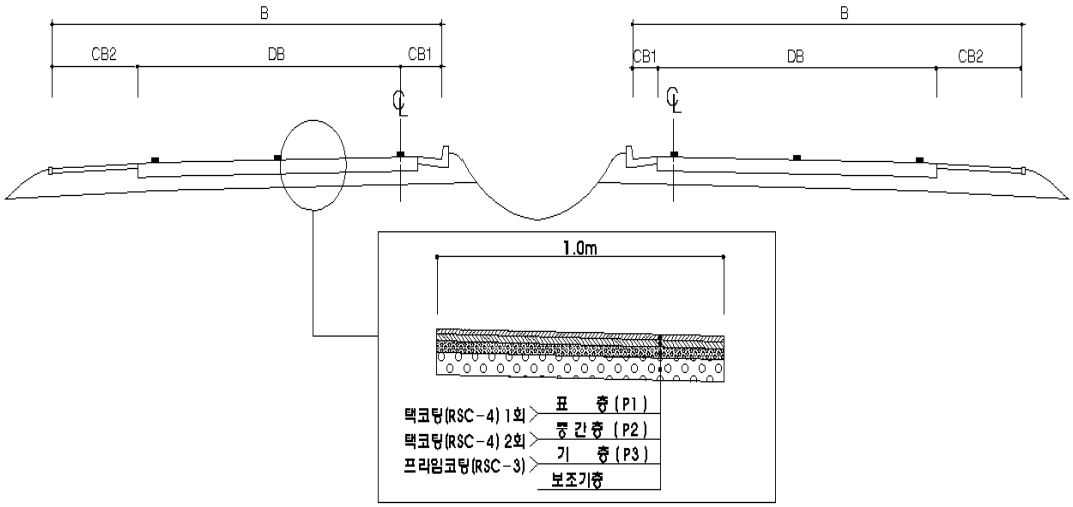

국도 아스팔트포장(연결로 1방향)

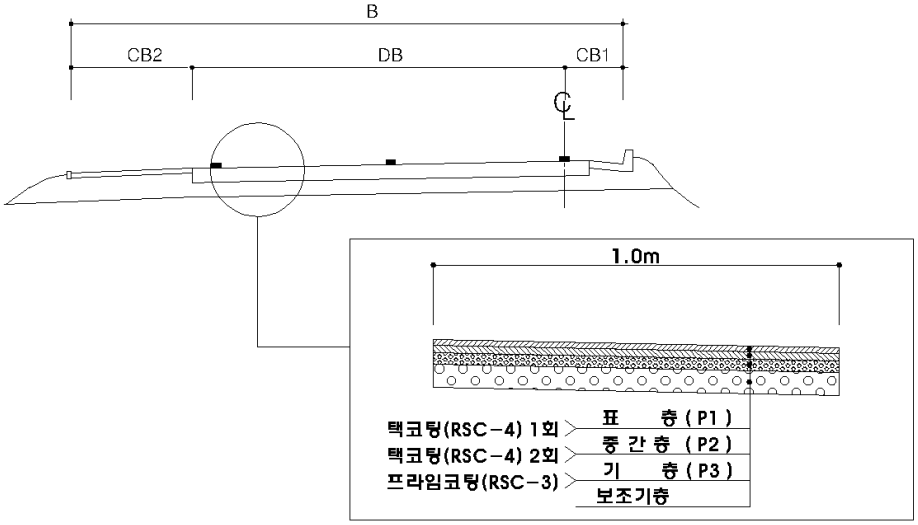

국도 콘크리트포장

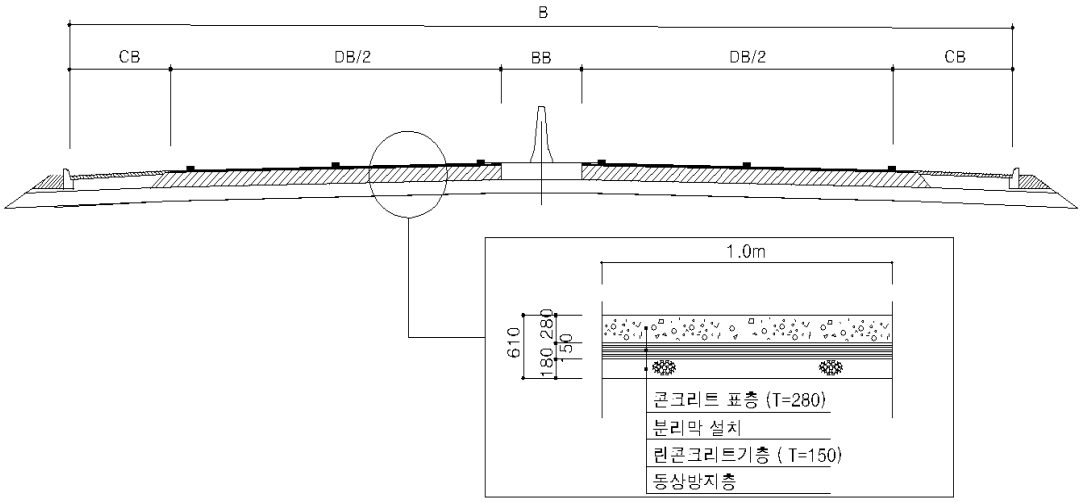

국도 콘크리트포장(양방향 분리)

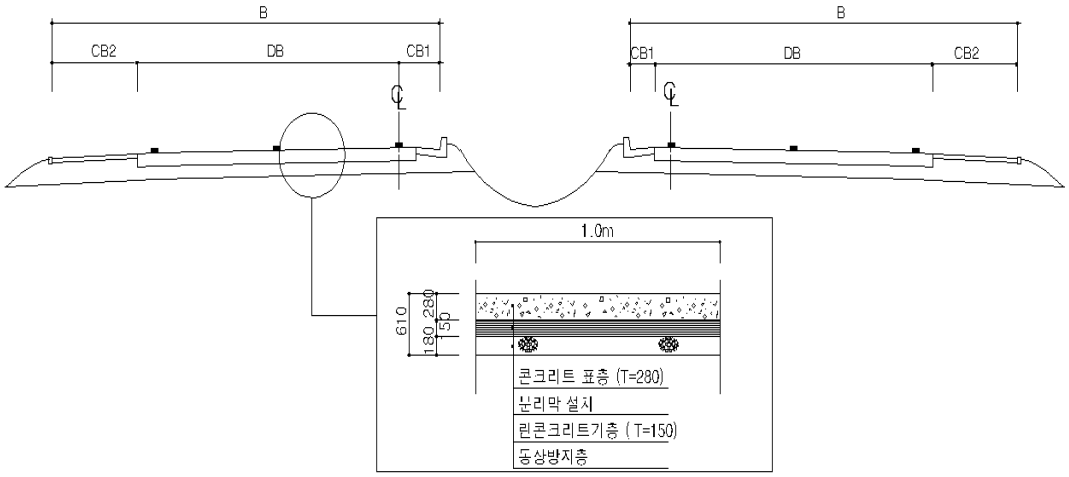

단열벽체(그라스울+석고보드)

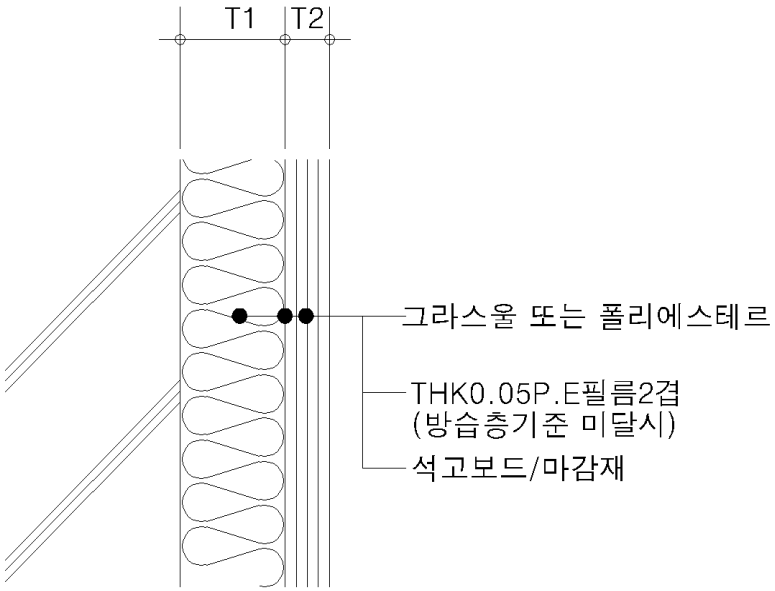

단열벽체(발포폴리스틸렌+석고보드)

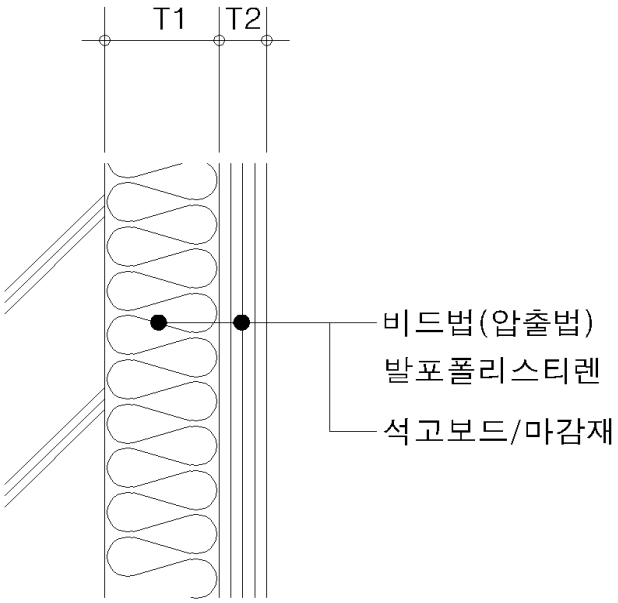

단열벽체(경질우레탄폼+석고보드)

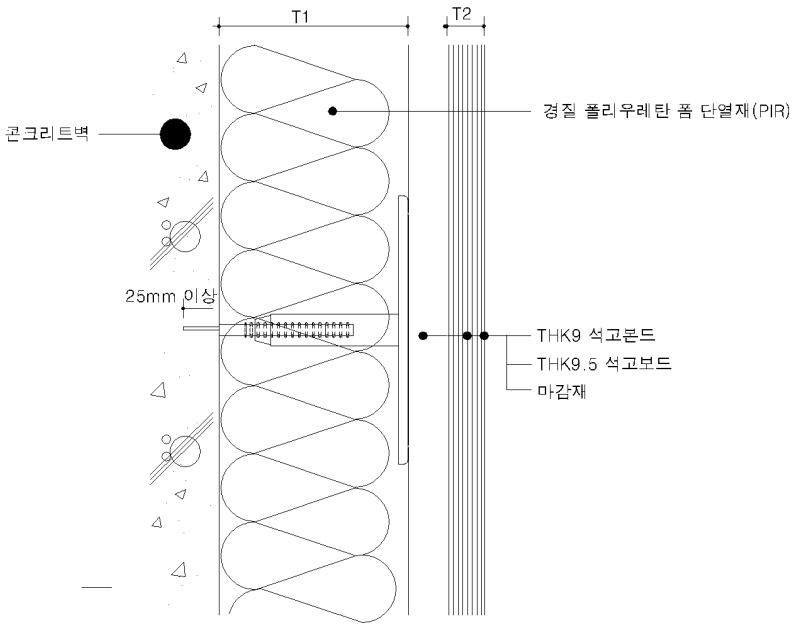

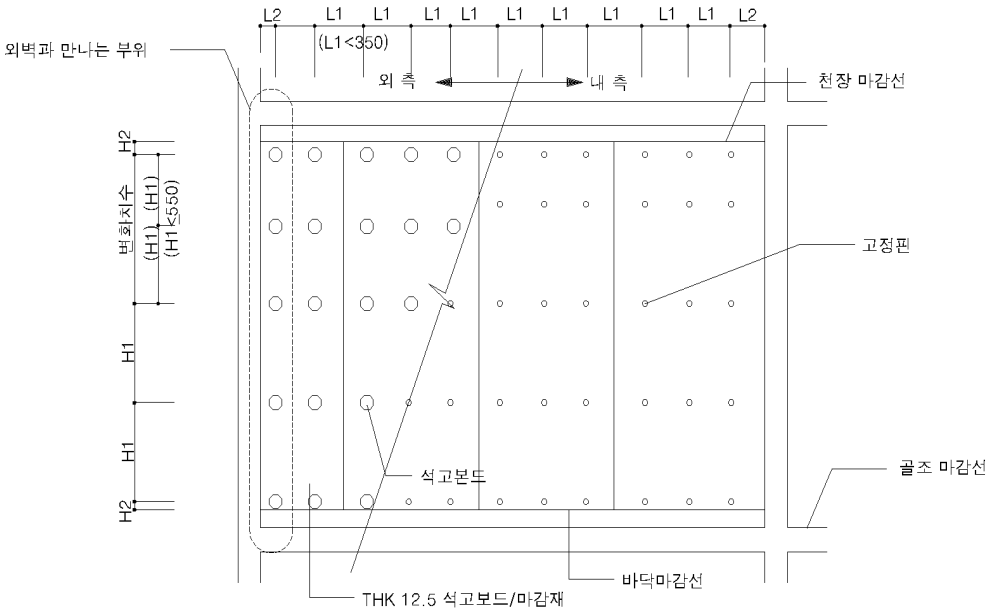

조적벽체(시멘트모르타르)

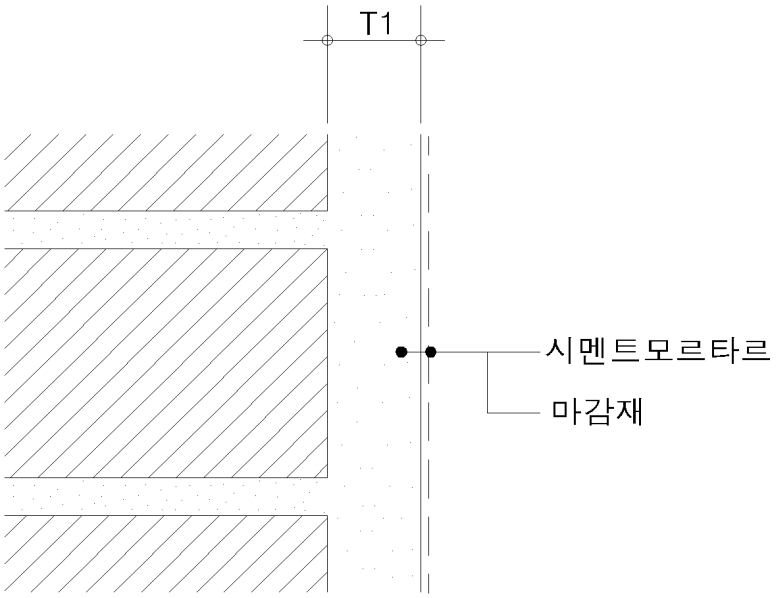

조적벽체(석고보드)

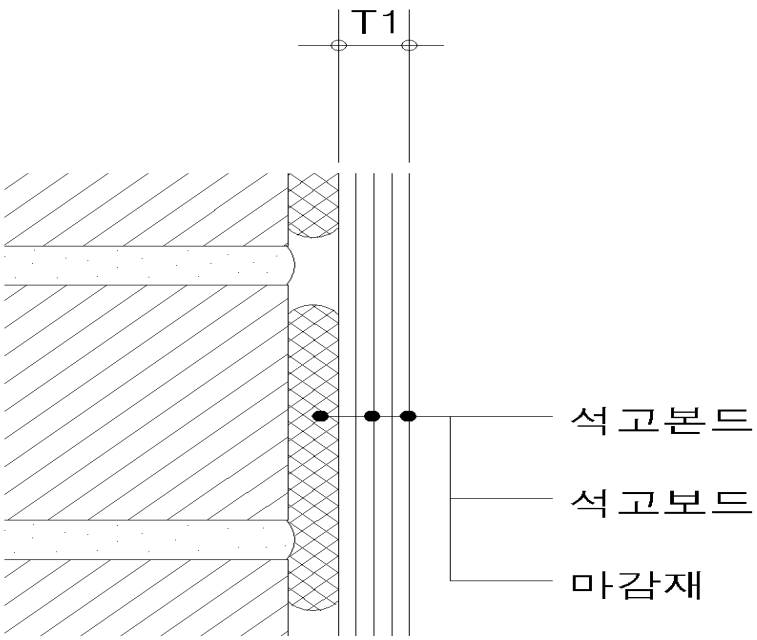

조적벽체(단열)

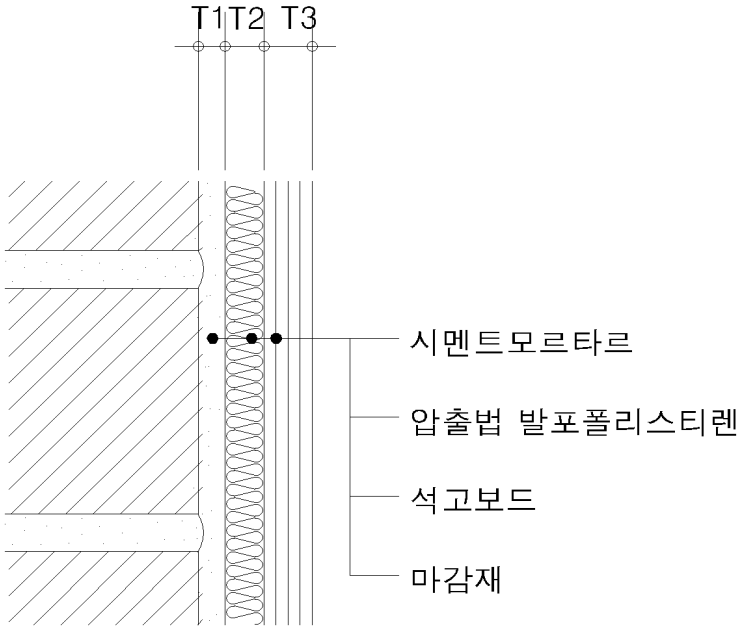

타일마감벽체(접착)

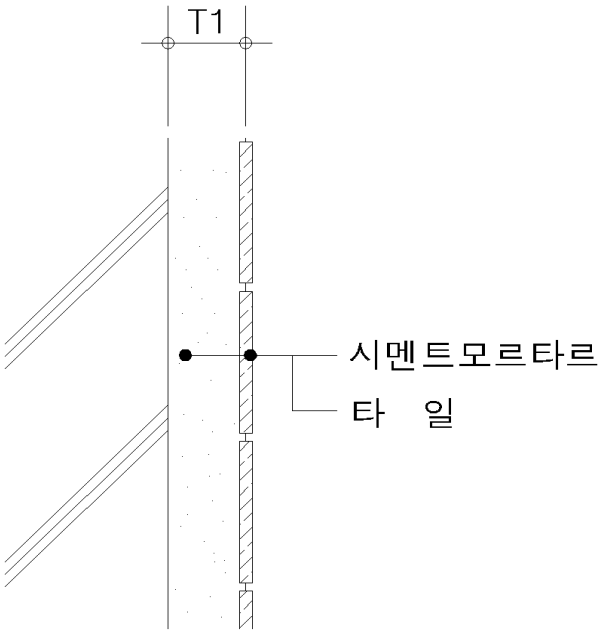

(욕실상부부위)

타일마감벽체(압착)

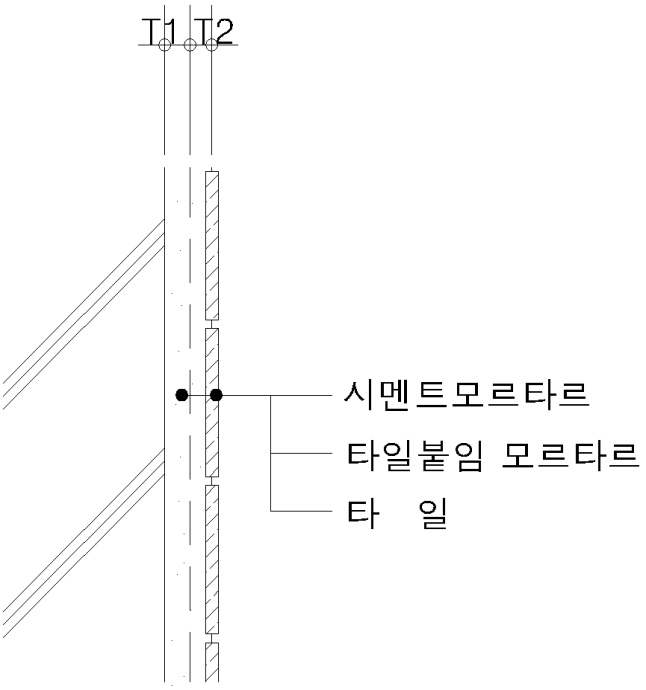

경량천장

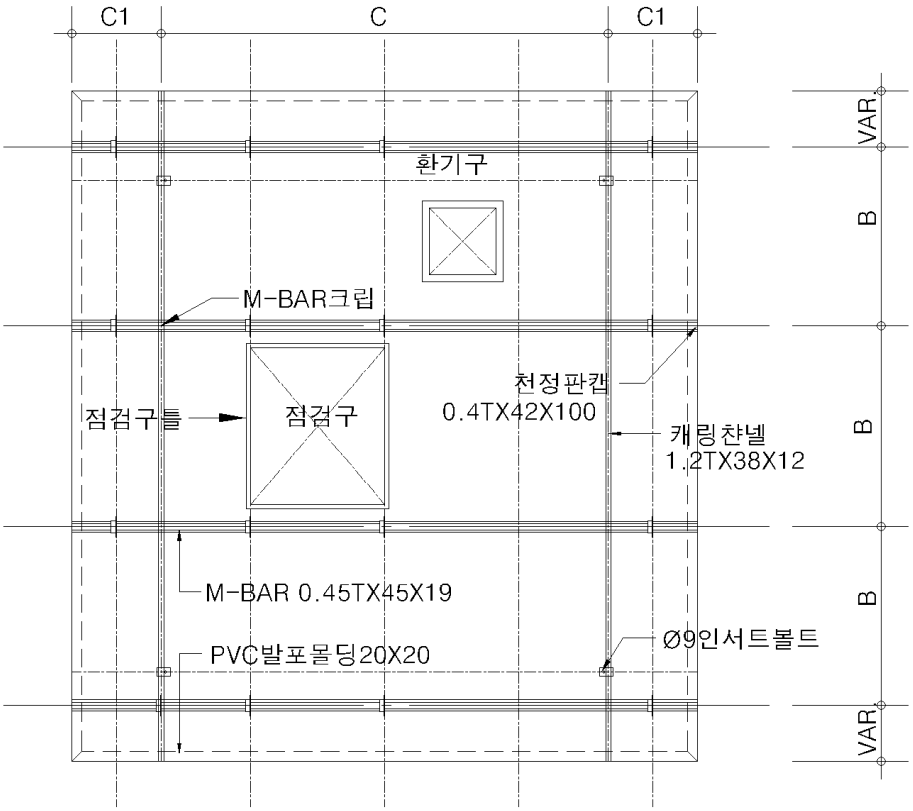
C1
C
C1
VAR.
B
B
B
VAR.
환기구
M-BAR크립
천정판캡
0.4TX42X100
점검구틀
점검구
캐링챤넬
1.2TX38X12
M-BAR 0.45TX45X19
Ø9인서트볼트
PVC발포몰딩20X20

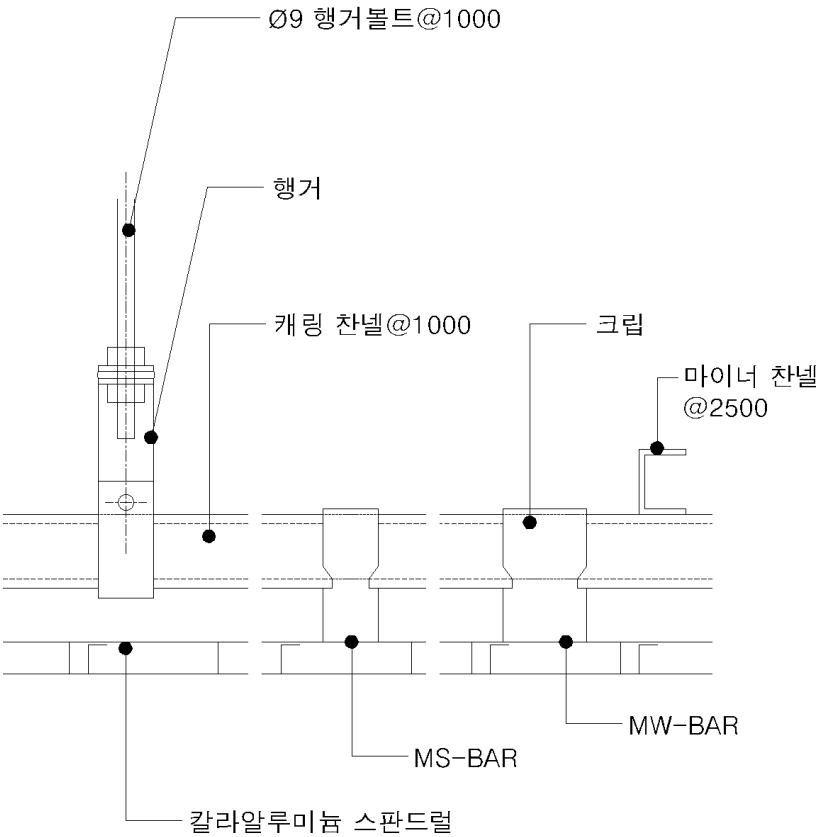
Ø9 행거볼트@1000
행거
캐링 찬넬@1000
크립
마이너 찬넬
@2500
MW-BAR
MS-BAR
칼라알루미늄 스판드럴

강관 옥내일반배관 + 관보온

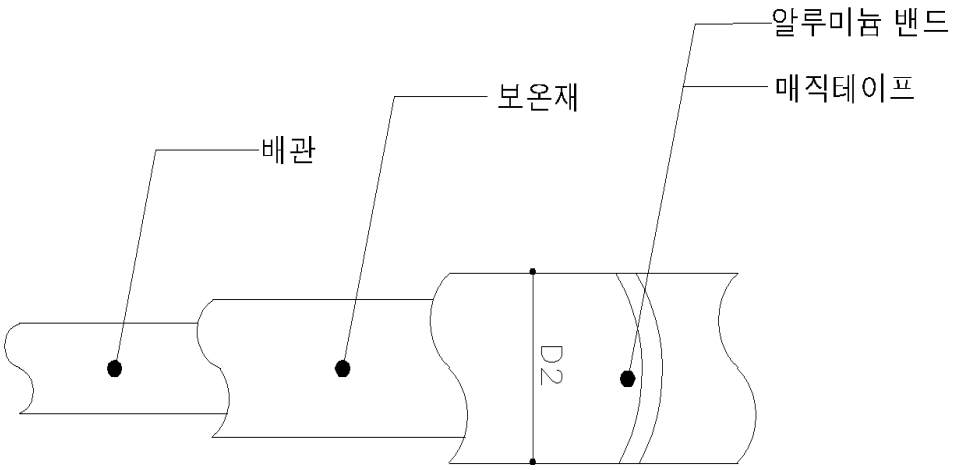

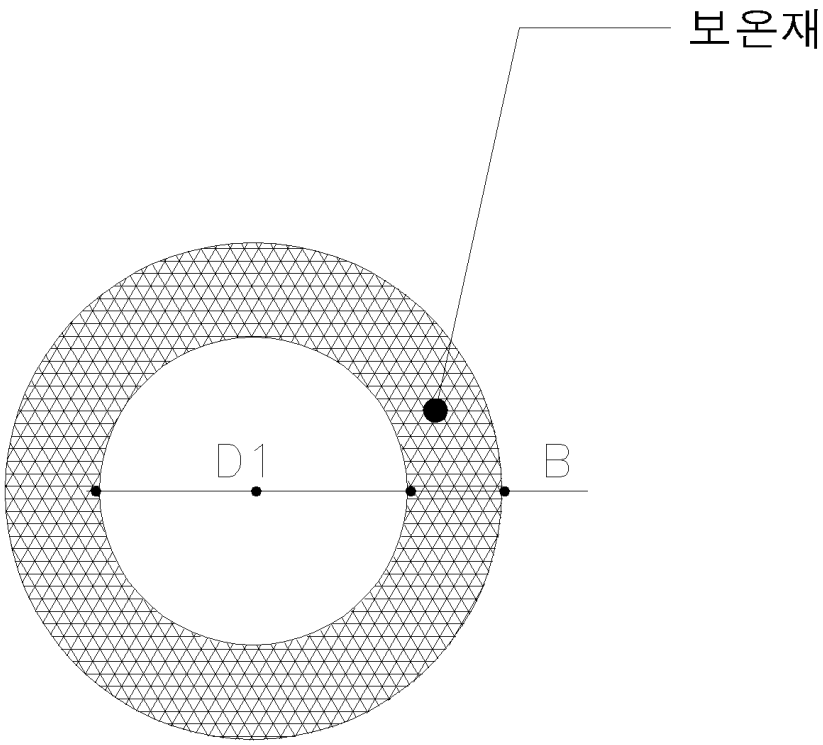
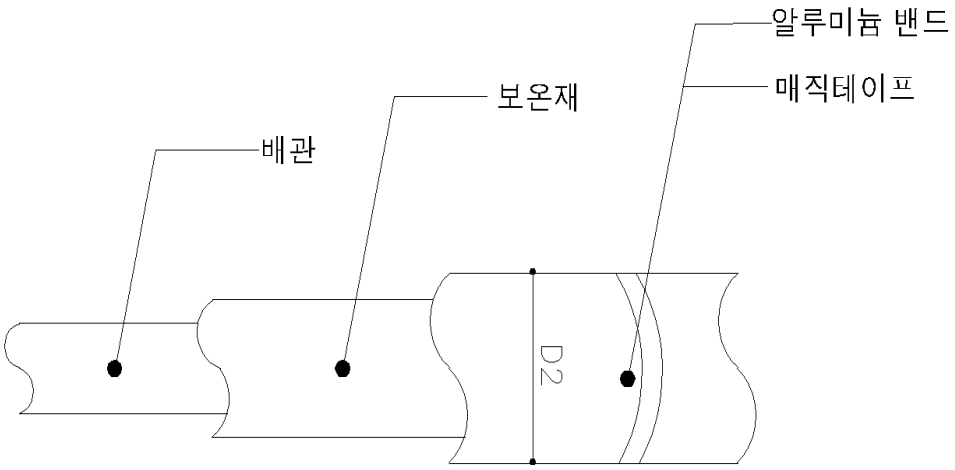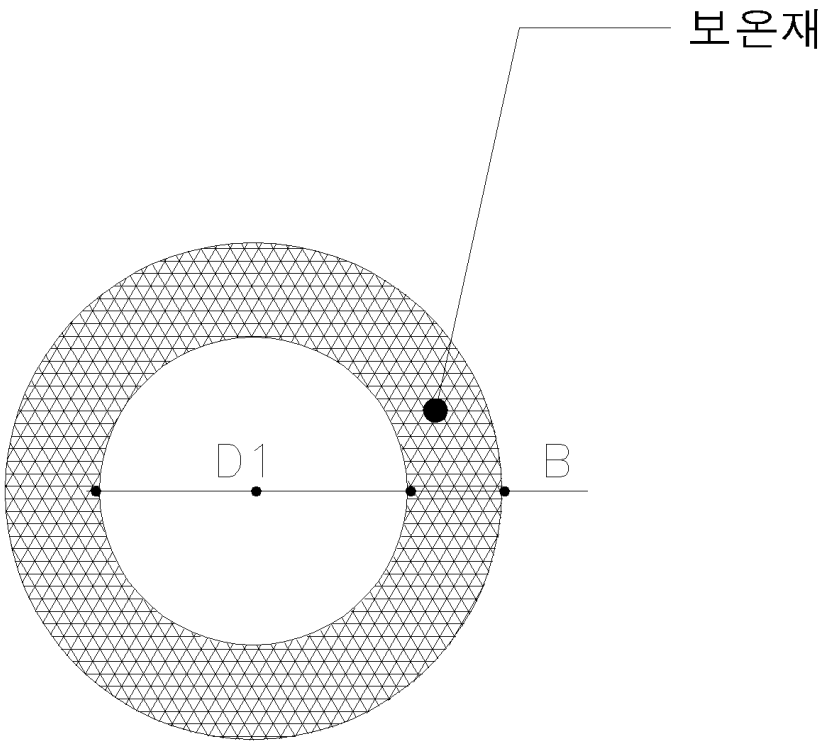
동관 옥내일반배관 + 관보온